https://zavodjbi.com/

ТИПОВЫЕ СТРОИТЕЛЬНЫЕ КОНСТРУКЦИИ, ИЗДЕЛИЯ И УЗЛЫ

СЕРИЯ 1.423.1-5/88

КОЛОННЫ ЖЕЛЕЗОБЕТОННЫЕ ПРЯМОУГОЛЬНОГО СЕЧЕНИЯ ДЛЯ ОДНОЭТАЖНЫХ ПРОИЗВОДСТВЕННЫХ ЗДАНИЙ ВЫСОТОЙ 10,8; 12,0; 13,2 И 14,4м БЕЗ МОСТОВЫХ ОПОРНЫХ КРАНОВ

выпуск 2

арматурные и закладные изделия

РАБОЧИЕ ЧЕРТЕЖИ

23577 -03
ЦЕНА

Отпускная цена
на момент реализации
указана в счет-накладной

ЗАВОД ЖБИ

https://zavodjbi.com/

ТИПОВЫЕ СТРОИТЕЛЬНЫЕ КОНСТРУКЦИИ, ИЗДЕЛИЯ И УЗЛЫ

СЕРИЯ 1.423.1-5/88

КОЛОННЫ ЖЕЛЕЗОБЕТОННЫЕ ПРЯМОУГОЛЬНОГО СЕЧЕНИЯ ДЛЯ ОДНОЭТАЖНЫХ ПРОИЗВОДСТВЕННЫХ ЗДАНИЙ ВЫСОТОЙ 10,8; 12,0; 13,2 И 14,4м БЕЗ МОСТОВЫХ ОПОРНЫХ КРАНОВ

выпуск 2

арматурные и закладные изделия

РАБОЧИЕ ЧЕРТЕЖИ

РАЗРАБОТАНЫ
ЦНИИПРОМЗДАНИЙ

/ ГЛ.ИНЖЕНЕР ИН-ТА В.В.ГРАНЕВ
НАЧ. ОТДЕЛА В.Т.ИЛЬИН
РУК. СЕКТОРА ОДНО-ЭТАЖНЫХ ЗДАНИЙ А.Я.РОЗЕНБЛЮМ
ГЛ.ИНЖЕНЕР ПРОЕКТА К.Г.КОСТАНЯН

НИИЖБ

ЗАМ.ДИРЕКТОРА Р.Л.СЕРЫХ
РУК.ЛАБОРАТОРИИ В.А.КЛЕВЦОВ
РУК.СЕКТОРА Н.Н.КОРОВИН

УТВЕРЖДЕНЫ
И ВВЕДЕНЫ В ДЕЙСТВИЕ
С 1 АПРЕЛЯ 1989 Г.,
ПРОТОКОЛ ГОССТРОЯ СССР
ОТ 23 ДЕКАБРЯ 1988 Г. № Д4-47

Обозначение	Наименование	Стр.
1.423.1-5/88.2-ТТ	Технические требования	3
-1	Каркас пространственный КП1-1... КП1-14	6
-2	Каркас пространственный КП2-1 ... КП2-15	8
-3	Каркас пространственный КП3-1... КП3-8	10
-4	Каркас пространственный КП4-1... КП4-16	12
-5	Каркас пространственный КП5-1... КП5-14	14
-6	Каркас пространственный КП6-1... КП6-9	16
-7	Каркас пространственный КП7-1... КП7-10	18
-8	Каркас пространственный КП8-1... КП8-14	20
-9	Каркас пространственный КП9-1... КП9-6	22
-10	Каркас пространственный КП10-1... КП10-10	23
-11	Каркас пространственный КП11-1 ... КП11-14	25
-12	Каркас пространственный КП12-1... КП12-6	27
-13	Каркас плоский КР1-1 ... КР1-14	28
-14	Каркас плоский КР2-1 ... КР2-16	29
-15	Каркас плоский КР3-1 ... КР3-9	30
-16	Каркас плоский КР4-1 ... КР4-16	31
-17	Каркас плоский КР5-1 ... КР5-15	32
-18	Каркас плоский КР6-1 ... КР6-10	33
-19	Каркас плоский КР7-1 ... КР7-10	34
-20	Каркас плоский КР8-1 ... КР8-15	35
-21	Каркас плоский КР9-1 ... КР9-7	36
-22	Каркас плоский КР10-1... КР10-10	37
-23	Каркас плоский КР11-1... КР11-15	38
1.423.1-5/88.2-24	Каркас плоский КР12-1... КР12-7	39
-25	Каркас плоский КР13	40
-26	Сетка С1, С2	40
-27	Сетка С3, С4	41
-28	Сетка С5, С6	41
-29	Изделие закладное М2-23	42
-30	Изделие закладное МН 1	42
-31	Изделие закладное М2-25	43
-32	Изделие закладное МН 2	43
-33	Изделие закладное МН 3	44
-34	Изделие закладное МН 4	44
-35	Изделие закладное М2-11	45
-36	Изделие закладное МН 5	45
-37	Изделие закладное МН6	46
-38	Изделие закладное МН7	46
-39	Изделие закладное М2-13	47
-40	Изделие закладное МН8	47
-41	Изделие закладное МН9	48
-42	Изделие закладное МН10	48
-43	Изделие закладное МН11... МН18	49
-44	Изделие закладное МН30... МН34	50
-45	Изделие закладное МН 35	51
-46	Изделие закладное МН 36	51
-47	Изделие закладное М1-14	52
-48	Изделие закладное МН 20	52
-49	Изделие закладное МН 21	53
-50	Изделие закладное МН 22	53

Инв.№ подл. | Подпись и дата | Взам.инв.№

Гл.инж.пр. Костанян

1.423.1-5/88.2

Содержание

Стадия	Лист	Листов
Р	1	3

ЦНИИПРОМЗДАНИЙ

Формат А4

Инв.№ подл. | Подпись и дата | Взам.инв.№

1.423.1-5/88.2

Лист 2

23577-03 3 Формат А4

Обозначение	Наименование	Стр.
1.423.1-5/88 -51	Изделие закладное МН23	54
-52	Изделие закладное МН24	54
-53	Изделие закладное МН37	55
-54	Изделие закладное МН25	55
-55	Изделие закладное МН26... МН29	56
-56	Схема установки связей жесткости в	
	вязаном пространственном каркасе	56

Инв.№ подл. | Подпись и дата | Взам.инв.№

1.423.1-5/88.2 | Лист 3

Формат А4

Выпуск 2 серии 1.423.1-5/88 содержит рабочие чертежи арматурных и закладных изделий для колонн, разработанных в выпуске 1 настоящей серии. Состав серии приведен в выпуске 0.

1. Арматурные изделия

1.1. Марки пространственных и плоских арматурных каркасов имеют следующую структуру:

X X – X

- X X – наименование каркаса (КП – каркас пространственный; КР – каркас плоский);
- X – порядковый номер каркаса, характеризующий его габаритные размеры;
- X – порядковый номер, характеризующий количество, диаметр и длины стержней каркаса.

1.2. Арматурные изделия должны удовлетворять требованиям ГОСТ 10922-75 „Арматурные изделия и закладные детали сварные для железобетонных конструкций. Технические требования и методы испытаний", ГОСТ 14098-85 „Соединения сварные арматуры и закладных изделий железобетонных конструкций. Типы, конструкция и размеры" и „Инструкции по сварке соединений арматуры и закладных деталей железобетонных конструкций" СН 393-78.

1.3. Стыкование стержней при заготовке арматуры следует производить контактной стыковой сваркой.

Инв.№ подл. | Подпись и дата | Взам.инв.№

				1.423.1-5/88.2-ТТ
Гл.инж.пр.	Костанян			Технические требования

Стадия	Лист	Листов
Р	1	5

ЦНИИПРОМЗДАНИЙ

23577-03 4 Формат А4.

1.4. Плоские каркасы и сетки следует изготавлять с помощью контактной точечной сварки типа К1-Кт по ГОСТ 14098-85. Сварку каркасов производить во всех точках пересечения стержней. При изготовлении сеток сварке подлежат все узлы пересечения двух крайних стержней по периметру сетки.

1.5. Пространственные арматурные каркасы колонн собираются с помощью сварочных клещей путем приварки соединительных поперечных стержней к продольным или поперечным отержням плоских каркасов.

При отсутствии сварочных клещей объединение плоских каркасов в пространственный допускается производить с помощью шпилек, располагая их с тем же шагом, что и соединительные стержни, и привязывая к продольной арматуре вязальной проволокой. В этом случае для придания каркасу необходимой жесткости при транспортировании должны быть предусотрены связи, устанавливаемые не реже чем через 6т и не менее двух на пространственный каркас.

1.6. Сетки оголовка должны быть привязаны вязальной проволокой к продольным стержням каркаса.

1.7. На чертежах размеры сеток и каркасов даны по осям и торцам стержней.

1.8. На нижних концах арматурных стержней, в необходимых случаях (для дополнительной анкеровки), предусотрено устройство высаженных в горячем состоянии головок. В спецификации даны полные длины стержней с высаженными головками, увеличенные на 2,0 диаметра стержня по сравнению с размером, указанным на чертеже.

Инв.№ подл. | Подпись и дата | Взам.инв.№

1.9. Испытание соединений арматурных изделий и оценку их качества производить по ГОСТ 10922-75.

В п. 1.8 допускается вместо высаженных головок приварить шайбы размером 80×80 мм толщиной 14 мм.

2. Закладные изделия.

2.1. Закладные изделия должны удовлетворять требованиям ГОСТ 10922-75, ГОСТ 14098-85, ГОСТ 5264-80 и „Инструкции по сварке соединений арматуры и закладных деталей железобетонных конструкций" СН 393-78.

2.2. Марки сталей для плоских элементов закладных изделий назначенных на основании „Сокращенного сортамента металлопроката для применения в строительных стальных конструкциях" утвержденного Госстроем СССР 21.11.86г.

2.3. Закладные изделия М2-23, М2-25, М2-11, М2-13, М1-14 соответствуют унифицированным закладным изделиям серии 1.400-6/96 вып. 1 и отличаются от них документом, регламентирующим качество стали.

Инв.№ подл. | Подпись и дата | Взам.инв.№

2.4. Тавровые соединения анкерных стержней с пластинами допускается выполнять любым типом сварного таврового соединения, предусмотренного ГОСТ 14098-85 (Т1÷Т13).

При тавровых соединениях анкерных стержней с плоским элементом толщина пластин назначена $\delta \geq 0{,}65 d_{ан}$, где

$d_{ан}$ - диаметр анкеров.

В случае применения дуговой сварки в раззенкованные отверстия толщина пластин должна быть принята $\delta \geq 0{,}75 d_{ан}$.

2.5. Длины анкеров на чертежах даны номинальными, т.е. с учетом оплавления и осадки при сварке. В спецификациях длины анкеров даны с учетом припуска на оплавление и осадку при сварке. Припуск на длину заготовки принят равным диаметру анкера при приварке с одной стороны и двум диаметрам при приварке с двух сторон.

2.6. Закладные изделия МН11... МН18 и МН30... МН36 должны быть металлизированы покрытием, вид и толщина которого принимается по проекту здания. Металлизируются пластины и анкера на длине приварки плюс 50 мм. Металлизацию остальных закладных изделий следует производить при наличии соответствующих указаний в проекте здания.

2.7. В закладных изделиях МН1... МН9 и МН10 для их фиксации предусмотрены отверстия размером 10×10 мм. Форма и размеры отверстий могут быть уточнены на заводе-изготовителе в зависимости от применения того или иного фиксатора.

Допускается не устраивать эти отверстия при других способах фиксации, не требующих отверстий.

Инв.№ подл. | Подпись и дата | Взам. инв.№

2.8. Закладные изделия, приведенные в данном альбоме, следует принимать при расчетной зимней температуре наружного воздуха в районе строительства от минус 40° до минус 30°С, при температуре выше минус 30°С возможна замена марки стали проката закладных изделий на сталь ВСт3кп.

2.9. Строповочные петли должны изготовляться из гладкой арматуры класса А-I по ГОСТ 5781-82* из стали марок ВСт3сп2 и ВСт3пс2. Если монтаж колонн возможен при температуре ниже минус 40°С, для строповочных петель не допускается применение стали марок ВСт3сп2.

Допускается изготовлять строповочные петли из арматуры периодического профиля класса Ас-II по ГОСТ 5781-82* из стали марки 10ГТ, снижая диаметр арматуры на один номер по сравнению с петлей из арматуры класса А-I.

2.10. Риски разбивочных осей, предусмотренные на чертежах закладных изделий, наносятся керном и обводятся краской.

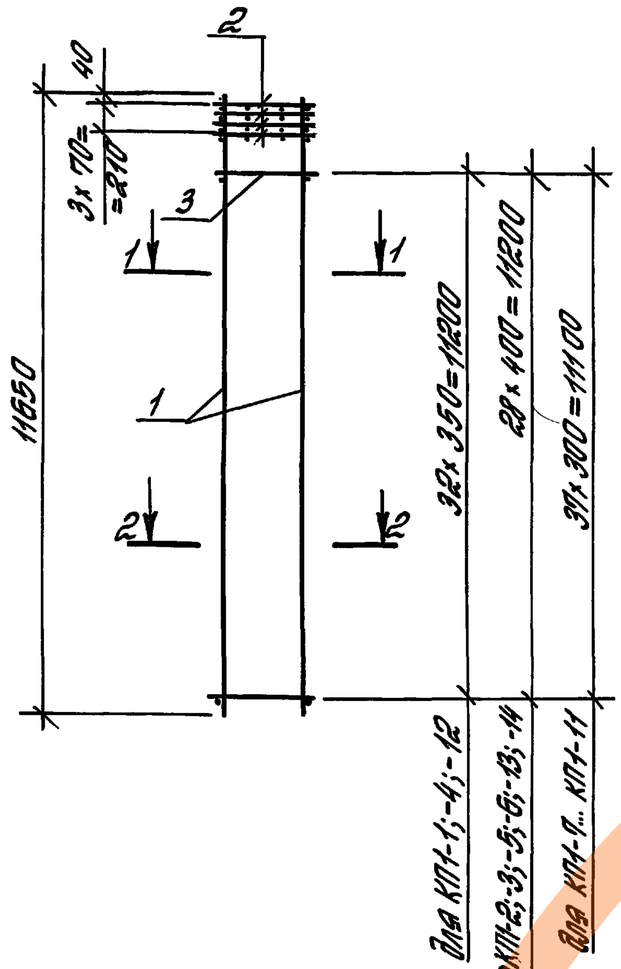

Марка каркаса	Поз.	Наименование	Кол.	Обозначение документа	Масса каркаса, кг
КП1-1	1	Каркас КР1-1	2	1.423.1-5/88.2-13	106,2
	2	Сетка С1	4	-26	
	3	ф5ВрI, ℓ= 480; 0,069кг	66	Без черт.	
КП1-2	1	Каркас КР1-2	2	1.423.1-5/88.2-13	127,0
	2	Сетка С1	4	-26	
	3	ф5ВрI, ℓ= 480; 0,069кг	58	Без черт.	
КП1-3	1	Каркас КР1-3	2	1.423.1-5/88.2-13	155,0
	2	Сетка С1	4	-26	
	3	ф8АI, ℓ= 480; 0,107кг	58	Без черт.	
КП1-4	1	Каркас КР1-4	2	1.423.1-5/88.2-13	156,6
	2	Сетка С1	4	-26	
	3	ф5ВрI, ℓ= 480; 0,069кг	66	Без черт.	

1. Арматура класса А-I по ГОСТ 5781-82*, класса Вр-I по ГОСТ 6727-80*.
2. Продолжение спецификации см. лист 2.

1–1

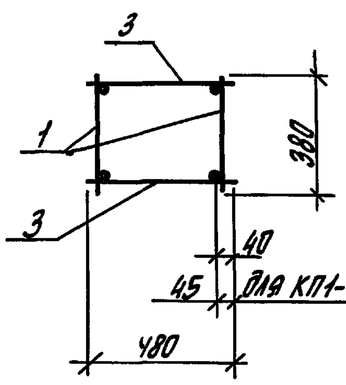

2–2

Для КП1-1... КП1-3; КП1-7; КП1-8

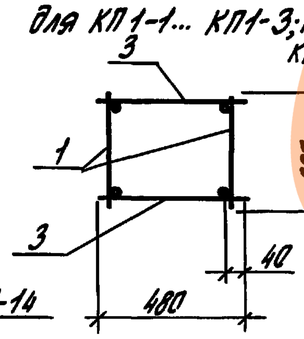

2–2

Для КП1-4... КП1-6; КП1-9...КП1-14

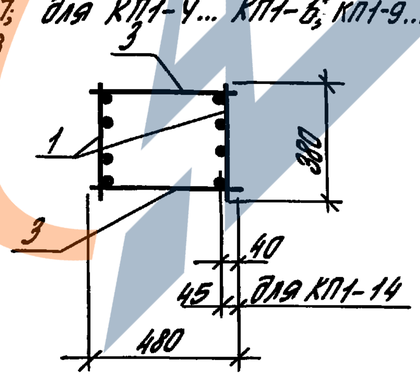

Гл.инж.пр.	Костанян		1.423.1-5/88.2-1			
Разраб.	Летыш		Каркас пространственный КП1-1... КП1-14	Стадия	Лист	Листов
Исполн.	Максимова			Р	1	2
Провер.	Жерновенков			ЦНИИПРОМЗДАНИЙ		
Н.контр.	Костанян					

Инв.№подл. | Подпись и дата | Взам.инв.№

Продолжение

Марка каркаса	Поз.	Наименование	Кол.	Обозначение документа	Масса каркаса, кг
КП1-5	1	Каркас КР1-5	2	1.423.1-5/88.2-13	189,2
	2	Сетка С1	4	-26	
	3	ф5ВрI, ℓ=480; 0,069кг	58	без черт.	
КП1-6	1	Каркас КР1-6	2	1.423.1-5/88.2-13	230,2
	2	Сетка С1	4	-26	
	3	ф6АI, ℓ=480; 0,107кг	58	без черт.	
КП1-7	1	Каркас КР1-7	2	1.423.1-5/88.2-13	129,2
	2	Сетка С1	4	-26	
	3	ф5ВрI, ℓ=480; 0,069кг	76	без черт.	
КП1-8	1	Каркас КР1-8	2	1.423.1-5/88.2-13	158,4
	2	Сетка С1	4	-26	
	3	ф6АI, ℓ=480; 0,107кг	76	без черт.	
КП1-9	1	Каркас КР1-9	2	1.423.1-5/88.2-13	159,8
	2	Сетка С1	4	-26	
	3	ф5ВрI, ℓ=480; 0,069кг	76	без черт.	

Продолжение

Марка каркаса	Поз.	Наименование	Кол.	Обозначение документа	Масса каркаса, кг
КП1-10	1	Каркас КР1-10	2	1.423.1-5/88.2-13	191,4
	2	Сетка С1	4	-26	
	3	ф5ВрI, ℓ=480; 0,069кг	76	без черт.	
КП1-11	1	Каркас КР1-11	2	1.423.1-5/88.2-13	233,6
	2	Сетка С1	4	-26	
	3	ф6АI, ℓ=480; 0,107кг	76	без черт.	
КП1-12	1	Каркас КР1-12	2	1.423.1-5/88.2-13	303,7
	2	Сетка С1	4	-26	
	3	ф8АI, ℓ=480; 0,19кг	66	без черт.	
КП1-13	1	Каркас КР1-13	2	1.423.1-5/88.2-13	371,4
	2	Сетка С1	4	-26	
	3	ф8АI, ℓ=480; 0,19кг	58	без черт.	
КП1-14	1	Каркас КР1-14	2	1.423.1-5/88.2-13	483,0
	2	Сетка С1	4	-26	
	3	ф8АI, ℓ=480; 0,19кг	58	без черт.	

Инв.№ подл. | Подпись и дата | Взам.инв.№

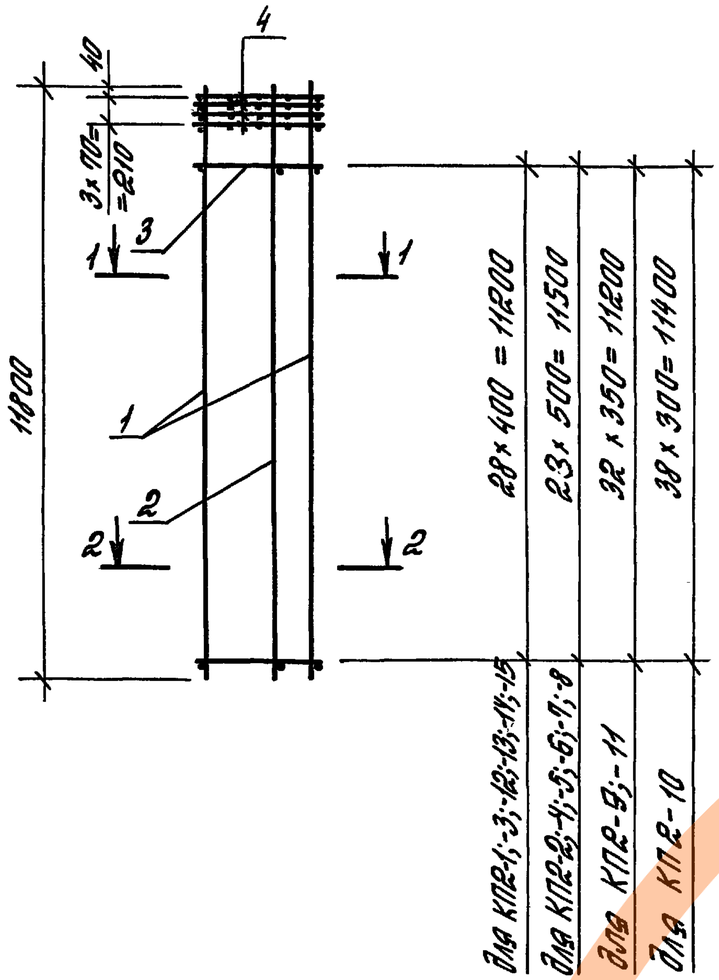

Марка каркаса	Поз.	Наименование	Кол.	Обозначение докумета	Масса каркаса, кг
КП2-1	1	Каркас КР2-1	2	1.423.1-5/88.2-14	183,0
	2	Каркас КР2-1б	1	-14	
	3	Сетка С3	4	-27	
	4	ф6АI; ℓ=680; 0,15кг	58	без черт.	
КП2-2	1	Каркас КР2-2	2	1.423.1-5/88.2-14	230,3
	2	Каркас КР2-1б	1	-14	
	3	Сетка С3	4	-27	
	4	ф8АI; ℓ=680; 0,269кг	48	без черт.	
КП2-3	1	Каркас КР2-3	2	1.423.1-5/88.2-14	259,9
	2	Каркас КР2-1б	1	-14	
	3	Сетка С3	4	-27	
	4	ф6АI; ℓ=680; 0,15кг	58	без черт.	

1. Арматура класса А-I по ГОСТ 5781-82*.
2. Продолжение спецификации см. лист 2.

1-1

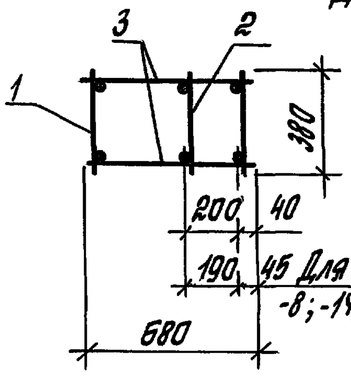

2-2

Для КП2-1; КП2-2; КП2-9

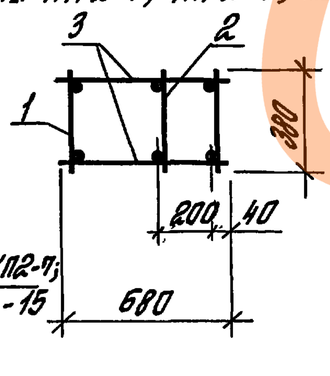

2-2

Для КП2-3... КП2-8; КП2-10... КП2-15

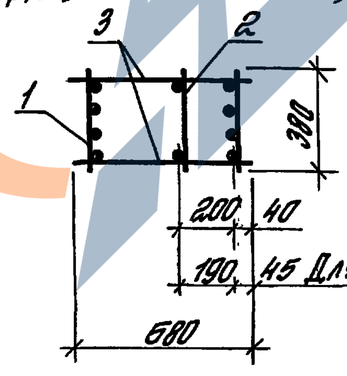

Гл.инж.пр.	Костанян		1.423.1-5/88.2-2
Разраб.	Лемыш		Каркас пространственный КП2-1... КП2-15
Исполн.	Хайтлина		Стадия: Р; Лист: 1; Листов: 2
Провер.	Жерновенко		ЦНИИПРОТЗДАНИЙ
Н.контр.	Костанян		

Инв.№подл. | Подпись и дата | Взам.инв.№

Продолжение

Марка каркаса	Поз.	Наименование	Кол.	Обозначение документа	Масса каркаса, кг
КП2-4	1	Каркас КР2-4	2	1.423.1-5/88.2-14	329,6
	2	Каркас КР2-16	1	-14	
	3	Сетка С3	4	-27	
	4	ф8АI; ℓ=680; 0,269кг	48	без черт.	
КП2-5	1	Каркас КР2-5	2	1.423.1-5/88.2-14	401,2
	2	Каркас КР2-16	1	-14	
	3	Сетка С3	4	-27	
	4	ф8АI; ℓ=680; 0,269кг	48	без черт.	
КП2-6	1	Каркас КР2-6	2	1.423.1-5/88.2-14	509,2
	2	Каркас КР2-16	1	-14	
	3	Сетка С3	4	-27	
	4	ф8АI; ℓ=680; 0,269кг	48	без черт.	
КП2-7	1	Каркас КР2-7	2	1.423.1-5/88.2-14	651,2
	2	Каркас КР2-16	1	-14	
	3	Сетка С3	4	-27	
	4	ф10АI; ℓ=680; 0,42кг	48	без черт.	
КП2-8	1	Каркас КР2-8	2	1.423.1-5/88.2-14	790,7
	2	Каркас КР2-16	1	-14	
	3	Сетка С3	4	-27	
	4	ф10АI; ℓ=680; 0,42кг	48	без черт.	
КП2-9	1	Каркас КР2-9	2	1.423.1-5/88.2-14	237,8
	2	Каркас КР2-16	1	-14	
	3	Сетка С3	4	-27	
	4	ф8АI; ℓ=680; 0,269кг	66	без черт.	

Продолжение

Марка каркаса	Поз.	Наименование	Кол.	Обозначение документа	Масса каркаса; кг
КП2-10	1	Каркас КР2-10	2	1.423.1-5/88.2-14	264,7
	2	Каркас КР2-16	1	-14	
	3	Сетка С3	4	-27	
	4	ф6АI; ℓ=680; 0,15кг	78	без черт.	
КП2-11	1	Каркас КР2-11	2	1.423.1-5/88.2-14	337,1
	2	Каркас КР2-16	1	-14	
	3	Сетка С3	4	-27	
	4	ф8АI; ℓ=680; 0,269кг	66	без черт.	
КП2-12	1	Каркас КР2-12	2	1.423.1-5/88.2-14	405,4
	2	Каркас КР2-16	1	-14	
	3	Сетка С3	4	-27	
	4	ф8АI; ℓ=680; 0,269кг	58	без черт.	
КП2-13	1	Каркас КР2-13	2	1.423.1-5/88.2-14	513,4
	2	Каркас КР2-16	1	-14	
	3	Сетка С3	4	-27	
	4	ф8АI; ℓ=680; 0,269кг	58	без черт.	
КП2-14	1	Каркас КР2-14	2	1.423.1-5/88.2-14	657,7
	2	Каркас КР2-16	1	-14	
	3	Сетка С3	4	-27	
	4	ф10АI; ℓ=680; 0,42кг	58	без черт.	
КП2-15	1	Каркас КР2-15	2	1.423.1-5/88.2-14	797,2
	2	Каркас КР2-16	1	-14	
	3	Сетка С3	4	-27	
	4	ф10АI; ℓ=680; 0,42кг	58	без черт.	

Инв.№ подл. | Подпись и дата | Взам.инв.№

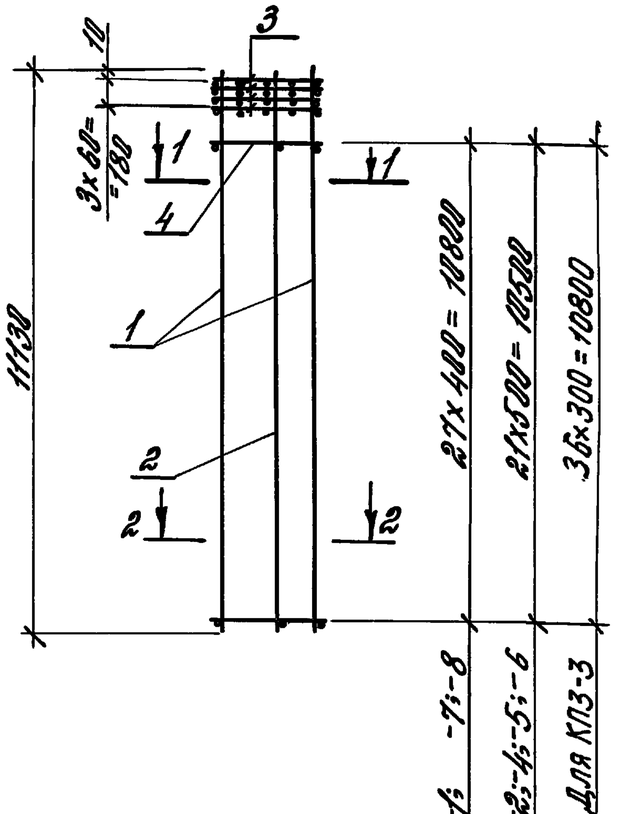

Марка каркаса	Поз.	Наименование	Кол.	Обозначение документа	Масса каркаса, кг
КП3-1	1	Каркас КР3-1	2	1.423.1-5/88.2-15	175,5
	2	Каркас КР3-9	1	-15	
	3	Сетка С5	4	-28	
	4	ф6 AI; ℓ=680; 0,15кг	56	Без черт.	
КП3-2	1	Каркас КР3-2	2	1.423.1-5/88.2-15	219,2
	2	Каркас КР3-9	1	-15	
	3	Сетка С5	4	-28	
	4	ф8 AI; ℓ=680; 0,269кг	44	Без черт.	

1. Арматура класса А-I по ГОСТ 5781-82*.
2. Продолжение спецификации см. лист 2.

1-1

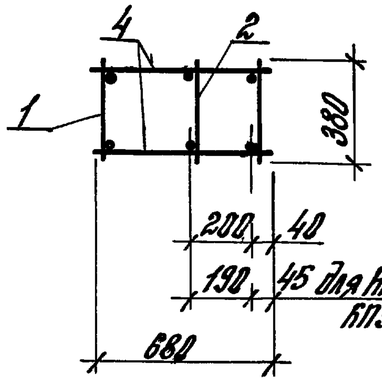

2-2 для КП3-1; КП3-2

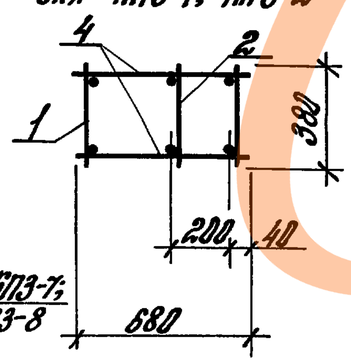

2-2 для КП3-3 ... КП3-8

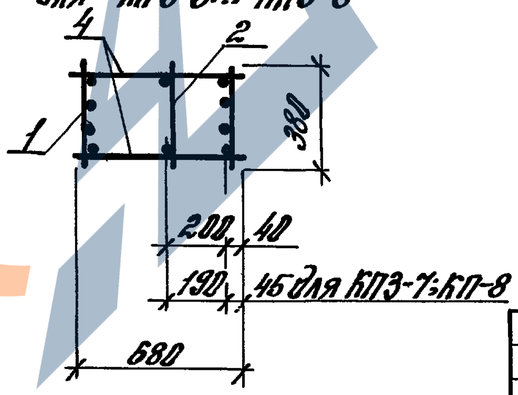

Гл.инженер	Бостанян		
Разраб.	Лемыш		
Исполн.	Хайтлина		
Провер.	Жерновенко		
Н.контр.	Бостанян		

1.423.1-5/88.2-3

Каркас пространственный КП3-1 ... КП3-8

Стадия	Лист	Листов
Р	1	2

ЦНИИПРОМЗДАНИЙ

Инв.№ подл. | Подпись и дата | Взам.инв.№

Продолжение

Марка каркаса	Поз.	Наименование	Кол.	Обозначение докумнта	Масса каркаса, кг
КП3-3	1	Каркас КР3-3	2	1.423.1-5/88.2 – 15	244,1
	2	Каркас КР3-9	1	– 15	
	3	Сетка С5	4	– 28	
	4	ф6 AI; ℓ=680; 0,15кг	74	без черт.	
КП3-4	1	Каркас КР3-4	2	1.423.1-5/88.2 – 15	307,8
	2	Каркас КР3-9	1	– 15	
	3	Сетка С5	4	– 28	
	4	ф8 AI; ℓ=680; 0,269кг	44	без черт.	
КП3-5	1	Каркас КР3-5	2	1.423.1-5/88.2 – 15	373,9
	2	Каркас КР3-9	1	– 15	
	3	Сетка С5	4	– 28	
	4	ф8 AI; ℓ=680; 0,269 кг	44	без черт.	

Продолжение

Марка каркаса	Поз	Наименование	Кол.	Обозначение докумнта	Масса каркаса, кг
КП3-6	1	Каркас КР3-6	2	1.423.1-5/88.2 – 15	473,8
	2	Каркас КР3-9	1	– 15	
	3	Сетка С5	4	– 28	
	4	ф8 AI; ℓ=680; 0,269 кг	44	без черт.	
КП3-7	1	Каркас КР3-7	2	1.423.1-5/88.2 – 15	613,6
	2	Каркас КР3-9	1	– 15	
	3	Сетка С5	4	– 28	
	4	ф10 AI; ℓ=680; 0,42 кг	56	без черт.	
КП3-8	1	Каркас КР3-8	2	1.423.1-5/88.2 – 15	742,7
	2	Каркас КР3-9	1	– 15	
	3	Сетка С5	4	– 28	
	4	ф10 AI; ℓ=680; 0,42 кг	56	без черт.	

Инв. № подл. | Подпись и дата | Взам. инв. №

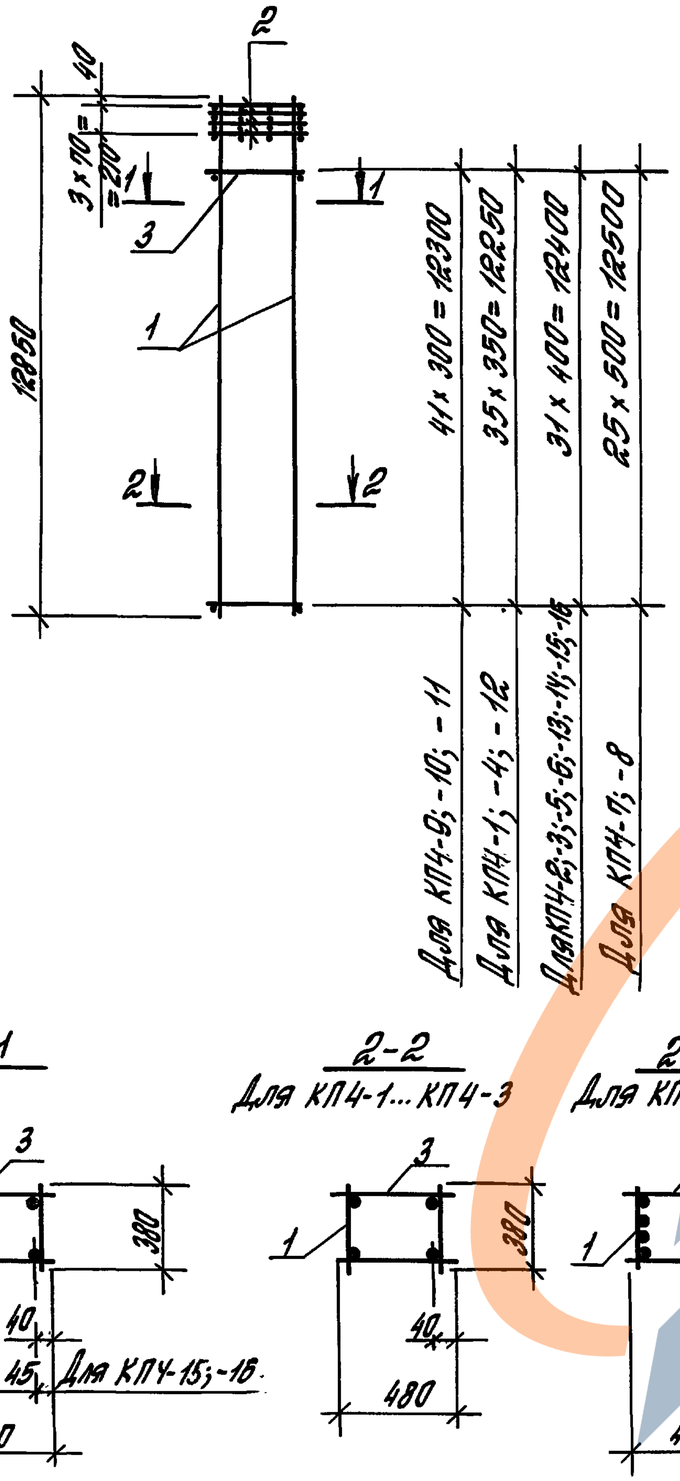

Марка каркаса	Поз.	Наименование	Кол.	Обозначение докумнта	Масса каркаса, кг
КП4-1	1	Каркас КР4-1	2	1.423.1-5/88.2-16	116,5
	2	Сетка С1	4	-26	
	3	ф5 ВрI; ℓ=480; 0,069кг	72	Без черт.	
КП4-2	1	Каркас КР4-2	2	1.423.1-5/88.2-16	139,6
	2	Сетка С1	4	-26	
	3	ф5 ВрI; ℓ=480; 0,069кг	64	Без черт.	
КП4-3	1	Каркас КР4-3	2	1.423.1-5/88.2-16	170,5
	2	Сетка С1	4	-26	
	3	ф6 AI; ℓ=480; 0,107кг	64	Без черт.	
КП4-4	1	Каркас КР4-4	2	1.423.1-5/88.2-16	171,6
	2	Сетка С1	4	-26	
	3	ф5 ВрI; ℓ=480; 0,069кг	72	Без черт.	

1. Арматура класса А-I по ГОСТ 5781-82*;
   класса Вр-I по ГОСТ 6727-80*.
2. Продолжение спецификации см. лист 2.

1-1

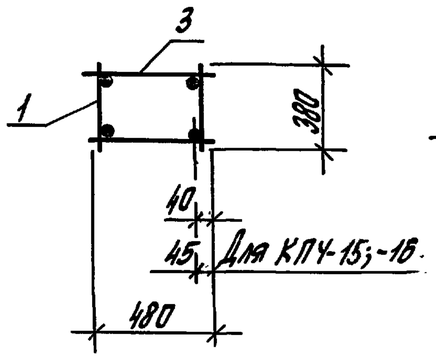

2-2
Для КП4-1... КП4-3

2-2
Для КП4-4... КП4-16

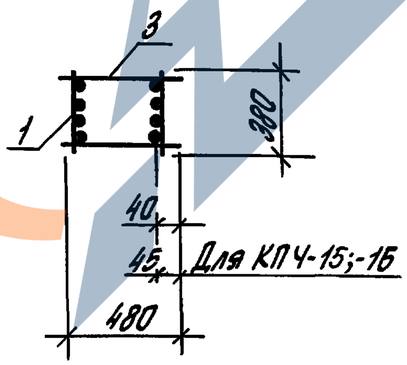

Инв.№ подл. | Подпись и дата | Взам.инв.№

Гл.инж. пр	Костанян		1.4231-5/88.2-4
Разраб.	Летыш		Каркас пространственный КП4-1 ... КП4-16
Исполн	Кайтлунд		Стадия: Р; Лист: 1; Листов: 2
Провер	Жерновенков		ЦНИИПРОМЗДАНИЙ
Н.контр	Костанян		

23577-03 13 Формат А3

Продолжение

Марка каркаса	Поз.	Наименование	Кол.	Обозначение документа	Масса каркаса, кг
КП4-11	1	Каркас КР4-11	2	1.423.1-5/88.2 –16	256.8
	2	Сетка С1	4	–26	
	3	ф6АI; ℓ=480; 0,107кг	84	без черт.	
КП4-12	1	Каркас КР4-12	2	1.423.1-5/88.2 –16	333,6
	2	Сетка С1	4	–26	
	3	ф8АI; ℓ=480; 0,19кг	72	без черт.	
КП4-13	1	Каркас КР4-13	2	1.423.1-5/88.2 –16	408,3
	2	Сетка С1	4	–26	
	3	ф8АI; ℓ=480; 0,19кг	64	без черт.	
КП4-14	1	Каркас КР4-14	2	1.423.1-5/88.2 –16	530,5
	2	Сетка С1	4	–26	
	3	ф8АI; ℓ=480; 0,19кг	64	без черт.	
КП4-15	1	Каркас КР4-15	2	1.423.1-5/88.2 –16	678,1
	2	Сетка С1	4	–26	
	3	ф10АI; ℓ=480; 0,30кг	64	без черт	
КП4-16	1	Каркас КР4-16	2	1.423.1-5/88.2 –16	829,3
	2	Сетка С1	4	–26	
	3	ф10АI; ℓ=480; 0,30кг	64	без черт.	

Продолжение

Марка каркаса	Поз.	Наименование	Кол.	Обозначение документа	Масса каркаса, кг
КП4-5	1	Каркас КР4-5	2	1.423.1-5/88.2–16	207,6
	2	Сетка С1	4	–26	
	3	ф5ВрI; ℓ=480; 0,069кг	64	без черт.	
КП4-6	1	Каркас КР4-6	2	1.423.1-5/88.2–16	252,9
	2	Сетка С1	4	–26	
	3	ф6АI; ℓ=480; 0,107кг	64	без черт.	
КП4-7	1	Каркас КР4-7	2	1.423.1-5/88.2–16	326,8
	2	Сетка С1	4	–26	
	3	ф8АI; ℓ=480; 0,19кг	52	без черт.	
КП4-8	1	Каркас КР4-8	2	1.423.1-5/88.2–16	404,2
	2	Сетка С1	4	–26	
	3	ф8АI; ℓ=480; 0,19кг	52	без черт.	
КП4-9	1	Каркас КР4-9	2	1.423.1-5/88.2–16	175,4
	2	Сетка С1	4	–26	
	3	ф5ВрI; ℓ=480; 0,069кг	84	без черт.	
КП4-10	1	Каркас КР4-10	2	1.423.1-5/88.2–16	210,1
	2	Сетка С1	4	–26	
	3	ф5ВрI; ℓ=480; 0,069	84	без черт.	

Инв.№ подл. | Подпись и дата | Взам.инв.№

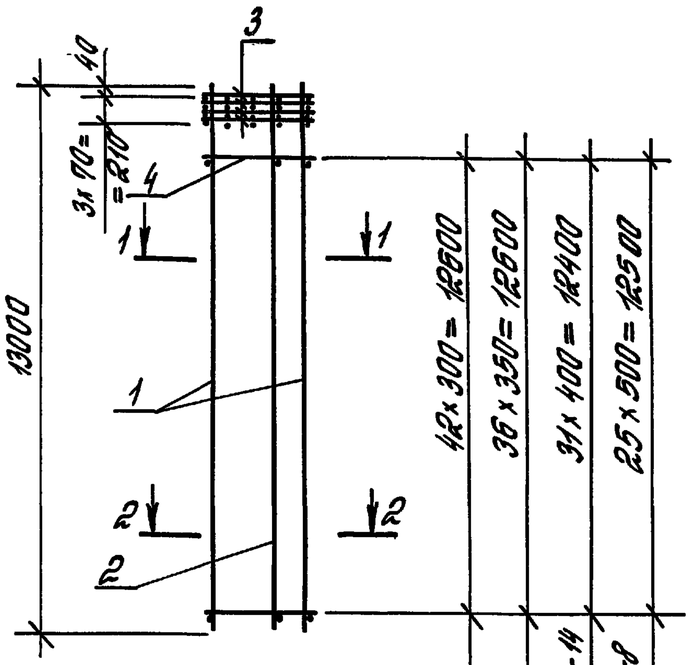

Марка каркаса	Поз.	Наименование	Кол.	Обозначение документа	Масса каркаса, кг
КП5-1	1	Каркас КР5-1	2	1.423.1-5/88.2-17	200,9
	2	Каркас КР5-15	1	-17	
	3	Сетка С3	4	-27	
	4	ф6 АI; ℓ=680; 0,15 кг	64	без черт.	
КП5-2	1	Каркас КР5-2	2	1.423.1-5/88.2-17	252,6
	2	Каркас КР5-15	1	-17	
	3	Сетка С3	4	-27	
	4	ф8 АI; ℓ=680; 0,269кг	52	без черт.	
КП5-3	1	Каркас КР5-3	2	1.423.1-5/88.2-17	285,0
	2	Каркас КР5-15	1	-17	
	3	Сетка С3	4	-27	
	4	ф6 АI; ℓ=680; 0,15 кг	64	без черт.	
КП5-4	1	Каркас КР5-4	2	1.423.1-5/88.2-17	361,2
	2	Каркас КР5-15	1	-17	
	3	Сетка С3	4	-27	
	4	ф8 АI; ℓ=680; 0,269кг	52	без черт.	

1. Арматура класса А-I по ГОСТ 5781-82*.
2. Продолжение спецификации см. лист 2.

1-1

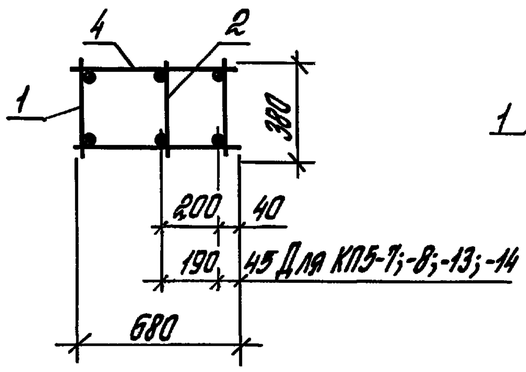

2-2
Для КП5-1; КП5-2

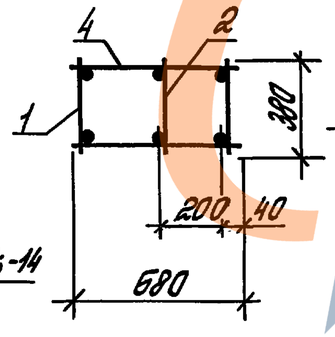

2-2
Для КП5-3... КП5-14

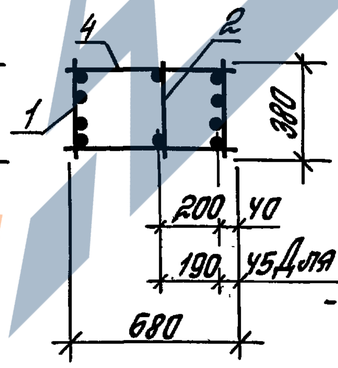

				1.423.1-5/88.2-5		
Гл.инж.пр.	Костанян			Каркас пространственный КП5-1... КП5-14	Стадия	Лист	Листов
Разраб.	Летыш				Р	1	2
Исполн.	Хайтлина				ЦНИИПРОМЗДАНИЙ		
Провер.	Жериновенкова						
Н.контр.	Костанян						

Инв.№ подл. | Подпись и дата | Взам.инв.№

Продолжение

Марка каркаса	Поз.	Наименование	Кол.	Обозначение документа	Масса каркаса, кг
КП5-5	1	Каркас КР5-5	2	1.423.1-5/88.2-17	439,8
	2	Каркас КР5-15	1	-17	
	3	Сетка С3	4	-27	
	4	ф8АI; ℓ=680; 0,269кг	52	без черт.	
КП5-6	1	Каркас КР5-6	2	1.423.1-5/88.2-17	558,5
	2	Каркас КР5-15	1	-17	
	3	Сетка С3	4	-27	
	1	ф8АI; ℓ=680; 0,269кг	52	без черт.	
КП5-7	1	Каркас КР5-7	2	1.423.1-5/88.2-17	713,4
	2	Каркас КР5-15	1	-17	
	3	Сетка С3	4	-27	
	4	ф10АI; ℓ=680; 0,42кг	52	без черт.	
КП5-8	1	Каркас КР5-8	2	1.423.1-5/88.2-17	866,4
	2	Каркас КР5-15	1	-17	
	3	Сетка С3	4	-27	
	4	ф10АI; ℓ=680; 0,42кг	52	без черт.	
КП5-9	1	Каркас КР5-9	2	1.423.1-5/88.2-17	290,2
	2	Каркас КР5-15	1	-17	
	3	Сетка С3	4	-27	
	4	ф6АI; ℓ=680; 0,15кг	86	без черт.	

Продолжение

Марка каркаса	Поз.	Наименование	Кол.	Обозначение документа	Масса каркаса, кг
КП5-10	1	Каркас КР5-10	2	1.423.1-5/88.2-17	370,4
	2	Каркас КР5-15	1	-17	
	3	Сетка С3	4	-27	
	4	ф8АI; ℓ=680; 0,269кг	74	без черт.	
КП5-11	1	Каркас КР5-11	2	1.423.1-5/88.2-17	444,8
	2	Каркас КР5-15	1	-17	
	3	Сетка С3	4	-27	
	4	ф8АI; ℓ=680; 0,269кг	64	без черт.	
КП5-12	1	Каркас КР5-12	2	1.423.1-5/88.2-17	563,5
	2	Каркас КР5-15	1	-17	
	3	Сетка С3	4	-27	
	4	ф8АI; ℓ=680; 0,269кг	64	без черт.	
КП5-13	1	Каркас КР5-13	2	1.423.1-5/88.2-17	721,3
	2	Каркас КР5-15	1	-17	
	3	Сетка С3	4	-27	
	4	ф10АI; ℓ=680; 0,42кг	64	без черт.	
КП5-14	1	Каркас КР5-14	2	1.423.1-5/88.2-17	874,3
	2	Каркас КР5-15	1	-17	
	3	Сетка С3	4	-27	
	4	ф10АI; ℓ=680; 0,42кг	64	без черт.	

Инв. № подл. | Подпись и дата | Взам. инв. №

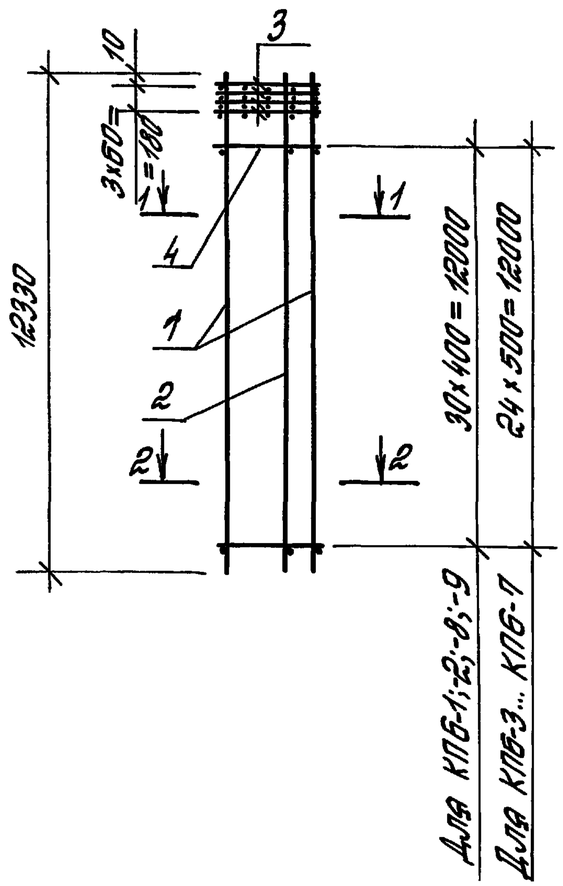

Марка каркаса	Поз.	Наименование	Кол.	Обозначение докумета	Масса каркаса, кг
КПБ-1	1	Каркас КРБ-1	2	1.423.1-5/88.2-18	193,3
	2	Каркас КРБ-10	1	-18	
	3	Сетка С5	4	-28	
	4	ф6АI; ℓ=680; 0,15кг	62	без чертежа	
КПБ-2	1	Каркас КРБ-2	2	1.423.1-5/82.2-18	269,1
	2	Каркас КРБ-10	1	-18	
	3	Сетка С5	4	-28	
	4	ф6АI; ℓ=680; 0,15кг	62	без чертежа	
КПБ-3	1	Каркас КРБ-3	2	1.423.1-5/88.2-18	340,1
	2	Каркас КРБ-10	1	-18	
	3	Сетка С5	4	-28	
	4	ф8АI; ℓ=680; 0,269кг	50	без чертежа	

1. Арматура класса А-I по ГОСТ 5781-82*.
2. Продолжение спецификации ст. лист 2.

1-1

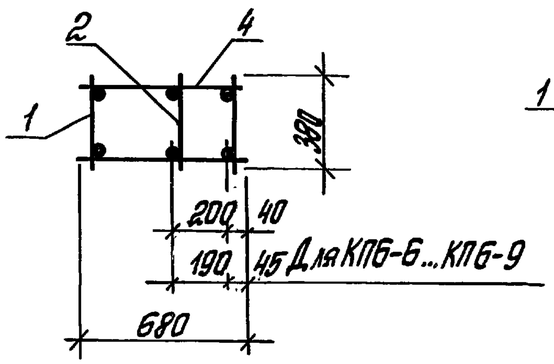

2-2
Для КПБ-1

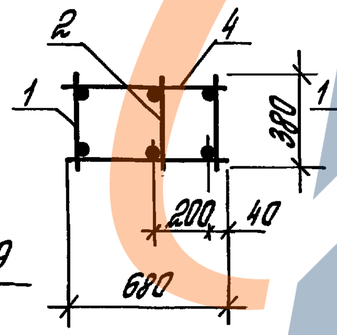

2-2
Для КПБ-2... КПБ-9

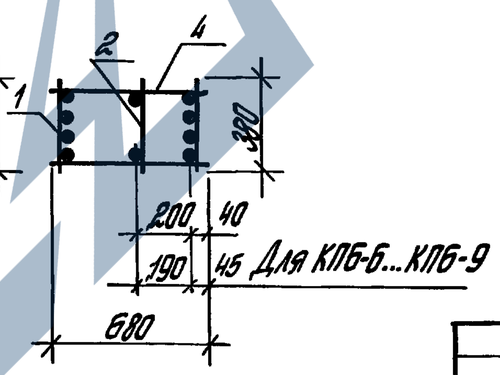

				1.423.1-5/88.2-6		
Гл.инж.пр.	Костанян			Каркас пространственный КПБ-1... КПБ-9	Стадия	Лист	Листов
Разработ.	Летыш				Р	1	2
Исполн.	Хайтлина				ЦНИИпромзданий		
Провер.	Жерновенков						
Н.контр.	Костанян						

Инв. № подл. | Подпись и дата | Взам. инв. №

Продолжение

Марка каркаса	Поз.	Наименование	Кол.	Обозначение докумнта	Масса каркаса, кг
КП6-4	1	Каркас КР6-4	2	1.423.1-5/88.2–18	413,4
	2	Каркас КР6-10	1	–18	
	3	Сетка С5	4	–28	
	4	ф8АI; ℓ=680; 0,269кг	50	Без черт	
КП6-5	1	Каркас КР6-5	2	1.423.1-5/88.2– 18	523,9
	2	Каркас КР6-10	1	– 18	
	3	Сетка С5	4	– 28	
	4	ф8АI; ℓ=680; 0,42кг	50	Без черт	
КП6-6	1	Каркас КР6-6	2	1.423.1-5/88.2–18	669,2
	2	Каркас КР6-10	1	–18	
	3	Сетка С5	4	–28	
	4	ф10АI; ℓ=680; 0,42 кг	50	Без черт.	

Продолжение

Марка каркаса	Поз.	Наименование	Кол.	Обозначение докумнта	Масса каркаса, кг
КП6-7	1	Каркас КР6-7	2	1.423.1-5/88.2– 18	812,0
	2	Каркас КР6-10	1	–18	
	3	Сетка С5	4	–28	
	4	ф10АI; ℓ=680; 0,42кг	50	Без черт	
КП6-8	1	Каркас КР6-8	2	1.423.1-5/88.2–18	677,0
	2	Каркас КР6-10	1	–18	
	3	Сетка С5	4	–28	
	4	ф10АI; ℓ=680; 0,42кг	62	Без черт	
КП6-9	1	Каркас КР6-9	2	1.423.1-5/88.2–18	819,8
	2	Каркас КР6-10	1	–18	
	3	Сетка С5	4	– 28	
	4	ф10АI; ℓ=680; 0,42кг	62	Без черт	

Инв.№подл. | Подпись и дата | Взам.инв.№

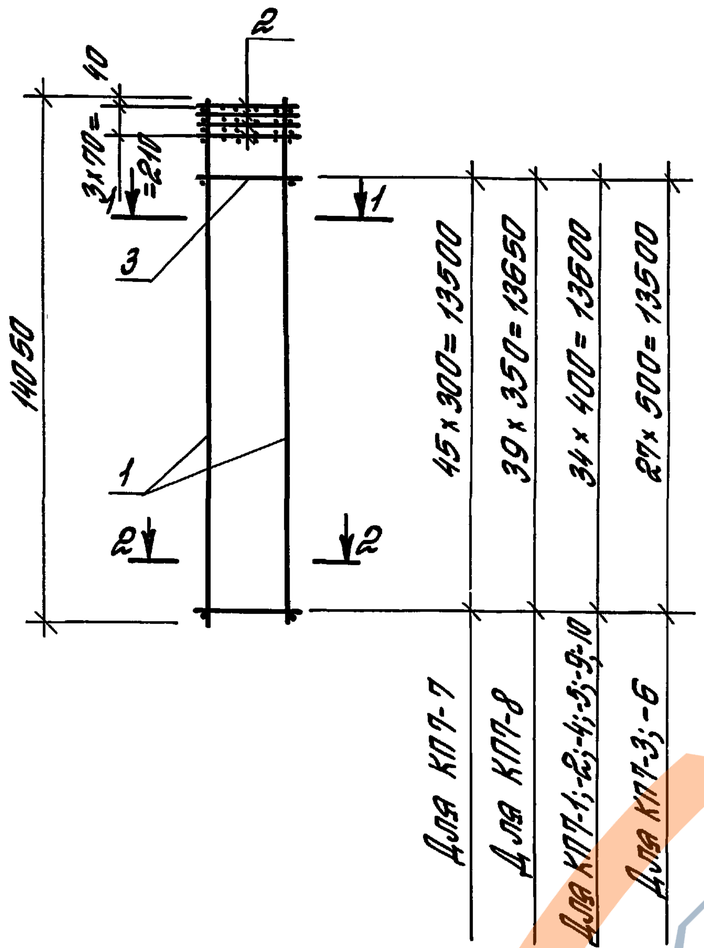

Марка каркаса	Поз.	Наименование	Кол.	Обозначение документа	Масса каркаса, кг
КПТ-1	1	Каркас КРТ-1	2	1.423.1-5/88.2-19	154,1
	2	Сетка С2	4	-26	
	3	ф 5 ВрI; ℓ=580; 0,084 кг	10	без черт.	
КПТ-2	1	Каркас КРТ-2	2	1.123.1-5/88.2-19	188,4
	2	Сетка С2	4	-26	
	3	ф 6 АI; ℓ=580; 0,129 кг	10	без черт	

1. Арматура класса А-I по ГОСТ 5781-82*;
   класса Вр-I по ГОСТ 6727-80*.
2. Продолжение спецификации см. лист 2.

1-1

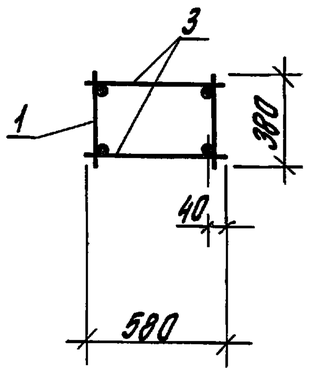

2-2
Для КПТ-1... КПТ-3

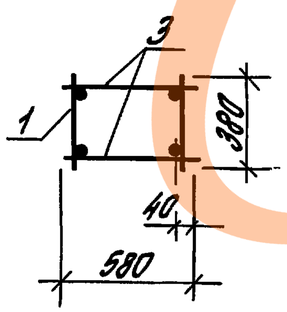

3-3
Для КПТ-4... КПТ-10

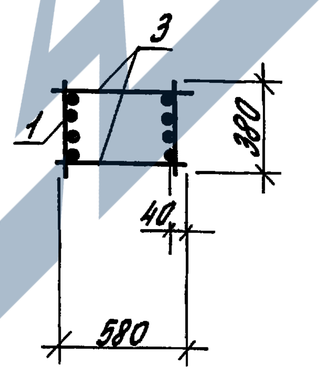

Гл.инж. пр.	Костанян		1.423.1-5/88.2-7
Разраб.	Летыш		Каркас пространственный КПТ-1... КПТ-10
Испол.	Хайтлина		Стадия: Р; Лист: 1; Листов: 2
Провер.	Жерновенко		ЦНИИПРОМЗДАНИЙ
Н.контр.	Костанян		

23577-03 19

Формат А3

Инв. № подл. | Подпись и дата | Взам. инв. №

Продолжение

Марка каркаса	Поз.	Наименование	Кол.	Обозначение документа	Масса каркаса, кг
КП7-3	1	Каркас КР7-3	2	1.423.1-5/88.2-19	243,4
	2	Сетка С2	4	-26	
	3	ф8АI; ℓ=580; 0,229кг	56	без черт.	
КП7-4	1	Каркас КР7-4	2	1.423.1-5/88.2-19	228,1
	2	Сетка С2	4	-26	
	3	ф5ВрI; ℓ=580; 0,084	70	без черт.	
КП7-5	1	Каркас КР7-5	2	1.423.1-5/88.2-19	277,9
	2	Сетка С2	4	-26	
	3	ф6АI; ℓ=580; 0,129кг	70	без черт.	
КП7-6	1	Каркас КР7-6	2	1.423.1-5/88.2-19	358,9
	2	Сетка С2	4	-26	
	3	ф8АI; ℓ=580; 0,229кг	56	без черт	

Продолжение

Марка каркаса	Поз.	Наименование	Кол.	Обозначение документа	Масса каркаса, кг
КП7-7	1	Каркас КР7-7	2	1.423.1-5/88.2-19	282,6
	2	Сетка С2	4	-26	
	3	ф6АI; ℓ=580; 0,129кг	92	без черт.	
КП7-8	1	Каркас КР7-8	2	1.423.1-5/88.2-19	368,0
	2	Сетка С2	4	-26	
	3	ф8АI; ℓ=580; 0,229кг	80	без черт.	
КП7-9	1	Каркас КР7-9	2	1.423.1-5/88.2-19	448,7
	2	Сетка С2	4	-26	
	3	ф8АI; ℓ=580; 0,229кг	70	без черт.	
КП7-10	1	Каркас КР7-10	2	1.423.1-5/88.2-19	581,5
	2	Сетка С2	4	-26	
	3	ф8АI; ℓ=580; 0,229кг	70	без черт.	

Инв.№ подл. | Подпись и дата | Взам.инв.№

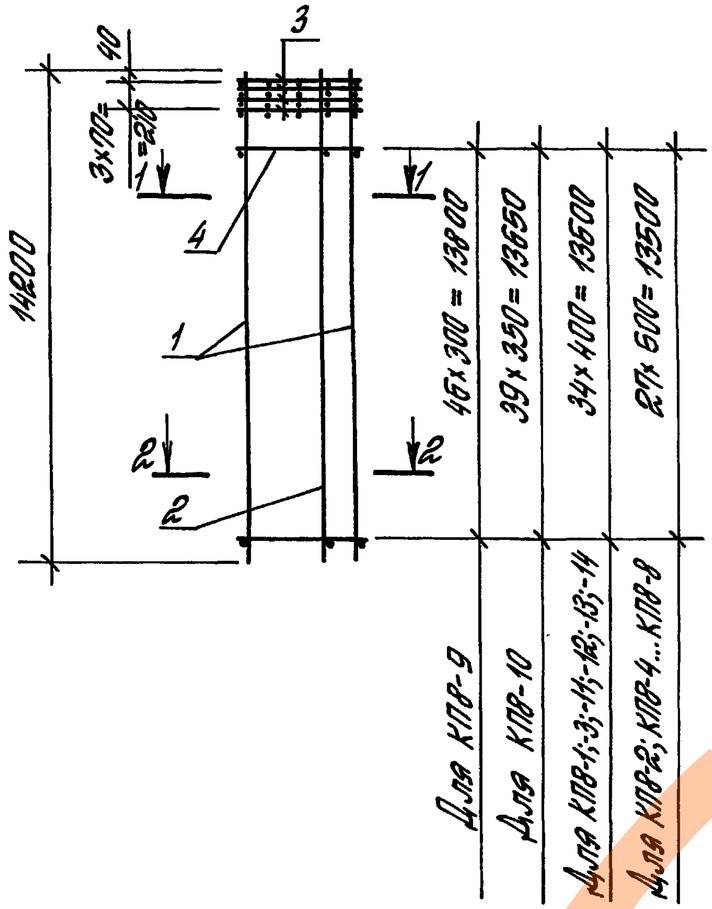

Марка каркаса	Поз.	Наименование	Кол.	Обозначение документа	Масса каркаса, кг
КП8-1	1	Каркас КР8-1	2	1.423.1-5/88.2-20	220,9
	2	Каркас КР8-15	1	-20	
	3	Сетка С4	4	-27	
	4	ф6АI; ℓ=780; 0,173кг	70	Без черт	
КП8-2	1	Каркас КР8-2	2	1.423.1-5/88.2-20	278,7
	2	Каркас КР8-15	1	-20	
	3	Сетка С4	4	-27	
	4	ф8АI; ℓ=780; 0,308кг	56	Без черт.	
КП8-3	1	Каркас КР8-3	2	1.423.1-5/88.2-20	312,2
	2	Каркас КР8-15	1	-20	
	3	Сетка С4	4	-27	
	4	ф6АI; ℓ=780; 0,173кг	70	Без черт.	
КП8-4	1	Каркас КР8-4	2	1.423.1-5/88.2-20	396,4
	2	Каркас КР8-15	1	-20	
	3	Сетка С4	4	-27	
	4	ф8АI; ℓ=780; 0,308кг	56	Без черт.	

1-1

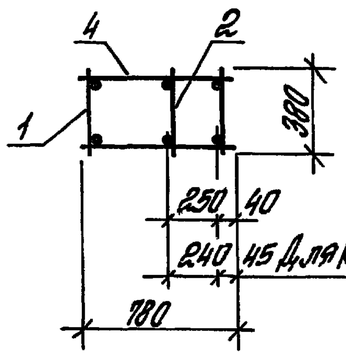

Для КП8-1; КП8-2

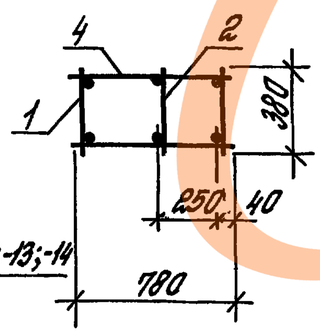

2-2

Для КП8-3... КП8-14

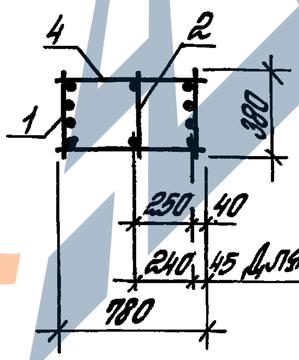

Для КП8-4; КП8-5; КП8-7; КП8-8; КП8-13; КП8-14

1. Арматура класса А-I по ГОСТ 5781-82*.
2. Продолжение спецификации см. лист 2.

Гл.инж. пр.	Костанян		1.423.1-5/88.2-8		
Разраб.	Летыш		Каркас пространственный КП8-1 ... КП8-14	Стадия	Лист	Листов
Исполн.	Хайтлина			Р	1	2
Провер.	Жерновенков			ЦНИИПРОМЗДАНИЙ		
Н.контр.	Костанян					

Инв.№ подл. | Подпись и дата | Взам.инв.№

Продолжение

Марка каркаса	Поз.	Наименование	Кол.	Обозначение документа	Масса каркаса, кг
КП8-5	1	Каркас КР8-5	2	1.423.1-5/88.2-20	482,2
	2	Каркас КР8-15	1	-20	
	3	Сетка С4	4	-27	
	4	ф8АI; ℓ=780; 0,308 кг	56	без черт.	
КП8-6	1	Каркас КР8-6	2	1.423.1-5/88.2-20	611,5
	2	Каркас КР8-15	1	-20	
	3	Сетка С4	4	-27	
	4	ф8АI; ℓ=780; 0,308 кг	56	без черт.	
КП8-7	1	Каркас КР8-7	2	1.423.1-5/88.2-20	781.1
	2	Каркас КР8-15	1	-20	
	3	Сетка С4	4	-27	
	4	ф10АI; ℓ=780; 0,48 кг	56	без черт.	
КП8-8	1	Каркас КР8-8	2	1.423.1-5/88.2-20	947,7
	2	Каркас КР8-15	1	-20	
	3	Сетка С4	4	-27	
	4	ф10АI; ℓ=780; 0,48 кг	56	без черт.	
КП8-9	1	Каркас КР8-9	2	1.423.1-5/88.2-20	318,4
	2	Каркас КР8-15	1	-20	
	3	Сетка С4	4	-27	
	4	ф6АI; ℓ=780; 0,173 кг	94	без черт.	

Продолжение

Марка каркаса	Поз.	Наименование	Кол.	Обозначение документа	Масса каркаса, кг
КП8-10	1	Каркас КР8-10	2	1.423.1-5/88.2-20	406,4
	2	Каркас КР8-15	1	-20	
	3	Сетка С4	4	-27	
	4	ф8АI; ℓ=780; 0,308 кг	80	без черт.	
КП8-11	1	Каркас КР8-11	2	1.423.1-5/88.2-20	487,7
	2	Каркас КР8-15	1	-20	
	3	Сетка С4	4	-27	
	4	ф8АI; ℓ=780; 0,308 кг	70	без черт.	
КП8-12	1	Каркас КР8-12	2	1.423.1-5/88.2-20	617,0
	2	Каркас КР8-15	1	-20	
	3	Сетка С4	4	-27	
	4	ф8АI; ℓ=780; 0,308 кг	70	без черт.	
КП8-13	1	Каркас КР8-13	2	1.423.1-5/88.2-20	789,7
	2	Каркас КР8-15	1	-20	
	3	Сетка С4	1	-27	
	4	ф10АI; ℓ=780; 0,48 кг	70	без черт.	
КП8-14	1	Каркас КР8-14	2	1.423.1-5/88.2-20	956,3
	2	Каркас КР8-15	1	-20	
	3	Сетка С4	4	-27	
	4	ф10АI; ℓ=780; 0,48 кг	70	без черт.	

Инв.№ подл. | Подпись и дата | Взам.инв.№

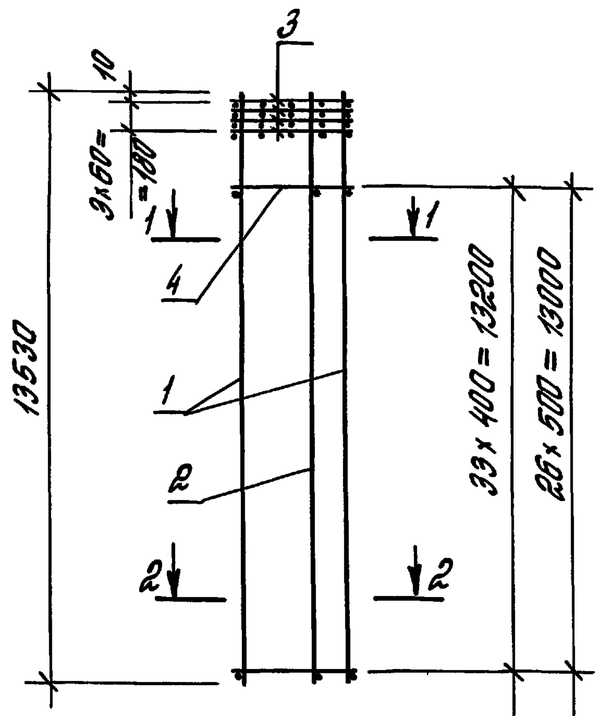

1-1

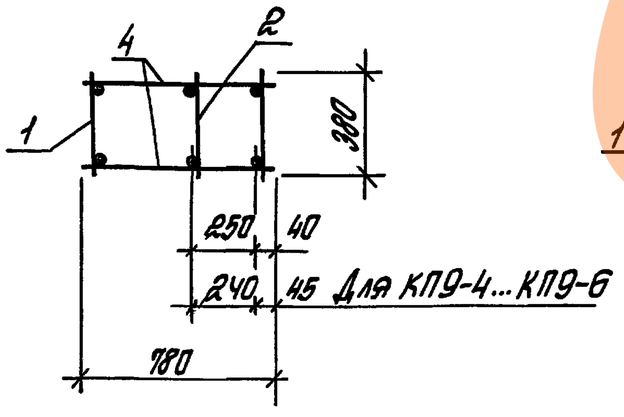

2-2

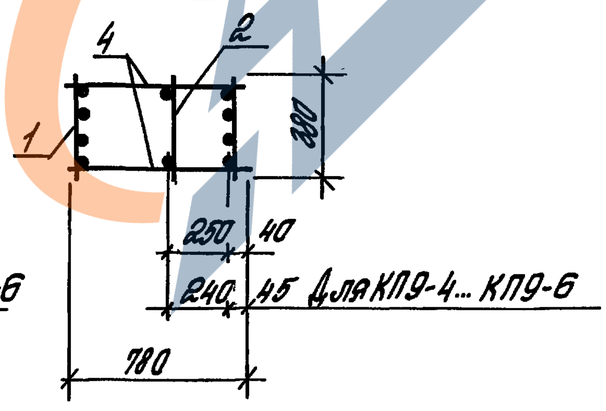

Марка каркаса	Поз.	Наименование	Кол.	Обозначение документа	Масса каркаса, кг
КПЭ-1	1	Каркас КРЭ-1	2	1.423.1-5/88.2-21	374,0
	2	Каркас КРЭ-7	1	-21	
	3	Сетка С6	4	-28	
	4	ф8АI; ℓ=780; 0,308 кг	54	без черт.	
КПЭ-2	1	Каркас КРЭ-2	2	1.423.1-5/88.2-21	454,1
	2	Каркас КРЭ-7	1	-21	
	3	Сетка С6	4	-28	
	4	ф8АI; ℓ=780; 0,308 кг	54	без черт.	
КПЭ-3	1	Каркас КРЭ-3	2	1.423.1-6/88.2-21	575,0
	2	Каркас КРЭ-7	1	-21	
	3	Сетка С6	4	-28	
	4	ф8АI; ℓ=780; 0,308 кг	54	без черт.	
КПЭ-4	1	Каркас КРЭ-4	2	1.423.1-5/88.2-21	734,1
	2	Каркас КРЭ-7	1	-21	
	3	Сетка С6	4	-28	
	4	ф10АI; ℓ=780; 0,48 кг	54	без черт.	
КПЭ-5	1	Каркас КРЭ-5	2	1.423.1-5/88.2-21	744,2
	2	Каркас КРЭ-7	1	-21	
	3	Сетка С6	4	-28	
	4	ф10АI; ℓ=780; 0,48 кг	68	без черт.	
КПЭ-6	1	Каркас КРЭ-6	2	1.423.1-5/88.2-21	902,1
	2	Каркас КРЭ-7	1	-21	
	3	Сетка С6	4	-28	
	4	ф10АI; ℓ=780; 0,48 кг	68	без черт.	

Арматура класса АI – по ГОСТ 5781-82*.

Гл.инж.пр.	Костанян		1.423.1-5/88.2-9
Разраб.	Летыш		Каркас пространственный КПЭ-1... КПЭ-6
Исполн.	Хайтлина		Стадия: Р; Лист: ; Листов: 1
Провер.	Жерновенко		ЦНИИПРОМЗДАНИЙ
Провер.	Костанян		

Инв.№ подл. | Подпись и дата | Взам.инв.№

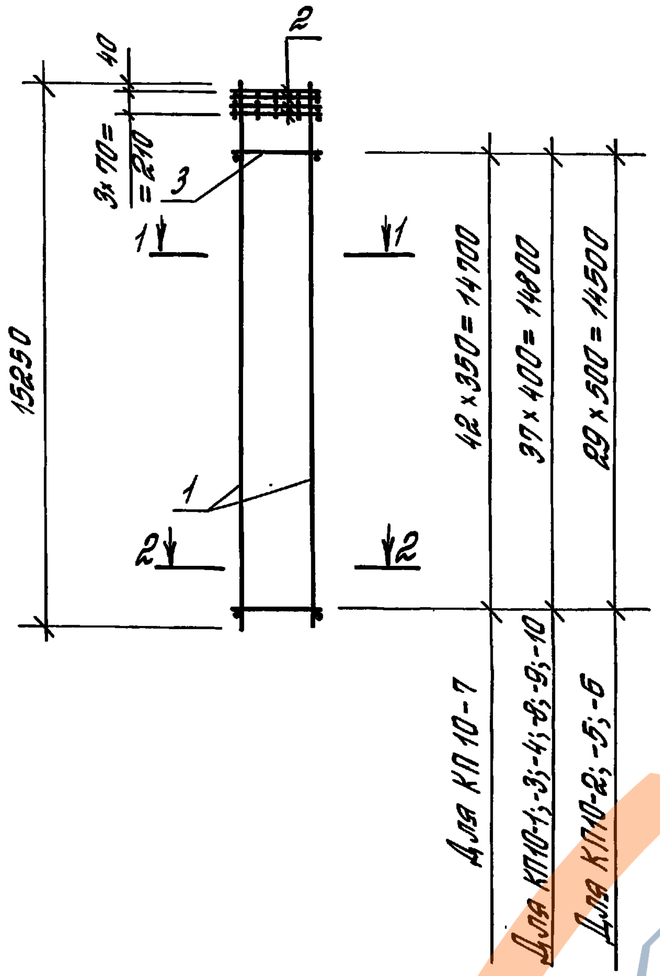

Марка каркаса	Поз.	Наименование	Кол.	Обозначение докумнта	Масса каркаса, кг
КП 10-1	1	Каркас КР10-1	2	1.423.1-5/88.2-22	204,0
	2	Сетка С2	4	-26	
	3	ф6АI; ℓ=580; 0,129кг	16	без черт.	
КП10-2	1	Каркас КР10-2	2	1.423.1-5/88.2-22	264,1
	2	Сетка С2	4	-26	
	3	ф8АI; ℓ=580; 0,229кг	60	без черт	

1. Арматура класса А-I по ГОСТ 5781-82*;
   класса Вр-I по ГОСТ 6727-80*.
2. Продолжение спецификации см. лист 2.

1-1

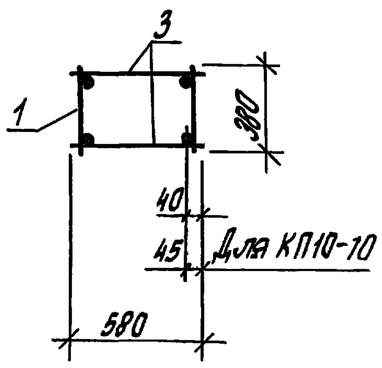

2-2
Для КП10-1; КП10-2

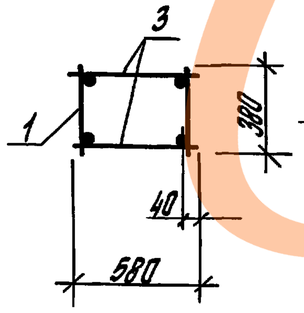

2-2
Для КП10-3... КП10-10

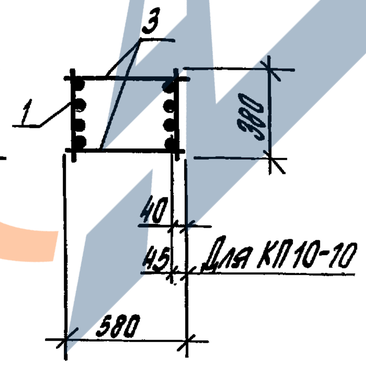

Гл.инж.пр.	Костанян			1.423.1-5/88.2-10		
Разраб.	Летыш			Каркас пространственный КП 10-1... КП 10-10	Стадия: Р	Лист: 1	Листов: 2
Исполн.	Хайтлина				ЦНИИПРОМЗДАНИЙ	
Провер.	Черновенко					
Н.контр.	Костанян					

Инв.№ подл. | Подпись и дата | Взам.инв.№

Продолжение

Марка каркаса	Поз.	Наименование	Кол.	Обозначение документа	Масса каркаса, кг
КП10-3	1	Каркас КР10-3	2	1.423.1-5/88.2-22	296,6
	2	Сетка С2	4	-26	
	3	ф5ВрI; ℓ=580; 0,084кг	76	Без черт.	
КП10-4	1	Каркас КР10-4	2	1.423.1-5/88.2-22	300,7
	2	Сетка С2	4	-26	
	3	ф6АI; ℓ=580; 0,129кг	76	Без черт.	
КП10-5	1	Каркас КР10-5	2	1.423.1-5/88.2-22	388,9
	2	Сетка С2	4	-26	
	3	ф8АI; ℓ=580; 0,229кг	60	Без черт.	
КП10-6	1	Каркас КР10-6	2	1.423.1-5/88.2-22	480,4
	2	Сетка С2	4	-26	
	3	ф8АI; ℓ=580; 0,229кг	60	Без черт.	

Продолжение

Марка каркаса	Поз.	Наименование	Кол.	Обозначение документа	Масса каркаса, кг
КП10-7	1	Каркас КР10-7	2	1.423.1-5/88.2-22	398,0
	2	Сетка С2	4	-26	
	3	ф8АI; ℓ=580; 0,229кг	86	Без черт	
КП10-8	1	Каркас КР10-8	2	1.423.1-5/88.2-22	485,7
	2	Сетка С2	4	-26	
	3	ф8АI; ℓ=580; 0,229кг	76	Без черт.	
КП10-9	1	Каркас КР10-9	2	1.423.1-5/88.2-22	629,2
	2	Сетка С2	4	-26	
	3	ф8АI; ℓ=580; 0,229кг	76	Без черт.	
КП10-10	1	Каркас КР10-10	2	1.423.1-5/88.2-22	805,2
	2	Сетка С2	4	-26	
	3	ф10АI; ℓ=580; 0,36кг	76	Без черт.	

Инв.№ подл. | Подпись и дата | Взам.инв.№

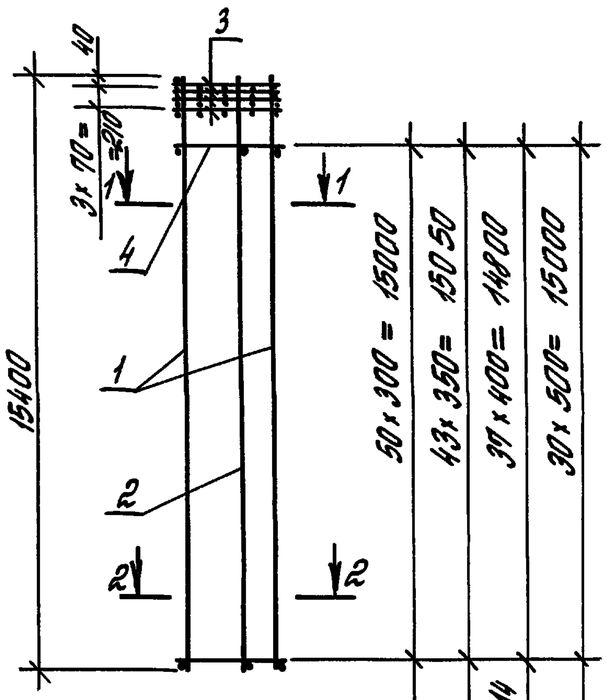

Марка каркаса	Поз.	Наименование	Кол.	Обозначение докутента	Масса каркаса, кг
КП11-1	1	Каркас КР11-1	2	1.423.1-5/88.2-23	238,9
	2	Каркас КР11-15	1	-23	
	3	Сетка С4	4	-27	
	4	ф6АI; ℓ=780; 0,173 кг	76	без черт.	
КП11-2	1	Каркас КР11-2	2	1.423.1-5/88.2-23	301,2
	2	Каркас КР11-15	1	-23	
	3	Сетка С4	4	-27	
	4	ф8АI; ℓ=780; 0,308 кг	62	без черт	
КП11-3	1	Каркас КР11-3	2	1.423.1-5/88.2-23	337,3
	2	Каркас КР11-16	1	-23	
	3	Сетка С4	4	-27	
	4	ф6АI; ℓ=780; 0,173 кг	76	без черт.	
КП11-4	1	Каркас КР11-4	2	1.423.1-5/88.2-23	428,2
	2	Каркас КР11-15	1	-23	
	3	Сетка С4	4	-27	
	4	ф8АI; ℓ=780; 0,308 кг	62	без черт.	

1-1

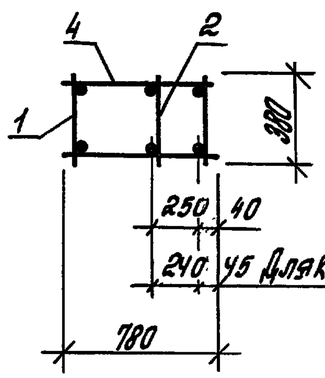

2-2
Для КП11-1; КП11-2

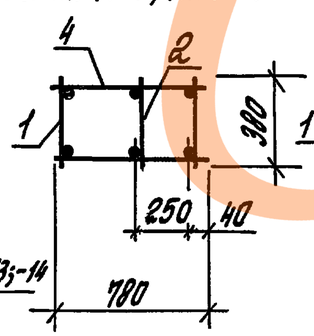

2-2
Для КП11-3 ... КП11-14

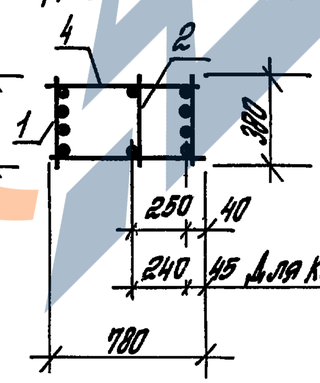

1. Арматура класса А-I по ГОСТ 5781-82*.
2. Продолжение спецификации см. лист 2.

Гл.инж.пр.	Костанян		
Разраб.	Летыш		
Исполн.	Хайтлина		
Проверил	Жерновенков		
Н.контр.	Костанян		

1.423.1-5/88.2-11

Каркас пространственный КП11-1 ... КП11-14

Стадия	Лист	Листов
Р	1	2

ЦНИИПРОМЗДАНИЙ

Инв.№ подл. | Подпись и дата | Взам.инв.№

Продолжение

Марка каркаса	Поз.	Наименование	Кол.	Обозначение документа	Марка каркаса, кг
КП11-5	1	Каркас КР11-5	2	1.423.1-5/88.2 –23	521,0
	2	Каркас КР11-15	1	–23	
	3	Сетка С4	4	–27	
	4	ф8АI; ℓ=780; 0,308 кг	62	Без черт.	
КП11-6	1	Каркас КР11-6	2	1.423.1-5/88.2 – 23	661,0
	2	Каркас КР11-15	1	– 23	
	3	Сетка С4	4	– 27	
	4	ф8АI; ℓ=780; 0,308 кг	62	Без черт.	
КП11-7	1	Каркас КР11-7	2	1.423.1-5/88.2 – 23	844,0
	2	Каркас КР11-15	1	– 23	
	3	Сетка С4	4	– 27	
	4	ф10АI; ℓ=780; 0,48 кг	62	Без черт.	
КП11-8	1	Каркас КР11-8	2	1.423.1-5/88.2– 23	1024,4
	2	Каркас КР11-15	1	– 23	
	3	Сетка С4	4	– 27	
	4	ф10АI; ℓ=780; 0,48 кг	62	Без черт.	
КП11-9	1	Каркас КР11-9	2	1.423.1-5/88.2 – 23	344,0
	2	Каркас КР11-15	1	– 23	
	3	Сетка С4	4	– 27	
	4	ф6АI; ℓ=780; 0,173 кг	102	Без черт.	

Продолжение

Марка каркаса	Поз.	Наименование	Кол.	Обозначение документа	Масса каркаса, кг
КП11-10	1	Каркас КР11-10	2	1.423.1-5/88.2–23	440,1
	2	Каркас КР11-15	1	–23	
	3	Сетка С4	4	–27	
	4	ф8АI; ℓ=780; 0,308 кг	88	Без черт.	
КП11-11	1	Каркас КР11-11	2	1.423.1-5/88.2–23	527,4
	2	Каркас КР11-15	1	–23	
	3	Сетка С4	4	– 27	
	4	ф8АI; ℓ=780; 0,308 кг	96	Без черт.	
КП11-12	1	Каркас КР11-12	2	1.423.1-5/88.2–23	667,4
	2	Каркас КР11-15	1	– 23	
	3	Сетка С4	4	– 27	
	4	ф8АI; ℓ=780; 0,308 кг	96	Без черт.	
КП11-13	1	Каркас КР11-13	2	1.423.1-5/88.2–23	854,0
	2	Каркас КР11-15	1	–23	
	3	Сетка С4	4	–27	
	4	ф10АI; ℓ=780; 0,48 кг	96	Без черт.	
КП11-14	1	Каркас КР11-14	2	1.423.1-5/88.2–23	1034,4
	2	Каркас КР11-15	1	–23	
	3	Сетка С4	4	–27	
	4	ф10АI; ℓ=780; 0,48 кг	96	Без черт.	

Инв.№ подл. | Подпись и дата | Взам.инв.№

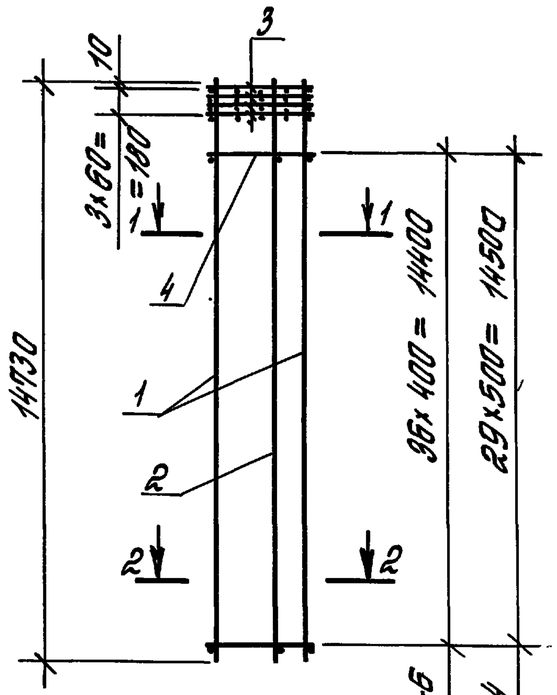

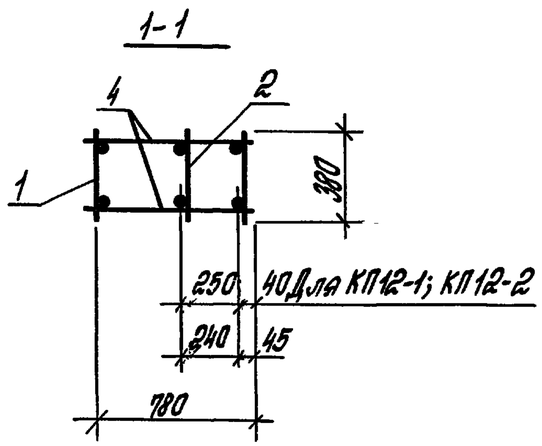

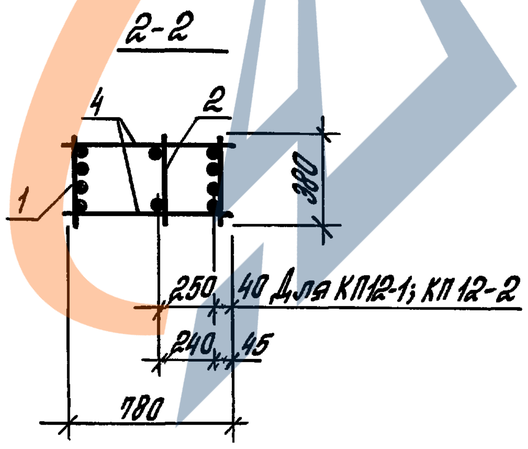

Марка каркаса	Поз.	Наименование	Кол.	Обозначение докумтента	Масса каркаса; кг
КП12-1	1	Каркаса КР12-1	2	1.423.1-5/88.2- 24	494,8
	2	Каркас КР12-7	1	- 24	
	3	Сетка С6	4	- 28	
	4	ф8АI; ℓ=780; 0,308 кг	60	без черт.	
КП12-2	1	Каркас КР12-2	2	1.423.1-5/88.2- 24	626,7
	2	Каркас КР12-7	1	- 24	
	3	Сетка С6	4	- 28	
	4	ф8АI; ℓ= 780; 0,308 кг	60	без черт.	
КП12-3	1	Каркас КР12-3	2	1.423.1-5/88.2- 24	799,7
	2	Каркас КР12-7	1	-24	
	3	Сетка С6	4	-28	
	4	ф10АI; ℓ=780; 0,48 кг	60	без черт.	
КП12-4	1	Каркас КР12-4	2	1.423.1-5/88.2- 24	969,4
	2	Каркас КР12-7	1	- 24	
	3	Сетка С6	4	- 28	
	4	ф10АI; ℓ=780; 0,48 кг	60	без черт.	
КП12-5	1	Каркас КР12-5	2	1.423.1-5/88.2- 24	809,7
	2	Каркас КР12-7	1	- 24	
	3	Сетка С6	4	- 28	
	4	ф10АI; ℓ=780; 0,48 кг	74	без черт.	
КП12-6	1	Каркас КР12-6	2	1.423.1-5/88.2 - 24	983,9
	2	Каркас КР12-7	1	- 24	
	3	Сетка С6	4	- 28	
	4	ф10АI; ℓ=780; 0,48 кг	74	без черт.	

Арматура класса А-I по ГОСТ 5781-82*.

Инв.№ подл. | Подпись и дата | Взам.инв.№

			1.423.1-5/88.2-12
Гл.инж. пр.	Костанян		Каркас пространственный КП12-1 ... КП12-6
Разраб.	Летый		Стадия: Р; Лист; Листов: 1
Исполн.	Хайтлина		ЦНИИПРОМЗДАНИЙ
Провер.	Жерновенков		
Н.контр.	Костанян		

КР1-1 ... КР1-3
КР1-7, КР1-8

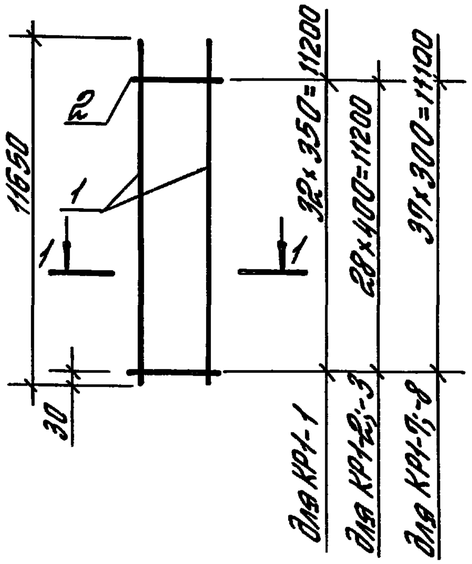

КР1-4... КР1-6
КР1-9... КР1-14

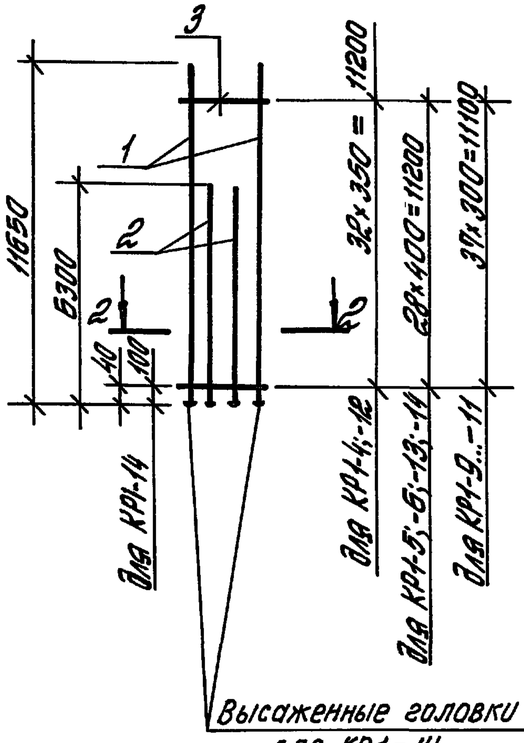

Высаженные головки
для КР1-14

Марка каркаса	Поз.	Наименование	Кол.	Масса ед., кг	Масса каркаса, кг
КР1-1	1	ф18 AIII, ℓ=11650	2	23,28	48,4
	2	ф5 BpI, ℓ= 380	33	0,055	
КР1-2	1	ф20 AIII, ℓ=11650	2	28,73	59,1
	2	ф5 BpI, ℓ= 380	29	0,055	
КР1-3	1	ф22 AIII, ℓ=11650	2	34,76	72,0
	2	ф6 AI, ℓ= 380	29	0,084	
КР1-4	1	ф18 AIII, ℓ=11650	2	23,28	73,6
	2	ф18 AIII, ℓ=6300	2	12,59	
	3	ф5 BpI, ℓ= 380	33	0,055	
КР1-5	1	ф20 AIII, ℓ=11650	2	28,73	90,1
	2	ф20 AIII, ℓ=6300	2	15,54	
	3	ф5 BpI, ℓ= 380	29	0,055	
КР1-6	1	ф22 AIII, ℓ=11650	2	34,76	109,6
	2	ф22 AIII, ℓ=6300	2	18,80	
	3	ф6 AI, ℓ= 380	29	0,084	
КР1-7	1	ф20 AIII, ℓ=11650	2	28,73	59,6
	2	ф5 BpI, ℓ= 380	38	0,055	
КР1-8	1	ф22 AIII, ℓ=11650	2	34,76	72,7
	2	ф6 AI, ℓ= 380	38	0,084	

Марка каркаса	Поз.	Наименование	Кол.	Масса ед., кг	Масса каркаса, кг
КР1-9	1	ф18 AIII, ℓ=11650	2	23,28	74,3
	2	ф18 AIII, ℓ=6300	2	12,59	
	3	ф5 BpI, ℓ=380	38	0,055	
КР1-10	1	ф20 AIII, ℓ=11650	2	28,73	90,6
	2	ф20 AIII, ℓ=6300	2	15,54	
	3	ф5 BpI, ℓ= 380	38	0,055	
КР1-11	1	ф22 AIII, ℓ=11650	2	34,76	110,3
	2	ф22 AIII, ℓ=6300	2	18,8	
	3	ф6 AI, ℓ= 380	38	0,084	
КР1-12	1	ф25 AIII, ℓ=11650	2	44,85	143,2
	2	ф25 AIII, ℓ=6300	2	24,26	
	3	ф8 AI, ℓ= 380	33	0,15	
КР1-13	1	ф28 AIII, ℓ=11650	2	56,27	177,8
	2	ф28 AIII, ℓ=6300	2	30,43	
	3	ф8 AI, ℓ= 380	29	0,15	
КР1-14	1	ф32 AIII, ℓ=11650 (11715)*	2	74,21	233,5
	2	ф32 AIII, ℓ=6300 (6365)*	2	40,38	
	3	ф8 AI ℓ=380	29	0,15	

*) Стержень арматурный с высаженной головкой, в скобках дана длина заготовки.

Арматура класса A-I, A-III по ГОСТ 5781-82*,
класса Bp-I по ГОСТ 6727-80*.

1-1

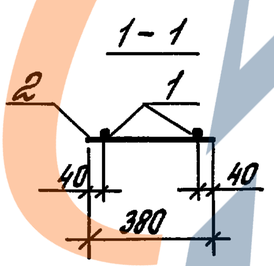

2-2

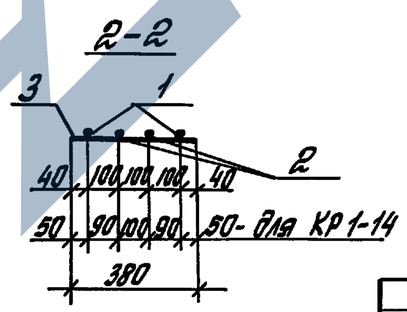

Деталь высаженной головки

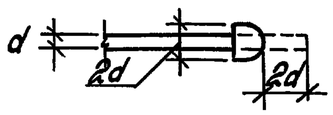

Гл.инж.пр.	Костанян		
Разраб.	Летыш		
Исполн.	Максимова		
Провер.	Жерновенков		
Н.контр.	Костанян		

1.423.1-5/88.2-13

Каркас плоский
КР1-1 ... КР1-14

Стадия	Лист	Листов
Р		1

ЦНИИПРОМЗДАНИЙ

Инв.№ подл. | Подпись и дата | Взам. инв.№

23577-03 29 Формат А3

КР2-1; КР2-2; КР2-9; КР2-16

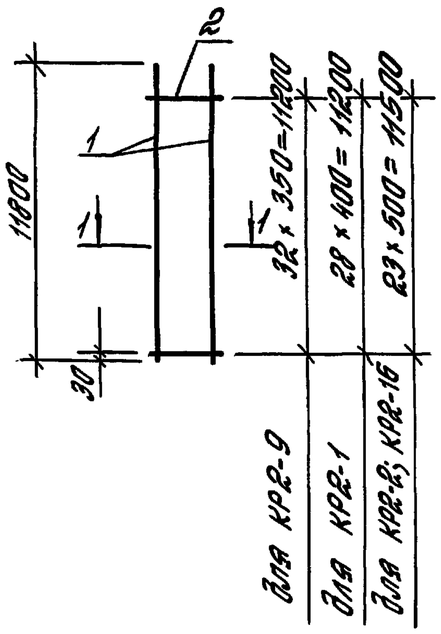

КР2-3 ... КР2-8; КР2-10 ... КР2-15

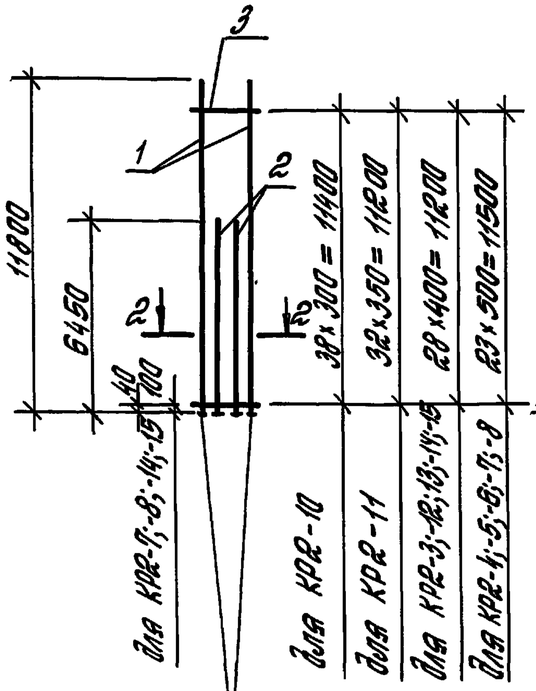

Марка каркаса	Поз.	Наименование	Кол.	Масса ед., кг	Масса каркаса, кг
КР2-1	1	ф22 AIII; l=11800	2	35,21	72,9
	2	ф6 AI; l=380	29	0,084	
КР2-2	1	ф25 AIII; l=11800	2	45,43	94,5
	2	ф8 AI; l=380	24	0,15	
КР2-3	1	ф22 AIII; l=11800	2	35,21	111,4
	2	ф22 AIII; l=6450	2	19,25	
	3	ф6 AI; l=380	29	0,084	
КР2-4	1	ф25 AIII; l=11800	2	45,43	144,1
	2	ф25 AIII; l=6450	2	24,83	
	3	ф8 AI; l=380	24	0,15	
КР2-5	1	ф28 AIII; l=11800	2	56,99	179,9
	2	ф28 AIII; l=6450	2	31,15	
	3	ф8 AI; l=380	24	0,15	
КР2-6	1	ф32 AIII; l=11800	2	71,46	233,9
	2	ф32 AIII; l=6450	2	40,70	
	3	ф8 AI; l=380	24	0,15	
КР2-7	1	ф36 AIII; l=11800*(11875)	2	95,32	301,2
	2	ф36 AIII; l=6450*(6525)	2	52,49	
	3	ф10 AI; l=380	24	0,23	
КР2-8	1	ф40 AIII; l=11800*(11880)	2	117,85	369,1
	2	ф40 AIII; l=6450*(6530)	2	64,94	
	3	ф10 AI; l=380	24	0,23	

Марка каркаса	Поз.	Наименование	Кол.	Масса ед., кг	Масса каркаса, кг
КР2-9	1	ф25 AIII; l=11800	2	45,43	95,8
	2	ф8 AI; l=380	33	0,15	
КР2-10	1	ф22 AIII; l=11800	2	35,21	112,2
	2	ф22 AIII; l=6450	2	19,25	
	3	ф6 AI; l=380	39	0,084	
КР2-11	1	ф25 AIII; l=11800	2	45,43	145,5
	2	ф25 AIII; l=6450	2	24,83	
	3	ф8 AI; l=380	33	0,15	
КР2-12	1	ф28 AIII; l=11800	2	56,99	180,7
	2	ф28 AIII; l=6450	2	31,15	
	3	ф8 AI; l=380	29	0,15	
КР2-13	1	ф32 AIII; l=11800	2	71,46	234,7
	2	ф32 AIII; l=6450	2	40,70	
	3	ф8 AI; l=380	29	0,15	
КР2-14	1	ф36 AIII; l=11800*(11875)	2	95,32	302,4
	2	ф36 AIII; l=6450*(6525)	2	52,49	
	3	ф10 AI; l=380	29	0,23	
КР2-15	1	ф40 AIII; l=11800*(11880)	2	117,85	372,8
	2	ф40 AIII; l=6450*(6530)	2	64,94	
	3	ф10 AI; l=380	29	0,23	
КР2-16	1	ф12 AIII; l=11800	2	10,48	21,4
	2	ф3 BpI; l=380	24	0,019	

*) Стержень арматурный с высаженной головкой, в скобках дана длина заготовки.

Арматура класса A-I, A-III по ГОСТ 5781-82*; класса Bp-I по ГОСТ 6727-80*.

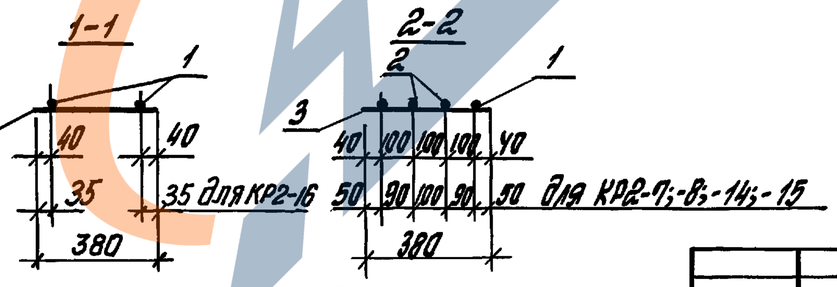

Деталь высаженной головки

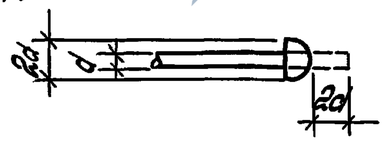

Гл.инж.пр.	Костанян		
Разраб.	Летыш		
Исполн.	Хайтлина		
Провер.	Жерновенков		
Н.контр.	Костанян		

1.423.1-5/88.2-14

Каркас плоский КР2-1... КР2-16

Стадия	Лист	Листов
Р		1

ЦНИИПРОМЗДАНИЙ

Инв.№ подл. | Подпись и дата | Взам. инв.№

КР3-1; КР3-2; КР3-9

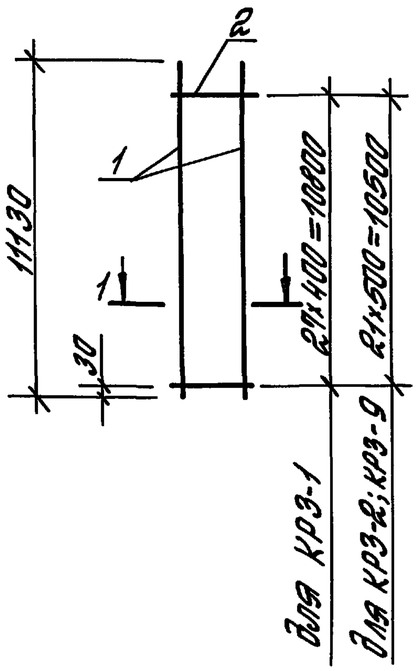

КР3-3 ... КР3-8

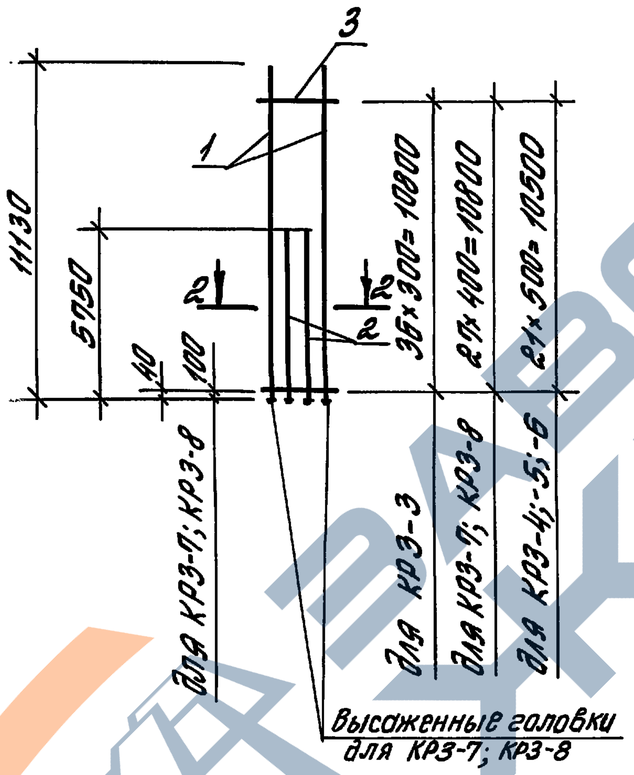

1-1

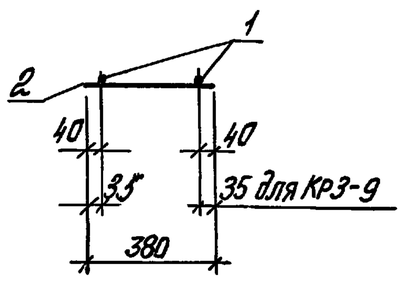

2-2

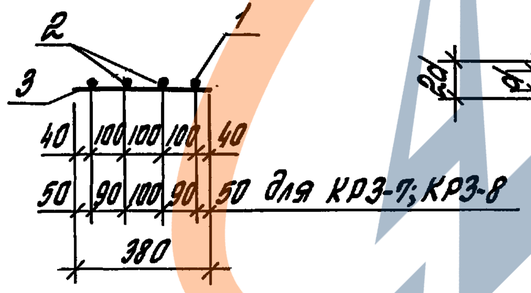

Деталь высаженной головки

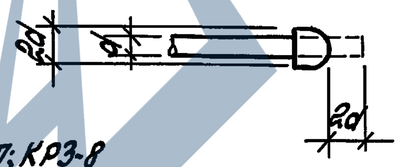

Марка каркаса	Поз.	Наименование	Кол.	Масса ед., кг	Масса каркаса, кг
КР3-1	1	ф22 А III; ℓ=11130	2	33,21	68,8
	2	ф6 А I; ℓ=380	28	0,084	
КР3-2	1	ф25 А III; ℓ=11130	2	42,85	89,0
	2	ф8 А I; ℓ=380	22	0,15	
КР3-3	1	ф22 А III; ℓ=11130	2	33,21	103,9
	2	ф22 А III; ℓ=5750	2	17,16	
	3	ф6 А I; ℓ=380	37	0,084	
КР3-4	1	ф25 А III; ℓ=11130	2	42,85	133,3
	2	ф25 А III; ℓ=5750	2	22,14	
	3	ф8 А I; ℓ=380	22	0,15	
КР3-5	1	ф28 А III; ℓ=11130	2	53,76	166,4
	2	ф28 А III; ℓ=5750	2	27,77	
	3	ф8 А I; ℓ=380	22	0,15	
КР3-6	1	ф32 А III; ℓ=11130	2	70,23	216,3
	2	ф32 А III; ℓ=5750	2	36,28	
	3	ф8 А I; ℓ=380	22	0,15	
КР3-7	1	ф36 А III; ℓ=11130*)(11205)	2	90,0	280,3
	2	ф36 А III; ℓ=5750*)(5825)	2	45,9	
	3	ф10 А I; ℓ=380	28	0,23	
КР3-8	1	ф40 А III; ℓ=11130*)(11210)	2	111,23	344,9
	2	ф40 А III; ℓ=5750*)(5830)	2	58,04	
	3	ф10 А I; ℓ=380	28	0,23	
КР3-9	1	ф12 А III; ℓ=11130	2	9,88	20,2
	2	ф3 Вр I; ℓ=380	22	0,019	

*) Стержень с высаженной головкой; в скобках дана длина заготовки.

Арматура класса А-I; А-III по ГОСТ 5781-82*; класса Вр-I по ГОСТ 6727-80*.

Гл.инж.пр.	Костанян	
Разраб.	Летыш	
Исполн.	Хайтлина	
Провер.	Жерновенков	
Н.контр.	Костанян	

1.423.1-5/88.2-15

Каркас плоский КР3-1 ... КР3-9

Стадия	Лист	Листов
Р		1

ЦНИИПРОМЗДАНИЙ

Инв.№ подл. | Подпись и дата | Взам. инв.№

КР4-1 ... КР4-3

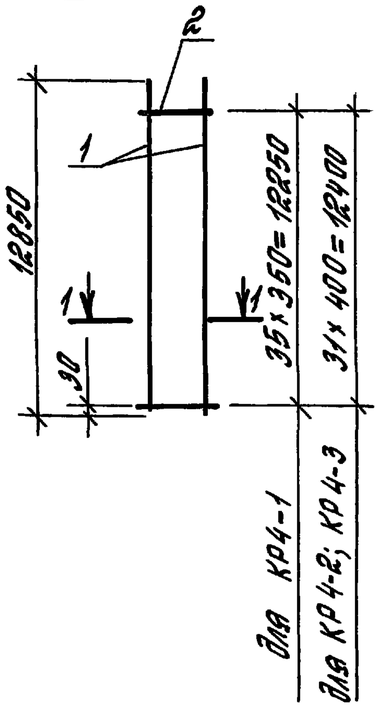

КР4-4 .... КР4-15

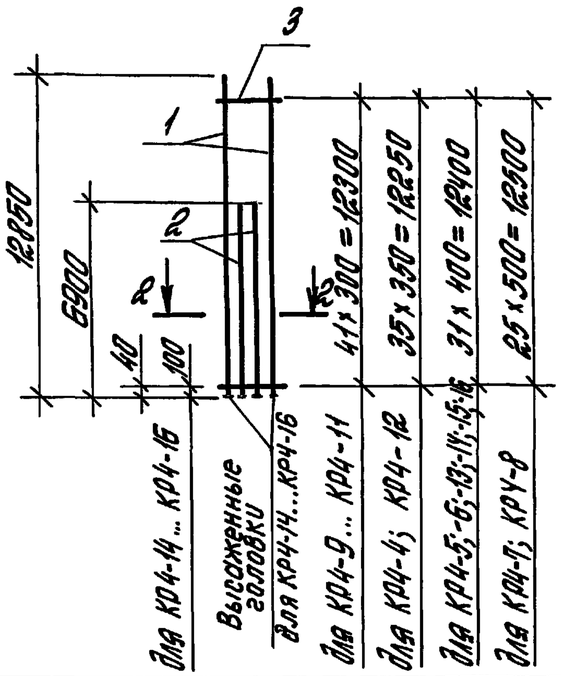

Марка каркаса	Поз.	Наименование	Кол.	Масса ед., кг	Масса каркаса, кг
КР4-1	1	ф 18 AIII; l= 12850	2	25,67	53,3
	2	ф 5 BpI; l= 380	36	0,055	
КР4-2	1	ф 20 AIII; l= 12850	2	31,69	65,1
	2	ф 5 BpI; l= 380	32	0,055	
КР4-3	1	ф 22 AIII; l= 12850	2	38,34	79,4
	2	ф 6 AI; l= 380	32	0,084	
КР4-4	1	ф 18 AIII; l= 12850	2	25,67	80,9
	2	ф 18 AIII; l= 6900	2	13,79	
	3	ф 5 BpI; l= 380	36	0,055	
КР4-5	1	ф 20 AIII; l= 12850	2	31,69	99,2
	2	ф 20 AIII; l= 6900	2	17,02	
	3	ф 5 BpI; l= 380	32	0,055	
КР4-6	1	ф 22 AIII; l= 12850	2	38,34	120,6
	2	ф 22 AIII; l= 6900	2	20,59	
	3	ф 6 AI; l= 380	32	0,084	
КР4-7	1	ф 25 AIII; l= 12850	2	49,47	156,0
	2	ф 25 AIII; l= 6900	2	26,57	
	3	ф 8 AI; l= 380	26	0,15	
КР4-8	1	ф 28 AIII; l= 12850	2	62,07	194,7
	2	ф 28 AIII; l= 6900	2	33,33	
	3	ф 8 AI; l= 380	26	0,15	

Марка каркаса	Поз.	Наименование	Кол.	Масса ед., кг	Масса каркаса, кг
КР4-9	1	ф 18 AIII; l= 12850	2	25,67	81,7
	2	ф 18 AIII; l= 6900	2	13,79	
	3	ф 5 BpI; l= 380	42	0,055	
КР4-10	1	ф 20 AIII; l= 12850	2	31,69	99,7
	2	ф 20 AIII; l= 6900	2	17,02	
	3	ф 5 BpI; l= 380	42	0,055	
КР4-11	1	ф 22 AIII; l= 12850	2	38,34	121,4
	2	ф 22 AIII; l= 6900	2	20,59	
	3	ф 6 AI; l= 380	42	0,084	
КР4-12	1	ф 25 AIII; l= 12850	2	49,47	157,5
	2	ф 25 AIII; l= 6900	2	26,57	
	3	ф 8 AI; l= 380	36	0,15	
КР4-13	1	ф 28 AIII; l= 12850	2	62,07	195,6
	2	ф 28 AIII; l= 6900	2	33,33	
	3	ф 8 AI; l= 380	32	0,15	
КР4-14	1	ф 32 AIII; l= 12850*(12915)	2	81,78	256,7
	2	ф 32 AIII; l= 6900*(6965)	2	44,17	
	3	ф 8 AI; l= 380	32	0,15	
КР4-15	1	ф 36 AIII; l= 12850*(12925)	2	103,71	327,1
	2	ф 36 AIII; l= 6900*(6975)	2	56,09	
	3	ф 10 AI; l= 380	32	0,23	
КР4-16	1	ф 40 AIII; l= 12850*(12930)	2	128,21	402,5
	2	ф 40 AIII; l= 6900*(6980)	2	69,39	
	3	ф 10 AI; l= 380	32	0,23	

1-1

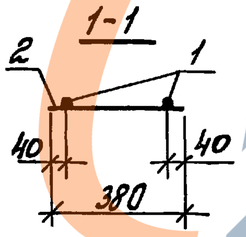

2-2

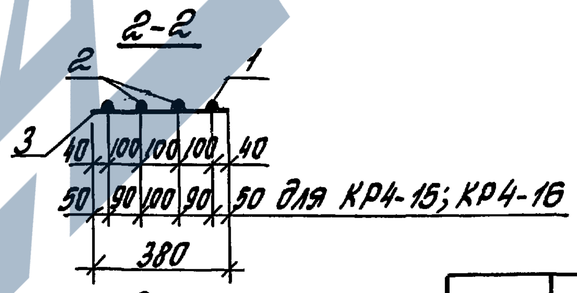

Деталь высаженной головки

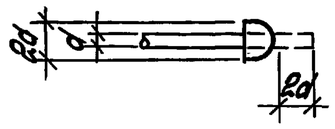

*) Стержень с высаженной головкой, в скобках дана длина заготовки.
Арматура класса A-I, A-III по ГОСТ 5781-82*;
класса Bp-I по ГОСТ 6727-80.*

Гл.инж.пр.	Костанян		
Разраб.	Лемыш		
Исполн.	Хайтлина		
Провер.	Жерновенков		
Н.контр.	Костанян		

1.423.1-5/88.2-16

Каркас плоский КР4-1... КР4-16

Стадия	Лист	Листов
Р		1

ЦНИИПРОМЗДАНИЙ

Инв.№ подл. | Подпись и дата | Взам.инв.№

23577-03 32

Формат А3

КР5-1; КР5-2
КР5-15

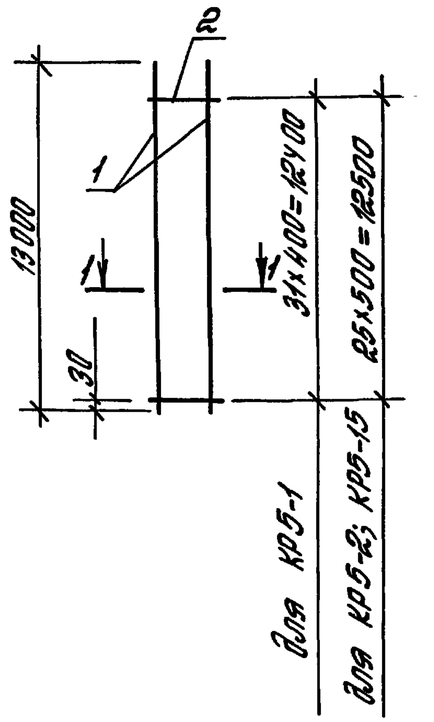

КР5-3 ... КР5-14

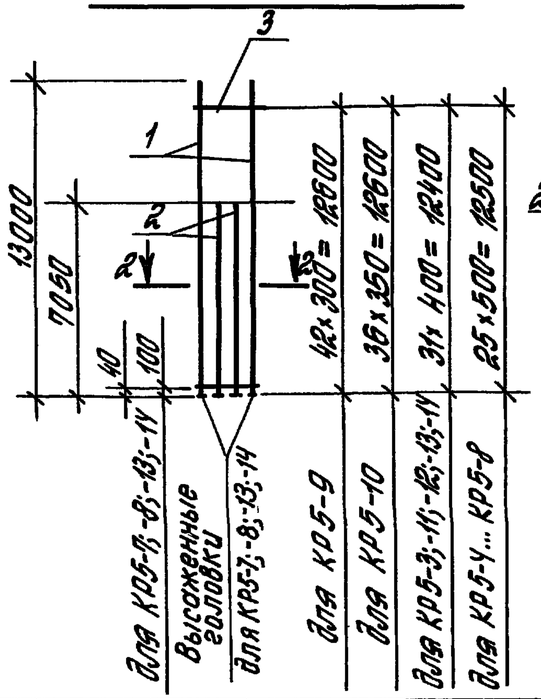

Марка каркаса	Поз.	Наименование	Кол.	Масса ед., кг	Масса каркаса, кг
КР5-1	1	ф22 AIII; ℓ= 13000	2	38,79	80,3
	2	ф6 AI; ℓ= 380	32	0,084	
КР5-2	1	ф25 AIII; ℓ= 13000	2	50,05	104,0
	2	ф8 AI; ℓ= 380	26	0,15	
КР5-3	1	ф22 AIII; ℓ= 13000	2	38,79	122,4
	2	ф22 AIII; ℓ= 7050	2	21,04	
	3	ф6 AI; ℓ= 380	32	0,084	
КР5-4	1	ф25 AIII; ℓ= 13000	2	50,05	158,3
	2	ф25 AIII; ℓ= 7050	2	27,14	
	3	ф8 AI; ℓ= 380	26	0,15	
КР5-5	1	ф28 AIII; ℓ= 13000	2	62,79	197,6
	2	ф28 AIII; ℓ= 7050	2	34,05	
	3	ф8 AI; ℓ= 380	26	0,15	
КР5-6	1	ф32 AIII; ℓ= 13000	2	82,03	257,0
	2	ф32 AIII; ℓ= 7050	2	44,49	
	3	ф8 AI; ℓ= 380	26	0,15	
КР5-7	1	ф36 AIII; ℓ=13000*(13075)	2	104,91	330,5
	2	ф36 AIII; ℓ=7050*(7125)	2	56,49	
	3	ф10 AI; ℓ= 380	26	0,23	

1-1

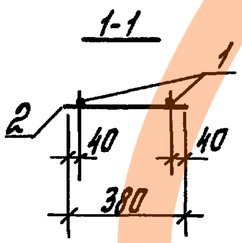

2-2

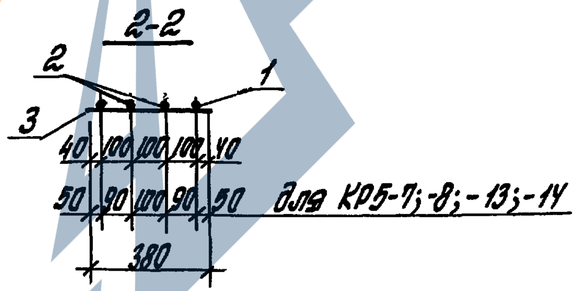

для КР5-7;-8;-13;-14

Деталь высаженной головки

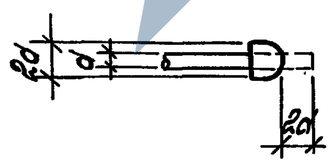

Марка каркаса	Поз.	Наименование	Кол.	Масса ед., кг	Масса каркаса, кг
КР5-8	1	ф40 AIII; ℓ= 13000*(13080)	2	129,69	407,0
	2	ф40 AIII; ℓ= 7050*(7130)	2	69,88	
	3	ф10 AI; ℓ= 380	26	0,23	
КР5-9	1	ф22 AIII; ℓ= 13000	2	38,79	123,3
	2	ф22 AIII; ℓ= 7050	2	21,04	
	3	ф6 AI; ℓ= 380	43	0,084	
КР5-10	1	ф25 AIII; ℓ= 13000	2	50,05	160,0
	2	ф25 AIII; ℓ= 7050	2	27,14	
	3	ф8 AI; ℓ= 380	37	0,15	
КР5-11	1	ф28 AIII; ℓ= 13000	2	62,79	198,5
	2	ф28 AIII; ℓ= 7050	2	34,05	
	3	ф8 AI; ℓ= 380	32	0,15	
КР5-12	1	ф32 AIII; ℓ= 13000	2	82,03	257,8
	2	ф32 AIII; ℓ= 7050	2	44,49	
	3	ф8 AI; ℓ= 380	32	0,15	
КР5-13	1	ф36 AIII; ℓ=13000*(13075)	2	104,91	331,9
	2	ф36 AIII; ℓ= 7050*(7125)	2	56,49	
	3	ф10 AI; ℓ= 380	32	0,23	
КР5-14	1	ф40 AIII; ℓ= 13000*(13080)	2	129,69	408,4
	2	ф40 AIII; ℓ= 7050*(7130)	2	69,88	
	3	ф10 AI; ℓ= 380	32	0,23	
КР5-15	1	ф12 AIII; ℓ= 13000	2	13,05	23,6
	2	ф38pI; ℓ= 380	26	0,019	

*) Стержень с высаженной головкой, в скобках дана длина заготовки.

Арматура класса А-I; А-III по ГОСТ 5781-82*, класса Вр-I по ГОСТ 6727-80.*

Гл.инж.пр.	Костанян		
Разраб.	Летыш		
Исполн.	Хайтлина		
Провер.	Жерновенков		
Н.контр.	Костанян		

1.423.1-5/88.2-17

Каркас плоский КР5-1 ... КР5-15

Стадия	Лист	Листов
Р		1

ЦНИИПРОМЗДАНИЙ

Инв.№ подл. | Подпись и дата | Взам.инв.№

КР6-1; КР6-10

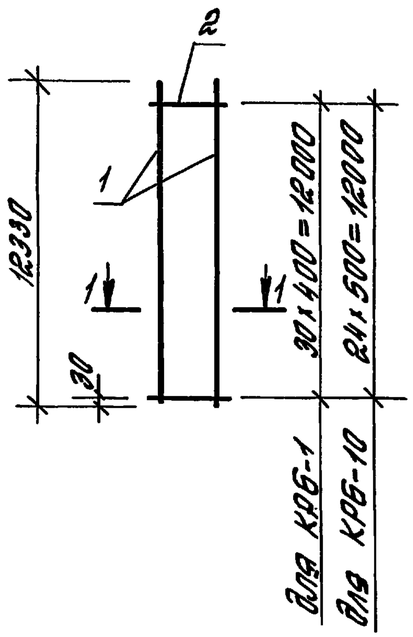

Марка каркаса	Поз.	Наименование	Кол.	Масса ед., кг	Масса каркаса, кг
КР6-1	1	ф22 AIII; ℓ=12330	2	36,80	76,2
	2	ф6 AI; ℓ=380	31	0,084	
КР6-2	1	ф22 AIII; ℓ=12330	2	36,80	114,1
	2	ф22 AIII; ℓ=6350	2	18,95	
	3	ф6 AI; ℓ=380	31	0,084	
КР6-3	1	ф25 AIII; ℓ=12330	2	47,36	147,6
	2	ф25 AIII; ℓ=6350	2	24,45	
	3	ф8 AI; ℓ=380	25	0,15	
КР6-4	1	ф28 AIII; ℓ=12330	2	59,55	184,2
	2	ф28 AIII; ℓ=6350	2	30,67	
	3	ф8 AI; ℓ=380	25	0,15	
КР6-5	1	ф32 AIII; ℓ=12330	2	77,80	239,5
	2	ф32 AIII; ℓ=6350	2	40,07	
	3	ф8 AI; ℓ=380	25	0,15	

Марка каркаса	Поз.	Наименование	Кол.	Масса ед.; кг	Масса каркаса, кг
КР6-6	1	ф36 AIII; ℓ=12330*(12405)	2	99,60	308,4
	2	ф36 AIII; ℓ=6350*(6425)	2	51,7	
	3	ф10 AI; ℓ=380	25	0,23	
КР6-7	1	ф40 AIII; ℓ=12330*(12410)	2	123,1	379,8
	2	ф40 AIII; ℓ=6350*(6430)	2	63,96	
	3	ф10 AI; ℓ=380	25	0,23	
КР6-8	1	ф36 AIII; ℓ=12330*(12405)	2	99,60	309,8
	2	ф36 AIII; ℓ=6350*(6425)	2	51,7	
	3	ф10 AI; ℓ=380	31	0,23	
КР6-9	1	ф40 AIII; ℓ=12330*(12410)	2	123,1	381,2
	2	ф40 AIII; ℓ=6350*(6430)	2	63,96	
	3	ф10 AI; ℓ=380	31	0,23	
КР6-10	1	ф12 AIII; ℓ=12330	2	10,95	22,4
	2	ф3 Bp I; ℓ=380	25	0,019	

КР6-2 ... КР6-9

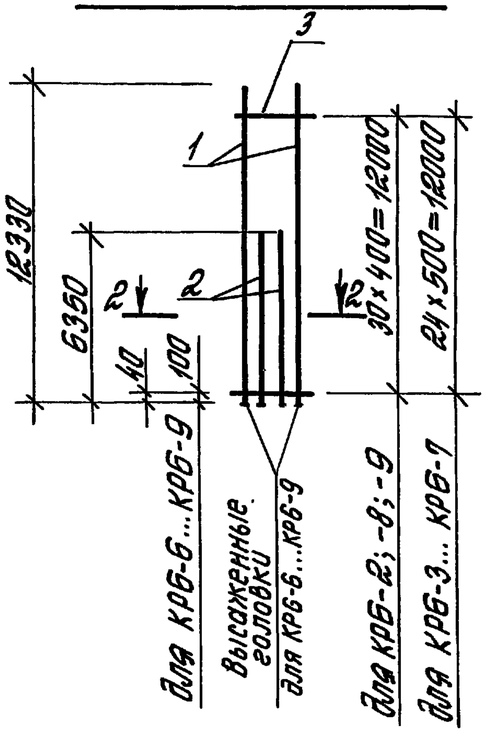

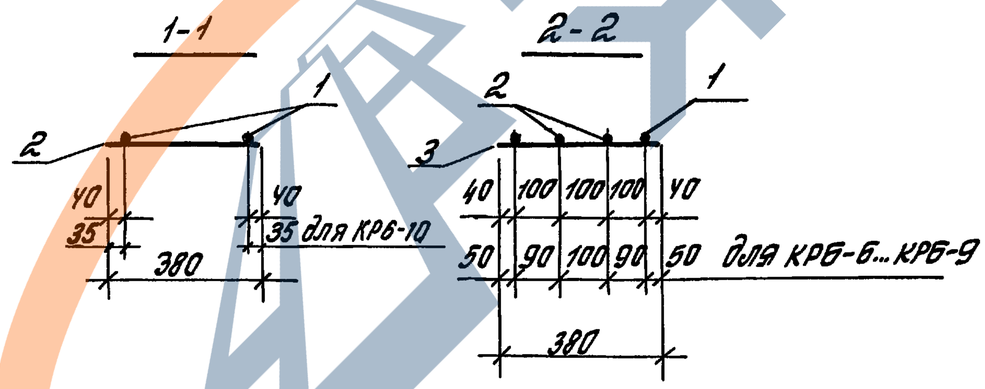

Деталь высаженной головки

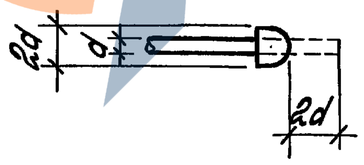

*) Стержень с высаженной головкой, в скобках дана длина заготовки.

Арматура класса A-I, A-III по ГОСТ 5781-82*; класса Bp-I по ГОСТ 6727-80*.

Гл.инж.пр.	Костанян			1.423.1-5/88.2-18	
Разраб.	Летыш				
Исполн.	Хайтлина			Каркас плоский КР6-1... КР6-10	Стадия Р; Лист; Листов 1
Провер.	Жерновенков				ЦНИИПРОТЗДАНИЙ
Н.контр.	Костанян				

Инв.№ подл. | Подпись и дата | Взам.инв.№

КР 7-1 ... КР 7-3

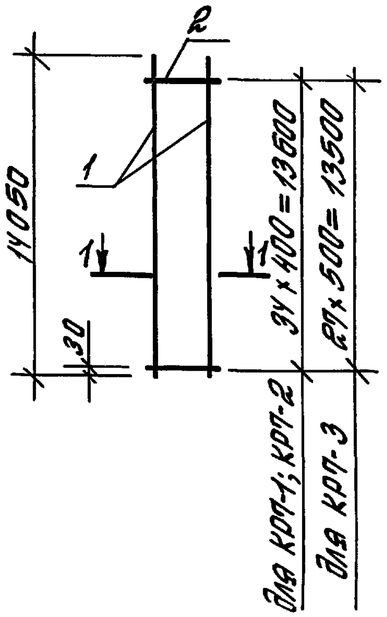

КР 7-4 ... КР 7-10

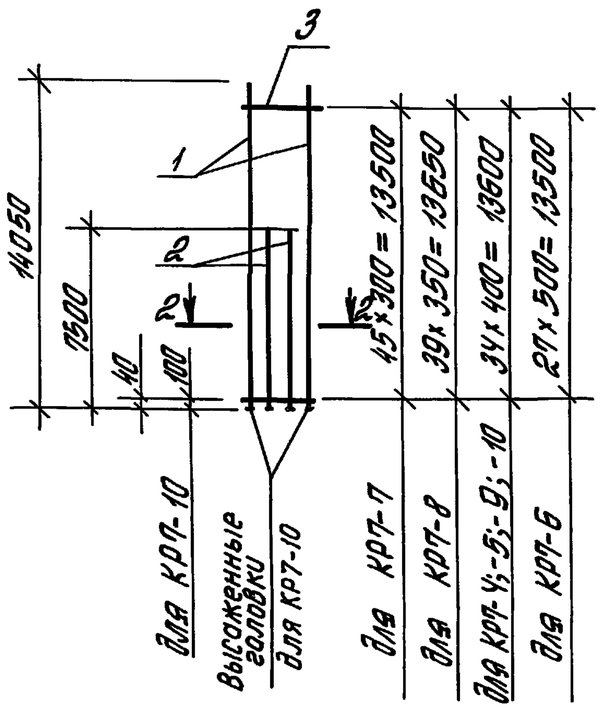

Марка каркаса	Поз.	Наименование	Кол.	Масса ед., кг	Масса каркаса, кг
КР7-1	1	ф20 AIII ; ℓ= 14050	2	34,65	71,2
	2	ф5 Bp I ; ℓ= 380	35	0,055	
КР7-2	1	ф22 AIII ; ℓ= 14050	2	41,93	86,8
	2	ф6 AI ; ℓ= 380	35	0,084	
КР7-3	1	ф25 AIII; ℓ= 14050	2	54,09	112,4
	2	ф8 AI ; ℓ= 380	28	0,15	
КР7-4	1	ф20 AIII; ℓ= 14050	2	34,65	108,2
	2	ф20 AIII; ℓ= 7500	2	18,50	
	3	ф5 Bp I; ℓ= 380	35	0,055	
КР7-5	1	ф22 AIII; ℓ= 14050	2	41,95	131,6
	2	ф22 AIII; ℓ= 7500	2	22,38	
	3	ф6 AI ; ℓ= 380	35	0,084	

Марка каркаса	Поз.	Наименование	Кол.	Масса ед., кг	Масса каркаса, кг
КР7-6	1	ф25 AIII; ℓ 14050	2	54,09	170,1
	2	ф25 AIII; ℓ= 7500	2	28,88	
	3	ф8 AI ; ℓ= 380	28	0,15	
КР7-7	1	ф22 AIII; ℓ= 14050	2	41,93	132,5
	2	ф22 AIII; ℓ= 7500	2	22,38	
	3	ф6 AI; ℓ= 380	46	0,084	
КР7-8	1	ф25 AIII; ℓ= 14050	2	54,09	172,0
	2	ф25 AIII; ℓ= 7500	2	28,88	
	3	ф8 AI ; ℓ= 380	40	0,15	
КР7-9	1	ф28 AIII; ℓ= 14050	2	67,86	213,4
	2	ф28 AIII ; ℓ= 7500	2	36,23	
	3	ф8 AI ; ℓ= 380	35	0,15	
КР7-10	1	ф32 AIII; ℓ= 14050*(14115)	2	89,35	279,9
	2	ф32 AIII; ℓ= 7500*(7564)	2	48,0	
	3	ф8 AI ; ℓ= 380	35	0,15	

1-1

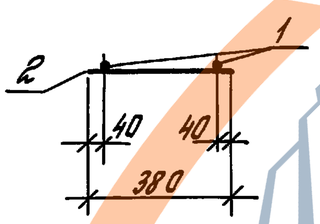

2-2

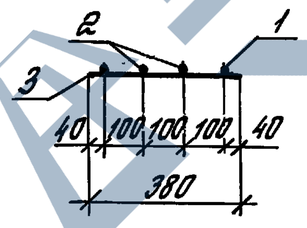

Деталь высаженной головки

*) Стержень с высаженной головкой, в скобках дана длина заготовки.

Арматура класса A-I, A-III по ГОСТ 5781-82*; класса Bp-I по ГОСТ 6727-80*.

Гл.инж.пр.	Костанян		1.423.1-5/88.2-19		
Разраб.	Лемыш		Каркас плоский КР7-1... КР7-10	Стадия Р	Лист	Листов 1
Исполн.	Хайтлина			ЦНИИПРОМЗДАНИЙ	
Провер.	Жерновенков				
Н.контр.	Костанян				

Инв.№ подл. | Подпись и дата | Взам. инв.№

КР8-1; КР8-2; КР8-15

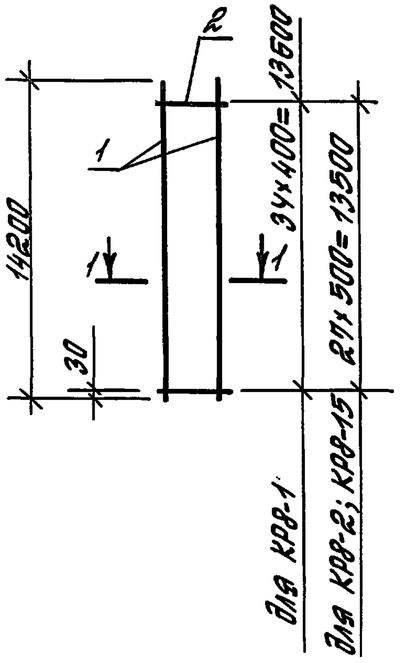

КР8-3 ... КР8-14

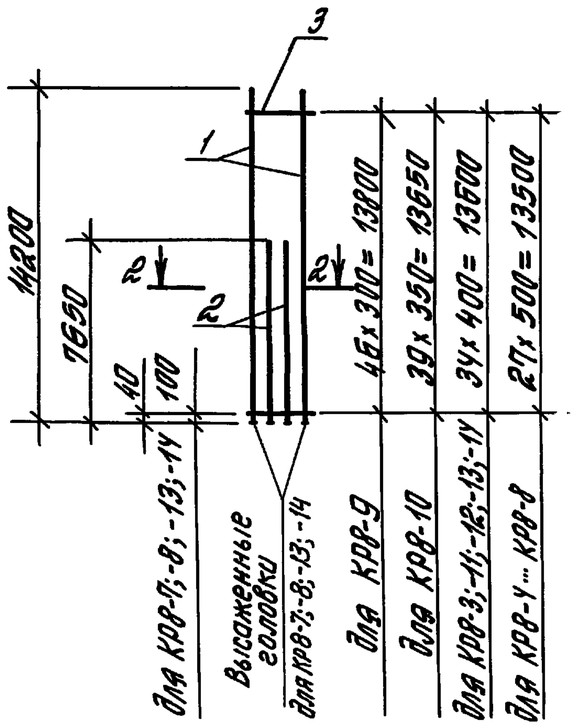

Марка каркаса	Поз.	Наименование	Кол.	Масса ед., кг	Масса каркаса, кг
КР8-1	1	ф22 AIII; ℓ=14200	2	42,37	87,7
	2	ф6 AI; ℓ= 380	35	0,084	
КР8-2	1	ф25 AIII; ℓ=14200	2	54,67	113,7
	2	ф8 AI; ℓ= 380	28	0,15	
КР8-3	1	ф22 AIII; ℓ=14200	2	42,37	133,4
	2	ф22 AIII; ℓ=7650	2	22,83	
	3	ф6 AI; ℓ= 380	35	0,084	
КР8-4	1	ф25 AIII; ℓ=14200	2	54,67	172,6
	2	ф25 AIII; ℓ=7650	2	29,45	
	3	ф8 AI; ℓ= 380	28	0,15	
КР8-5	1	ф28 AIII; ℓ=14200	2	68,59	212,5
	2	ф28 AIII; ℓ= 7650	2	36,95	
	3	ф8 AI; ℓ= 380	28	0,15	
КР8-6	1	ф32 AIII; ℓ=14200	2	89,60	280,1
	2	ф32 AIII; ℓ= 7650	2	48,27	
	3	ф8 AI; ℓ= 380	28	0,15	
КР8-7	1	ф36 AIII; ℓ=14200*(14275)	2	114,5	360,0
	2	ф36 AIII; ℓ=7650*(7725)	2	62,08	
	3	ф10 AI; ℓ= 380	28	0,23	

Марка каркаса	Поз.	Наименование	Кол.	Масса ед., кг	Масса каркаса, кг
КР8-8	1	ф40 AIII; ℓ=14200*(14280)	2	142,5	443,2
	2	ф40 AIII; ℓ=7650*(7730)	2	76,79	
	3	ф10 AI; ℓ= 380	28	0,23	
КР8-9	1	ф22 AIII; ℓ=14200	2	42,37	134,4
	2	ф22 AIII; ℓ=7650	2	22,83	
	3	ф6 AI; ℓ= 380	47	0,084	
КР8-10	1	ф25 AIII; ℓ=14200	2	54,67	174,2
	2	ф25 AIII; ℓ= 7650	2	29,45	
	3	ф8 AI; ℓ= 380	40	0,15	
КР8-11	1	ф28 AIII; ℓ=14200	2	68,59	216,3
	2	ф28 AIII; ℓ=7650	2	36,95	
	3	ф8 AI; ℓ= 380	35	0,15	
КР8-12	1	ф32 AIII; ℓ=14200	2	89,60	281,0
	2	ф32 AIII; ℓ=7650	2	48,27	
	3	ф8 AI; ℓ= 380	35	0,15	
КР8-13	1	ф36 AIII; ℓ=14200*(14275)	2	114,5	361,4
	2	ф36 AIII; ℓ=7650*(7725)	2	62,08	
	3	ф10 AI; ℓ= 380	35	0,23	
КР8-14	1	ф40 AIII; ℓ=14200*(14280)	2	142,5	444,6
	2	ф40 AIII; ℓ=7650*(7730)	2	76,79	
	3	ф10 AI; ℓ= 380	35	0,23	
КР8-15	1	ф12 AIII; ℓ=14200	2	12,61	25,8
	2	ф3 BpI; ℓ= 380	28	0,019	

1-1

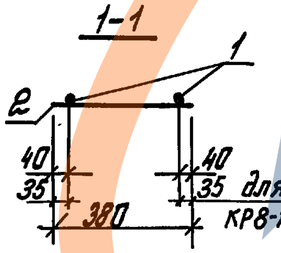

2-2

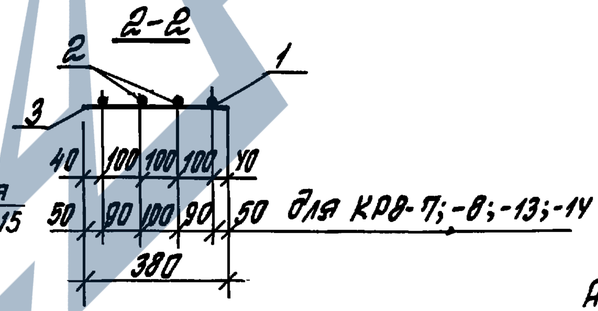

Деталь высаженной головки

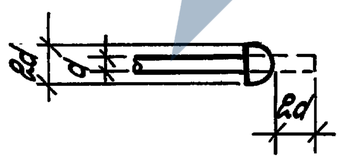

*) Стержень с высаженной головкой, в скобках дана длина заготовки.

Арматура класса A-I, A-III по ГОСТ 5781-82*; класса Bp-I по ГОСТ 6727-80*.

Гл. инж. пр.	Костанян		1.423.1-5/88.2-20	
Разраб.	Лемыш		Каркас плоский КР8-1 ... КР8-15	Стадия: Р; Лист: ; Листов: 1
Исполн.	Хайтлина			ЦНИИПРОТЗДАНИЙ
Провер.	Жерновенков			
Н. контр.	Костанян			

Инв.№ подл. | Подпись и дата | Взам. инв.№

КРД-7

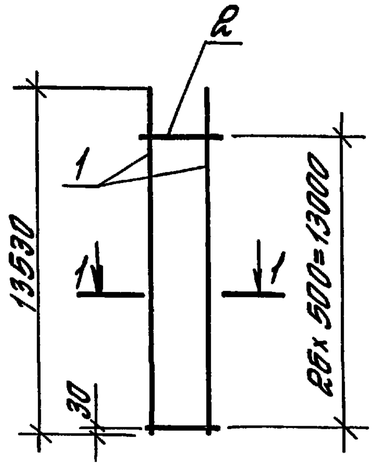

КРД-1 ... КРД-6

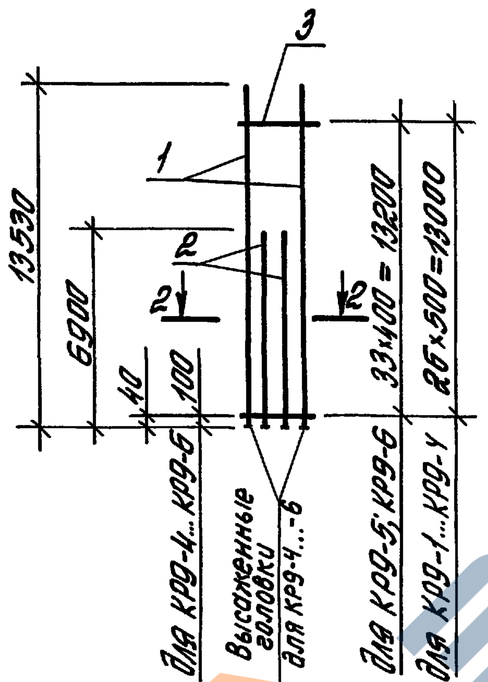

1-1

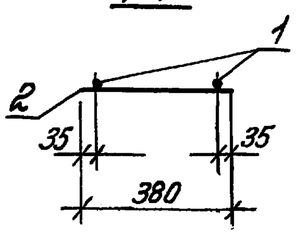

2-2

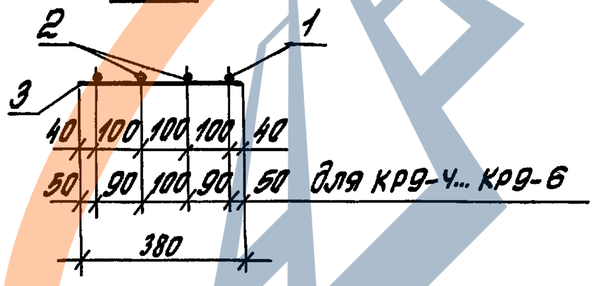

Деталь высаженной головки

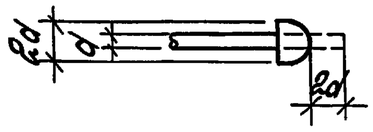

Марка каркаса	Поз.	Наименование	Кол.	Масса ед., кг	Масса каркаса, кг
КРД-1	1	ф25 AIII; ℓ=13530	2	52,09	161,4
	2	ф25 AIII; ℓ=6900	2	26.57	
	3	ф8 AI; ℓ=380	27	0.15	
КРД-2	1	ф28 AIII; ℓ=13530	2	65,35	201,4
	2	ф28 AIII; ℓ=6900	2	33,33	
	3	ф8 AI; ℓ=380	27	0,15	
КРД-3	1	ф32 AIII; ℓ=13530	2	85,37	261,9
	2	ф32 AIII; ℓ=6900	2	43,54	
	3	ф8 AI; ℓ=380	27	0,15	
КРД-4	1	ф36 AIII; ℓ=13530*(13605)	2	109,2	336,8
	2	ф36 AIII; ℓ=6900*(6975)	2	56,09	
	3	ф10 AI; ℓ=380	27	0,23	
КРД-5	1	ф36 AIII; ℓ=13530*(13605)	2	109,2	338,5
	2	ф36 AIII; ℓ=6900*(6975)	2	56,09	
	3	ф10 AI; ℓ=380	34	0,23	
КРД-6	1	ф40 AIII; ℓ=13530*(13610)	2	135,8	417,4
	2	ф40 AIII; ℓ=6900*(6980)	2	69,88	
	3	ф10 AI; ℓ=380	34	0,23	
КРД-7	1	ф12 AIII; ℓ=13530	2	12,0	24,16
	2	ф3 BpI; ℓ=380	27	0,019	

*) Стержни с высаженной головкой; в скобках дана длина заготовки.

Арматура класса A-I, A-III по ГОСТ 5781-82*; класса Bp-I по ГОСТ 6727-80*.

Гл.инж.пр.	Костанян		1.4231-5/88.2-21
Разраб.	Лемиш		
Исполн.	Хайтлина		Каркас плоский КРД-1... КРД-7
Провер.	Черновенков		Стадия: Р; Лист: ; Листов: 1
Н. контр.	Костанян		ЦНИИПРОМЗДАНИЙ

Инв.№ подл. | Подпись и дата | Взам. инв.№

КР 10-1 ; КР 10-2

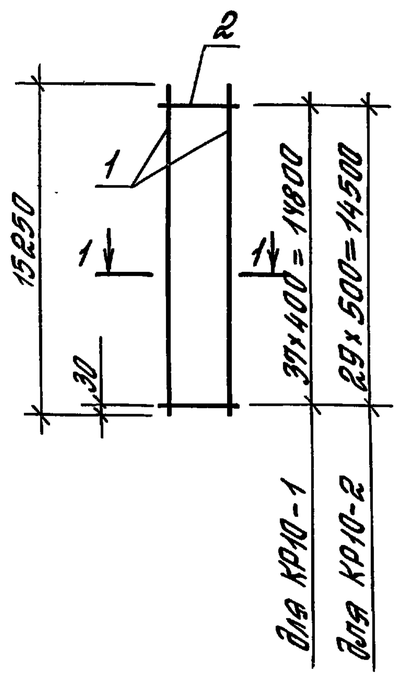

Марка каркаса	Поз.	Наименование	Кол.	Масса ед., кг	Масса каркаса, кг
КР 10-1	1	ф 22 AIII ; ℓ = 15250	2	45,51	94,2
	2	ф 6 AI ; ℓ = 380	38	0,084	
КР10-2	1	ф 25 AIII ; ℓ = 15260	2	58,71	122,1
	2	ф 8 AI ; ℓ = 380	30	0,15	
КР 10-3	1	ф 20 AIII ; ℓ = 15250	2	37,61	117,1
	2	ф 20 AIII ; ℓ = 8100	2	19,97	
	3	ф 5 BpI ; ℓ = 380	38	0,055	
КР10-4	1	ф 22 AIII ; ℓ = 15250	2	45,51	142,6
	2	ф 22 AIII ; ℓ = 8100	2	24,17	
	3	ф 6 AI ; ℓ = 380	38	0,084	
КР10-5	1	ф 25 AIII ; ℓ = 15250	2	58,71	184,5
	2	ф 25 AIII ; ℓ = 8100	2	31,19	
	3	ф 8 AI ; ℓ = 380	30	0,15	

Марка каркаса	Поз.	Наименование	Кол.	Масса ед., кг	Масса каркаса, кг
КР10-6	1	ф 28 AIII ; ℓ = 15250	2	73,66	230,2
	2	ф 28 AIII ; ℓ = 8100	2	39,12	
	3	ф 8 AI ; ℓ = 380	30	0,15	
КР10-7	1	ф 25 AIII ; ℓ = 15250	2	58,71	186,3
	2	ф 25 AIII ; ℓ = 8100	2	31,19	
	3	ф 8 AI ; ℓ = 380	43	0,15	
КР10-8	1	ф 28 AIII ; ℓ = 15250	2	73,66	231,3
	2	ф 28 AIII ; ℓ = 8100	2	39,12	
	3	ф 8 AI ; ℓ = 380	38	0,15	
КР10-9	1	ф 32 AIII ; ℓ = 15250*(15315)	2	96,92	303,0
	2	ф 32 AIII ; ℓ = 8100*(8165)	2	51,74	
	3	ф 8 AI ; ℓ = 380	38	0,15	
КР10-10	1	ф 36 AIII ; ℓ = 15250*(15325)	2	122,89	386,1
	2	ф 36 AIII ; ℓ = 8100*(8175)	2	65,68	
	3	ф 10 AI ; ℓ = 380	38	0,23	

КР 10-3 ... КР 10-10

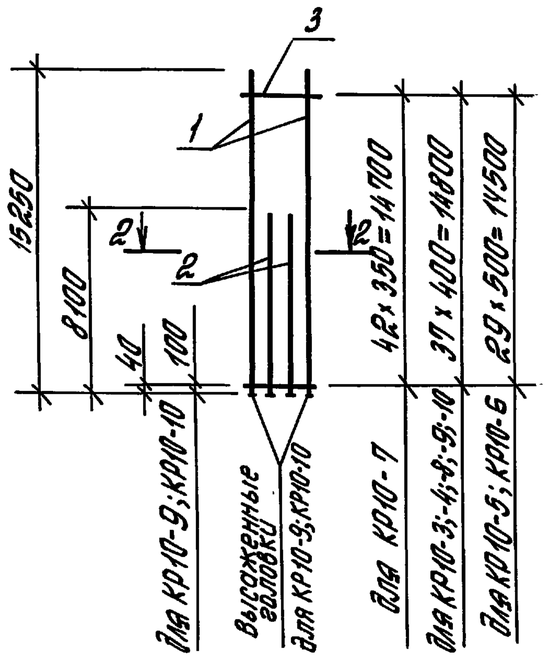

1-1

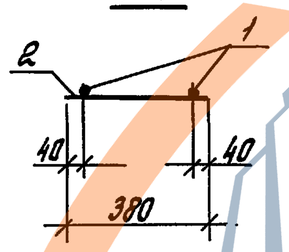

2-2

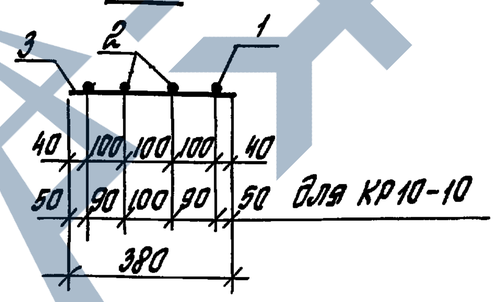

Деталь высаженной головки

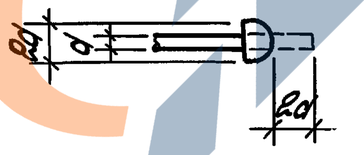

*) Стержень с высаженной головкой, в скобках дана длина заготовки.

Арматура класса A-I, AIII по ГОСТ 5781-82*; класса Bp-I по ГОСТ 6727-80.*

Гл. инж. пр.	Костанян		
Разраб.	Летыш		
Исполн.	Хайтлина		
Проверил	Черновенков		
Н. контр.	Костанян		

1.423.1-5/88.2-22

Каркас плоский КР10-1 ... КР10-10

Стадия	Лист	Листов
Р		1

ЦНИИПРОМЗДАНИЙ

Инв. № подл. | Подпись и дата | Взам. инв. №

23577-03 38 Формат А3

КР11-1; КР11-2; КР11-15

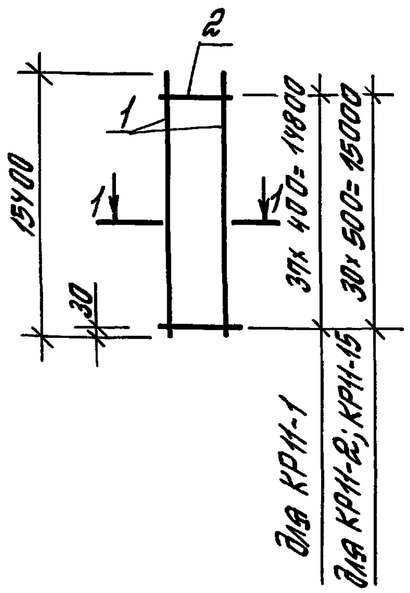

КР11-3 ... КР 11-14

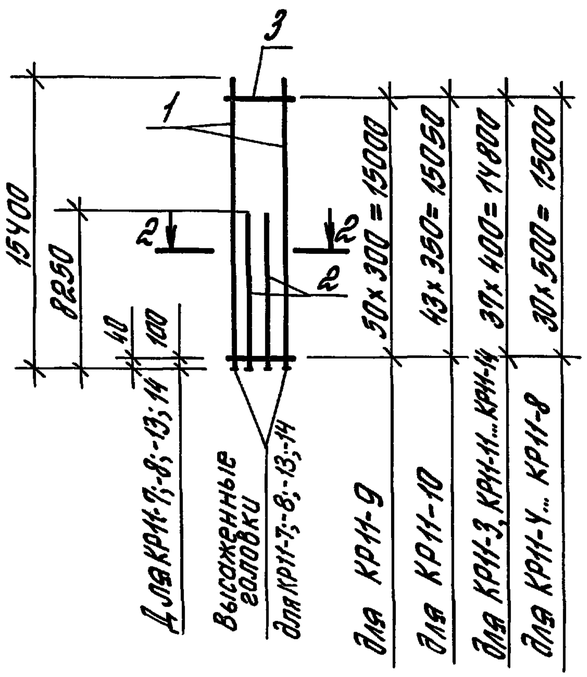

Марка каркаса	Поз.	Наименование	Кол.	Масса ед., кг	Масса каркаса, кг
КР11-1	1	ф22 AIII; ℓ=15400	2	45,95	95,1
	2	ф6 AI; ℓ=380	38	0,084	
КР11-2	1	ф25 AIII; ℓ=15400	2	59,29	123,2
	2	ф8 AI; ℓ=380	31	0,15	
КР11-3	1	ф22 AIII; ℓ=13400	2	45,95	144,3
	2	ф22 AIII; ℓ=8250	2	24,62	
	3	ф6 AI; ℓ=380	38	0,084	
КР11-4	1	ф25 AIII; ℓ=15400	2	59,29	186,8
	2	ф25 AIII; ℓ=8250	2	31,76	
	3	ф8 AI; ℓ=380	31	0,15	
КР11-5	1	ф28 AIII; ℓ=15400	2	74,38	233,1
	2	ф28 AIII; ℓ=8250	2	39,85	
	3	ф8 AI; ℓ=380	31	0,15	
КР11-6	1	ф32 AIII; ℓ=15400	2	97,14	303,1
	2	ф32 AIII; ℓ=8250	2	52,06	
	3	ф8 AI; ℓ=380	31	0,15	
КР11-7	1	ф36 AIII; ℓ=15400*(15475)	2	124,08	389,2
	2	ф36 AIII; ℓ=8250*(8325)	2	66,88	
	3	ф10 AI; ℓ=380	31	0,23	

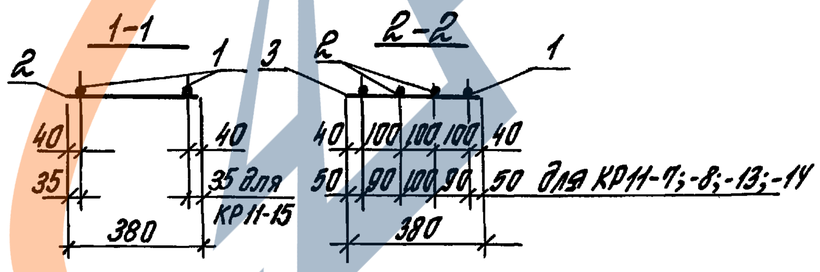

Деталь высаженной головки

Марка каркаса	Поз.	Наименование	Кол.	Масса ед; кг	Масса каркаса, кг
КР11-8	1	ф40 AIII; ℓ=15400*(15480)	2	153,38	479,2
	2	ф40 AIII; ℓ=8250*(8330)	2	82,71	
	3	ф10 AI; ℓ=380	31	0,23	
КР11-9	1	ф22 AIII; ℓ=15400	2	45,95	145,4
	2	ф22 AIII; ℓ=8250	2	24,62	
	3	ф6 AI; ℓ=380	51	0,084	
КР11-10	1	ф25 AIII; ℓ=15400	2	59,29	188,7
	2	ф25 AIII; ℓ=8250	2	31,76	
	3	ф8 AI; ℓ=380	44	0,15	
КР11-11	1	ф28 AIII; ℓ=15400	2	74,38	234,2
	2	ф28 AIII; ℓ=8250	2	39,85	
	3	ф8 AI; ℓ=380	38	0,15	
КР11-12	1	ф32 AIII; ℓ=15400	2	97,14	304,2
	2	ф32 AIII; ℓ=8250	2	52,06	
	3	ф8 AI; ℓ=380	38	0,15	
КР11-13	1	ф36 AIII; ℓ=15400*(15475)	2	124,08	390,8
	2	ф36 AIII; ℓ=8250*(8325)	2	66,88	
	3	ф10 AI; ℓ=380	38	0,23	
КР11-14	1	ф40 AIII; ℓ=15400*(15480)	2	153,38	480,8
	2	ф40 AIII; ℓ=8250*(8330)	2	82,71	
	3	ф10 AI; ℓ=380	38	0,23	
КР11-15	1	ф12 AIII; ℓ=15400	2	13,68	28,0
	2	ф3 BpI; ℓ=380	31	0,019	

*) Стержни с высаженной головкой, в скобках дана длина заготовки.

Арматура класса A-I, A-III по ГОСТ 5781-82*; класса Bp-I по ГОСТ 6727-80*.

Инв. № подл.	Подпись и дата	Взам. инв. №

Гл.инж. пр.	Каспанян		
Разраб.	Летын		
Исполн.	Хайтлина		
Провер.	Жерновенко		
Н.контр.	Каспанян		

1.423.1-5/88.2-23

Каркас плоский КР11-1 ... КР11-15

Стадия	Лист	Листов
Р		1

ЦНИИПРОТЗДАНИЙ

КР12-7

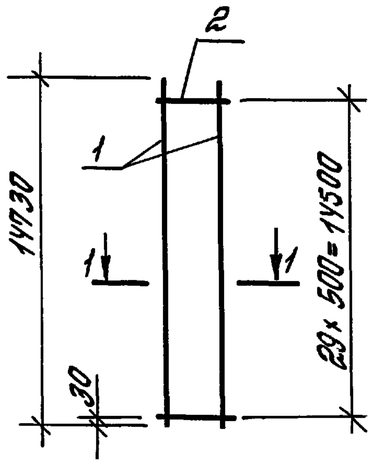

КР12-1 ... КР12-6

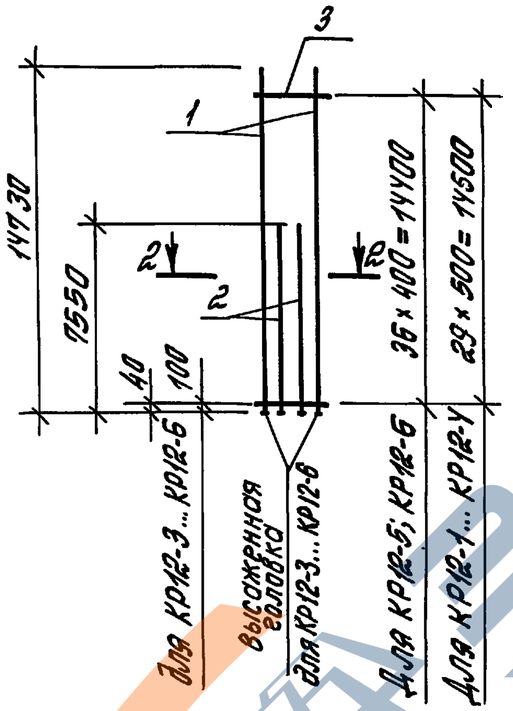

1-1

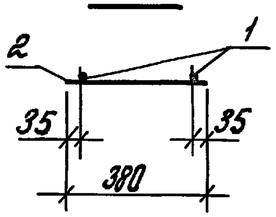

2-2

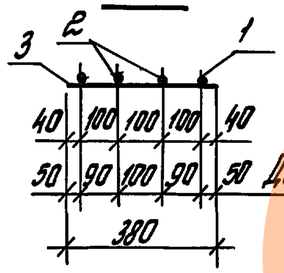

Деталь высаженной головки

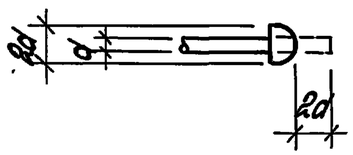

Марка каркаса	Поз.	Наименование	Кол.	Масса ед., кг	Масса каркаса, кг
КР12-1	1	ф28 AIII; l= 14730	2	71,15	219,7
	2	ф28 AIII; l= 7550	2	36,47	
	3	ф8 AI; l= 380	30	0,15	
КР12-2	1	ф32 AIII; l= 14730	2	92,95	285,7
	2	ф32 AIII; l= 7550	2	47,64	
	3	ф8 AI; l= 380	30	0,15	
КР12-3	1	ф36 AIII; l=14730*(14805)	2	118,73	367,0
	2	ф36 AIII; l=7550*(7625)	2	61,28	
	3	ф10 AI; l= 380	30	0,23	
КР12-4	1	ф40 AIII; l=14730*(14810)	2	146,77	452,0
	2	ф40 AIII; l=7550*(7630)	2	75,8	
	3	ф10 AI; l= 380	30	0,23	
КР12-5	1	ф36 AIII; l=14730*(14805)	2	118,73	368,7
	2	ф36 AIII; l=7550*(7625)	2	61,28	
	3	ф10 AI; l= 380	31	0,23	
КР12-6	1	ф40 AIII; l=14730*(14810)	2	146,77	453,6
	2	ф40 AIII; l=7550*(7630)	2	75,8	
	3	ф10 AI; l= 380	31	0,23	
КР12-7	1	ф12 AIII; l= 14730	2	13,08	26,8
	2	ф3 BpI; l= 380	30	0,019	

*) Стержень с высаженной головкой, в скобках дана длина заготовки.

Арматура класса A-I, A-III по ГОСТ 5781-82*;
класса Bp-I по ГОСТ 6727-80*.

Гл.инж.пр.	Костанян		1.423.1-5/88.2-2У
Разраб.	Летыш		Каркас плоский КР12-1... КР12-7
Исполн.	Хайтлина		Стадия: Р; Лист: ; Листов: 1
Провер.	Жерновенков		ЦНИИПРОМЗДАНИЙ
Н.контр.	Костанян		

Инв.№ подл. | Подпись и дата | Взам.инв.№

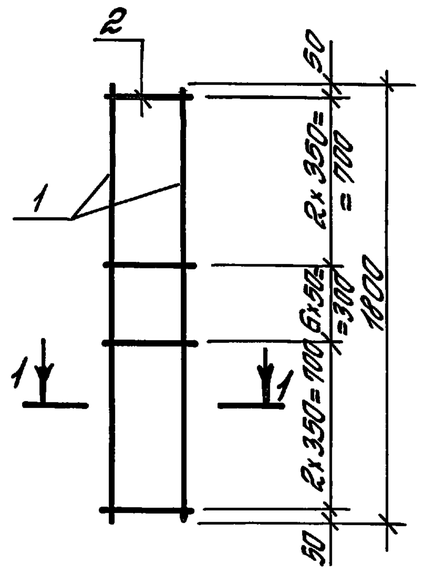

1–1

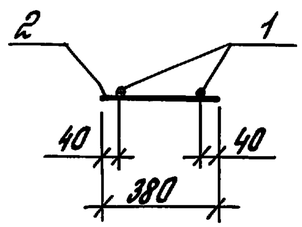

Поз.	Наименование	Кол.	Масса ед., кг	Масса, кг
1	ф28 AIII, ℓ=1800	2	8,69	19,04
2	ф8 AI, ℓ=380	11	0,15	

Арматура класса A-I, A-III по ГОСТ 5781-82*.

Гл.инж.пр	Костанян		1.423.1-5/88.2-25		
Разраб.	Лемыш		Каркас плоский КР 13	Стадия Р	Лист	Листов 1
Исполн.	Максимова			ЦНИИПРОМЗДАНИЙ		
Провер.	Жерновенко					
Н.контр.	Костанян					

Инв.№ подл. | Подпись и дата | Взам.инв.№

Формат А4

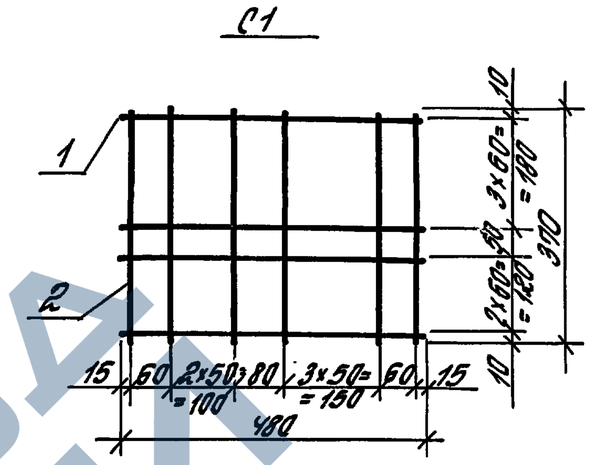

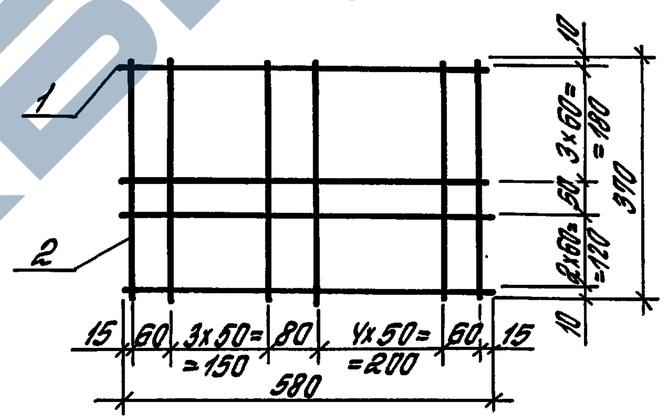

Марка сетки	Поз.	Наименование	Кол.	Масса ед., кг	Масса, кг
С1	1	ф6 AI, ℓ=480	7	0,107	1,5
	2	ф6 AI, ℓ=370	9	0,082	
С2	1	ф6 AI, ℓ=580	7	0,129	1,8
	2	ф6 AI, ℓ=370	11	0,082	

Арматура класса A-I по ГОСТ 5781-82*.

Гл.инж.пр	Костанян		1.423.1-5/88.2-26		
Разраб.	Лемыш		Сетки С1, С2	Стадия Р	Лист	Листов 1
Исполн.	Максимова			ЦНИИПРОМЗДАНИЙ		
Провер.	Жерновенко					
Н.контр.	Костанян					

Инв.№ подл. | Подпись и дата | Взам.инв.№

С3

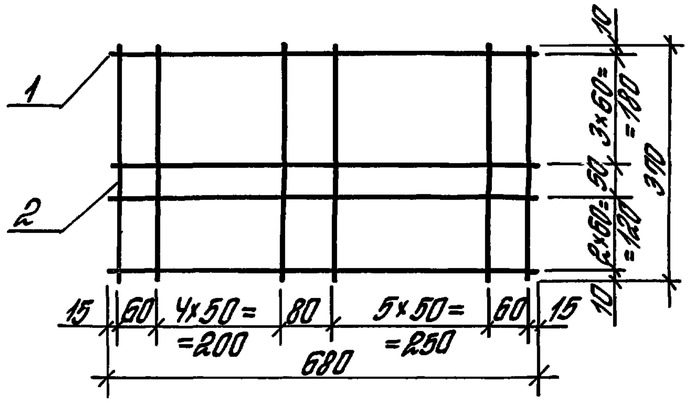

С4

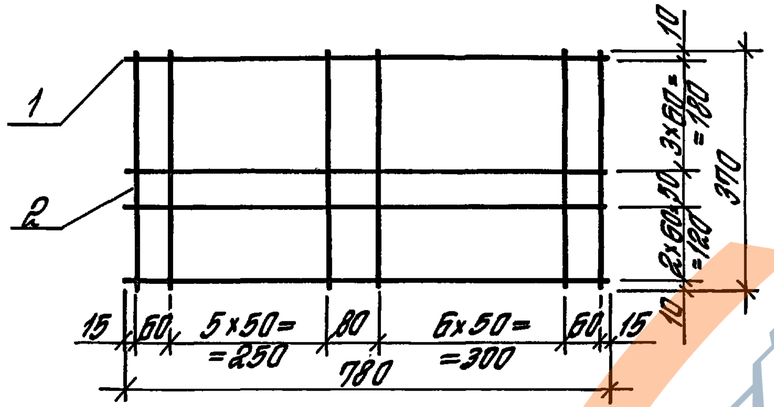

Марка сетки	Поз.	Наименование	Кол.	Масса ед., кг	Масса, кг
С3	1	ф6AI, ℓ=680	7	0,15	2,1
	2	ф6AI, ℓ=370	13	0,082	
С4	1	ф6AI, ℓ=780	7	0,173	2,4
	2	ф6AI, ℓ=370	15	0,082	

Арматура класса А-I по ГОСТ 5781-82*

			1.423.1-5/88.2-27
Гл.инж.пр.	Костанян		Сетка С3, С4
Разраб.	Летыш		Стадия: Р; Лист: ; Листов: 1
Исполн.	Максимова		ЦНИИПРОМЗДАНИЙ
Провер.	Жерновенков		
Н.контр.	Костанян		

Инв.№подл. | Подпись и дата | Взам.инв.№

Формат А4

С5

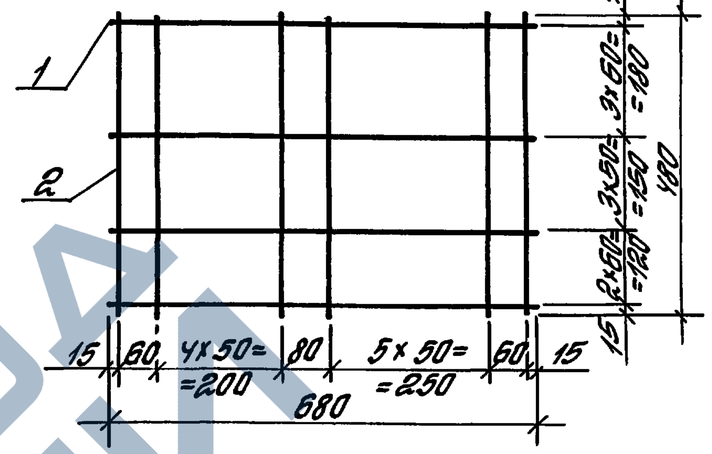

С6

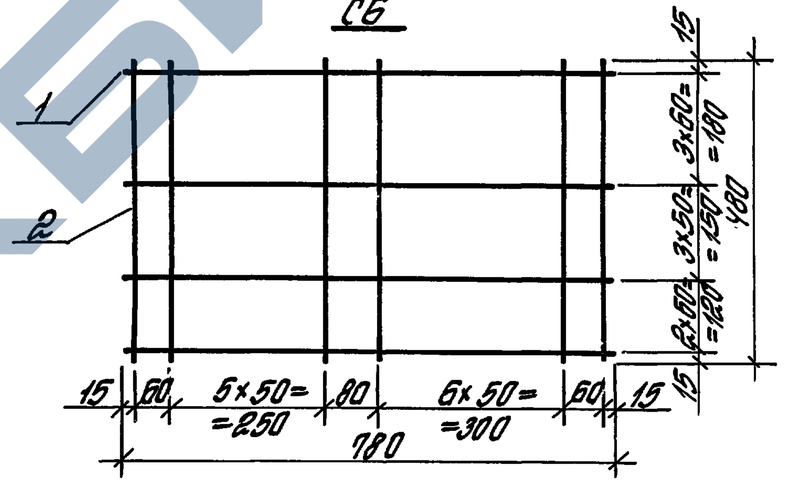

Марка сетки	Поз.	Наименование	Кол.	Масса ед., кг	Масса, кг
С5	1	ф6AI, ℓ=680	9	0,15	2,5
	2	ф6AI, ℓ=480	13	0,107	
С6	1	ф6AI, ℓ=780	9	0,173	2,9
	2	ф6AI, ℓ=480	15	0,107	

Арматура класса А-I по ГОСТ 5781-82*

			1.423.1-5/88.2-28
Гл.инж.пр.	Костанян		Сетка С5, С6
Разраб.	Летыш		Стадия: Р; Лист: ; Листов: 1
Исполн.	Максимова		ЦНИИПРОМЗДАНИЙ
Провер.	Жерновенков		
Н.конт.	Костанян		

Инв.№подл. | Подпись и дата | Взам.инв.№

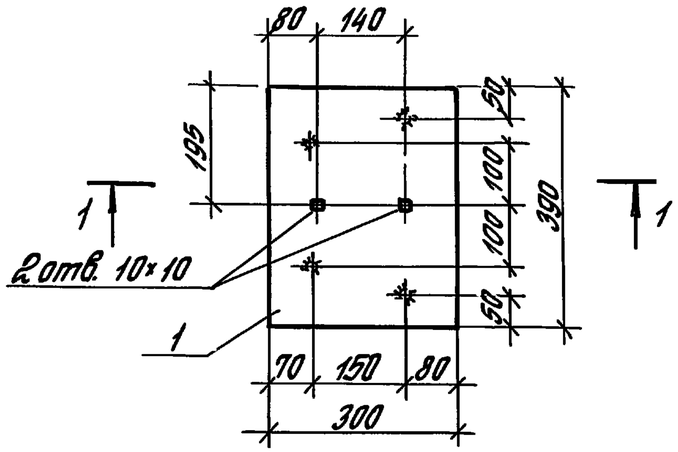

1-1

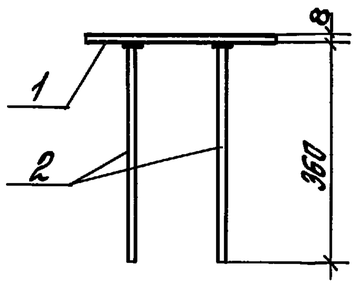

Поз.	Наименование	Кол.	Масса ед., кг	Масса, кг
1	−8×300 ГОСТ 19903-74* / ВСт3пс6-1 ТУ 14-3023-80 ℓ=390	1	7,4	8,7
2	ф 12 AIII ГОСТ 5781-82* ℓ=372	4	0,32	

1.423.1-5/88.2-29

Гл.инж.пр. Костанян
Разраб. Летыш
Исполн. Максимова
Провер. Жерновенко
Н.контр. Костанян

Изделие закладное МЗ-23

Стадия Р | Лист | Листов 1

ЦНИИПРОМЗДАНИЙ

Формат А4

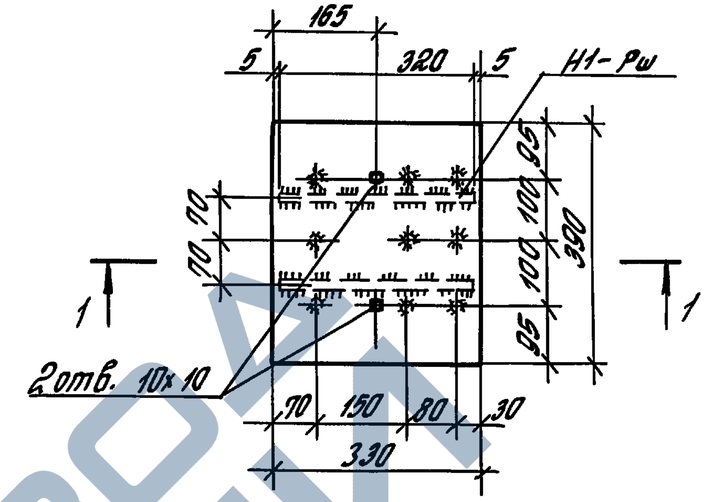

1-1

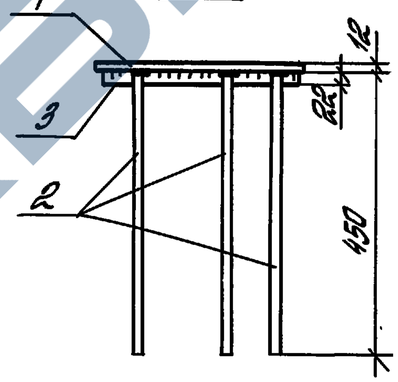

Поз.	Наименование	Кол.	Масса ед., кг	Масса, кг
1	−12×330 ГОСТ 19903-74* / ВСт3пс6-1 ТУ 14-1-3023-80 ℓ=390	1	12,1	20,4
2	ф 16 AIII ГОСТ 5781-82* ℓ=466	9	0,71	
3	ф 22 AIII ГОСТ 5781-82* ℓ=320	2	0,95	

1.423.1-5/88.2-30

Гл.инж.пр. Костанян
Разраб. Летыш
Исполн. Максимова
Провер. Жерновенко
Н.контр. Костанян

Изделие закладное МН1

Стадия Р | Лист | Листов 1

ЦНИИПРОМЗДАНИЙ

23577-03 43

Формат А4

Инв.№ подл. | Подпись и дата | Взам.инв.№

ЗАВОД ЖБИ

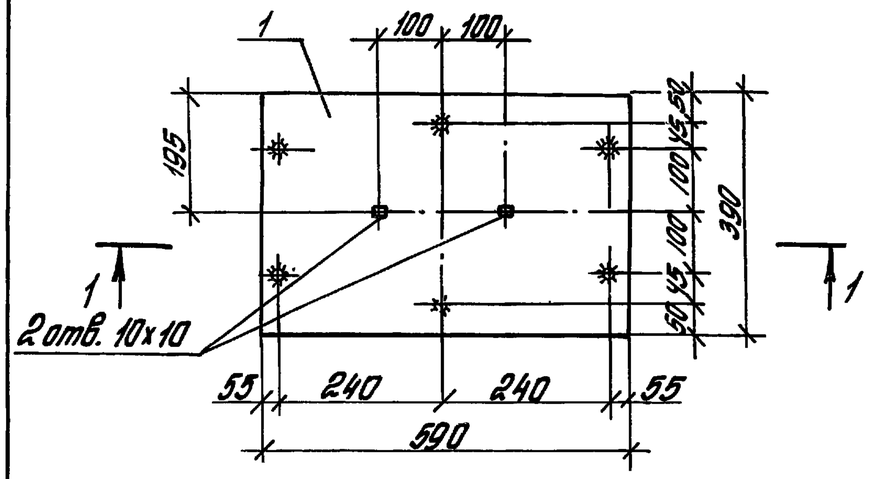

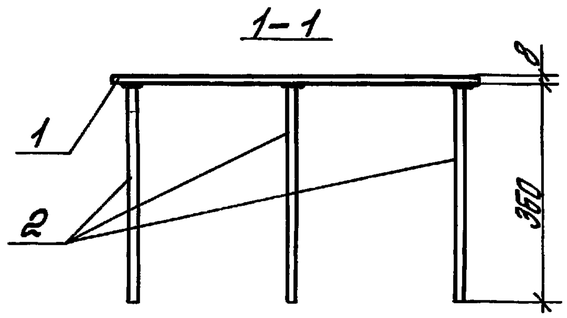

Поз.	Наименование	Кол.	Масса ед., кг	Масса, кг
1	−8х390 ГОСТ 19903-74* / Вст3пс6-1 ТУ 14-1-3023-80 l=590	1	14,5	16,4
2	ф12 AIII ГОСТ 5781-82* l=372	6	0,32	

Инв.№ подл. | Подпись и дата | Взам.инв.№

				1.423.1-5/88.2-31			
Гл.инж.пр.	Костанян			Изделие закладное М2-25	Стадия	Лист	Листов
Разраб.	Летыш				Р		1
Исполн.	Максимова				ЦНИИПРОМЗДАНИЙ		
Провер.	Жерновенков						
Н.контр.	Костанян						

Формат А4

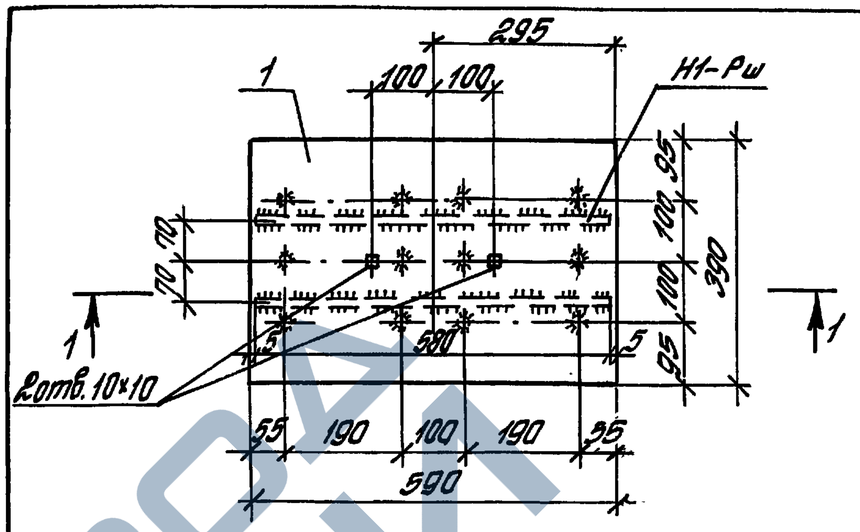

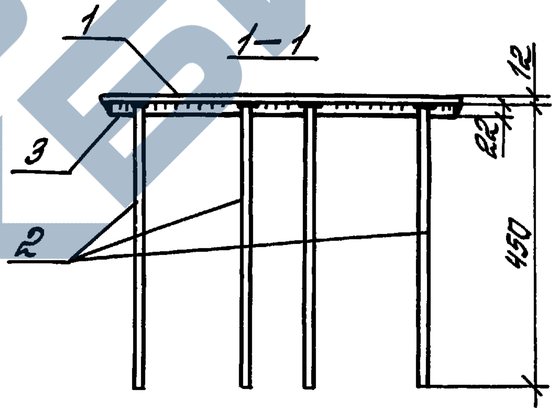

Поз.	Наименование	Кол.	Масса ед., кг	Масса, кг
1	−12х390 ГОСТ 19903-74* / Вст3пс6-1 ТУ 14-1-3023-80 l=590	1	21,7	33,6
2	ф16 AIII ГОСТ 5781-82* l=466	12	0,71	
3	ф22 AIII ГОСТ 5781-82* l=580	2	1,73	

Инв.№ подл. | Подпись и дата | Взам.инв.№

				1.423.1-5/88.2-32			
Гл.инж.пр.	Костанян			Изделие закладное МН2	Стадия	Лист	Листов
Разраб.	Летыш				Р		1
Исполн.	Максимова				ЦНИИПРОМЗДАНИЙ		
Провер.	Жерновенков						
Н.контр.	Костанян						

Формат А4

ЗАВОД ЖБИ

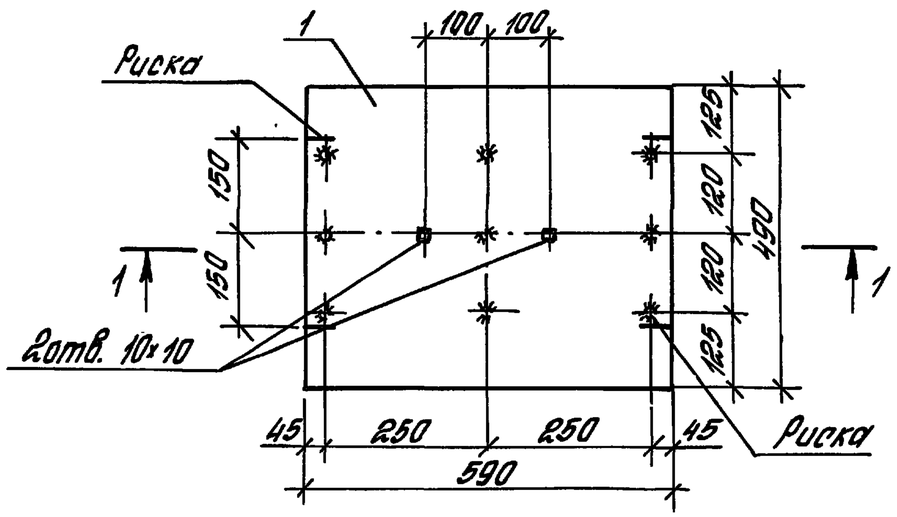

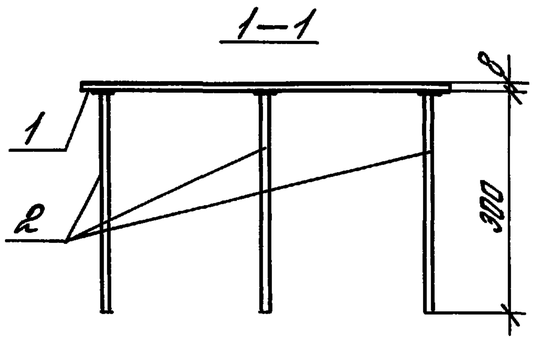

Поз.	Наименование	Кол.	Масса ед., кг	Масса, кг
1	−8×490 ГОСТ 19903-74* / Вст3пс6-1 ТУ14-1-3023-80 ℓ=590	1	18,2	20,6
2	ф12 AIII ГОСТ 5781-82* ℓ=312	9	0,27	

Гл.инж.пр.	Костанян		1.423.1-5/88.2-33	
Разраб.	Лемыш		Изделие закладное МН3	Стадия: Р; Лист: ; Листов: 1
Исполн.	Максимова			ЦНИИПРОМЗДАНИЙ
Провер.	Жерновенков			
Н.контр.	Костанян			

Инв.№ подл. | Подпись и дата | Взам.инв.№

Формат А4

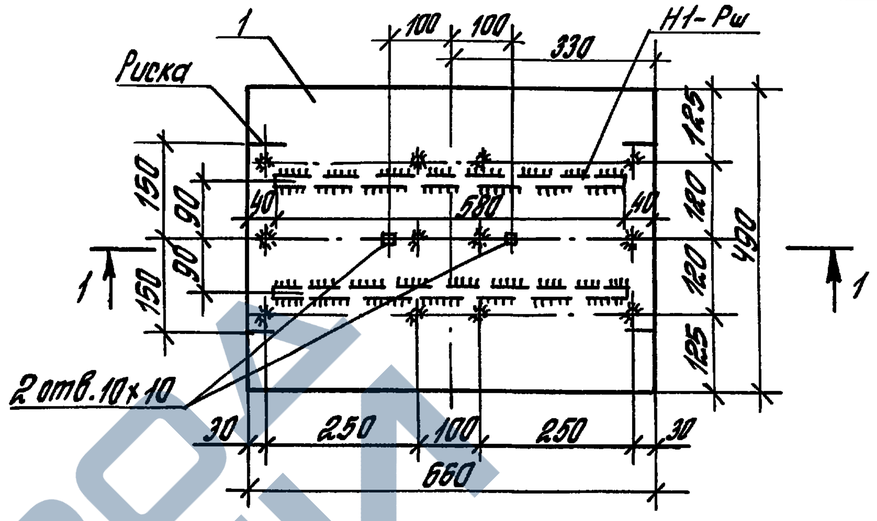

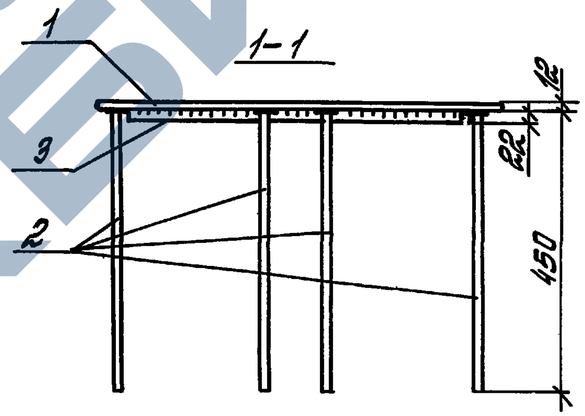

Поз.	Наименование	Кол.	Масса ед., кг	Масса, кг
1	−12×490 ГОСТ 19903-74* / Вст3пс6-1 ТУ14-1-3023-80 ℓ=660	1	30,5	42,3
2	ф16 AIII ГОСТ 5781-82* ℓ=466	12	0,71	
3	ф22 AIII ГОСТ 5781-82* ℓ=580	2	1,73	

Гл.инж.пр.	Костанян		1.423.1-5/88.2-34	
Разраб.	Лемыш		Изделие закладное МН4	Стадия: Р; Лист: ; Листов: 1
Исполн.	Максимова			ЦНИИПРОМЗДАНИЙ
Провер.	Жерновенков			
Н.контр.	Костанян			

Инв.№ подл. | Подпись и дата | Взам.инв.№

Формат А4

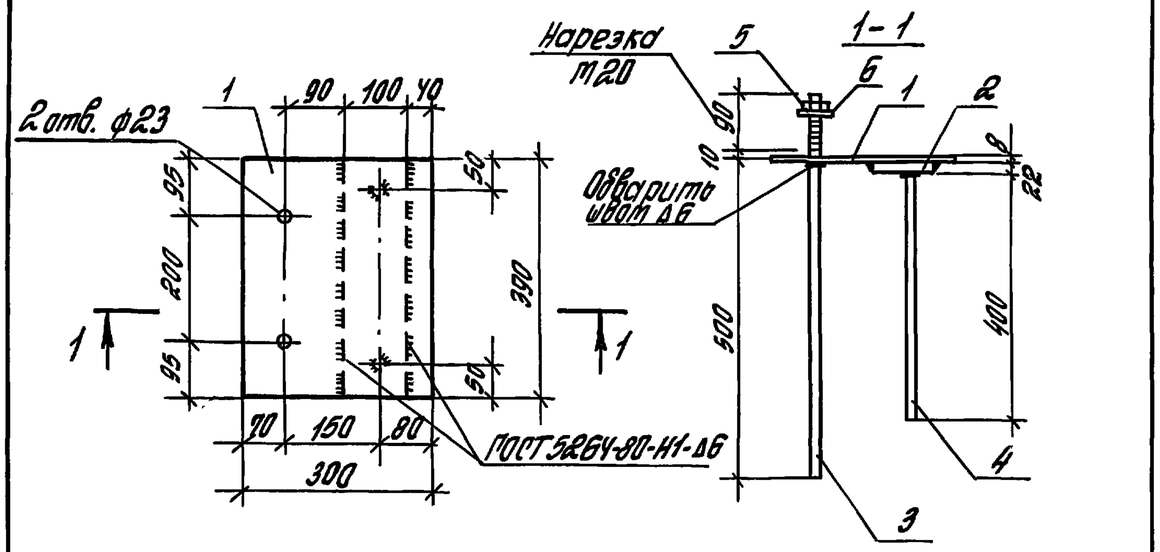

Поз. 3, 5, 6 условно не показаны.

Поз.	Наименование	Кол.	Масса ед., кг	Масса, кг
1	$\frac{-8\times300\ ГОСТ\ 19903\text{-}74^*}{ВСт3пс6\text{-}1\ ТУ\ 14\text{-}1\text{-}3023\text{-}80}\ l=390$	1	7,4	19,0
2	$\frac{-22\times100\ ГОСТ\ 19903\text{-}74^*}{ВСт3сп5\ ГОСТ\ 380\text{-}71^*}\ l=390$	1	6,8	
3	ф22 А III ГОСТ 5781-82* $l=600$	2	1,8	
4	ф14 А III ГОСТ 5781-82* $l=414$	2	0,5	
5	Гайка М20 ГОСТ 5915-70*	2	0,05	
6	Шайба 20.01.019 ГОСТ 11371-78	2	0,05	

Гл.инж.пр.	Костанян		1.423.1-5/88.2-35			
Разраб.	Летыш		Изделие закладное т2-11	Стадия	Лист	Листов
Исполн.	Максимова			Р		1
Провер.	Жерновенков			ЦНИИПРОМЗДАНИЙ		
Н.контр.	Костанян					

Инв.№ подл. | Подпись и дата | Взам.инв.№

Формат А4

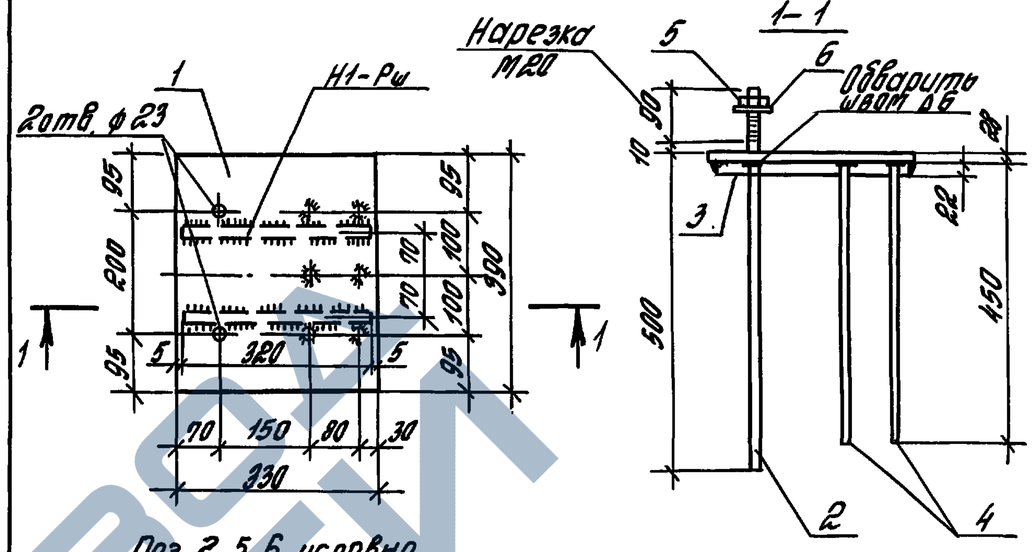

Поз. 2, 5, 6 условно не показаны.

Поз.	Наименование	Кол.	Масса ед., кг	Масса, кг
1	$\frac{-28\times330\ ГОСТ\ 19903\text{-}74^*}{09Г2С\text{-}12\ ГОСТ\ 19282\text{-}73^*}\ l=390$	1	28,3	38,0
2	ф22 А III ГОСТ 5781-82* $l=600$	2	1,8	
3	ф22 А III ГОСТ 5781-82* $l=320$	2	0,95	
4	ф16 А III ГОСТ 5781-82* $l=466$	6	0,71	
5	Гайка М20 ГОСТ 5915-70*	2	0,05	
6	Шайба 20.01.019 ГОСТ 11371-78	2	0,05	

Гл.инж.пр.	Костанян		1.423.1-5/88.2-36			
Разраб.	Летыш		Изделие закладное МН5	Стадия	Лист	Листов
Исполн.	Максимова			Р		1
Провер.	Жерновенков			ЦНИИПРОМЗДАНИЙ		
Н.контр.	Костанян					

Инв.№ подл. | Подпись и дата | Взам.инв.№

Формат А4

ЗАВОД ЖБИ

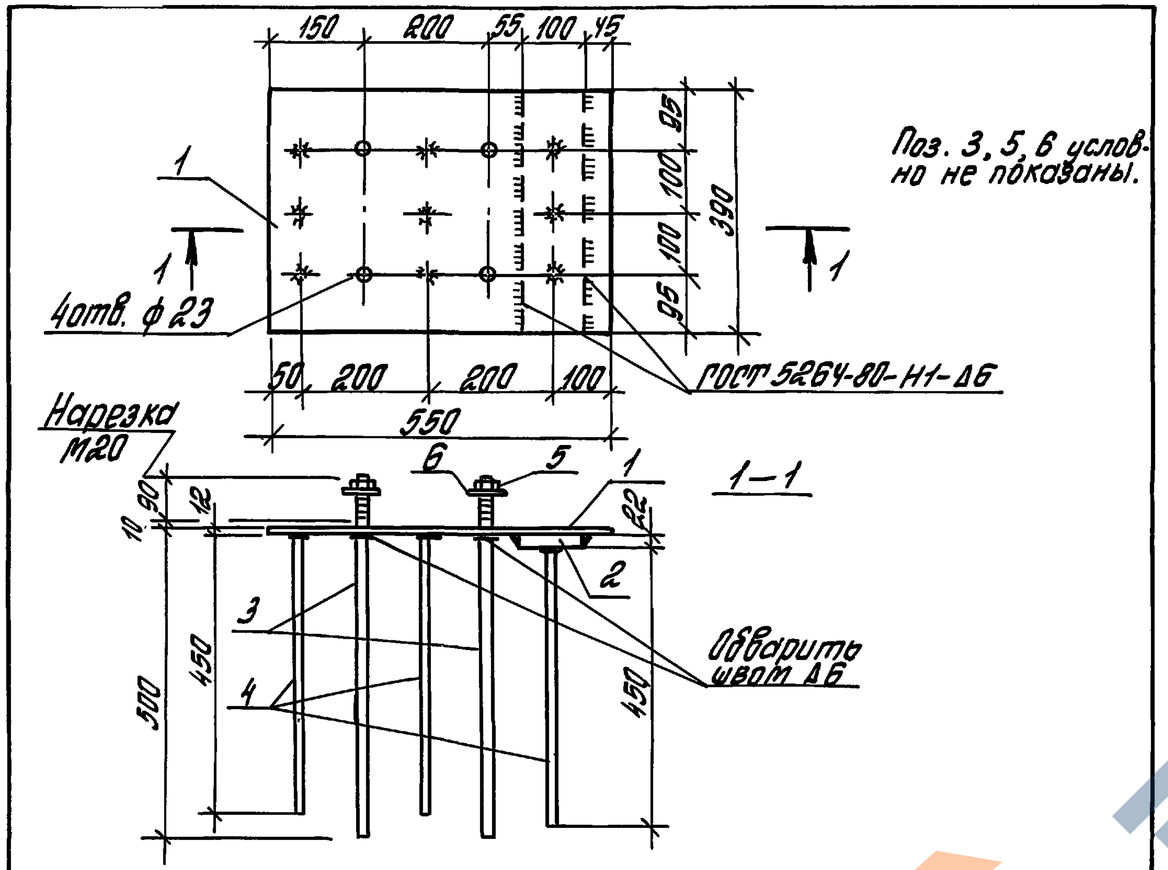

Поз.	Наименование	Кол.	Масса ед., кг	Масса, кг
1	−12×390 ГОСТ 19903-74* / Вст3пс6-1 ТУ 14-1-3023-80 ℓ=550	1	20,2	41,0
2	−22×100 ГОСТ 19903-74* / Вст3сп5 ГОСТ 380-71* ℓ=390	1	6,8	
3	ф22 AIII ГОСТ 5781-82* ℓ=600	4	1,8	
4	ф16 AIII ГОСТ 5781-82* ℓ=466	9	0,71	
5	Гайка М20 ГОСТ 5915-70*	4	0,05	
6	Шайба 20.01.019 ГОСТ 11371-78	4	0,05	

				1.423.1-5/88.2-37
Гл.инж.пр.	Костанян			Изделие закладное МН6
Разраб.	Летыш			Стадия: Р; Лист: ; Листов: 1
Исполн.	Максимова			ЦНИИПРОМЗДАНИЙ
Проверил	Жерновенков			
Н.контр.	Костанян			

Инв.№ подл. | Подпись и дата | Взам.инв.№

Формат А4

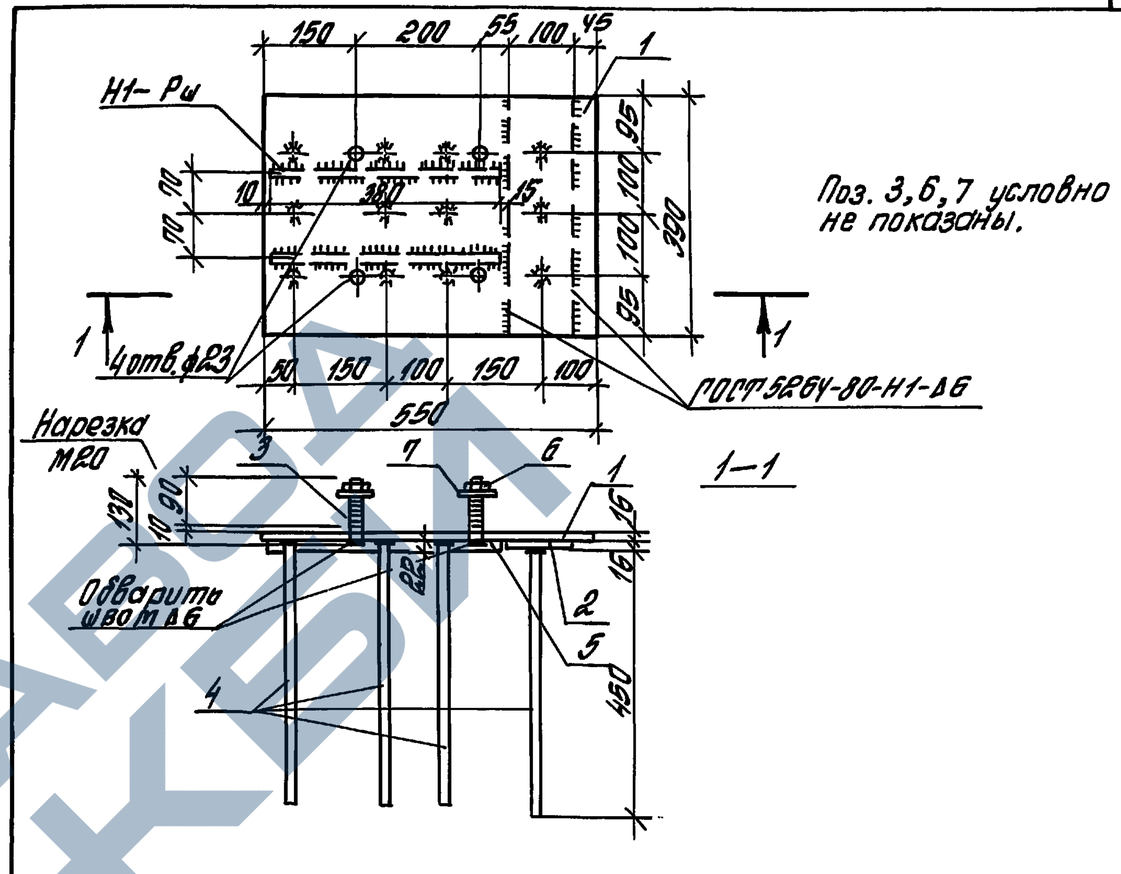

Поз.	Наименование	Кол.	Масса ед., кг	Масса, кг
1	−16×390 ГОСТ 19903-74* / Вст3пс6-1 ТУ 14-1-3023-80 ℓ=550	1	26,9	42,7
2	−16×100 ГОСТ 19903-74* / Вст3пс6-1 ТУ 14-1-3023-80 ℓ=390	1	2,9	
3	ф20 AI ГОСТ 5781-82* ℓ=130	4	0,32	
4	ф16 AIII ГОСТ 5781-82* ℓ=466	12	0,71	
5	ф22 AIII ГОСТ 5781-82* ℓ=380	2	1,4	
6	Гайка М20 ГОСТ 5915-70*	4	0,05	
7	Шайба 20.01.019 ГОСТ 11371-78	4	0,05	

				1.423.1-5/88.2-38
Гл.инж.пр.	Костанян			Изделие закладное МН7
Разраб.	Летыш			Стадия: Р; Лист: ; Листов: 1
Исполн.	Максимова			ЦНИИПРОМЗДАНИЙ
Провер.	Жерновенков			
Н.контр.	Костанян			

Инв.№ подл. | Подпись и дата | Взам.инв.№

Формат А4

ЗАВОД ЖБИ

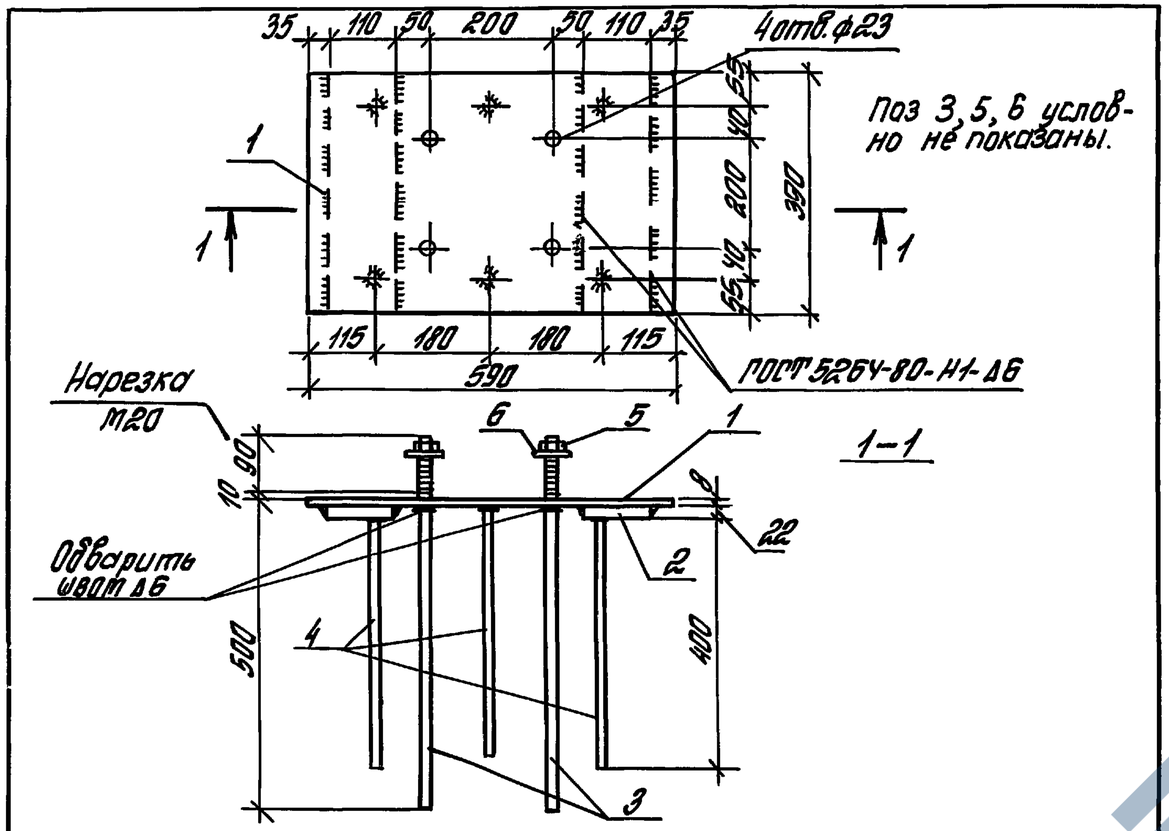

Поз.	Наименование	Кол.	Масса ед., кг	Масса, кг
1	−8×390 ГОСТ 19903-74* / Вст3пс6-1 ТУ 14-1-3023-80 ℓ=590	1	14,5	39.9
2	−22×110 ГОСТ 19903-74* / Вст3сп5 ГОСТ 380-71* ℓ=390	2	7,4	
3	ф22 AIII ГОСТ 5781-82* ℓ=600	4	1,8	
4	ф14 AIII ГОСТ 5781-82* ℓ=414	6	0,5	
5	Гайка М20 ГОСТ 5915-70*	4	0,05	
6	Шайба 20.01.019 ГОСТ 11371-78	4	0,05	

Гл.инж.пр.	Костанян		1.423.1-5/88.2-39	
Разраб.	Летыш		Изделие закладное М2-13	Стадия: Р; Лист: ; Листов: 1
Исполн.	Максимова			ЦНИИПРОМЗДАНИЙ
Провер.	Жерновенко			
Н.контр.	Костанян			

Инв.№ подл. | Подпись и дата | Взам.инв.№

Формат А4

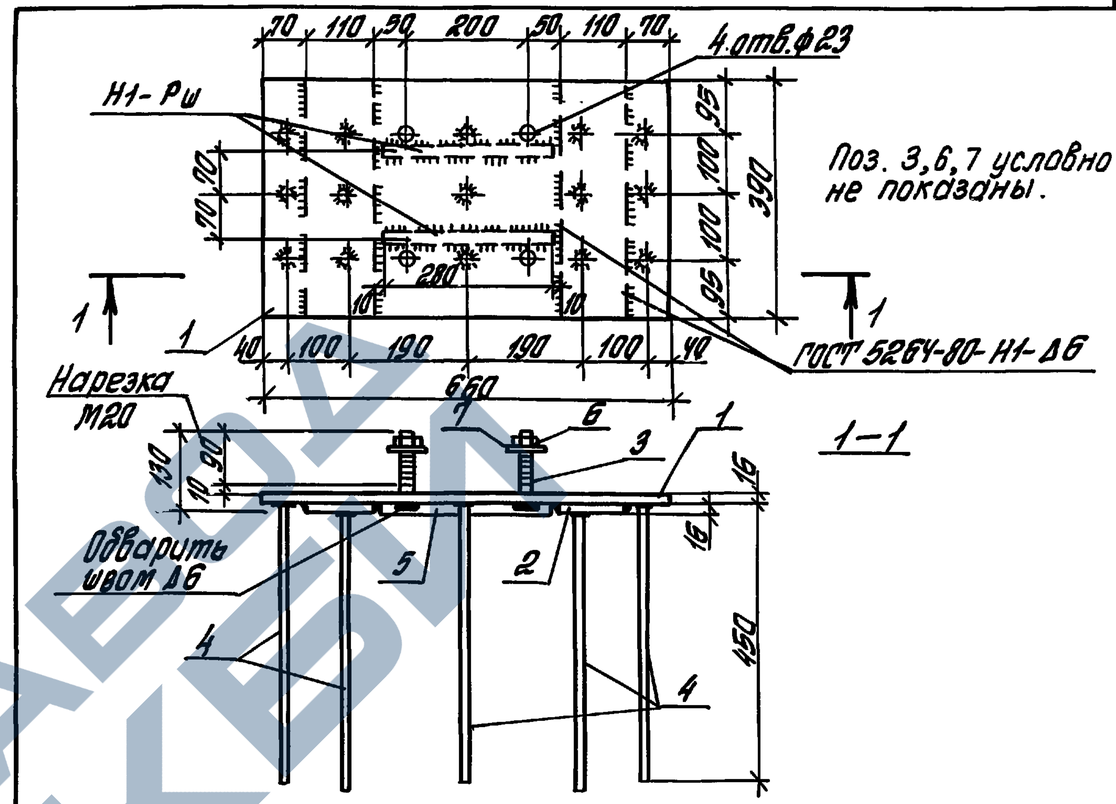

Поз.	Наименование	Кол.	Масса ед., кг	Масса, кг
1	−16×390 ГОСТ 19903-74* / Вст3пс6-1 ТУ 14-1-3023-80 ℓ=660	1	32,3	56,8
2	−16×110 ГОСТ 19903-74* / Вст3пс6-1 ТУ 14-1-3023-80 ℓ=390	2	5,4	
3	ф20 AI ГОСТ 5781-82* ℓ=130	4	0,32	
4	ф16 AIII ГОСТ 5781-82* ℓ=466	15	0,71	
5	ф22 AIII ГОСТ 5781-82* ℓ=280	2	0,84	
6	Гайка М20 ГОСТ 5915-70*	4	0,05	
7	Шайба 20.01.019 ГОСТ 11371-78	4	0,05	

Гл.инж.пр.	Костанян		1.423.1-5/88.2-40	
Разраб.	Летыш		Изделие закладное МН8	Стадия: Р; Лист: ; Листов: 1
Исполн.	Максимова			ЦНИИПРОМЗДАНИЙ
Провер.	Жерновенко			
Н.контр.	Костанян			

Инв.№ подл. | Подпись и дата | Взам.инв.№

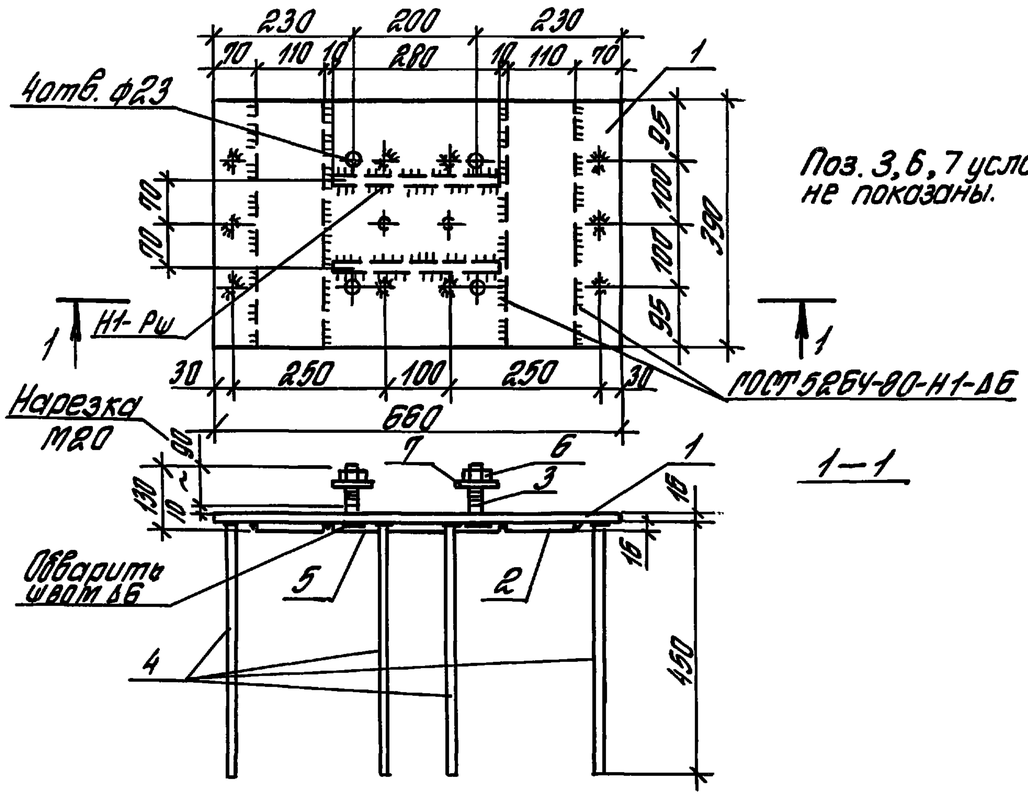

Поз. 3, 6, 7 условно не показаны.

1—1

Поз.	Наименование	Кол.	Масса ед., кг	Масса, кг
1	$\frac{-16\times390\ ГОСТ\ 19903-74^*}{ВСт3пс6-1ТУ14-1-3023-80}$ $l=660$	1	32,3	54,7
2	$\frac{-16\times110\ ГОСТ\ 19903-74^*}{ВСт3пс6-1ТУ14-1-3023-80}$ $l=390$	2	5,4	
3	ф20АI ГОСТ 5781-82* $l=130$	4	0,32	
4	ф16АIII ГОСТ 5781-82* $l=466$	12	0,71	
5	ф22АIII ГОСТ 5781-82* $l=280$	2	0,84	
6	Гайка М20 ГОСТ 5915-70*	4	0,05	
7	Шайба 20.01.019 ГОСТ 11371-78	4	0,05	

Гл. инж. пр.	Костанян	Roz	
Разраб.	Лемыш		
Исполн.	Максимова		
Провер.	Жерновенков		
Н. контр.	Костанян	Roz	

1.423.1-5/88.2-41

Изделие закладное МН9

Стадия	Лист	Листов
Р		1

ЦНИИПРОМЗДАНИЙ

Инв. № подл. | Подпись и дата | Взам. инв. №

Формат А4

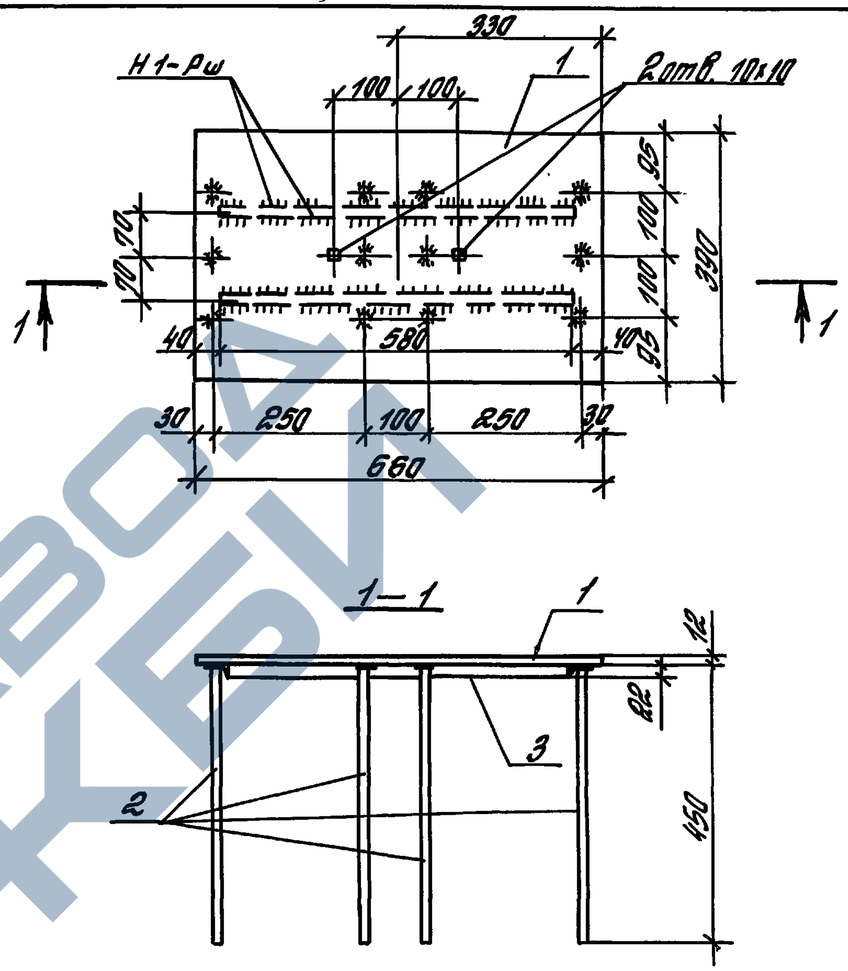

Поз.	Наименование	Кол.	Масса ед., кг	Масса, кг
1	$\frac{-12\times390\ ГОСТ\ 19903-74^*}{ВСт3пс6-1ТУ14-1-3023-80}$ $l=660$	1	24,2	36,2
2	ф16АIII ГОСТ 5781-82* $l=466$	12	0,71	
3	ф22АIII ГОСТ 5781-82* $l=580$	2	1,73	

Гл. инж. пр.	Костанян	Roz	
Разраб.	Лемыш		
Исполн.	Максимова		
Провер.	Жерновенков		
Н. контр.	Костанян	Roz	

1.423.1-5/88.2-42

Изделие закладное МН 10

Стадия	Лист	Листов
Р		1

ЦНИИПРОМЗДАНИЙ

Инв. № подл. | Подпись и дата | Взам. инв. №

Формат А4

МН11 ... МН13

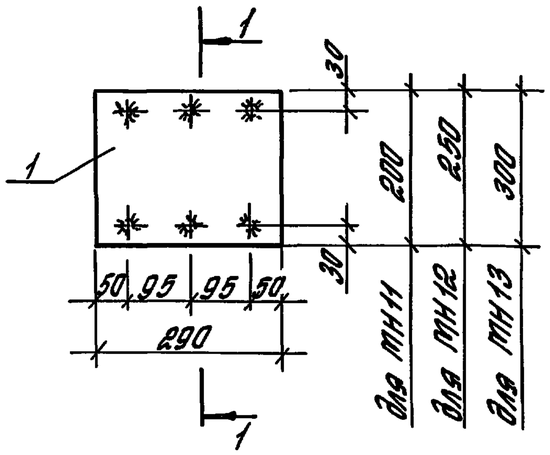

МН14 ... МН18

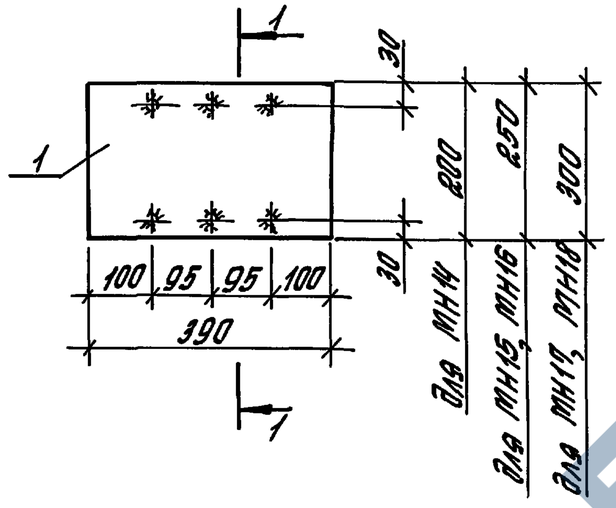

1–1

для МН11, МН12, МН14, МН15, МН18

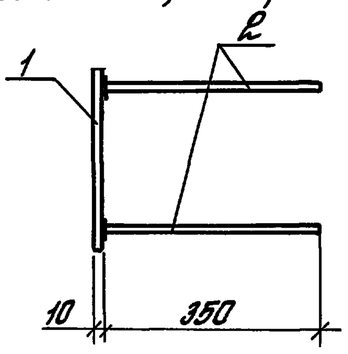

1–1

для МН13, МН16, МН17

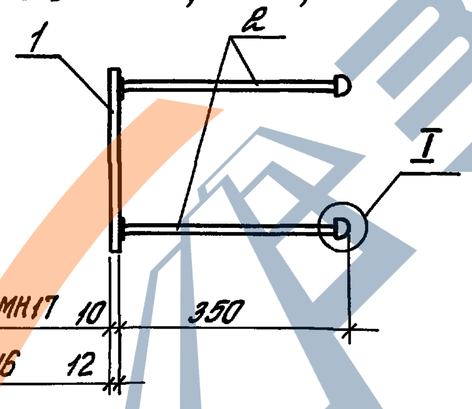

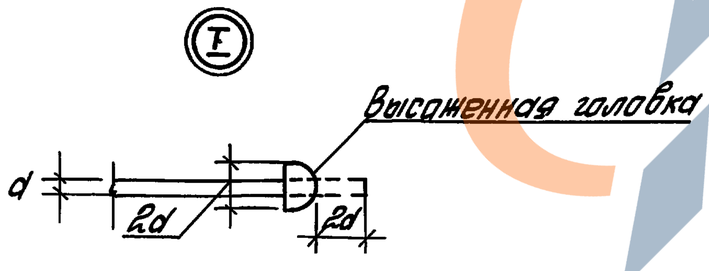

Марка	Поз.	Наименование	Кол.	Масса ед., кг	Масса, кг
МН11	1	–10х200 ГОСТ 19903-74* / Вст3пс6-1 ТУ 14-1-3023-80 l=290	1	4,5	6,6
	2	ф12 AIII, l=362	6	0,35	
МН12	1	–10х250 ГОСТ 19903-74* / Вст3пс6-1 ТУ 14-1-3023-80 l=290	1	5,7	7,8
	2	ф12 AIII, l=362	6	0,35	
МН13	1	–10х300 ГОСТ 19903-74* / Вст3пс6-1 ТУ 14-1-3023-80 l=290	1	6,8	10,1
	2	ф14 AIII, l=392	6	0,54	
МН14	1	–10х200 ГОСТ 19903-74* / Вст3пс6-1 ТУ 14-1-3023-80 l=390	1	6,1	8,2
	2	ф12 AIII, l=362	6	0,35	
МН15	1	–10х250 ГОСТ 19903-74* / Вст3пс6-1 ТУ 14-1-3023-80 l=390	1	7,7	9,8
	2	ф12 AIII, l=362	6	0,35	
МН16	1	–12х250 ГОСТ 19903-74* / Вст3пс6-1 ТУ 14-1-3023-80 l=390	1	9,2	13,4
	2	ф16 AIII, l=398	6	0,7	
МН17	1	–10х300 ГОСТ 19903-74* / Вст3пс6-1 ТУ 14-1-3023-80 l=390	1	9,2	12,5
	2	ф14 AIII, l=392	6	0,54	
МН18	1	–10х300 ГОСТ 19903-74* / Вст3пс6-1 ТУ 14-1-3023-80 l=390	1	9,2	11,3
	2	ф12 AIII, l=362	6	0,35	

Арматура класса A-III по ГОСТ 5781-82*.

Гл. инж. пр.	Костанян		1.424.1-5/88.2-43
Разраб.	Летыш		Изделие закладное МН11 ... МН18
Исполн.	Макеитова		Стадия Р; Лист; Листов 1
Провер.	Шерновенков		ЦНИИПРОМЗДАНИЙ
Н. контр	Костанян		

Инв.№ подл. | Подпись и дата | Взам.инв.№

МН30, МН31

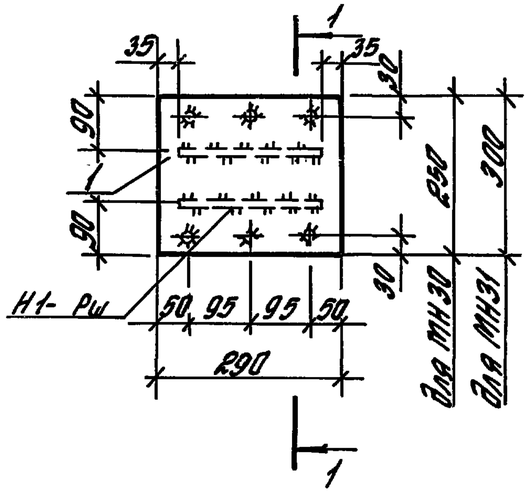

МН32, МН33, МН34

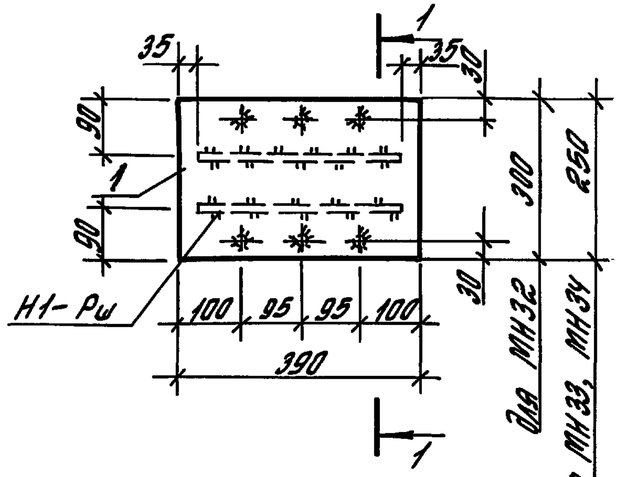

1—1

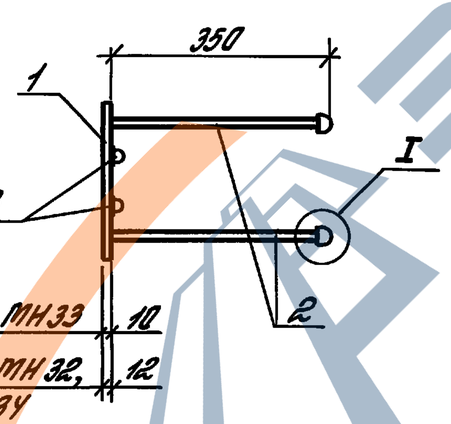

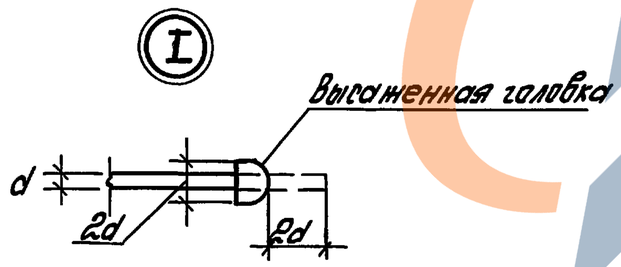

Марка	Поз.	Наименование	Кол.	Масса ед. кг	Масса, кг
МН30	1	−10×250 ГОСТ 19903-74* / Вст3пс 6-1 ТУ14-1-3023-80 ℓ=290	1	5,7	9,7
	2	ф 14 А III, ℓ= 392	6	0,54	
	3	ф 16 А III, ℓ= 220	2	0,35	
МН31	1	−12×300 ГОСТ 19903-74* / Вст3пс 6-1 ТУ14-1-3023-80 ℓ=290	1	8,2	13,3
	2	ф 16 А III, ℓ= 398	6	0,73	
	3	ф 16 А III, ℓ=220	2	0,35	
МН32	1	−12×300 ГОСТ 19904-74* / Вст3пс 6-1 ТУ14-1-3023-80 ℓ=390	1	11,0	16,4
	2	ф 16 А III, ℓ= 398	6	0,73	
	3	ф 16 А III, ℓ= 320	2	0,5	
МН33	1	−10×250 ГОСТ 19903-74* / Вст3пс 6-1 ТУ14-1-3023-80 ℓ=390	1	7,7	12,0
	2	ф 14 А III, ℓ= 392	6	0,54	
	3	ф 16 А III, ℓ= 320	2	0,5	
МН34	1	−12×250 ГОСТ 19903-74* / Вст3пс 6-1 ТУ14-1-3023-80 ℓ=390	1	9,2	14,6
	2	ф 16 А III, ℓ=398	6	0,73	
	3	ф 16 А III, ℓ=320	2	0,5	

Арматура: класса А-III по ГОСТ 5781-82*

Гл.инж.пр.	Костанян		1.423.1-5/88. 2-44
Разраб.	Летыш		Изделие закладное МН30... МН34
Испол.	Максимова		Стадия Р; Лист; Листов 1
Провер.	Жерновенков		ЦНИИПРОМЗДАНИЙ
Н.контр.	Костанян		

Инв.№ подл. | Подпись и дата | Взам.инв.№

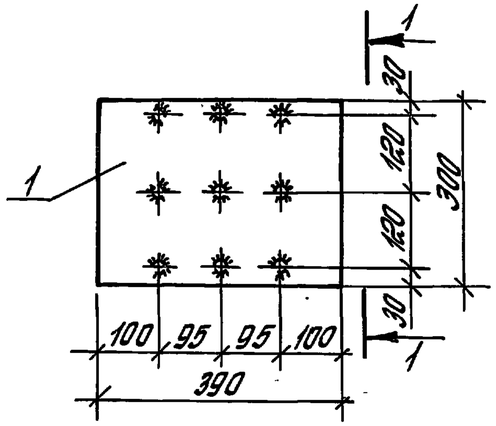

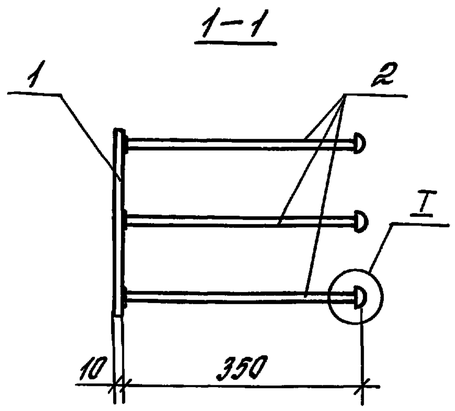

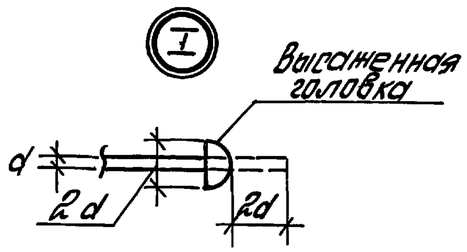

Поз.	Наименование	Кол.	Масса ед., кг	Масса, кг
1	−10×300 ГОСТ 19903-74* ВСт3пс6-1 ТУ 14-1-3023-80 l=390	1	9,2	14,9
2	ф16 А III ГОСТ 5781-82* l=398	9	0,63	

				1.423.1-5/88.2-45	
Гл.инж.пр.	Костанян			Изделие закладное МН35	Стадия: Р; Лист: ; Листов: 1
Разраб.	Летыш				ЦНИИПРОМЗДАНИЙ
Исполн.	Максимова				
Провери	Черновенков				
Н.контр.	Костанян				

Инв.№ подл. | Подпись и дата | Взам.инв.№

Формат А4

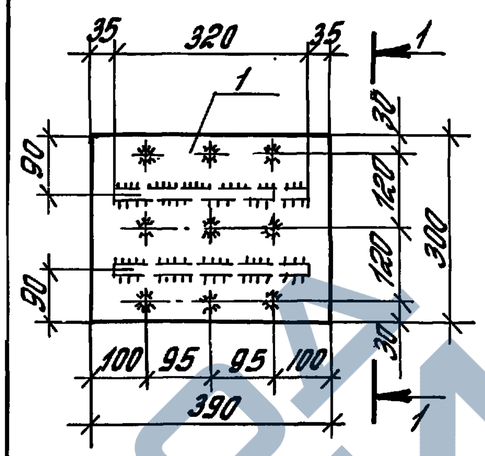

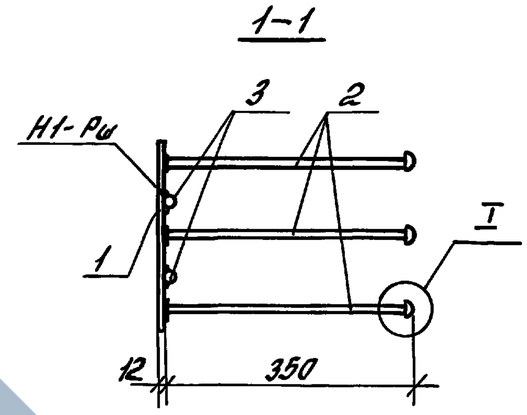

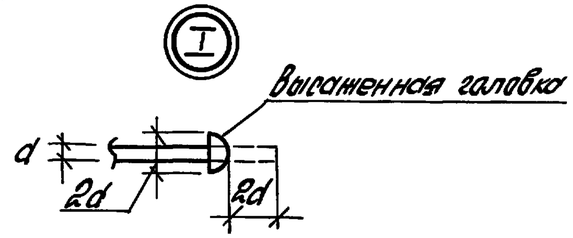

Поз.	Наименование	Кол.	Масса ед., кг	Масса, кг
1	−12×300 ГОСТ 19903-74* ВСт3пс6-1 ТУ 14-1-3023-80 l=390	1	11,0	17,7
2	ф16 А III ГОСТ 5781-82* l=398	9	0,63	
3	ф16 А III ГОСТ 5781-82* l=320	2	0,5	

				1.423.1-5/88.2-46	
Гл.инж.пр.	Костанян			Изделие закладное МН36	Стадия: Р; Лист: ; Листов: 1
Разраб.	Летыш				ЦНИИПРОМЗДАНИЙ
Исполн.	Максимова				
Провер	Черновенков				
Н.контр.	Костанян				

Инв.№ подл. | Подпись и дата | Взам.инв.№

Формат А4

ЗАВОД ЖБИ

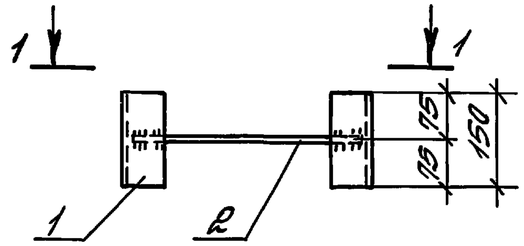

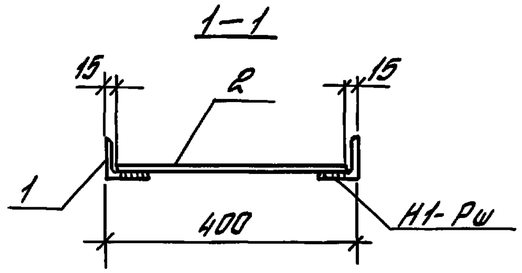

Поз.	Наименование	Кол.	Масса ед., кг	Масса, кг
1	Б-63х63х5 ГОСТ 8509-72 / ВСт3кп2 ГОСТ 380-71* l=130	2	0,75	1,8
2	ф12 А III ГОСТ 5781-82* l=370	1	0,33	

				1.423.1-5/88.2-47			
Гл.инж.пр.	Костанян			Изделие закладное М1-14	Стадия	Лист	Листов
Разраб.	Летыш				Р		1
Исполн.	Максимова				ЦНИИПРОМЗДАНИЙ		
Провер.	Жерновенков						
Н.контр.	Костанян						

Инв.№ подл. | Подпись и дата | Взам.инв.№

Формат А4

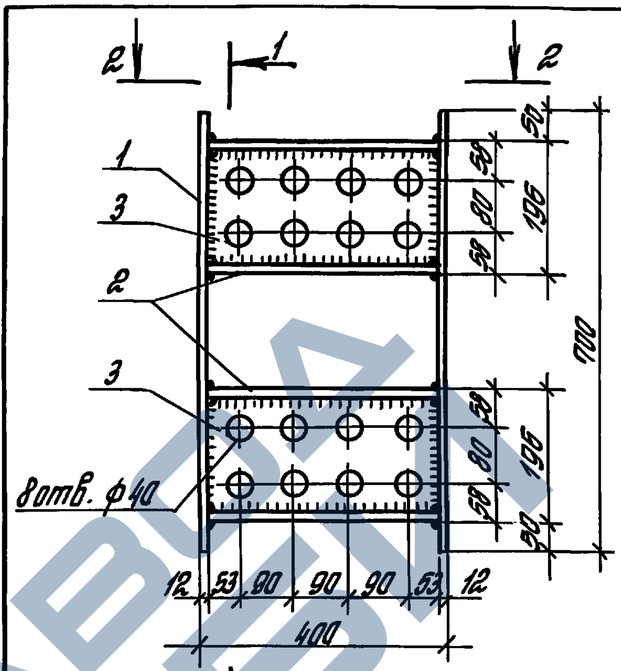

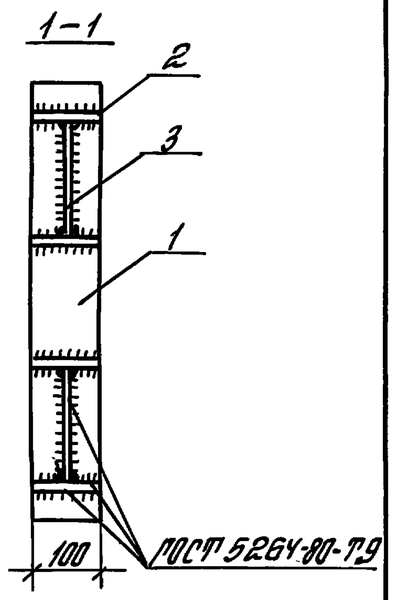

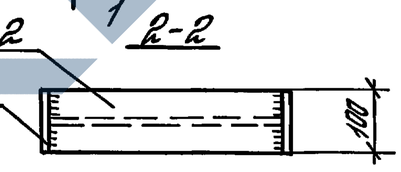

Поз.	Наименование	Кол.	Масса ед., кг	Масса, кг
1	−12х100 ГОСТ 19903-74* / ВСт3пс6-1 ТУ 14-1-3023-80 l=700	2	6,6	45,0
2	−12х100 ГОСТ 19903-74* / ВСт3пс6-1 ТУ 14-1-3023-80 l=376	4	5,2	
3	−12х150 ГОСТ 19903-74* / ВСт3пс6-1 ТУ 14-1-3023-80 l=376	2	5,5	

				1.423.1-5/88.2-48			
Гл.инж.пр.	Костанян			Изделие закладное МН20	Стадия	Лист	Листов
Разраб.	Летыш				Р		1
Исполн.	Максимова				ЦНИИПРОМЗДАНИЙ		
Провер.	Жерновенков						
Н.контр.	Костанян						

Инв.№ подл. | Подпись и дата | Взам.инв.№

Формат А4

ЗАВОД ЖБИ

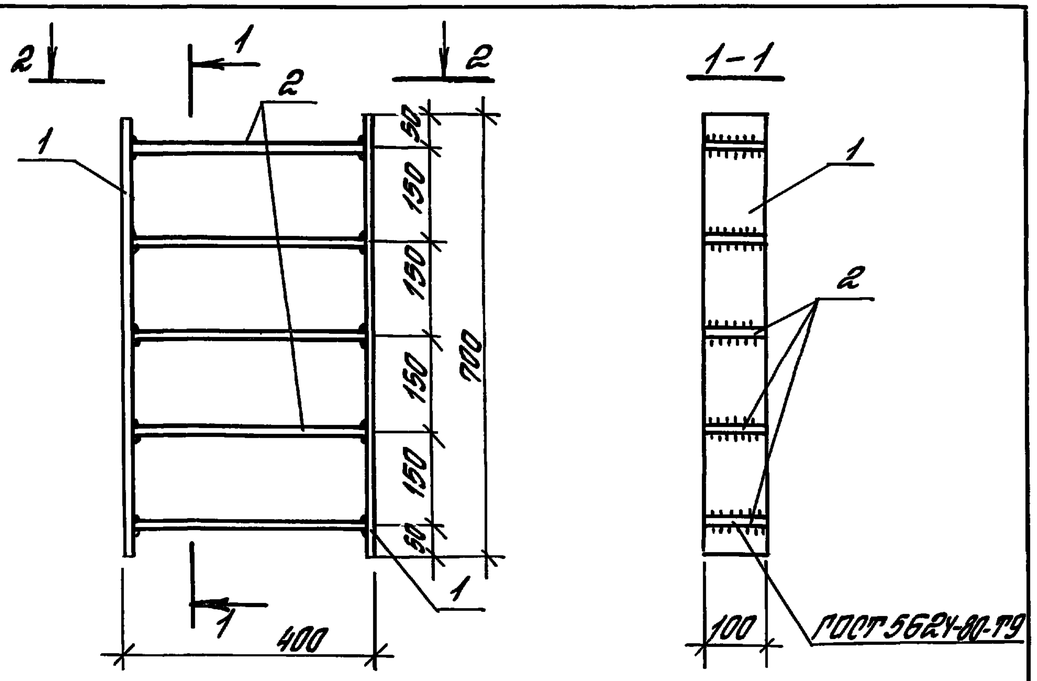

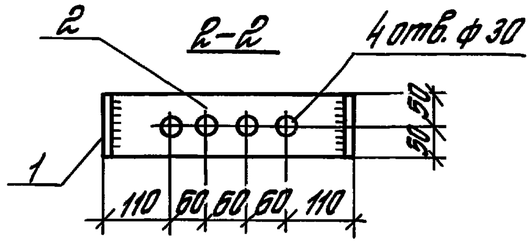

Поз.	Наименование	Кол.	Масса ед., кг	Масса, кг
1	— 12×100 ГОСТ 19903-74* / Вст3пс 6-1 ТУ 14-1-3023-80 l=700	2	6,6	30,7
2	— 12×100 ГОСТ 19903-74* / Вст3пс 6-1 ТУ 14-1-3023-80 l=376	5	3,5	

Инв.№ подл. | Подпись и дата | Взам. инв.№

				1.423.1-5/88.2-49			
Гл.инж.пр.	Костанян			Изделие закладное МН21	Стадия	Лист	Листов
Разраб.	Летыш				Р		1
Исполн.	Максютова				ЦНИИПРОМЗДАНИЙ		
Проверр.	Черновенков						
Н.контр.	Костанян						

Формат А4

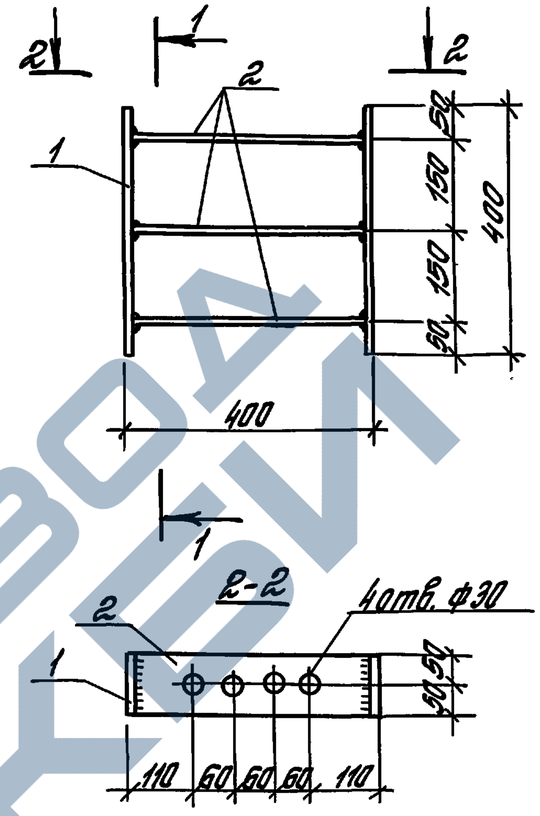

Поз.	Наименование	Кол.	Масса ед., кг	Масса, кг
1	— 12×100 ГОСТ 19903-74* / Вст3пс 6-1 ТУ 14-1-3023-80 l=400	2	3,8	18,1
2	— 12×100 ГОСТ 19903-74* / Вст3пс 6-1 ТУ 14-1-3023-80 l=376	3	3,5	

Инв.№ подл. | Подпись и дата | Взам. инв.№

				1.423.1-5/88.2-50			
Гл.инж.пр.	Костанян			Изделие закладное МН22	Стадия	Лист	Листов
Разраб.	Летыш				Р		1
Исполн.	Максютова				ЦНИИПРОМЗДАНИЙ		
Проверр.	Черновенков						
Н.контр.	Костанян						

Формат А4

ЗАВОД ЖБИ

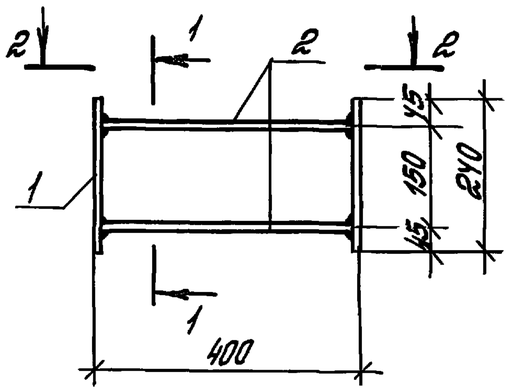

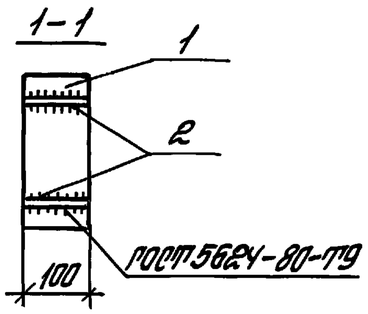

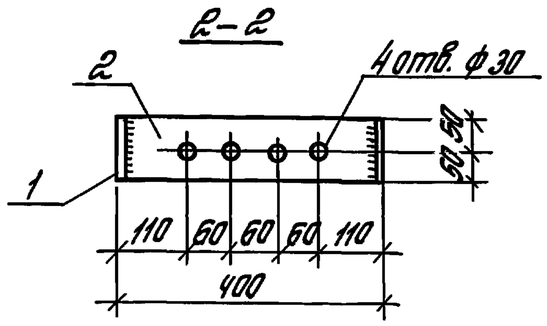

Поз.	Наименование	Кол.	Масса ед., кг	Масса, кг
1	— 12×100 ГОСТ 19903-74* / ВСт3пс6-1 ТУ 14-1-3023-80 l=240	2	2,3	11,6
2	— 12×100 ГОСТ 19903-74* / ВСт3пс6-1 ТУ 14-1-3023-80 l=396	2	3,5	

				1.423.1-5/88.2-51	
Гл. инж. пр.	Костанян			Изделие закладное МН 23	Стадия: Р; Лист: ; Листов: 1
Разраб.	Летыш				ЦНИИПРОМЗДАНИЙ
Исполн.	Максимова				
Провери	Жерновенков				
Н. контр.	Костанян				

Инв. № подл. | Подпись и дата | Взам. инв. №

Формат А4

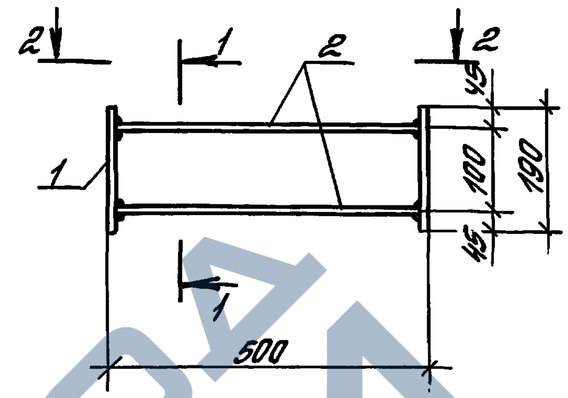

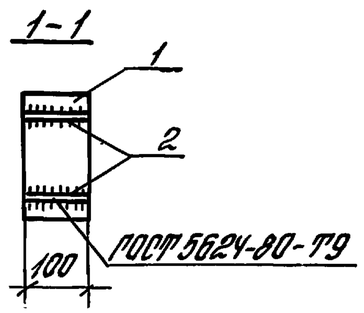

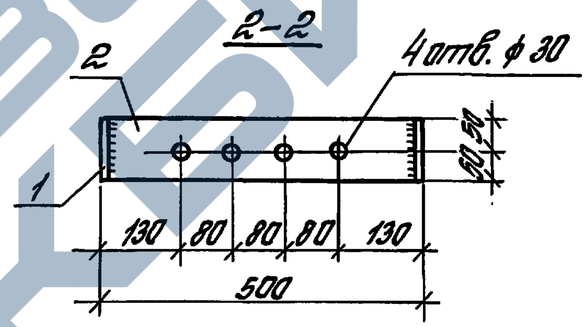

Поз.	Наименование	Кол.	Масса ед., кг	Масса, кг
1	— 12×100 ГОСТ 19903-74* / ВСт3пс6-1 ТУ 14-1-3023-80 l=190	2	1,8	12,6
2	— 12×100 ГОСТ 19903-74* / ВСт3пс6-1 ТУ 14-1-3023-80 l=476	2	4,5	

				1.423.1-5/88.2-52	
Гл. инж. пр.	Костанян			Изделие закладное МН 24	Стадия: Р; Лист: ; Листов: 1
Разраб.	Летыш				ЦНИИПРОМЗДАНИЙ
Исполн.	Максимова				
Провер.	Жерновенков				
Н. контр.	Костанян				

Инв. № подл. | Подпись и дата | Взам. инв. №

Формат А4

ЗАВОД ЖБИ

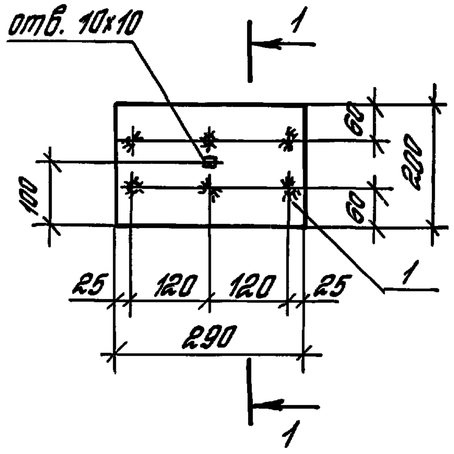

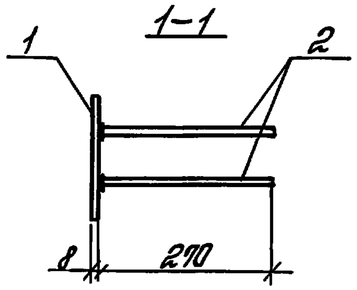

Поз.	Наименование	Кол.	Масса ед., кг	Масса, кг
1	$\frac{-8\times200\ ГОСТ\ 19903-74*}{ВСт3пс6-1\ ТУ\ 14-1-3023-80}$ $l=290$	1	3,6	5,0
2	ф12 АIII ГОСТ 5781-82* $l=282$	6	0,24	

Гл.инж.пр.	Костанян		1.423.1-5/88.2-53	
Разраб.	Летыш		Изделие закладное МН37	Стадия: Р; Лист: ; Листов: 1
Исполн.	Максимова			ЦНИИПРОМЗДАНИЙ
Проверил	Жерновенков			
Н.контр.	Костанян			

Инв.№ подл. | Подпись и дата | Взам.инв.№

Формат А4

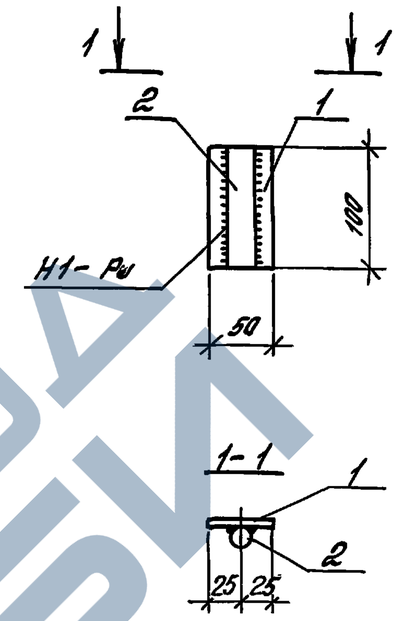

Поз.	Наименование	Кол.	Масса ед., кг	Масса, кг
1	$\frac{-8\times50\ ГОСТ\ 19903-74*}{ВСт3пс6-1\ ТУ\ 14-1-3023-80}$ $l=100$	1	0,3	0,7
2	ф23 АIII ГОСТ 5781-82* $l=100$	1	0,4	

Гл.инж.пр.	Костанян		1.423.1-5/88.2-54	
Разраб.	Летыш		Изделие закладное МН25	Стадия: Р; Лист: ; Листов: 1
Исполн.	Максимова			ЦНИИПРОМЗДАНИЙ
Проверил	Жерновенков			
Н.контр.	Костанян			

Инв.№ подл. | Подпись и дата | Взам.инв.№

Формат А4

ЗАВОД ЖБИ

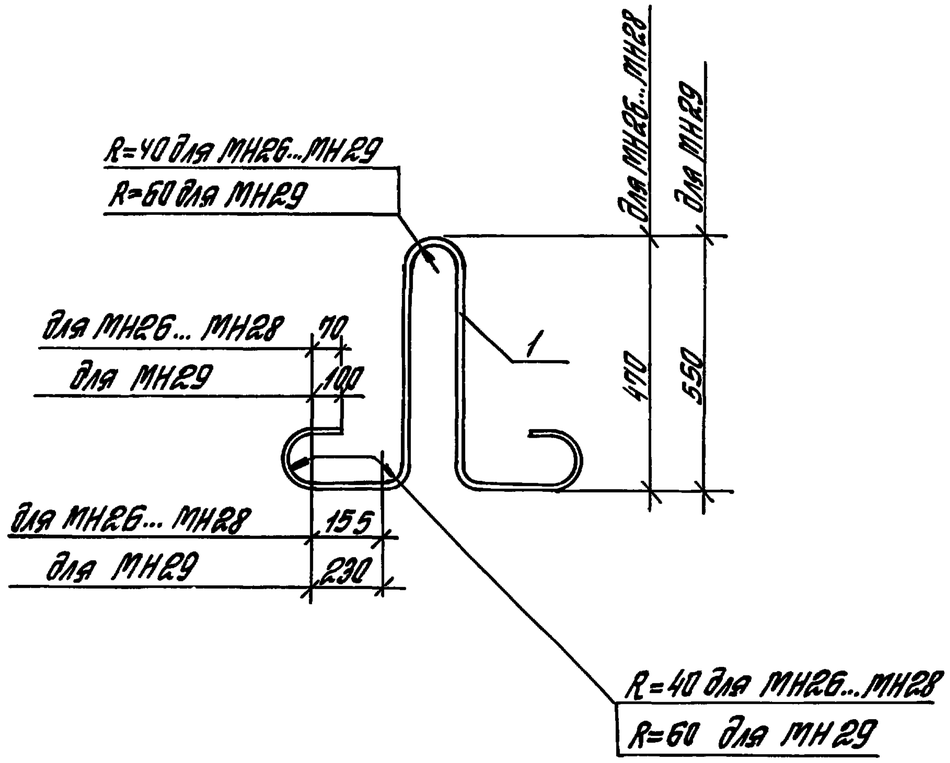

Марка	Поз.	Наименование	Кол.	Масса, кг
МН26	1	ф18 AI; ℓ=1700	1	3,4
МН27		ф20 AI; ℓ=1700		4,2
МН28		ф22 AI; ℓ=1700		5,1
МН29		ф25 AI; ℓ=2200		8,5

Арматура класса А-I по ГОСТ 5781-82*

Гл.инж.пр.	Костанян		1.423.1-5/88.2-55		
Разраб.	Летыш		Изделие закладное МН26... МН29	Стадия	Лист	Листов
Исполн.	Максимова			Р		1
Провер.	Жерновенков			ЦНИИПРОМЗДАНИЙ	
Н.контр.	Костанян				

Инв.№ подл. | Подпись и дата | Взам.инв.№

Формат А4

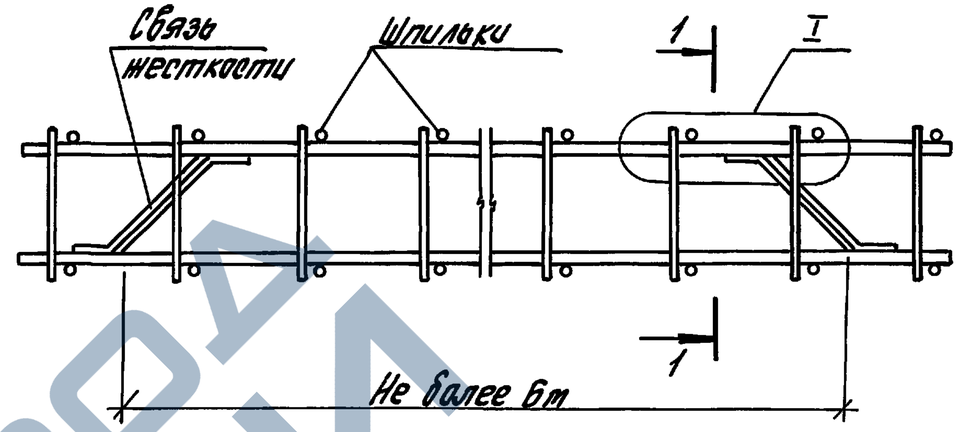

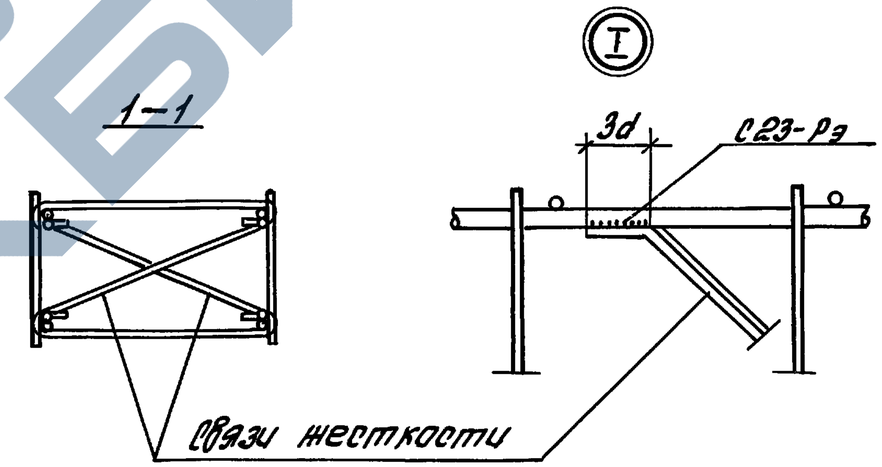

Гл.инж.пр.	Костанян		1.423.1-5/88.2-56		
Разраб.	Летыш		Схема установки связей жесткости в вязаном пространственном каркасе	Стадия	Лист	Листов
Исполн.	Максимова			Р		1
Провер.	Жерновенков			ЦНИИПРОМЗДАНИЙ	
Н.контр.	Костанян				

Инв.№ подл. | Подпись и дата | Взам.инв.№

23577-03 (57)

Формат А4

ЗАВОД ЖБИ