https://zavodjbi.com/

ОТРАСЛЕВОЙ СТАНДАРТ

ЗВЕНЬЯ ЖЕЛЕЗОБЕТОННЫЕ ПРЯМОУГОЛЬНЫХ ВОДОПРОПУСКНЫХ ТРУБ ПОД ЖЕЛЕЗНЫЕ И АВТОМОБИЛЬНЫЕ ДОРОГИ

Конструкция и размеры

ОСТ 35-27.2-85

ЗАВОДА ЖБИ

https://zavodjbi.com/

УДК 691.328-462 Группа Ж 33

ОТРАСЛЕВОЙ СТАНДАРТ

Звенья железобетонные прямоугольных водопропускных труб под железные и автомобильные дороги. Конструкция и размеры

ОКП 58 5321

ОСТ 35-27.2-85

Взамен серии 3.501-104 и 3.501.1-126 в части звеньев труб

Приказом Министерства транспортного строительства от 18 июля 1985 г. № 193 срок введения установлен с 1 июля 1986 г.

Несоблюдение стандарта преследуется по закону

1. Настоящий стандарт распространяется на звенья железобетонные прямоугольных водопропускных труб под железные и автомобильные дороги и устанавливает конструкцию звеньев и арматурных изделий к ним.

2. Звенья должны удовлетворять требованиям ГОСТ 24547-81, ОСТ 35-27.0-85 и требованиям настоящего стандарта.

3. Форма, марки, арматурные каркасы звеньев должны соответствовать настоящему стандарту.

4. Скрепление арматурных изделий в пространственный каркас должно осуществляться с помощью вязальной проволоки или контактно-точечной сваркой.

Применение дуговой сварки не допускается.

5. Расположение арматуры в звеньях отверстиями 1,00-4,00 м должно соответствовать указанному на черт. 1-38.

6. Спецификация арматуры и выборка стали на звено приведены в табл.1-8, спецификация и расход стали на каркас приведены в табл. 12,13.

7. Изменение класса и диаметра арматуры, предусмотренных настоящим стандартом, при технико-экономическом обосновании допускается по согласованию с автором ОСТ 35-27.2-85

8. Условия расчета и применения звеньев даны в ОСТ 35.27.0-85.

Издание официальное Перепечатка воспрещена

Государственный комитет СССР по стандартам ВСЕСОЮЗНЫЙ ИНФОРМАЦИОННЫЙ ФОНД СТАНДАРТОВ И ТЕХНИЧЕСКИХ УСЛОВИЙ ... ИНВЕНТАРЕЙСТР

Спецификация арматурных изделий на звено

Таблица I

Марка звена	Каркасы						Отдельные стержни									
	Марка	Кол. шт.	Марка	Кол. шт.	Марка	Кол. шт.	Марка	Кол. шт.	Марка	Кол. шт.	Марка	Кол. шт.	Марка	Кол. шт.	Марка	Кол. шт.
ЗП I.I00	КРI	I0	КР2	I0	КР54	20	СТI	56	-	-	-	-	-	-	ПСI	4
ЗП I.200	КРI	20	КР2	20	КР54	40	СТ39	56	-	-	-	-	-	-	ПС2	4
ЗП 2.I00	КР3	I0	КР4	I2	КР55	20	СТI	56	СТ2	8	-	-	-	-	ПСI	4
ЗП 2.200	КР3	20	КР4	24	КР55	40	СТ2	I6	СТ39	56	-	-	-	-	ПС2	4
ЗП 3.I00	КР5	I2	КР6	I2	КР56	20	СТI	56	СТ2	I4	СТ3	I2	-	-	ПСI	4
ЗП 3 200	КР5	24	КР6	24	КР56	40	СТ2	28	СТ3	24	СТ39	56	-	-	ПС2	4
ЗП 4.I00	КР7	I0	КР8	I2	КР57	20	СТI	60	-	-	-	-	-	-	ПСI	4
ЗП 4.200	КР7	20	КР8	24	КР57	40	СТ39	60	-	-	-	-	-	-	ПС2	4
ЗП 5.I00	КР9	I0	КРI0	I2	КР58	20	СТI	60	СТ4	I2	-	-	-	-	ПСI	4
ЗП 5.200	КР9	20	КРI0	24	КР58	40	СТ4	24	СТ39	60	-	-	-	-	ПС3	4
ЗП 6.I00	КРII	I2	КРI2	I4	КР59	20	СТI	64	СТ4	20	-	-	-	-	ПСI	4
ЗП 6.200	КРII	24	КРI2	28	КР59	40	СТ4	40	СТ39	64	-	-	-	-	ПС3	4
ЗП 7.I00	КРI3	I0	КРI4	I0	КР60	20	СТI	76	СТ5	4	СТ6	4	СТ7	8	ПСI	4
ЗП 7.200	КРI3	20	КРI4	20	КР60	40	СТ5	8	СТ6	8	СТ7	I6	СТ39	76	ПС3	4
ЗП 8.I00	КРI5	I0	КРI6	I0	КР6I	20	СТI	76	СТ5	20	СТ6	4	СТ8	4	ПСI	4
ЗП 8.200	КРI5	20	КРI6	20	КР6I	40	СТ5	40	СТ6	8	СТ8	8	СТ39	76	ПС4	4
ЗП 9.I00	КРI7	I2	КРI8	I6	КР62	20	СТI	76	СТ6	4	СТ9	4	-	-	ПС2	4
ЗП 9.200	КРI7	24	КРI8	32	КР62	40	СТ6	8	СТ9	8	СТ39	76	-	-	ПС5	4
ЗП I0.I00	КРI9	I0	КР20	I2	КР63	20	СТI	88	СТ6	4	СТI0	I0	СТII	4	ПС2	4
ЗП I0.200	КРI9	20	КР20	24	КР63	40	СТ6	8	СТI0	20	СТII	8	СТ39	88	ПС4	4
ЗП II.I00	КР2I	I0	КР22	I6	КР64	20	СТI	88	СТI2	6	СТI3	4	-	-	ПС2	4
ЗП II.200	КР2I	20	КР22	32	КР64	40	СТI2	I2	СТI3	8	СТ39	88	-	-	ПС5	4
ЗП I2.I00	КР23	I0	КР24	20	КР65	20	СТI	88	СТI2	8	-	-	-	-	ПС3	4
ЗП I2.200	КР23	20	КР24	40	КР65	40	СТI2	I6	СТ39	88	-	-	-	-	ПС6	4

Продолжение табл. I

Марка звена	Каркасы						Отдельные стержни									
	Марка	Кол. шт.	Марка	Кол. шт.	Марка	Кол. шт.	Марка	Кол. шт.	Марка	Кол. шт.	Марка	Кол. шт.	Марка	Кол. шт.	Марка	Кол. шт.
ЗП I3.I00	КР25	I0	КР26	I2	КР66	20	СТI	96	СТ6	4	СТI4	I6	СТI5	4	ПС2	4
ЗП I3.200	КР25	20	КР26	24	КР66	40	СТ6	8	СТI4	32	СТI5	8	СТ39	96	ПС5	4
ЗП I4.I00	КР27	I2	КР28	I6	КР67	20	СТI	96	СТI6	I2	-	-	-	-	ПС3	4
ЗП I4.200	КР27	24	КР28	32	КР67	40	СТI6	24	СТ39	96	-	-	-	-	ПС7	4
ЗП I5.I00	КР29	I0	КР30	24	КР68	20	СТI	I04	-	-	-	-	-	-	ПС5	4
ЗП I5.200	КР29	20	КР30	48	КР68	40	СТ39	I04	-	-	-	-	-	-	ПС8	4
ЗП I6.I00	КР3I	I0	КР32	I0	КР69	20	СТI	II6	СТI7	20	-	-	-	-	ПС4	4
ЗП I7.I00	КР33	I0	КР34	I8	КР70	20	СТI	II6	СТI8	I2	-	-	-	-	ПС5	4
ЗП I8.I00	КР35	I2	КР36	20	КР7I	20	СТI	92	СТI9	28	СТ20	I2	СТ2I	8	ПС6	4
ЗП I9.I00	КР37	I2	КР38	I2	КР72	20	СТI	I36	СТ22	8	СТ23	8	-	-	ПС5	4
ЗП 20.I00	КР39	I2	КР40	I6	КР73	20	СТI	98	СТI9	38	СТ24	I4	СТ25	I2	ПС6	4
ЗП 2I.75	КР4I	I2	КР42	I2	КР74	I6	СТ26	I02	СТ27	38	СТ28	I2	-	-	ПС6	4
	-	-	КР53	4	-	-	-	-	-	-	-	-	-	-	-	-
ЗП 2I.I00	КР4I	I6	КР42	I2	КР74	20	СТI	I02	СТI9	38	СТ28	I6	-	-	ПС7	4
	-	-	КР53	8	-	-	-	-	-	-	-	-	-	-	-	-
ЗП 22	КР43	I2	КР44	I0	КР54	20	СТI	68	-	-	-	-	-	-	ПСI	4
ЗП 23	КР45	I0	КР46	I0	КР57	20	СТI	72	-	-	-	-	-	-	ПСI	4
ЗП 24	КР47	I2	КР48	I0	КР60	20	СТI	84	СТ29	4	СТ30	4	-	-	ПСI	4
ЗП 25	КР49	I2	КР50	I0	КР63	20	СТI	I00	СТI0	8	СТI4	2	СТ3I	4	ПСI	4
ЗП 26	КР5I	I2	КР52	I0	КР66	20	СТI	I08	СТI4	4	СТ32	I4	СТ33	4	ПС3	4

Выборка стали на звено, кг

Таблица 2

Марка звена	Арматурная сталь по ГОСТ 5781-82																			
	Класс А-I												Класс А-II							Всего
	Диаметр, мм											Итого	Диаметр,мм						Итого	
	6	8	I0	I2	I4	I6	I8	20	22	25	28		I0	I2	I4	20	25	32		
3П I.I00	6,4	2I,2	-	3,7	-	-	-	-	-	-	-	3I,3	46,0	-	I3,7	-	-	-	59,7	9I,0
3П I.200	I2,8	43,4	-	-	6,2	-	-	-	-	-	-	62,4	92,0	-	27,4	-	-	-	II9,4	I8I,8
3П 2.I00	8,9	2I,2	-	3,7	-	-	-	-	-	-	-	33,8	49,8	-	27,3	-	-	-	77,I	II0,9
3П 2.200	I7,8	43,4	-	-	6,2	-	-	-	-	-	-	67,4	99,6	-	54,6	-	-	-	I54,2	22I,6
3П 3.I00	3,8	2I,2	I9,2	3,7	-	-	-	-	-	-	-	47,9	68,7	-	35,6	-	-	-	I04,3	I52,2
3П 3.200	7,6	43,4	38,4	-	6,2	-	-	-	-	-	-	95,6	I37,4	-	7I,2	-	-	-	208,6	304,2
3П 4.I00	8,6	22,8	-	3,7	-	-	-	-	-	-	-	35,I	50,8	-	20,I	-	-	-	70,9	I08,0
3П 4.200	I7,2	46,5	-	-	6,2	-	-	-	-	-	-	69,9	I0I,6	-	40,2	-	-	-	I4I,8	2II,7
3П 5.I00	I0,2	22,8	-	3,7	-	-	-	-	-	-	-	36,7	52,4	-	40,I	-	-	-	92,5	I29,2
3П 5.200	20,4	46,5	-	-	-	8,8	-	-	-	-	-	75,7	I04,8	-	80,2	-	-	-	I85,0	260,7
3П 6.I00	5,3	24,2	30,8	3,7	-	-	-	-	-	-	-	64,0	63,0	-	56,7	-	-	-	II9,7	I83,7
3П 6.200	I0,6	49,5	6I,6	-	-	8,8	-	-	-	-	-	I30,5	I26,0	-	II3,4	-	-	-	239,4	369,9
3П 7.I00	I0,I	28,8	-	3,7	-	-	-	-	-	-	-	42,6	78,0	-	27,I	-	-	-	I05,I	I47,7
3П 7.200	20,2	58,8	-	-	-	8,8	-	-	-	-	-	87,8	I56,0	-	54,2	-	-	-	2I0,2	298,0
3П 8.I00	II,9	28,8	-	3,7	-	-	-	-	-	-	-	44,4	73,0	-	58,I	-	-	-	I3I,I	I75,5
3П 8.200	23,8	58,8	-	-	-	-	I2,2	-	-	-	-	94,8	I46,0	-	II6,2	-	-	-	262,2	357,0
3П 9.I00	7,3	28,8	44,3	-	6,2	-	-	-	-	-	-	86,6	88,4	-	-	79,0	-	-	I67,4	254,0
3П 9.200	I4,6	58,8	88,6	-	-	-	-	I7,6	-	-	-	I79,6	I76,8	-	-	I58,0	-	-	334,8	5I4,4
3П I0.I00	II,3	33,4	-	-	6,2	-	-	-	-	-	-	50,9	8I,0	-	55,9	-	-	-	I36,9	I87,8
3П I0.200	22,6	68,I	-	-	-	-	I2,2	-	-	-	-	I02,9	I62,0	-	III,8	-	-	-	273,8	376,7
3П II.I00	4,4	33,4	42,5	-	6,2	-	-	-	-	-	-	86,5	93,7	-	-	II4,0	-	-	207,7	294,2
3П II.200	8,8	68,I	85,0	-	-	-	-	I7,6	-	-	-	I79,5	I87,4	-	-	228,0	-	-	4I5,4	594,9

Продолжение табл. 2

Марка звена	Арматурная сталь по ГОСТ 5781-82																			Всего
	Класс А-I												Класс А-II							
	Диаметр, мм											Итого	Диаметр, мм						Итого	
	6	8	10	12	14	16	18	20	22	25	28		10	12	14	20	25	32		
3П 12.100	6,2	33,4	70,3	-	-	8,8	-	-	-	-	-	118,7	100,1	-	-	145,0	-	-	245,1	363,8
3П 12.200	12,4	68,1	140,6	-	-	-	-	-	22,8	-	-	243,9	200,2	-	-	290,0	-	-	490,2	734,1
3П 13.100	14,6	36,5	-	-	6,2	-	-	-	-	-	-	57,3	89,5	-	88,1	-	-	-	177,6	234,9
3П 13.200	29,2	74,3	-	-	-	-	-	17,6	-	-	-	121,1	179,0	-	176,2	-	-	-	355,2	476,3
3П 14.100	8,0	36,5	60,2	-	-	8,8	-	-	-	-	-	113,5	101,9	-	-	180,0	-	-	281,9	395,4
3П 14.200	16,0	74,3	120,4	-	-	-	-	-	-	37,0	-	247,7	203,8	-	-	360,0	-	-	563,8	811,5
3П 15.100	8,0	39,4	117,2	-	-	-	-	17,6	-	-	-	182,2	127,6	-	-	-	240,0	-	367,6	549,8
3П 15.200	16,0	80,5	234,4	-	-	-	-	-	-	-	50,0	380,9	255,2	-	-	-	480,0	-	735,2	1116,1
3П 16.100	14,6	44,0	-	-	-	-	12,2	-	-	-	-	70,8	83,6	-	113,5	-	-	-	197,1	267,9
3П 17.100	6,4	44,0	87,5	-	-	-	-	17,6	-	-	-	155,5	121,2	-	-	231,9	-	-	353,1	508,6
3П 18.100	-	50,8	-	-	-	-	-	-	22,8	-	-	73,6	30,6	134,6	303,0	-	386,0	-	854,2	927,8
3П 19.100	7,7	80,3	-	-	-	-	-	17,6	-	-	-	105,6	148,9	-	-	204,0	-	-	352,9	458,5
3П 20.100	-	53,5	-	-	-	-	-	-	22,8	-	-	76,3	34,7	109,6	302,2	-	477,0	-	923,5	999,8
3П 21.75	-	50,2	-	-	-	-	-	-	22,8	-	-	73,0	29,4	151,2	-	511,5	-	740,0	1432,1	1505,1
3П 21.100	-	59,9	-	-	-	-	-	-	-	37,0	-	96,9	38,2	153,9	-	657,1	-	954,6	1803,8	1900,7
3П 22	10,0	25,8	-	3,7	-	-	-	-	-	-	-	39,5	44,9	-	43,6	-	-	-	88,5	128,0
3П 23	10,2	27,3	-	3,7	-	-	-	-	-	-	-	41,2	38,8	-	51,2	-	-	-	90,0	131,2
3П 24	12,7	31,8	-	3,7	-	-	-	-	-	-	-	48,2	55,8	-	86,2	-	-	-	142,0	190,2
3П 25	13,8	37,9	-	3,7	-	-	-	-	-	-	-	55,4	35,0	-	158,3	-	-	-	193,3	248,7
3П 26	6,7	60,2	-	-	-	8,8	-	-	-	-	-	75,7	40,6	-	195,1	-	-	-	235,7	311,4

Спецификация арматурных изделий на звено

Таблица 3

Марка звена	Каркасы						Отдельные стержни									
	Марка	Кол. шт.	Марка	Кол. шт.	Марка	Кол. шт.	Марка	Кол. шт.	Марка	Кол. шт.	Марка	Кол. шт.	Марка	Кол. шт.	Марка	Кол. шт.
3П 7.100-М	КР13-М	10	КР14-М	10	КР60-М	20	СТ1	76	СТ5-М	4	СТ6-М	4	СТ7-М	8	ПС1-М	4
3П 7.200-М	КР13-М	20	КР14-М	20	КР60-М	40	СТ5-М	8	СТ6-М	8	СТ7-М	16	СТ39	76	ПС2-М	4
3П 8.100-М	КР15-М	10	КР16-М	10	КР61-М	20	СТ1	76	СТ5-М	20	СТ6-М	4	СТ8-М	4	ПС1-М	4
3П 8.200-М	КР15-М	20	КР16-М	20	КР61-М	40	СТ5-М	40	СТ6-М	8	СТ8-М	8	СТ39	76	ПС3-М	4
3П 9.100-М	КР17-М	12	КР18-М	16	КР62-М	20	СТ1	76	СТ6-М	4	СТ9-М	4	-	-	ПС1-М	4
3П 9.200-М	КР17-М	24	КР18-М	32	КР62-М	40	СТ6-М	8	СТ9-М	8	СТ39	76	-	-	ПС4-М	4
3П 10.100-М	КР19-М	10	КР20-М	12	КР63-М	20	СТ1	88	СТ6-М	4	СТ10-М	10	СТ11-М	4	ПС1-М	4
3П 10.200-М	КР19-М	20	КР20-М	24	КР63-М	40	СТ6-М	8	СТ10-М	20	СТ11-М	8	СТ39	88	ПС3-М	4
3П 11.100-М	КР21-М	10	КР22-М	16	КР64-М	20	СТ1	88	СТ12-М	6	СТ13-М	4	-	-	ПС1-М	4
3П 11.200-М	КР21-М	20	КР22-М	32	КР64-М	40	СТ12-М	12	СТ13-М	8	СТ39	88	-	-	ПС4-М	4
3П 12.100-М	КР23-М	10	КР24-М	20	КР65-М	20	СТ1	88	СТ12-М	8	-	-	-	-	ПС2-М	4
3П 12.200-М	КР23-М	20	КР24-М	40	КР65-М	40	СТ12-М	16	СТ39	88	-	-	-	-	ПС5-М	4
3П 13.100-М	КР25-М	10	КР26-М	12	КР66-М	20	СТ1	96	СТ6-М	4	СТ14-М	16	СТ15-М	4	ПС1-М	4
3П 13.200-М	КР25-М	20	КР26-М	24	КР66-М	40	СТ6-М	8	СТ14-М	32	СТ15-М	8	СТ39	96	ПС4-М	4
3П 14.100-М	КР27-М	12	КР28-М	16	КР67-М	20	СТ1	96	СТ16-М	12	-	-	-	-	ПС2-М	4
3П 14.200-М	КР27-М	24	КР28-М	32	КР67-М	40	СТ16-М	24	СТ39	96	-	-	-	-	ПС6-М	4
3П 15.100-М	КР29-М	10	КР30-М	24	КР68-М	20	СТ1	104	-	-	-	-	-	-	ПС4-М	4
3П 15.200-М	КР29-М	20	КР30-М	48	КР68-М	40	СТ39	104	-	-	-	-	-	-	ПС7-М	4
3П 16.100-М	КР31-М	10	КР32-М	10	КР69-М	20	СТ1	116	СТ17-М	20	-	-	-	-	ПС3-М	4
3П 17.100-М	КР33-М	10	КР34-М	18	КР70-М	20	СТ1	116	СТ18-М	12	-	-	-	-	ПС4-М	4
3П 18.100-М	КР35-М	12	КР36-М	20	КР71-М	20	СТ1	92	СТ19-М	28	СТ20-М	12	СТ21-М	8	ПС5-М	4
3П 19.100-М	КР37-М	12	КР38-М	12	КР72-М	20	СТ1	136	СТ22-М	8	СТ23-М	8	-	-	ПС4-М	4
3П 20.100-М	КР39-М	12	КР40-М	16	КР73-М	20	СТ1	98	СТ19-М	38	СТ24-М	14	СТ25-М	12	ПС5-М	4

Продолжение табл. 3

Марка звена	Каркасы						Отдельные стержни									
	Марка	Кол. шт.	Марка	Кол. шт.	Марка	Кол. шт.	Марка	Кол. шт.	Марка	Кол. шт.	Марка	Кол. шт.	Марка	Кол. шт.	Марка	Кол. шт.
ЗП 21.75-М	КР41-М	12	КР42-М	12	КР74-М	16	СТ26	102	СТ27-М	38	СТ28-М	12	-	-	ПС5-М	4
ЗП 21.75-М	-	-	КР53-М	4	-	-	-	-	-	-	-	-	-	-	-	-
ЗП 21.100-М	КР41-М	16	КР42-М	12	КР74-М	20	СТ1	102	СТ19-М	38	СТ28-М	16	-	-	ПС6-М	4
ЗП 21.100-М	-	-	КР53-М	8	-	-	-	-	-	-	-	-	-	-	-	-
ЗП 24-М	КР47-М	12	КР48-М	10	КР60-М	20	СТ1	84	СТ29-М	4	СТ30-М	4	-	-	ПС1-М	4
ЗП 25-М	КР49-М	12	КР50-М	10	КР63-М	20	СТ1	100	СТ10-М	8	СТ14-М	2	СТ31-М	4	ПС1-М	4
ЗП 26-М	КР51-М	12	КР52-М	10	КР66-М	20	СТ1	108	СТ14-М	4	СТ32-М	14	СТ33-М	4	ПС2-М	4

Выборка стали на звено, кг

Таблица 4

Марка звена	Арматурная сталь по ГОСТ 5781-82														Всего
	Класс А-I				Класс $А_С$-II										
	Диаметр, мм			Итого	Диаметр, мм									Итого	
	6	8	10		10	12	14	16	18	20	22	25	32		
ЗП 7.100-М	10,1	28,8	-	38,9	78,0	4,5	27,1	-	-	-	-	-	-	109,6	148,5
ЗП 7.200-М	20,2	58,8	-	79,0	156,0	-	61,0	-	-	-	-	-	-	217,0	296,0
ЗП 8.100-М	11,9	28,8	-	40,7	73,0	4,5	58,1	-	-	-	-	-	-	135,6	176,3
ЗП 8.200-М	23,8	58,8	-	82,6	146,0	-	116,2	9,6	-	-	-	-	-	271,8	354,4
ЗП 9.100-М	7,3	28,8	44,3	80,4	88,4	4,5	-	-	-	79,0	-	-	-	171,9	252,3
ЗП 9.200-М	14,6	58,8	88,6	162,0	176,8	-	-	-	14,2	158,0	-	-	-	349,0	511,0

Продолжение табл. 4

Марка звена	Арматурная сталь по ГОСТ 5781-82													Всего
	Класс А-I				Класс $А_с$-II									
	Диаметр, мм			Итого	Диаметр, мм								Итого	
	6	8	10		10	12	14	16	18	20	22	25	32	
ЗП 10.100-М	11,3	33,4	-	44,7	81,0	4,5	55,9	-	-	-	-	-	-	141,4	186,1
ЗП 10.200-М	22,6	68,1	-	90,7	162,0	-	111,8	9,6	-	-	-	-	-	283,4	374,1
ЗП 11.100-М	4,4	33,4	42,5	80,3	93,7	4,5	-	-	-	114,0	-	-	-	212,2	292,5
ЗП 11.200-М	8,8	68,1	85,0	161,9	187,4	-	-	-	14,2	228,0	-	-	-	429,6	591,5
ЗП 12.100-М	6,2	33,4	70,3	109,9	100,1	-	6,8	-	-	145,0	-	-	-	251,9	361,8
ЗП 12.200-М	12,4	68,1	140,6	221,1	200,2	-	-	-	-	308,9	-	-	-	509,1	730,2
ЗП 13.100-М	14,6	36,5	-	51,1	89,5	4,5	88,1	-	-	-	-	-	-	182,1	233,2
ЗП 13.200-М	29,2	74,3	-	103,5	179,0	-	176,2	-	14,2	-	-	-	-	369,4	472,9
ЗП 14.100-М	8,0	36,5	60,2	104,7	101,9	-	6,8	-	-	180,0	-	-	-	288,7	393,4
ЗП 14.200-М	16,0	74,3	120,4	210,7	203,8	-	-	-	-	360,0	28,6	-	-	592,4	803,1
ЗП 15.100-М	8,0	39,4	117,2	164,6	127,6	-	-	-	14,2	-	-	240,0	-	381,8	546,4
ЗП 15.200-М	16,0	80,5	234,4	330,9	255,2	-	-	-	-	-	-	519,9	-	775,1	1106,0
ЗП 16.100-М	14,6	44,0	-	58,6	83,6	-	113,5	9,6	-	-	-	-	-	206,7	265,3
ЗП 17.100-М	6,4	44,0	87,5	137,9	121,2	-	-	-	14,2	231,9	-	-	-	367,3	505,2
ЗП 18.100-М	-	50,8	-	50,8	30,6	134,6	303,0	-	-	18,9	-	386,0	-	873,1	923,9
ЗП 19.100-М	7,7	80,3	-	88,0	148,9	-	-	-	14,2	204,0	-	-	-	367,1	455,1
ЗП 20.100-М	-	53,5	-	53,5	34,7	109,6	302,2	-	-	18,9	-	477,0	-	942,4	995,9
ЗП 21.75-М	-	50,2	-	50,2	29,4	151,2	-	-	-	530,4	-	-	740,0	1451,0	1501,2
ЗП 21.100-М	-	59,9	-	59,9	38,2	153,9	-	-	-	657,1	28,6	-	954,6	1832,4	1892,3
ЗП 24-М	12,7	31,8	-	44,5	55,8	4,5	86,2	-	-	-	-	-	-	146,5	191,0
ЗП 25-М	13,8	37,9	-	51,7	35,0	4,5	158,3	-	-	-	-	-	-	197,8	249,5
ЗП 26-М	6,7	60,2	-	66,9	40,6	-	201,9	-	-	-	-	-	-	242,5	309,4

ЗП 1.100; ЗП 1.200

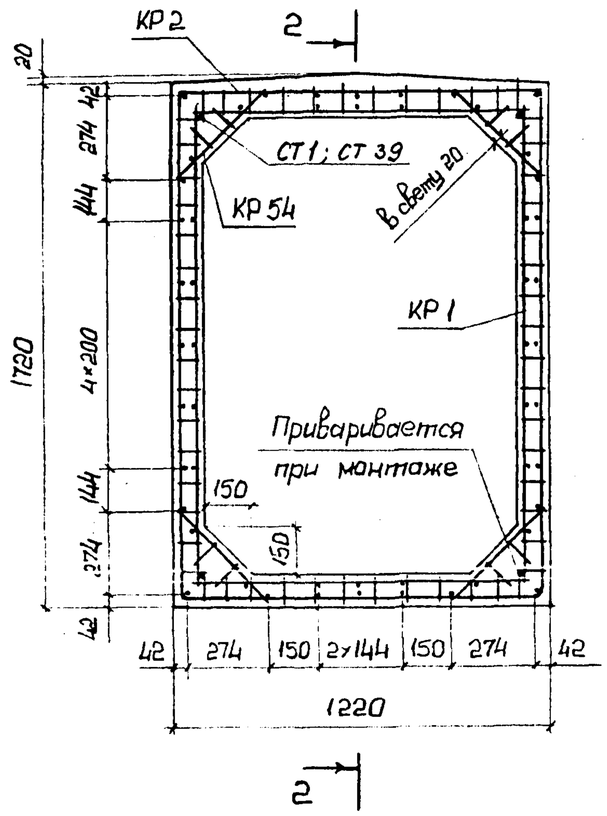

ЗП 1.100

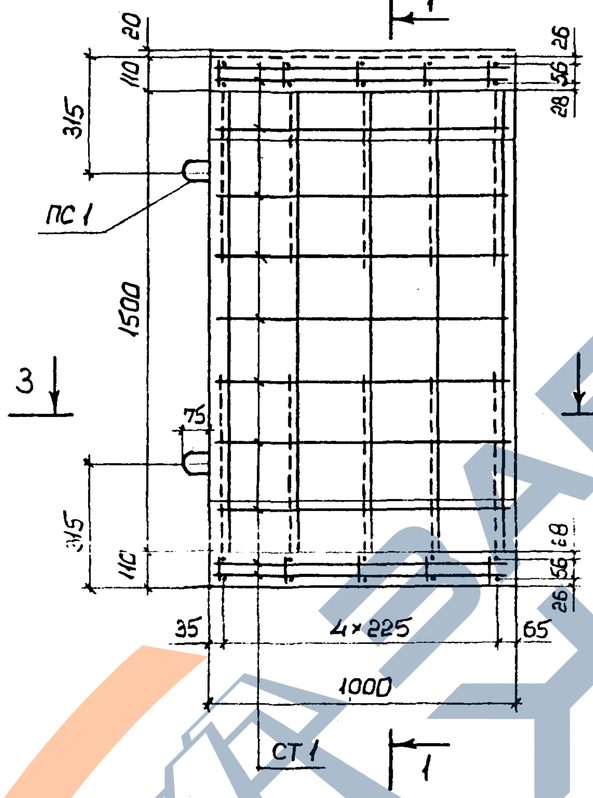

ЗП 1.200

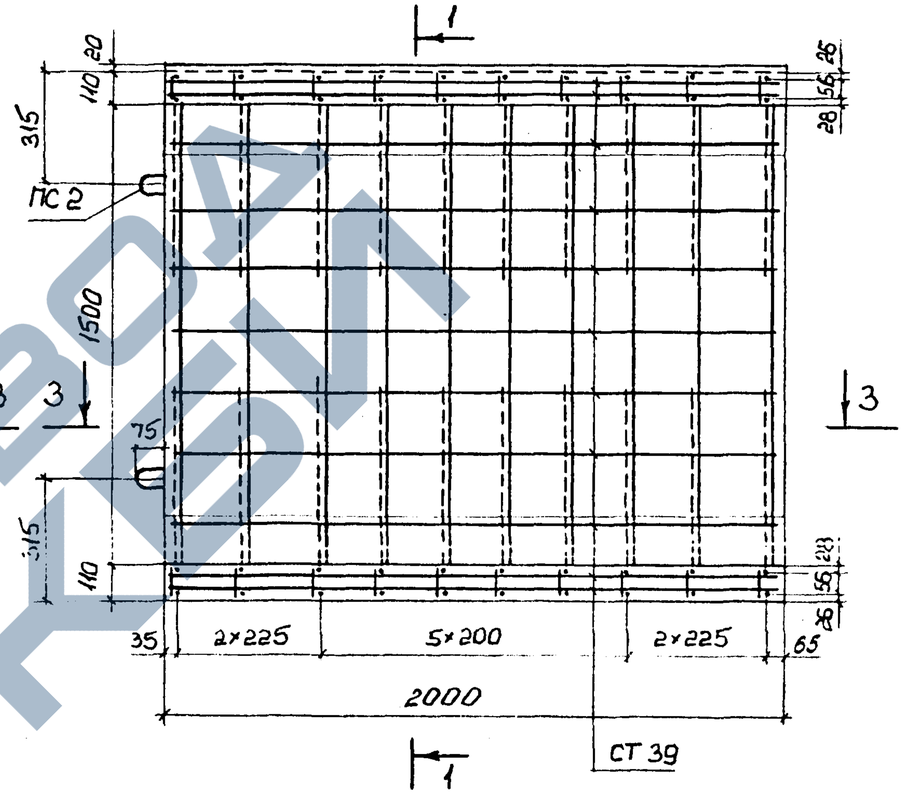

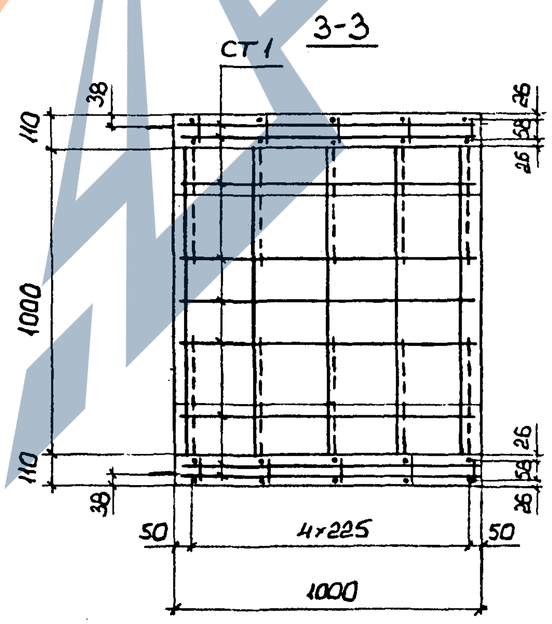

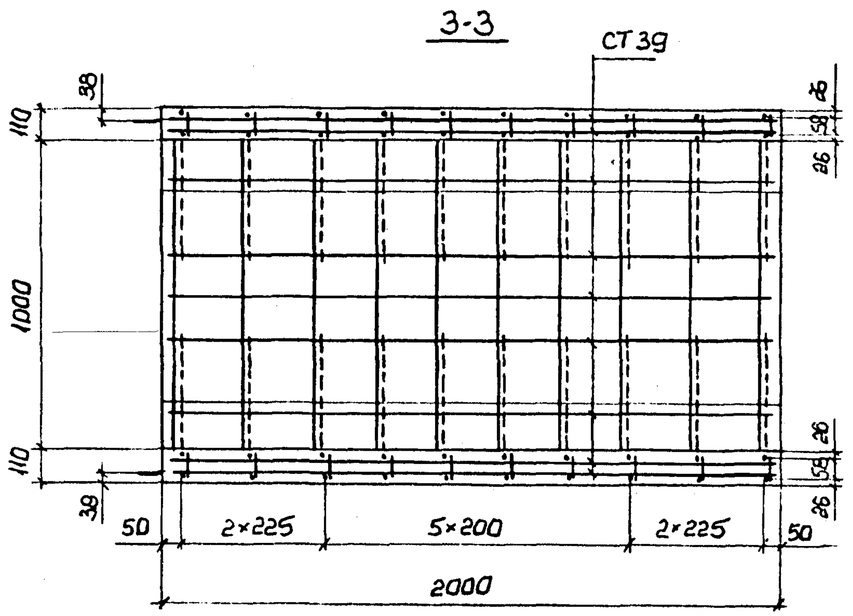

Черт.I

https://zavodjbi.com/

3П 2.100; 3П 2.200

1-1

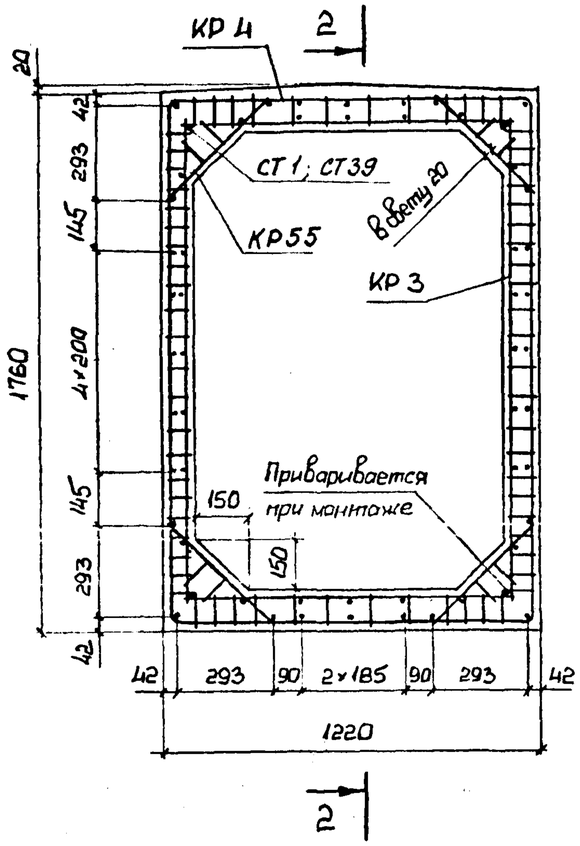

3П 2.100

2-2

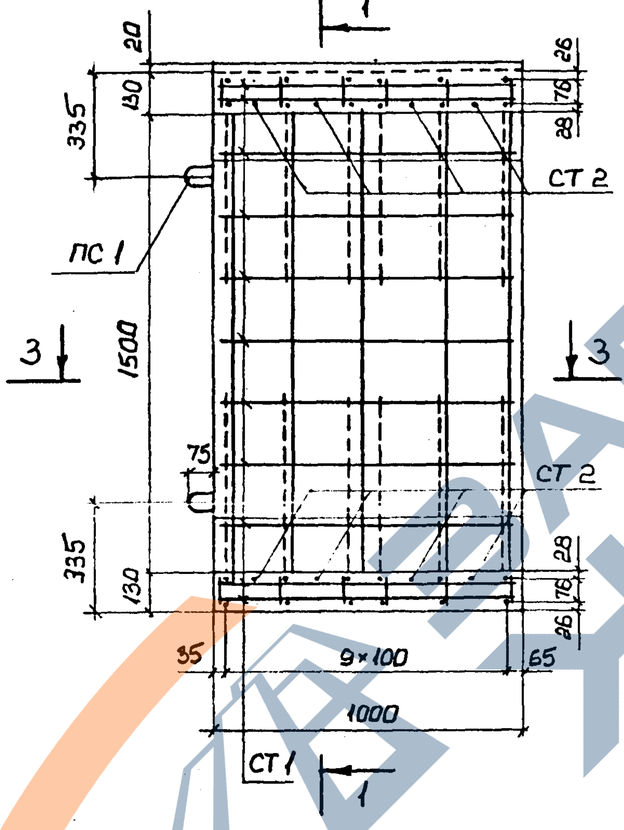

3-3

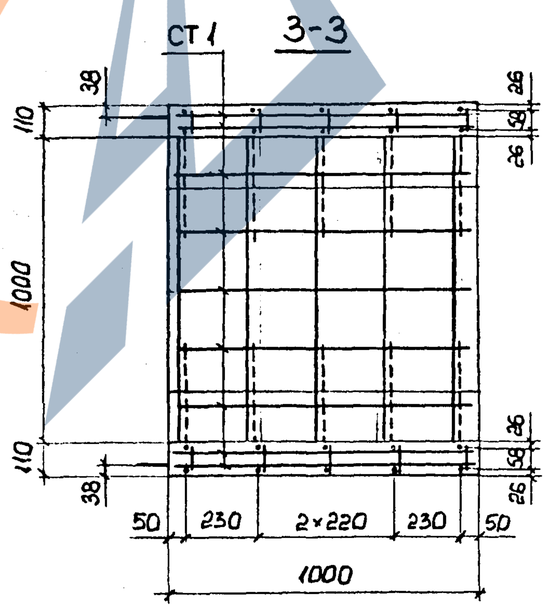

3П 2.200

2-2

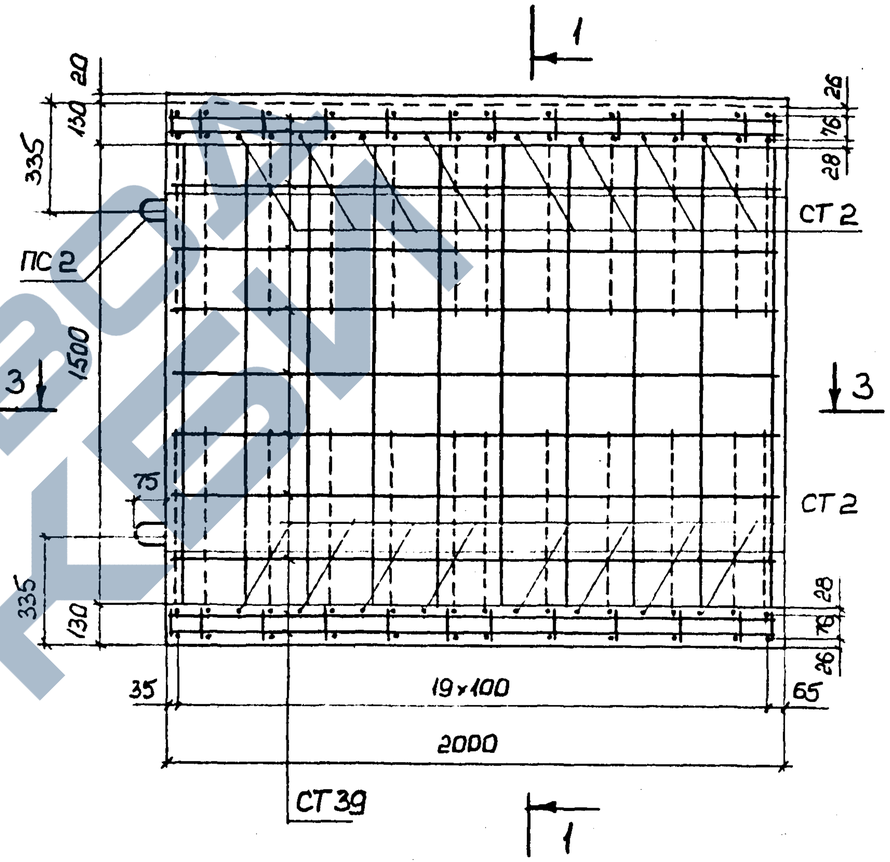

3-3

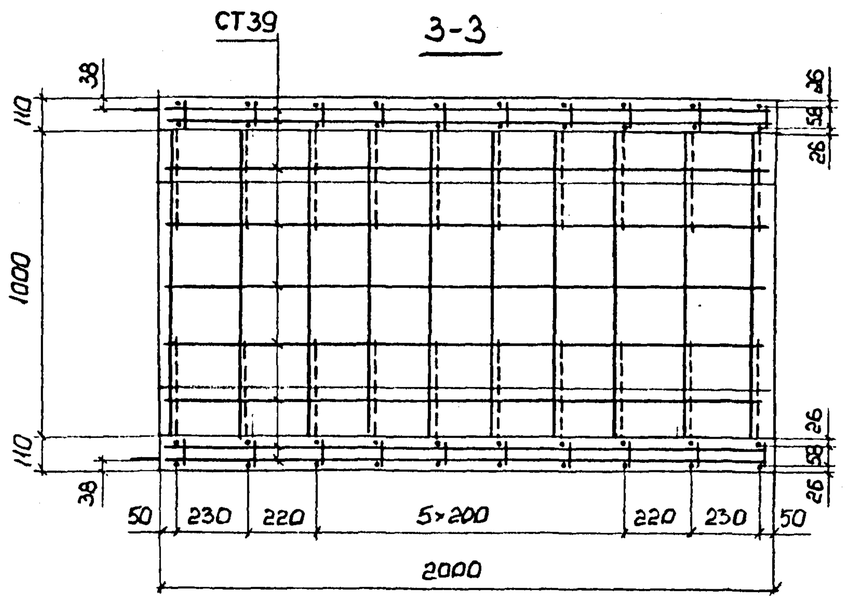

Черт.2

https://zavodjbi.com/

ЗП 3.100 ; ЗП 3.200

1-1

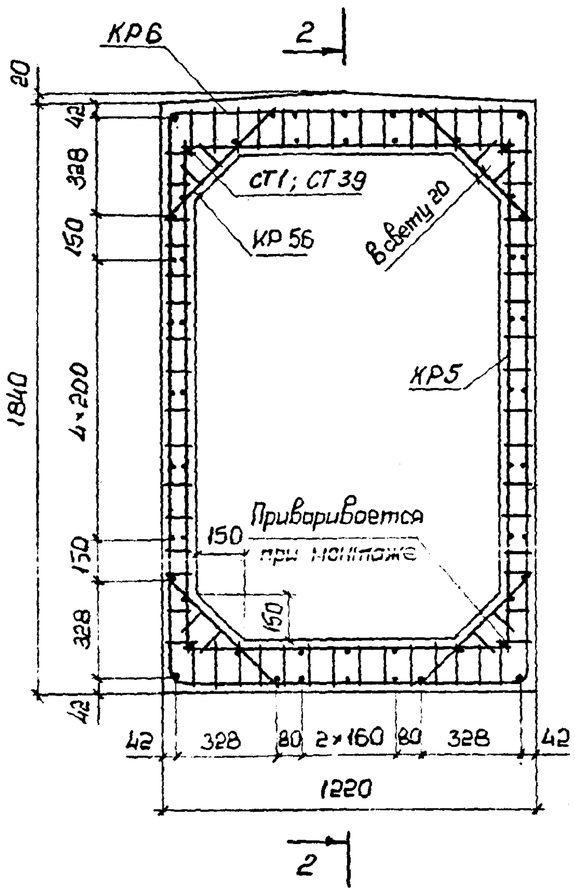

ЗП 3.100

2-2

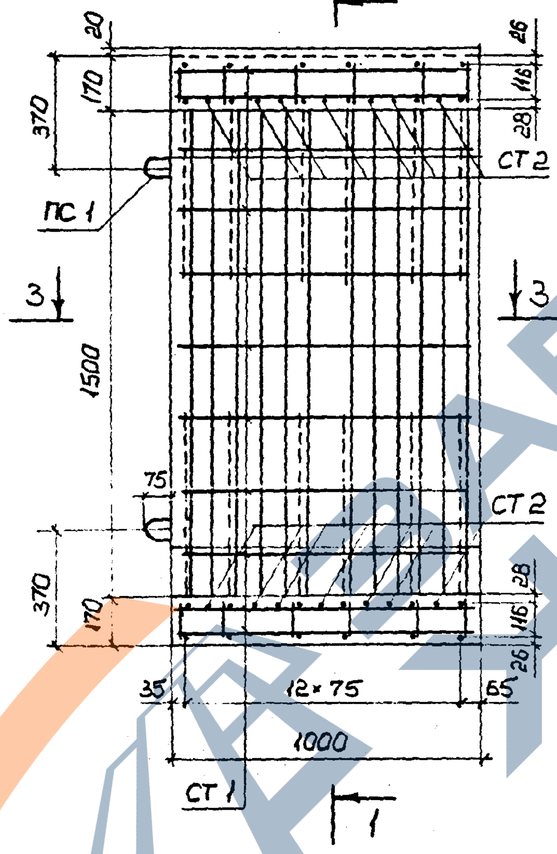

ЗП 3.200

2-2

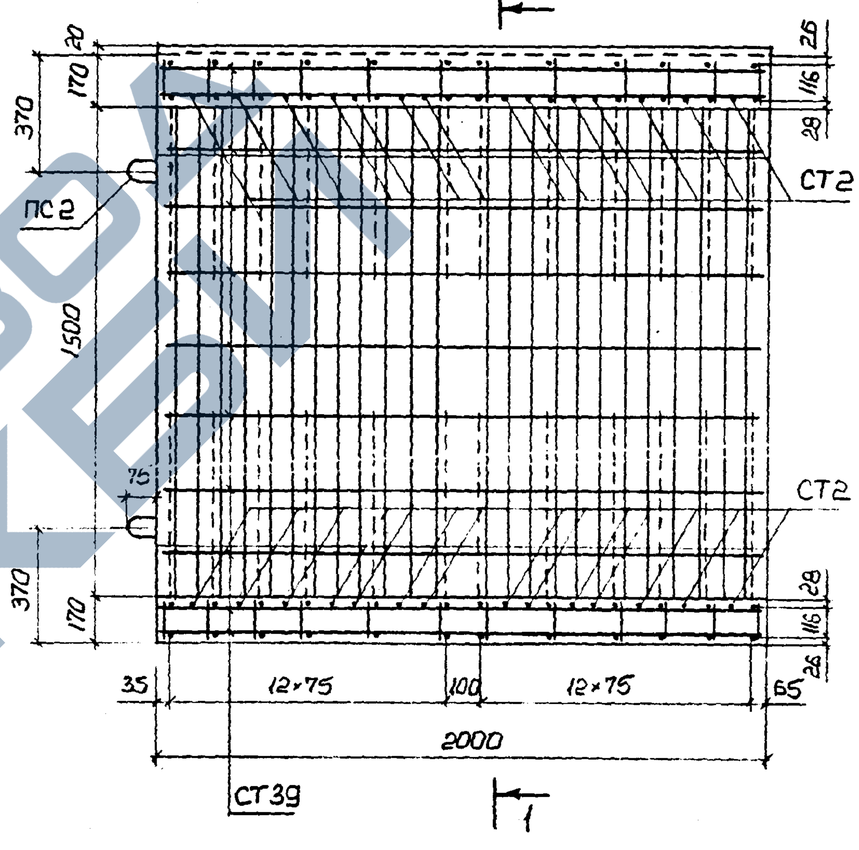

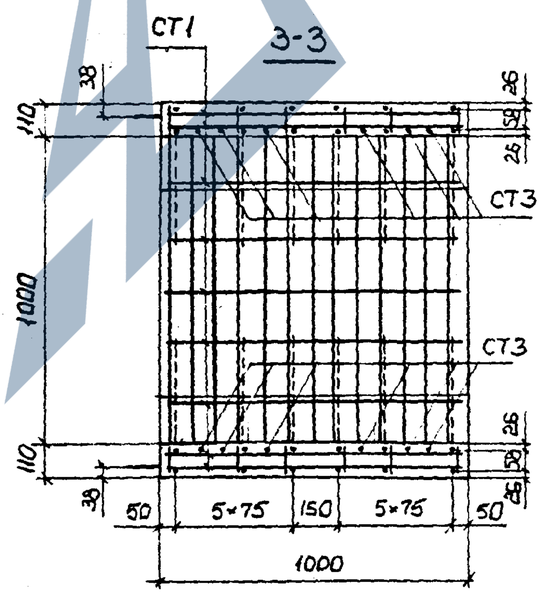

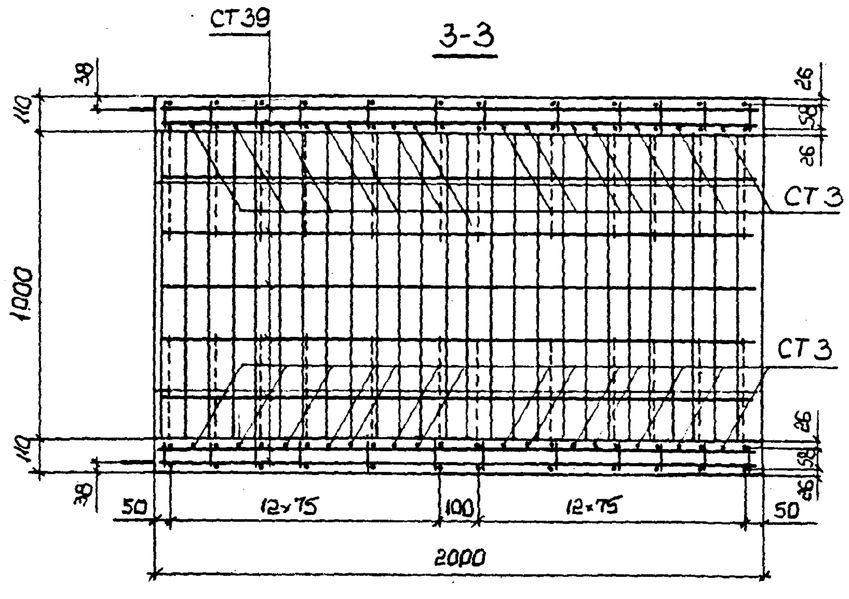

Черт.3

https://zavodpk.com/

ЗП 4.100; ЗП 4.200

1-1

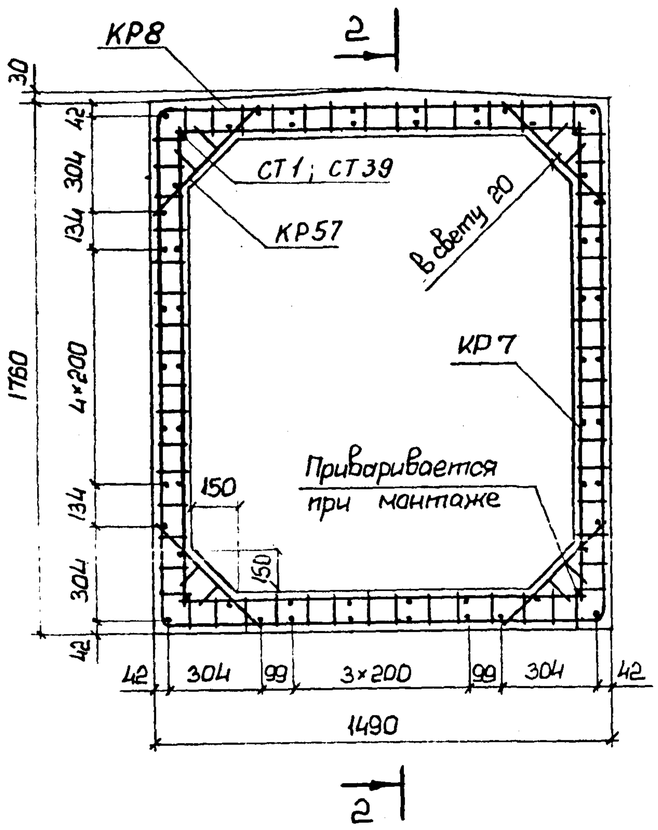

ЗП 4.100

2-2

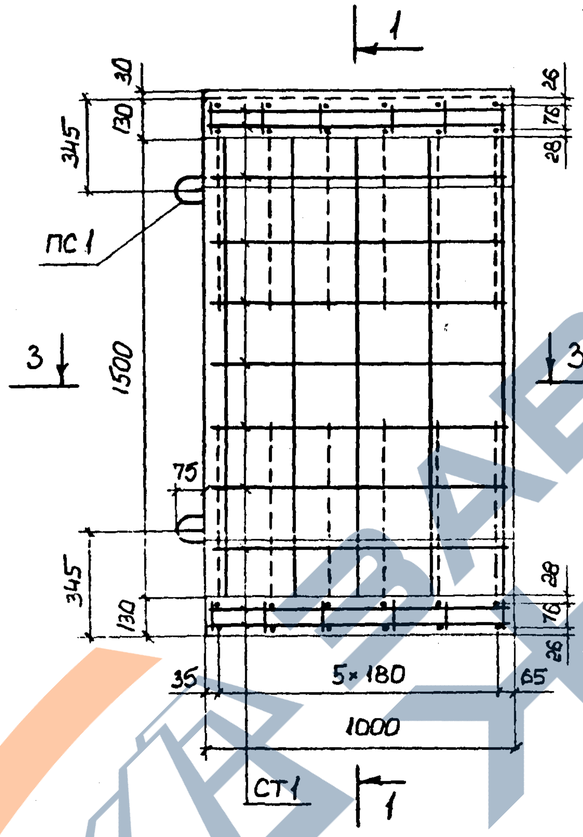

ЗП 4.200

2-2

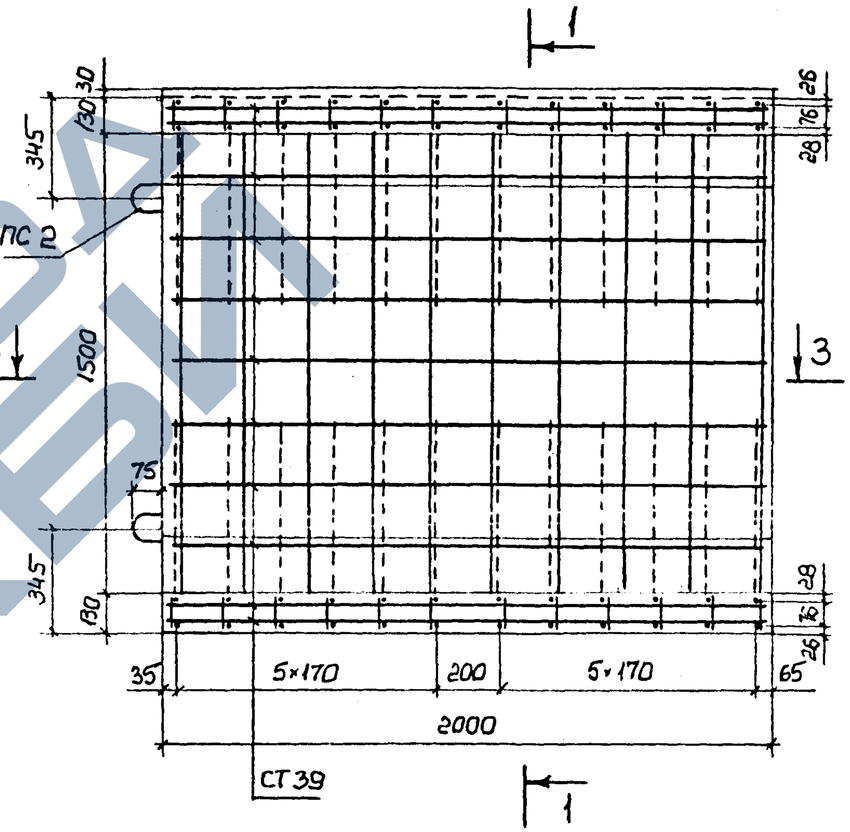

СТ1 3-3

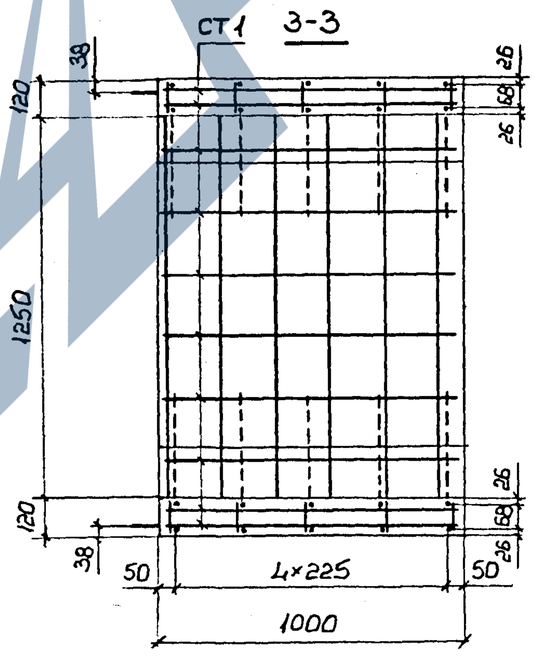

СТ39 3-3

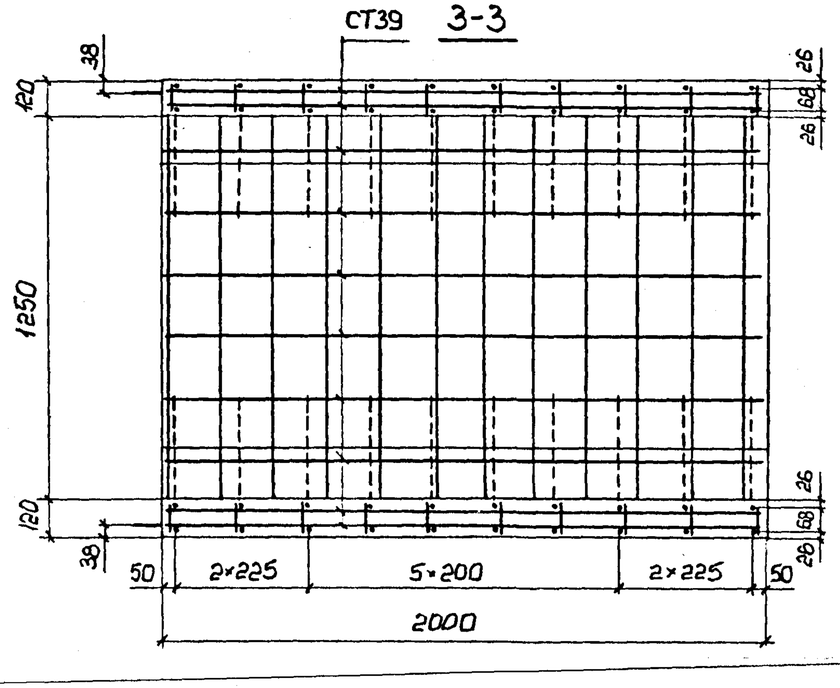

Черт.4

https://zavodjbi.com/

ЗП 5.100 ; ЗП 5.200

1-1

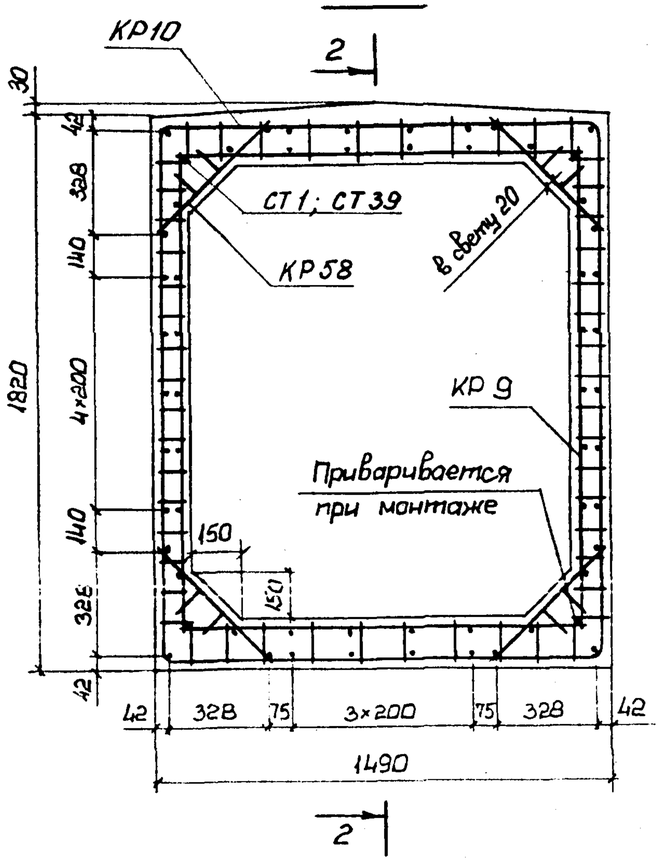

ЗП 5.100

2-2

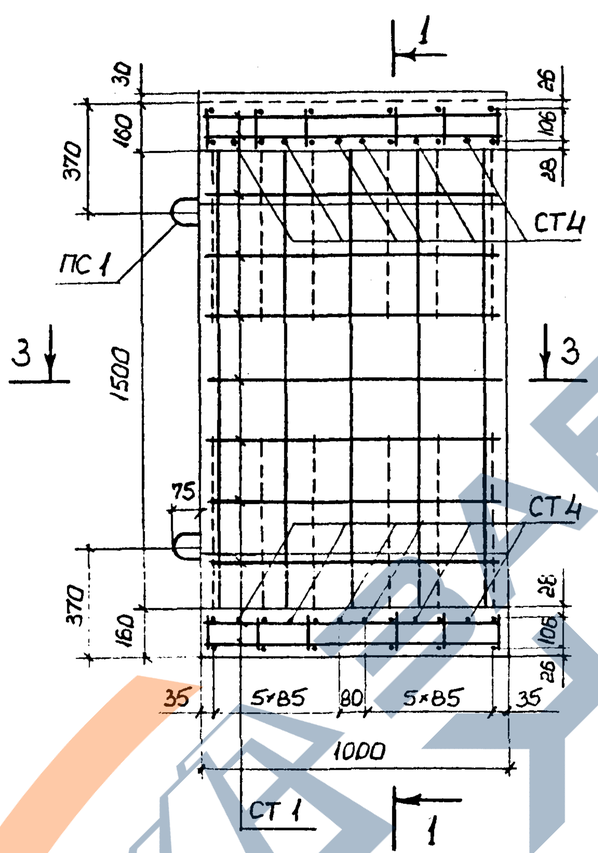

ЗП 5,200

2-2

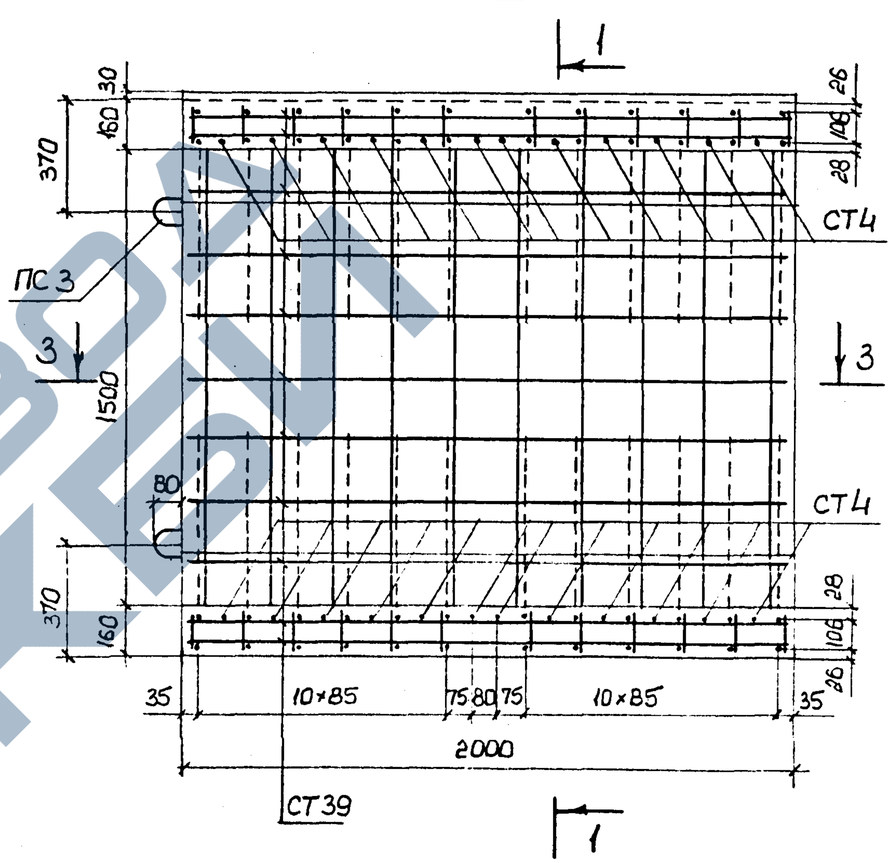

СТ1 3-3

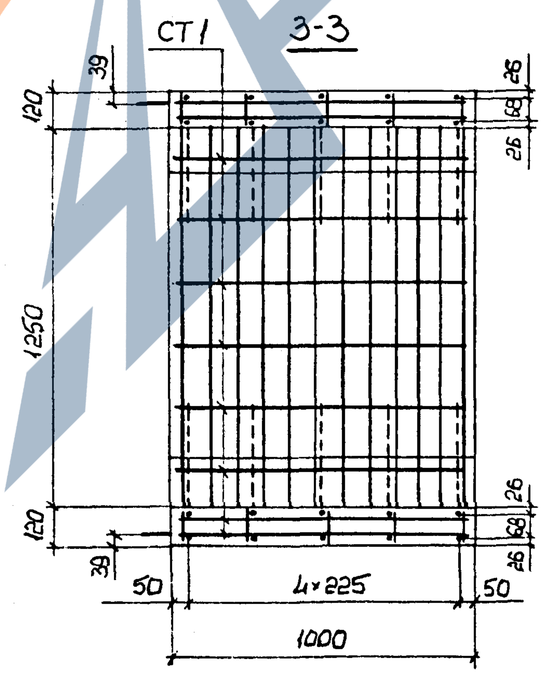

СТ39 3-3

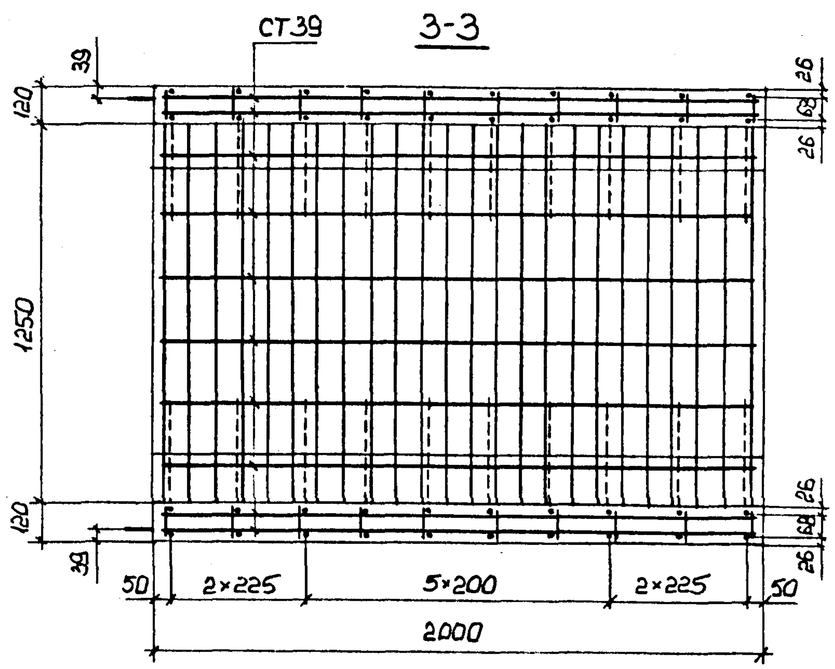

Черт.5

https://zavodjbi.com/

3П 6.100; 3П 6.200

1-1

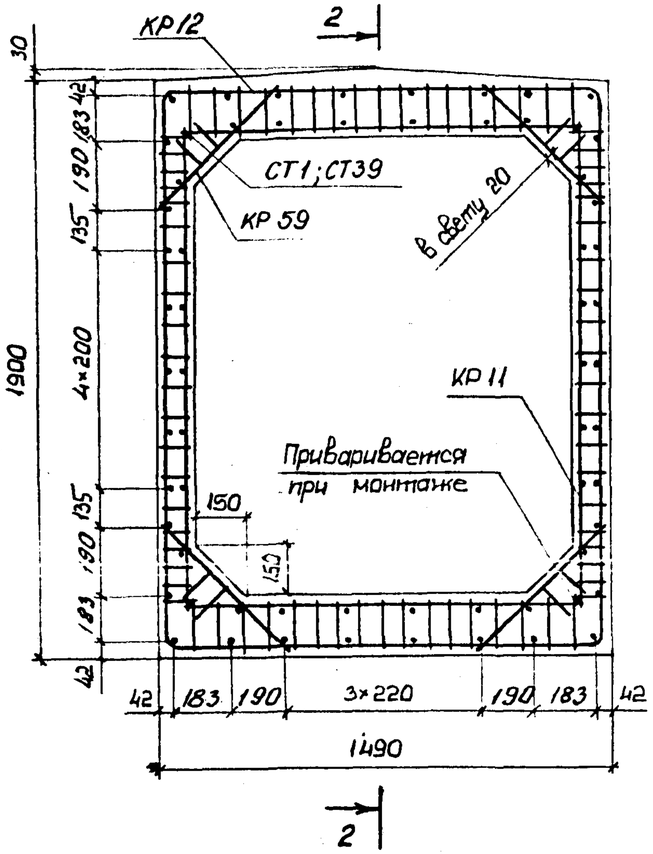

3П 6.100

2-2

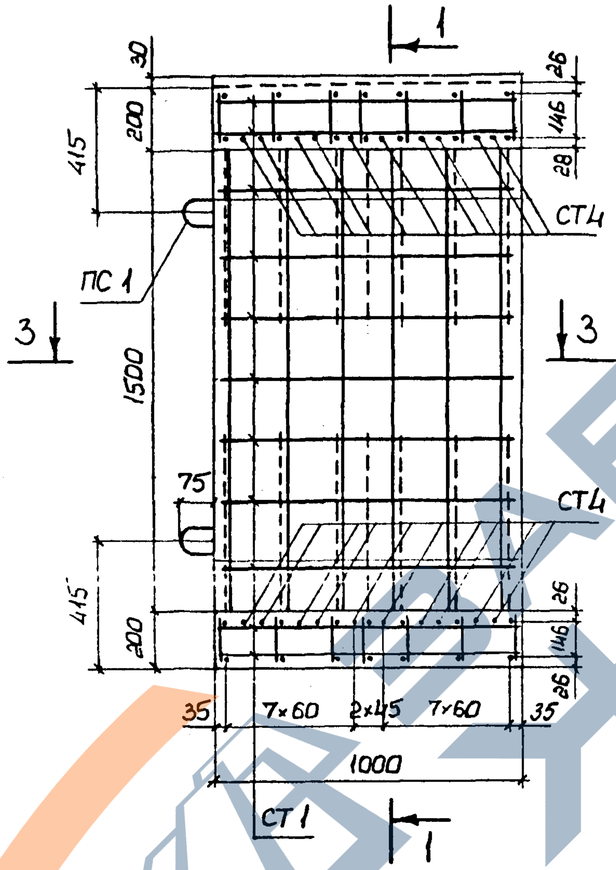

3П 6.200

2-2

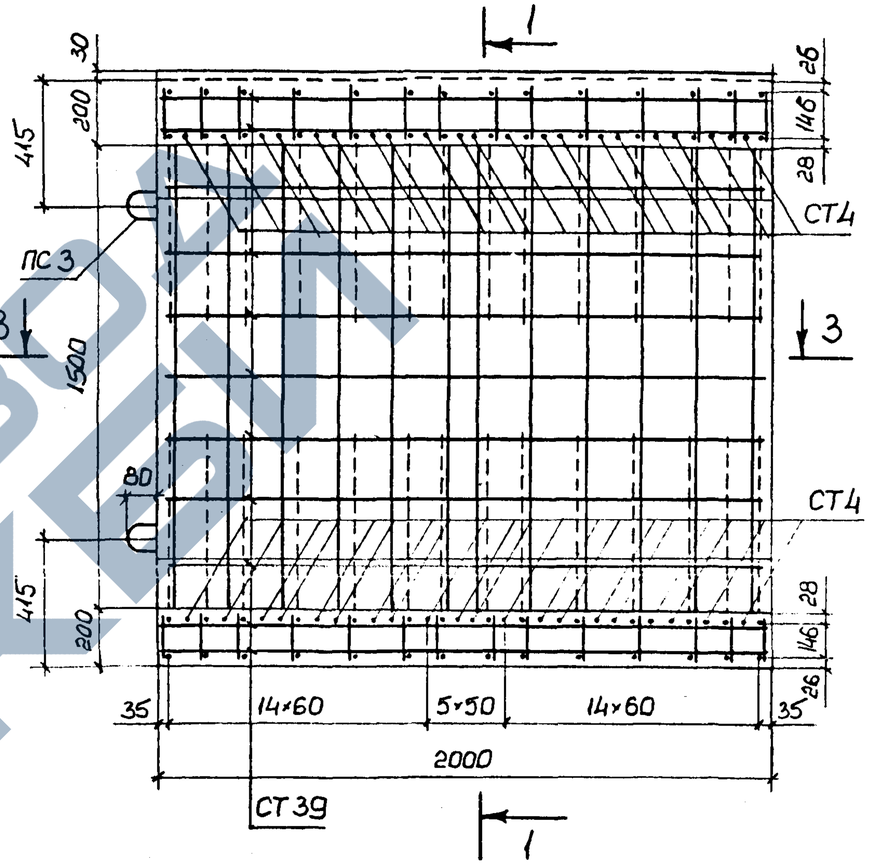

СТ1 3-3

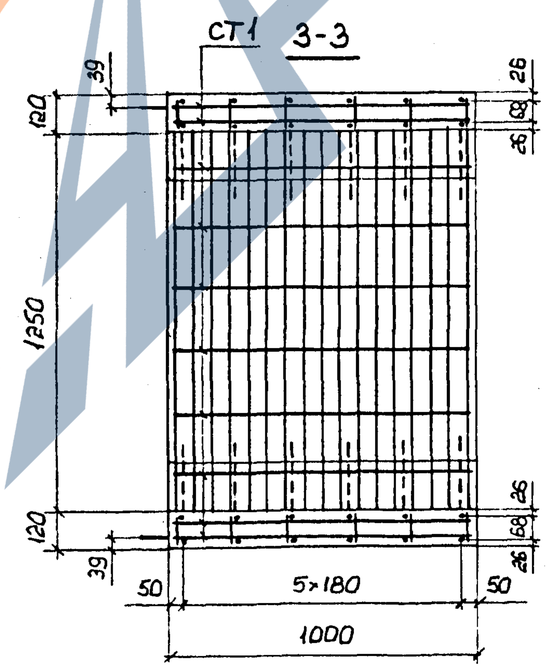

СТ39 3-3

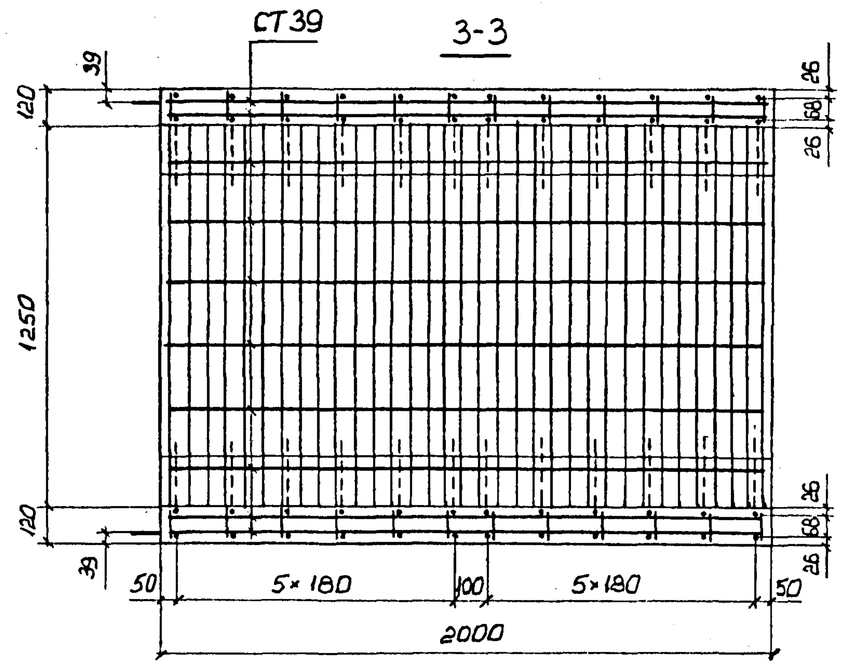

Черт.6

3П 7.100; (3П 7.100-М); 3П 7.200; (3П 7.200-М)

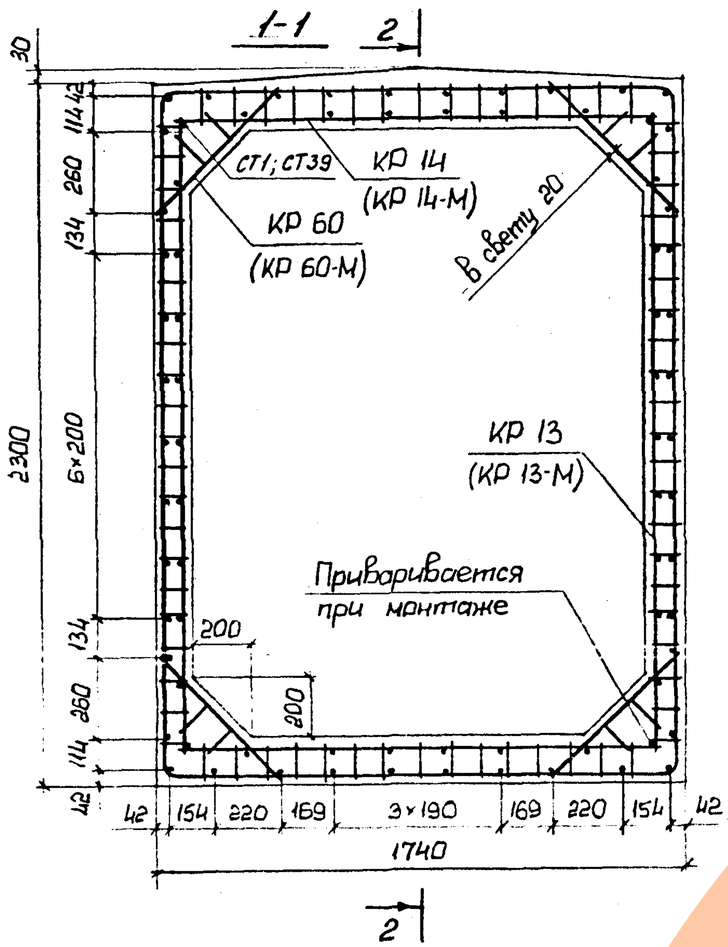

3П 7.100 (3П 7.100-М)

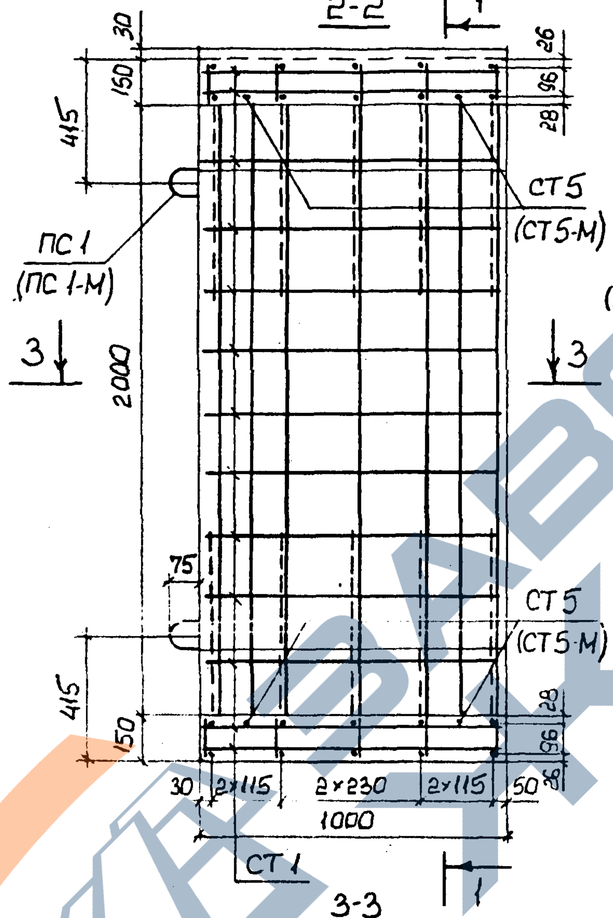

3П 7.200 (3П 7.200-М)

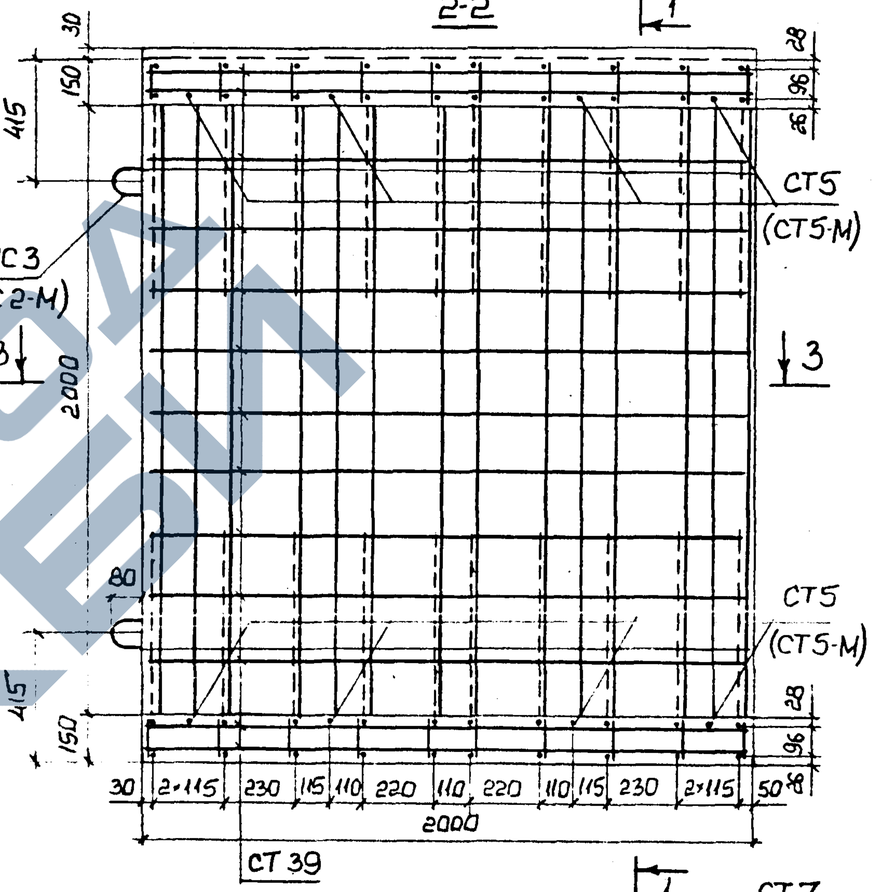

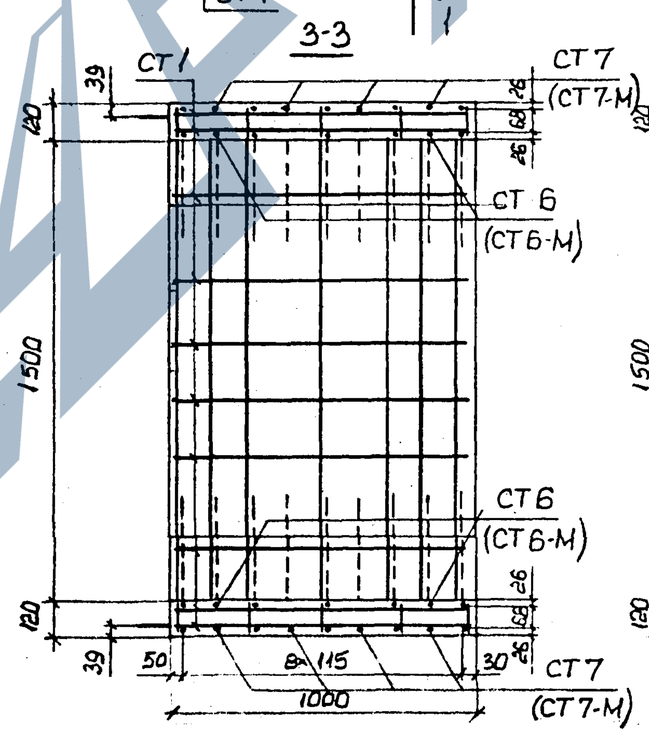

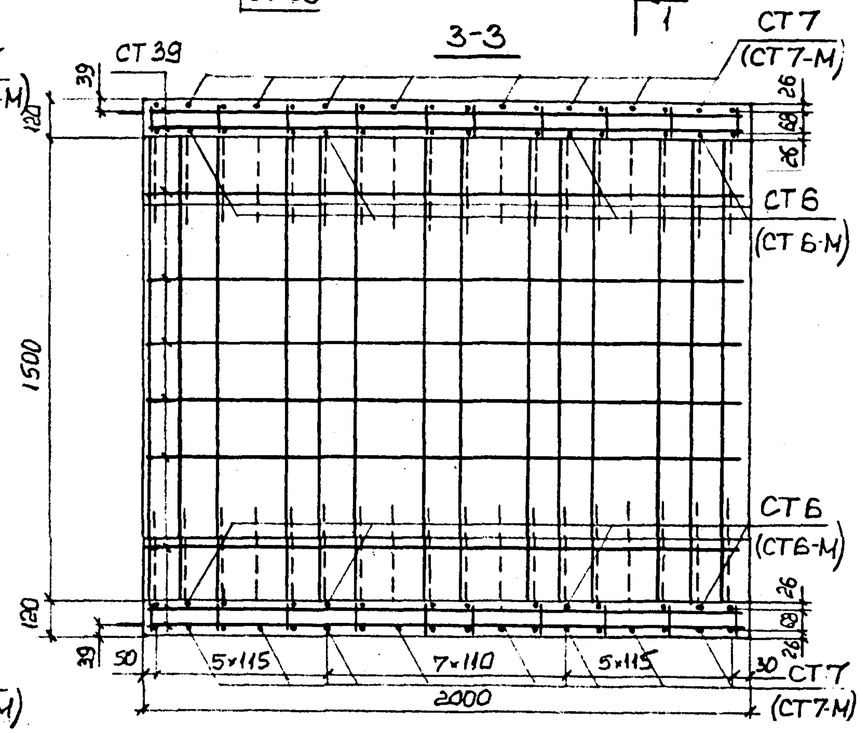

Черт.7

ЗП 8.100; (ЗП 8.100-М); ЗП 8.200 (ЗП 8.200-М)

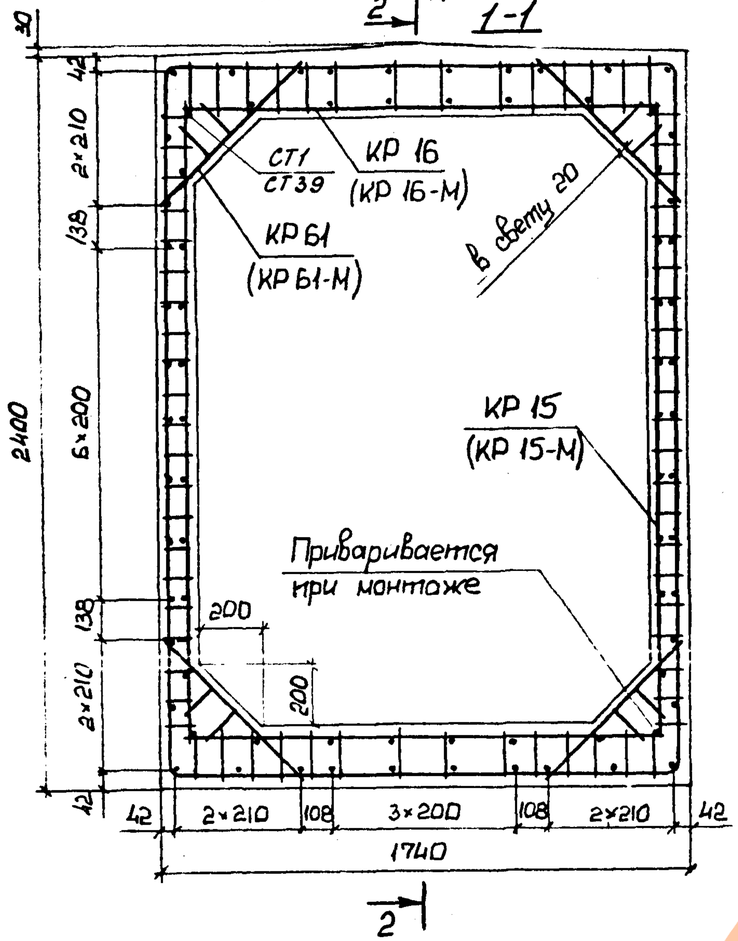

ЗП 8.100 (ЗП 8.100-М)

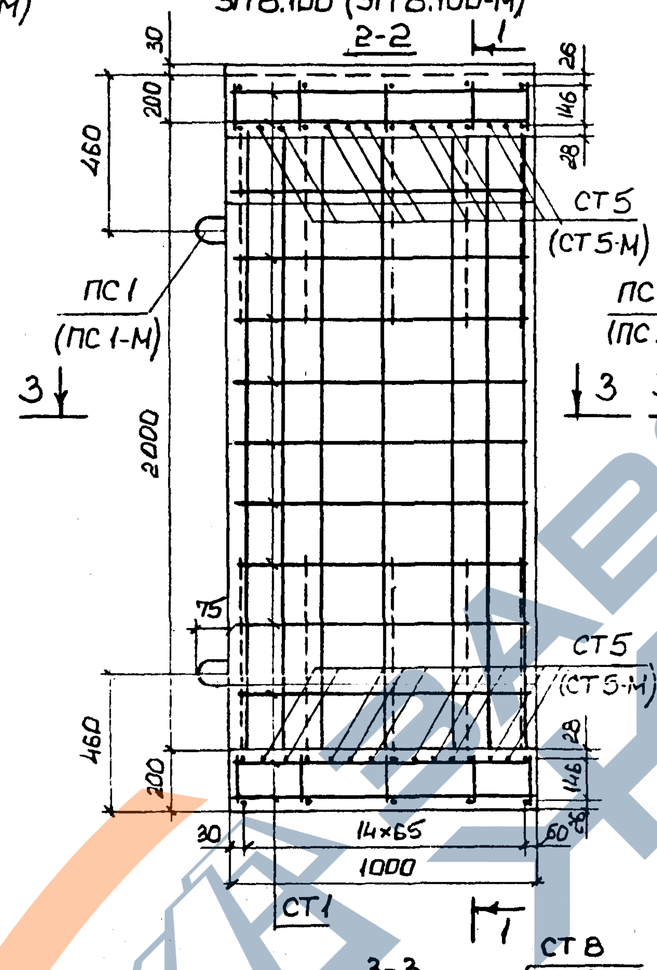

ЗП 8.200 (ЗП 8.200-М)

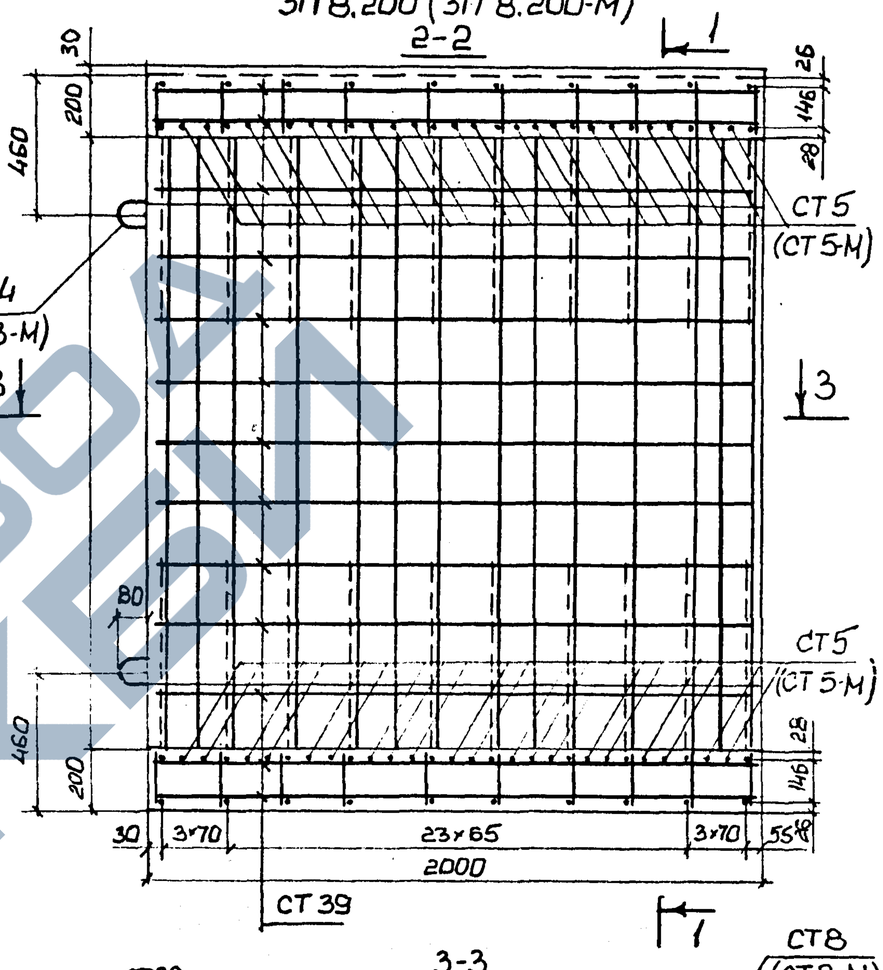

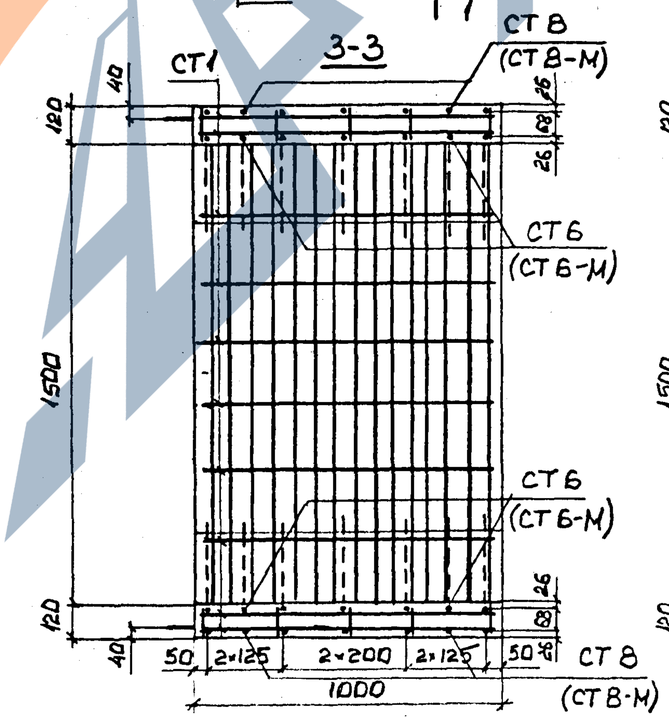

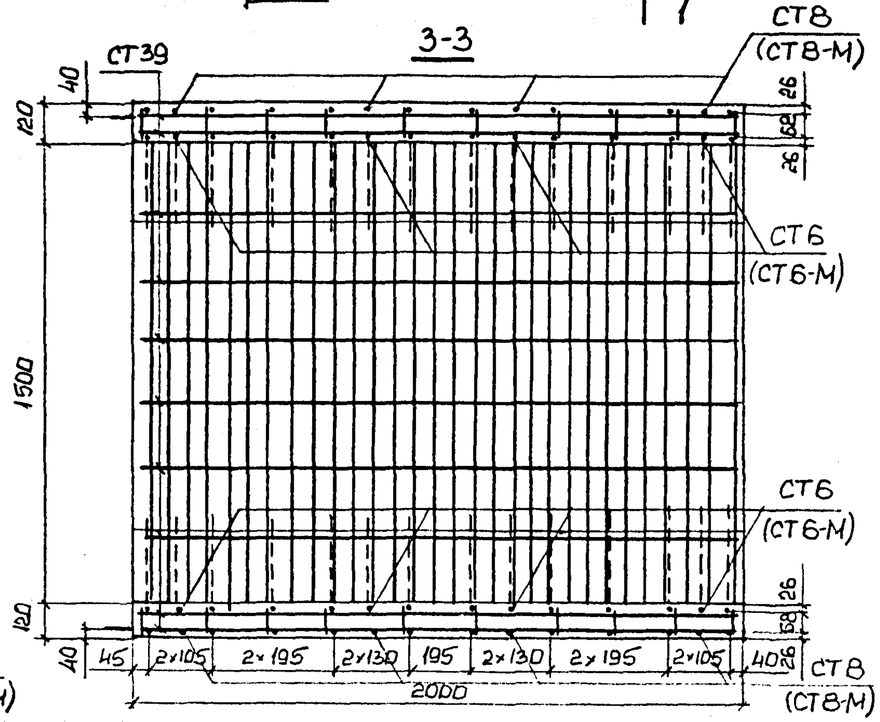

Черт.8

3П 9.100;(3П 9.100-М);3П 9.200;(3П 9.200-М)

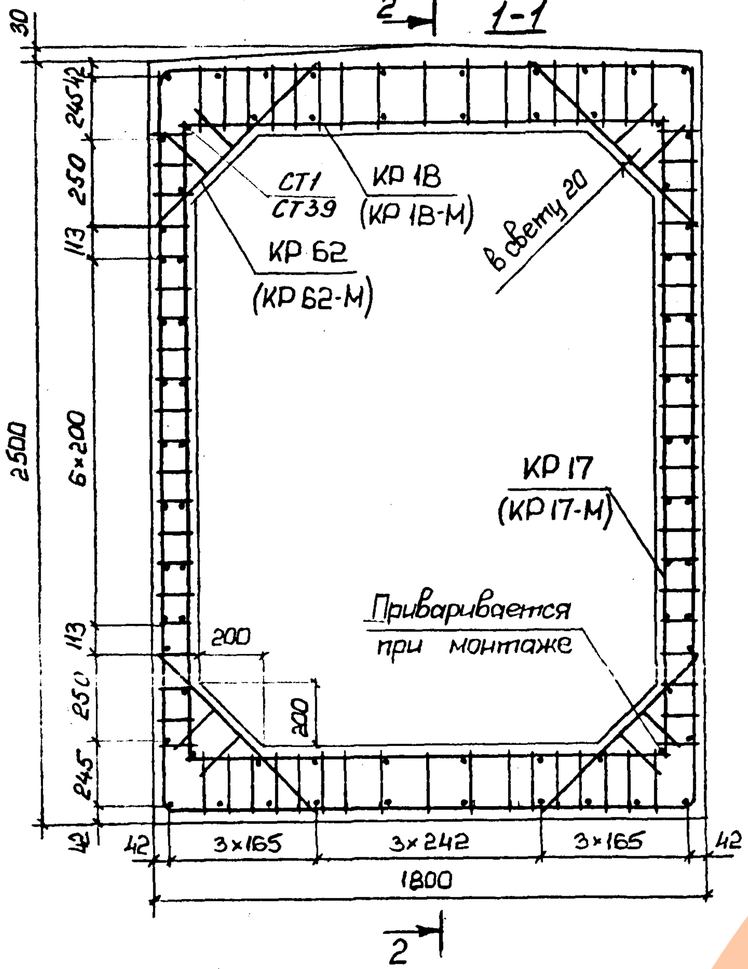

3П 9.100 (3П 9.100-М)

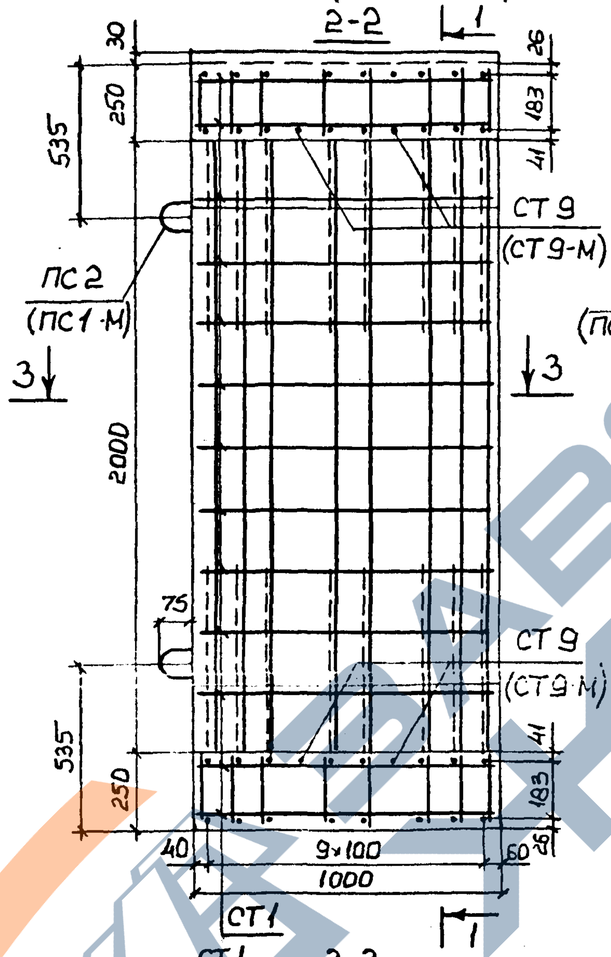

3П 9.200 (3П 9.200-М)

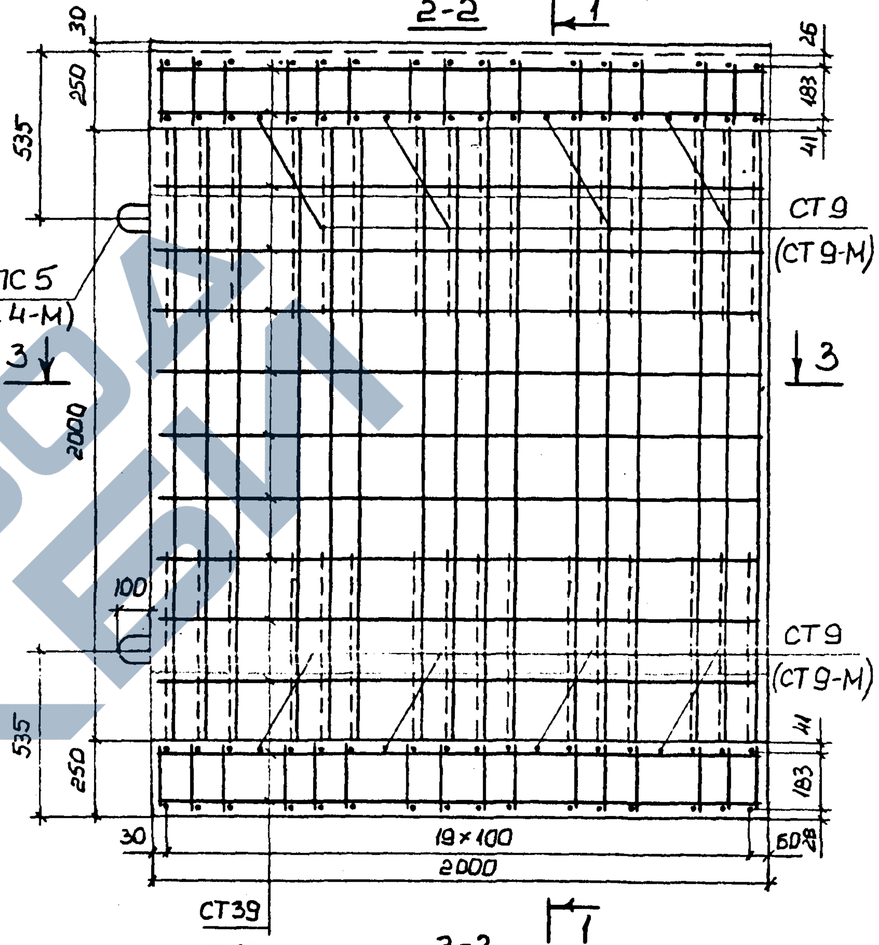

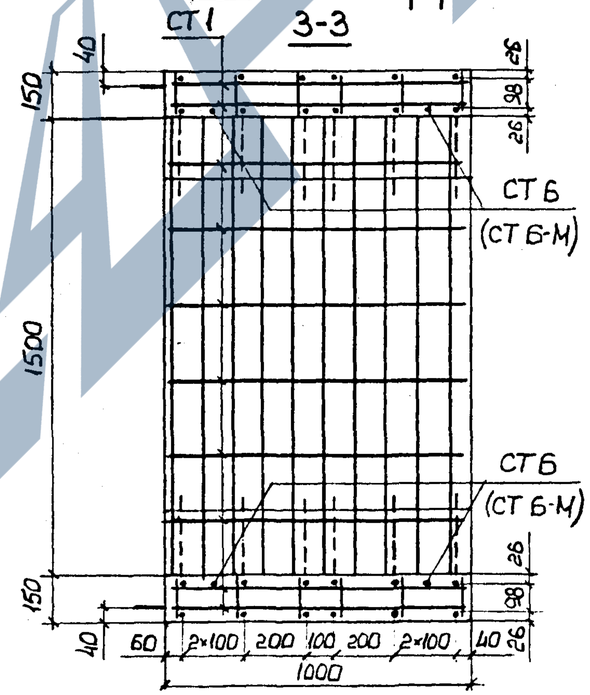

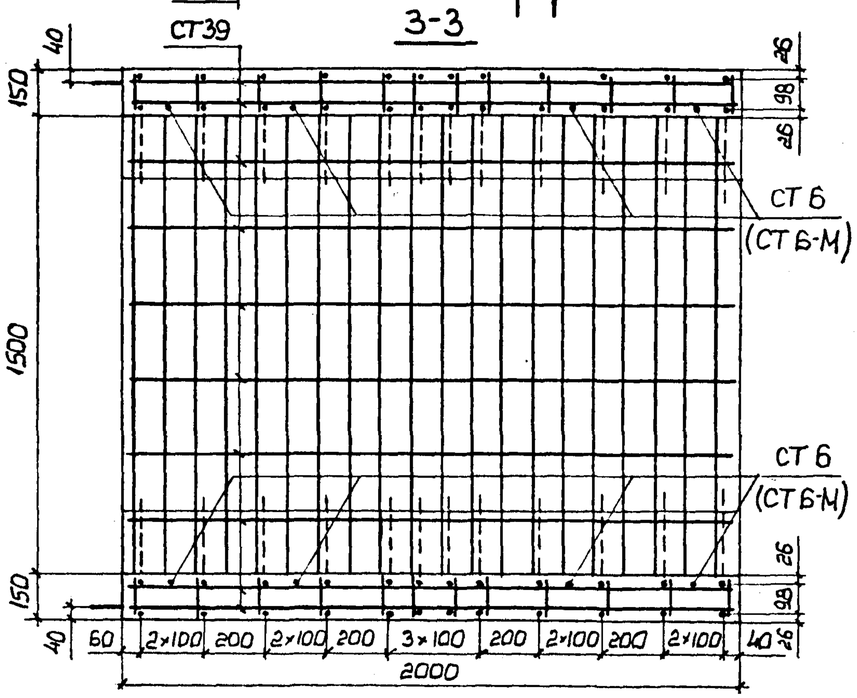

Черт.9

3П 10.100; (3П 10.100-М); 3П 10.200; (3П 10.200-М)

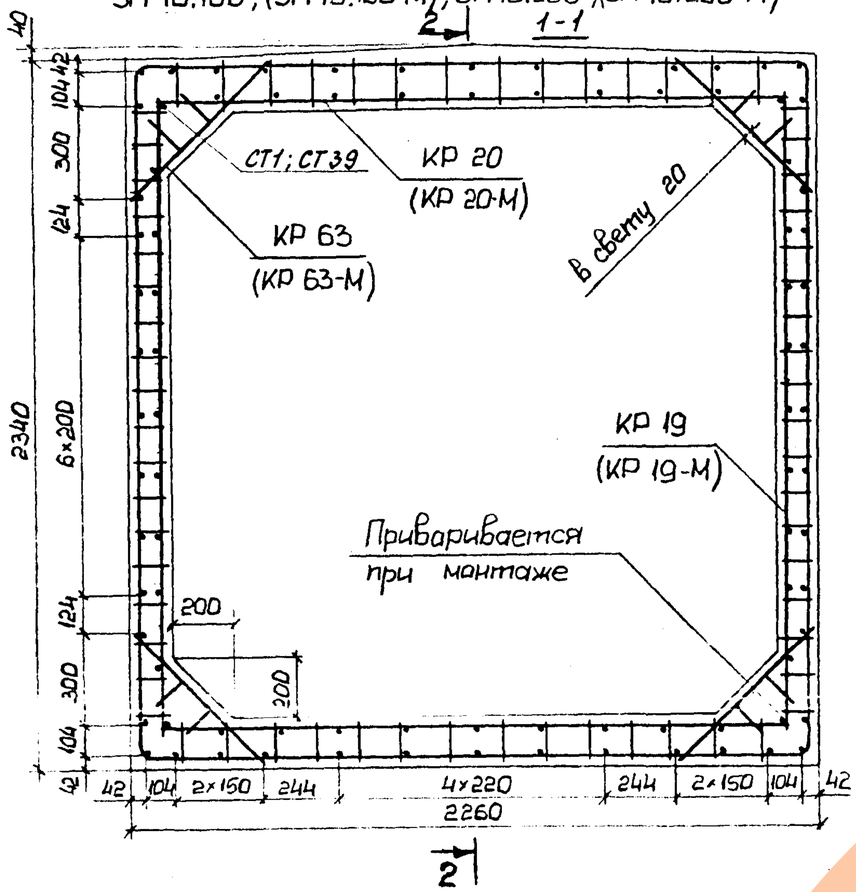

3П 10.100 (3П 10.100-М)

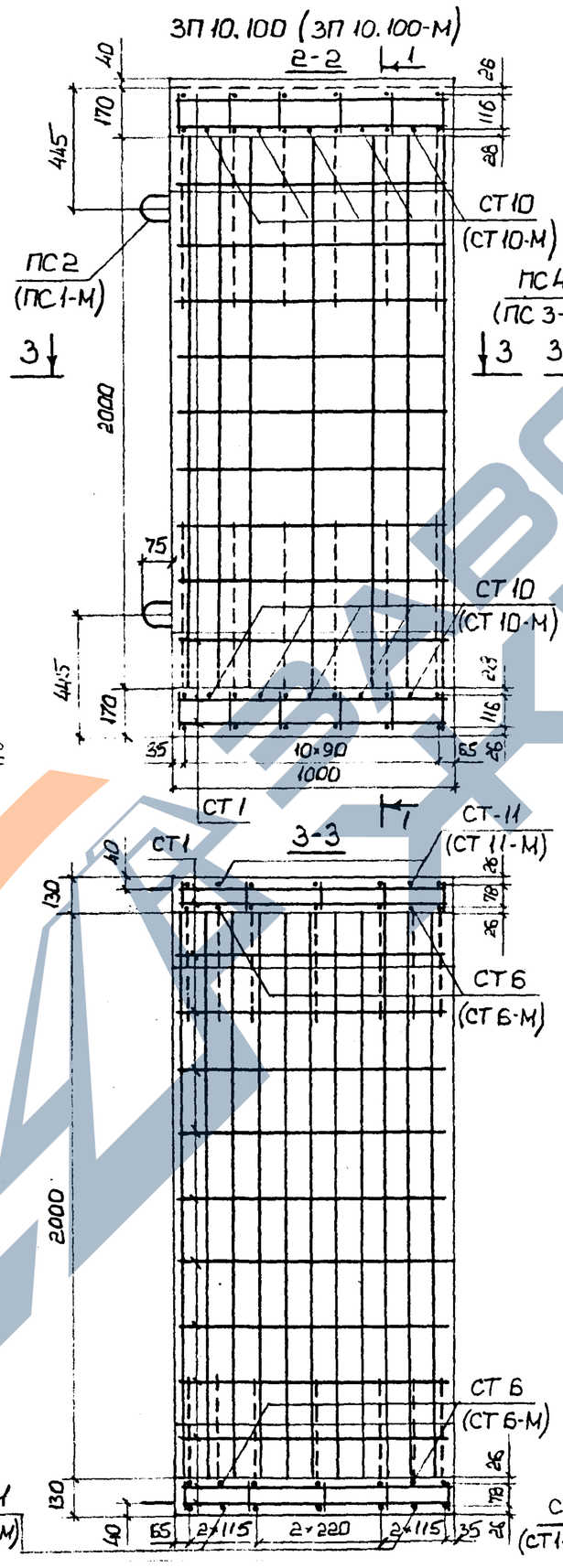

3П 10.200 (3П 10.200-М)

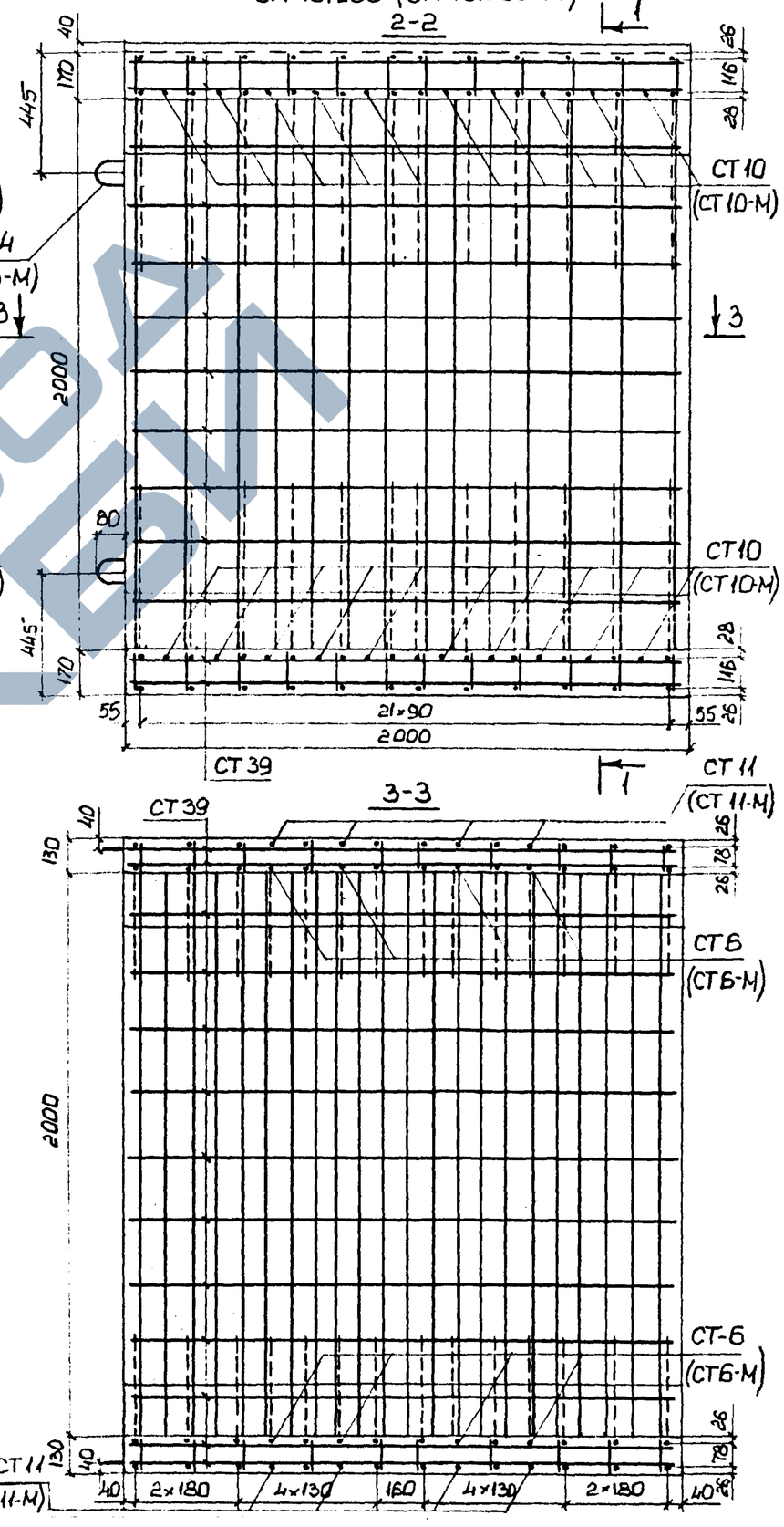

Черт. I0

3П 11.100;(3П 11.100-М)

3П 11.200;(3П 11.200-М)

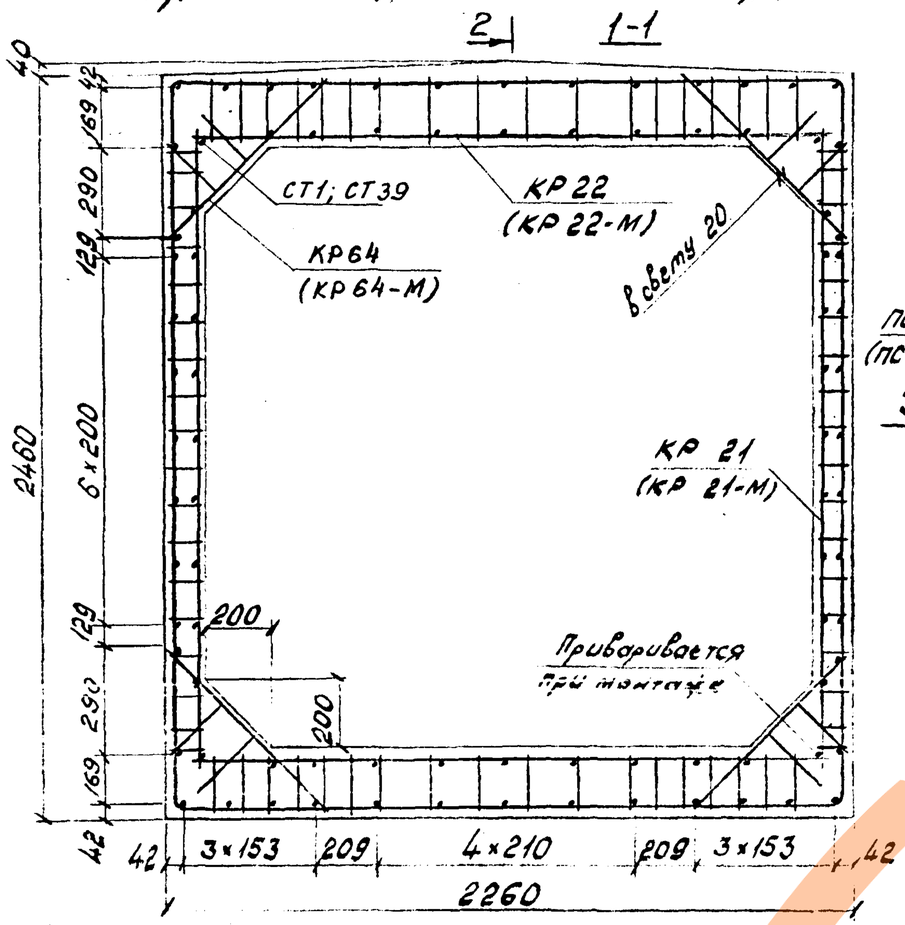

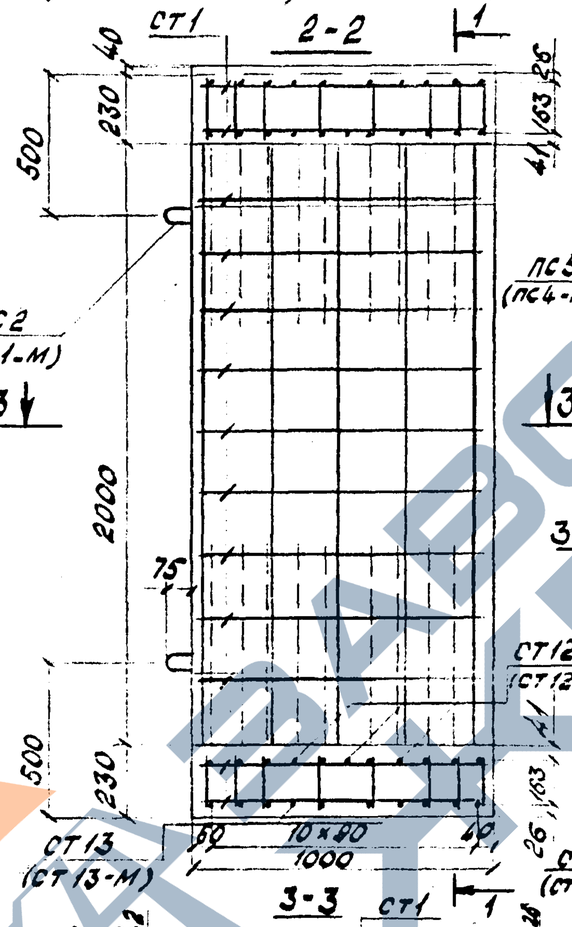

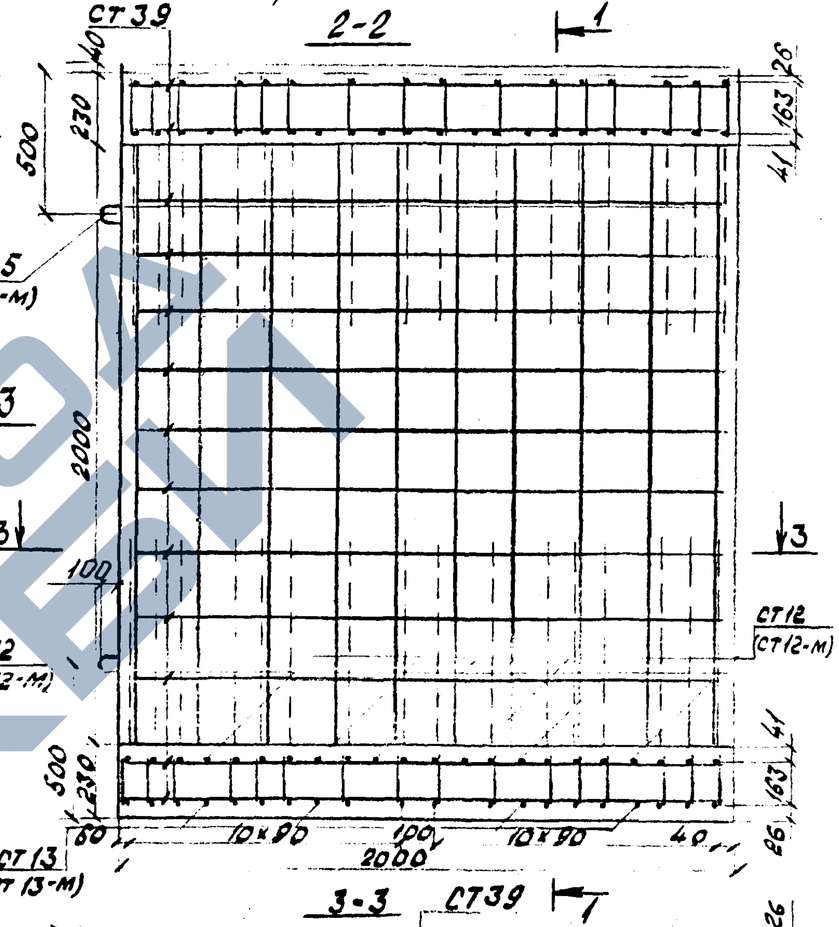

Черт.II

3П12.100; (3П12.100-М); 3П12.200; (3П12.200-М)

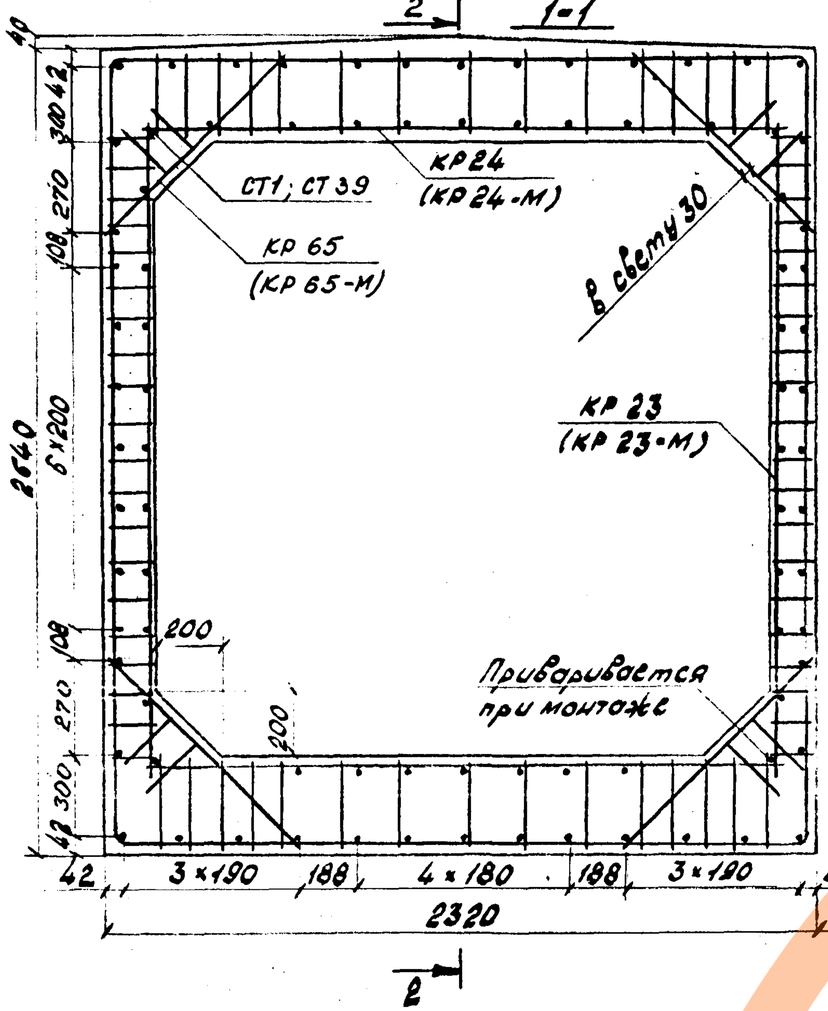

3П12.100(3П12.100-М)

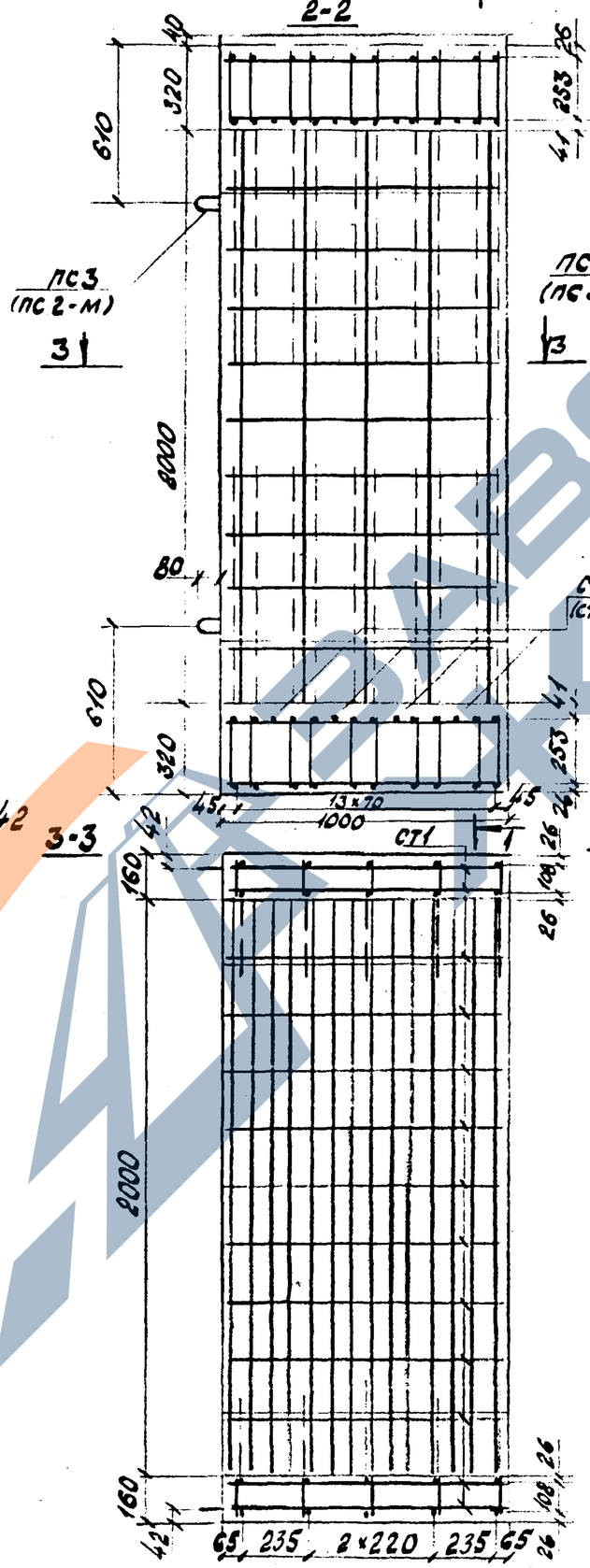

3П12.200(3П12.200-М)

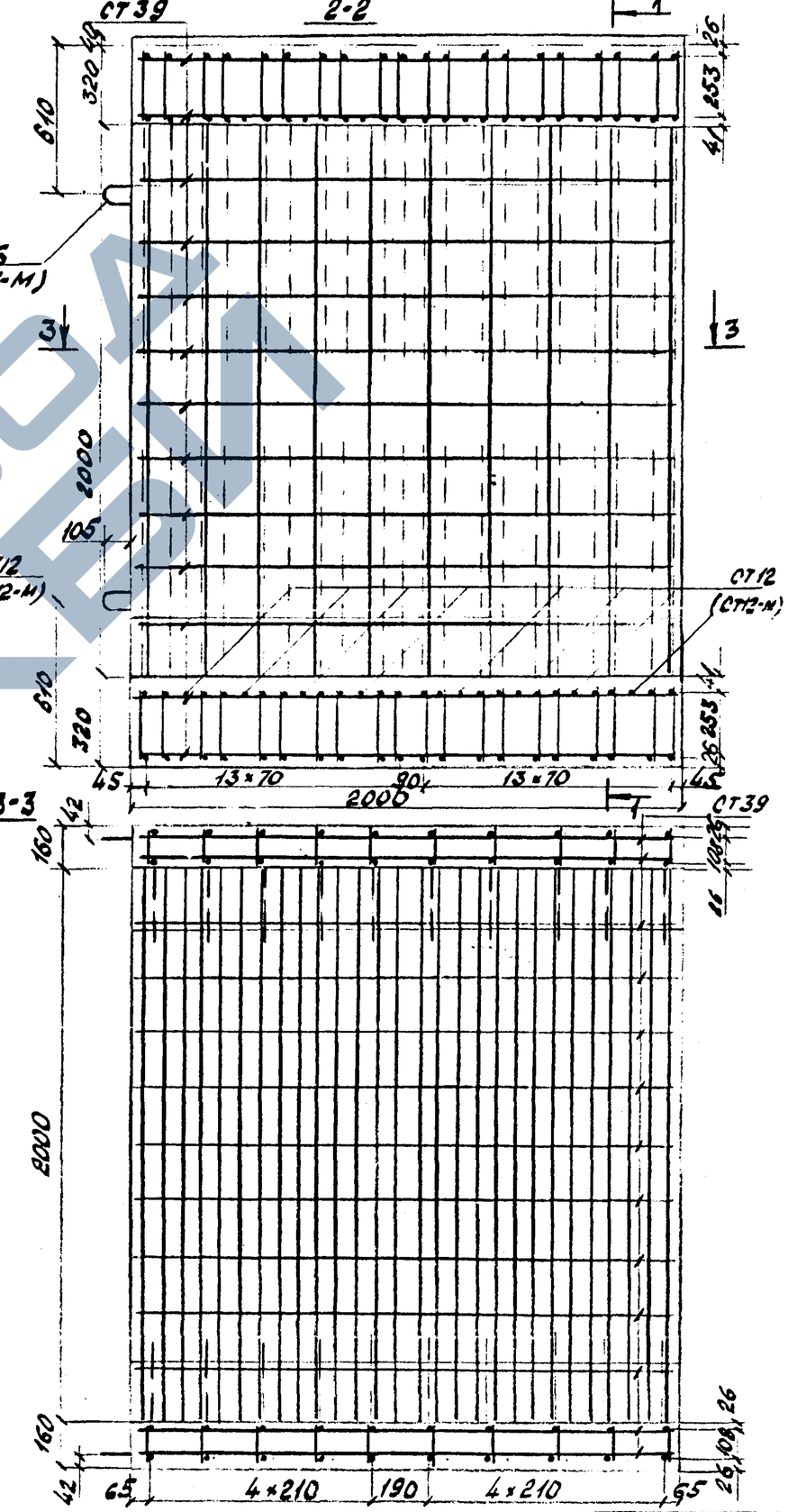

Черт.12

ЗАВОД ЖБИ

3П 13.100; (3П 13.100-М); 3П 13.200; (3П 13.200-М)

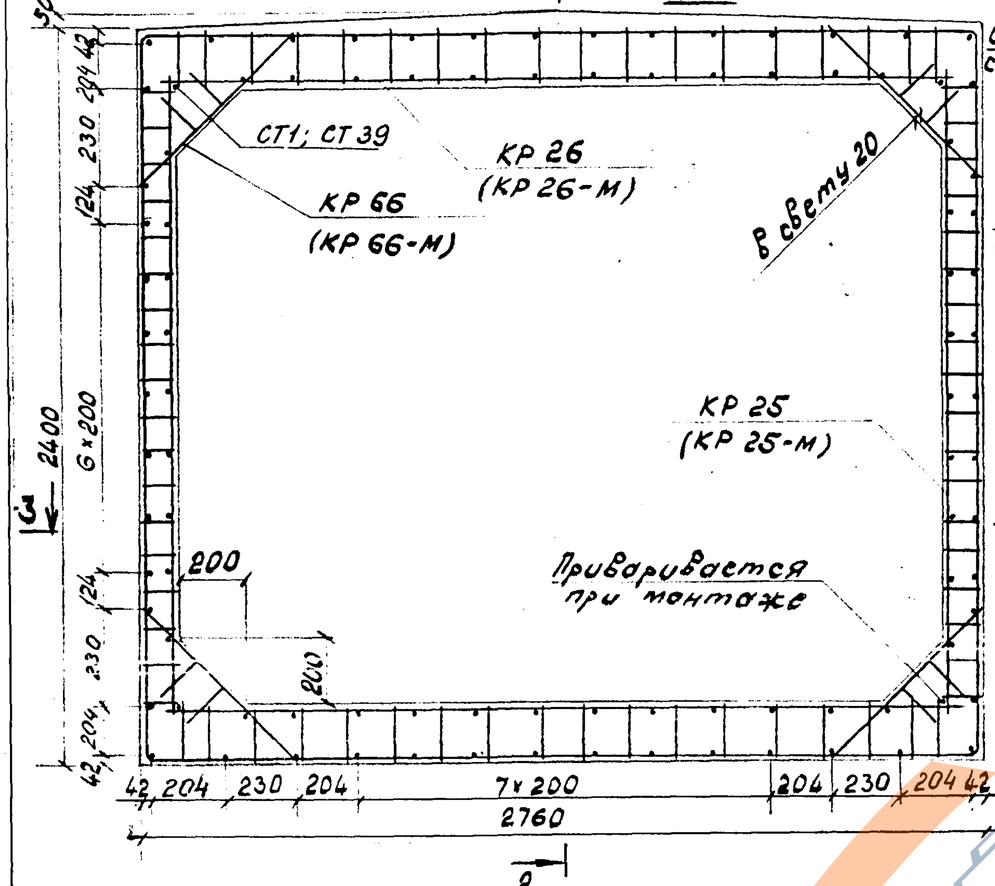

3П 13.100; (3П 13.100-М)

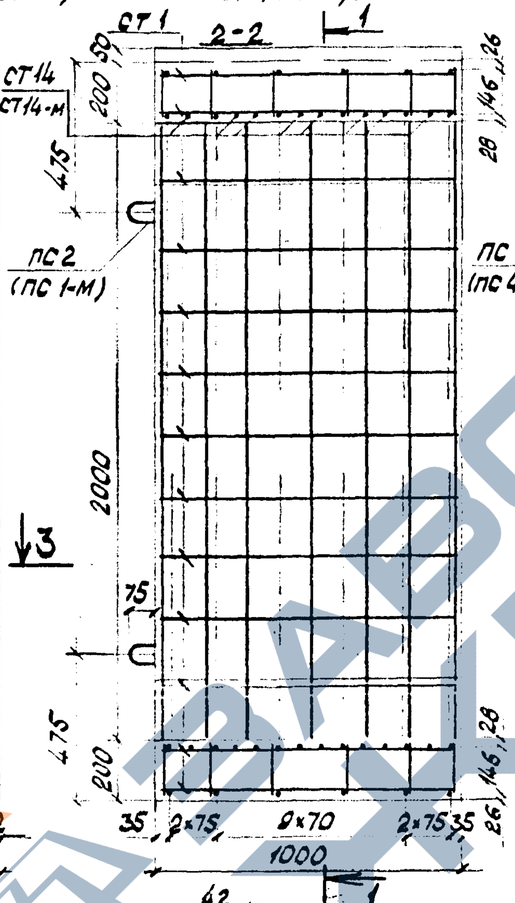

3П 13.200; (3П 13.200-М)

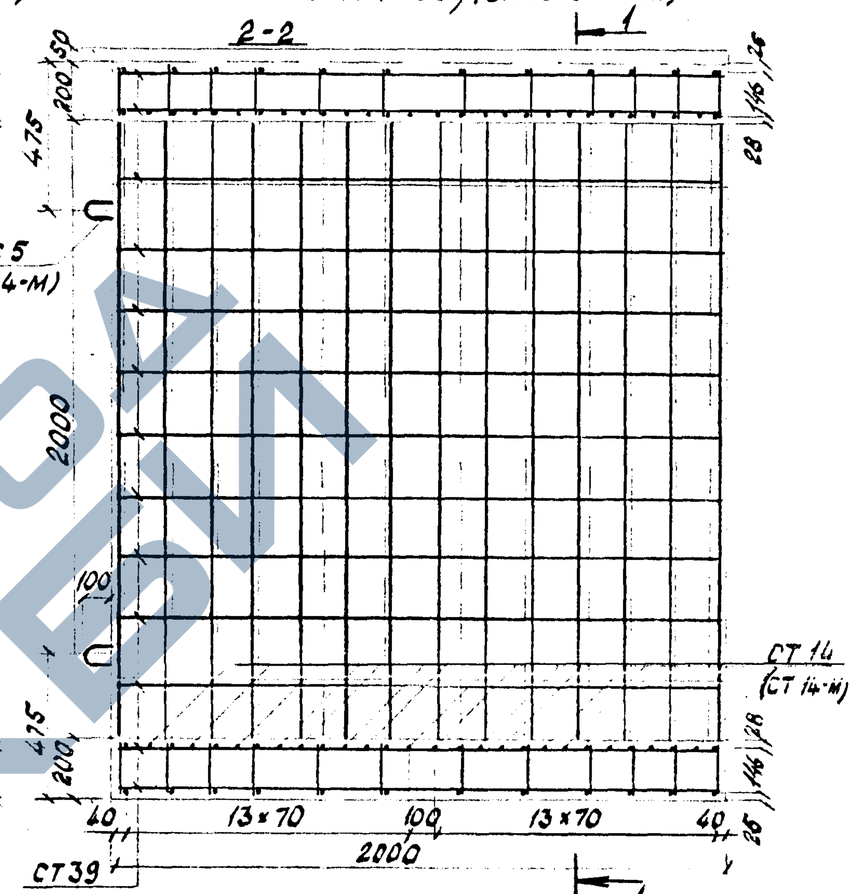

3П 13.100; (3П 13.100-М)

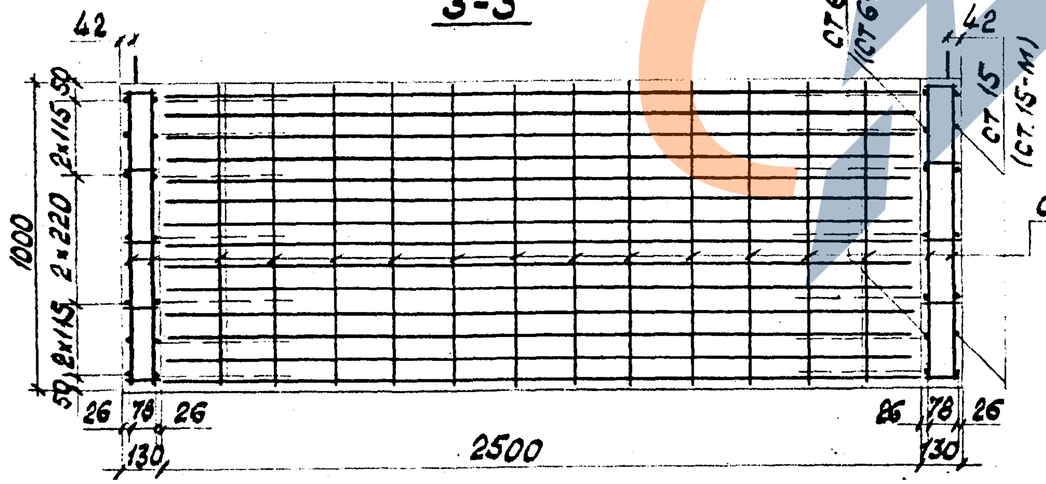

3П 13.200; (3П 13.200-М)

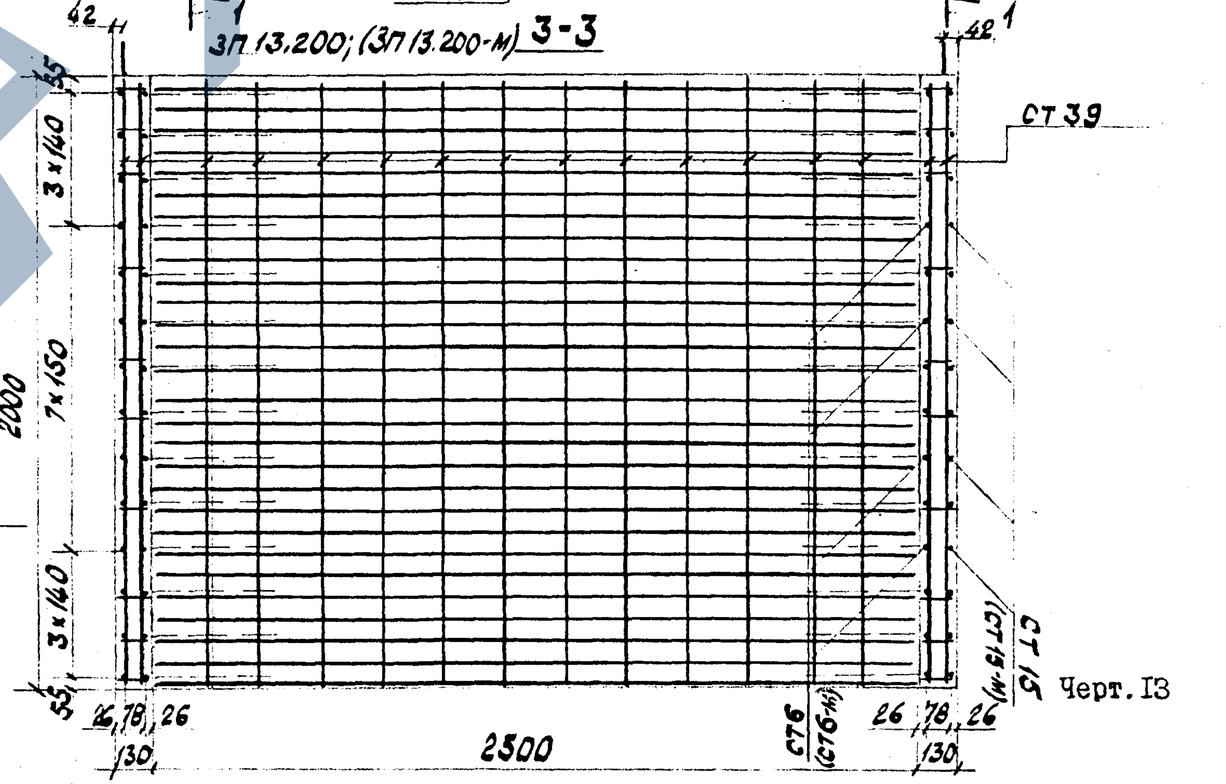

Черт. I3

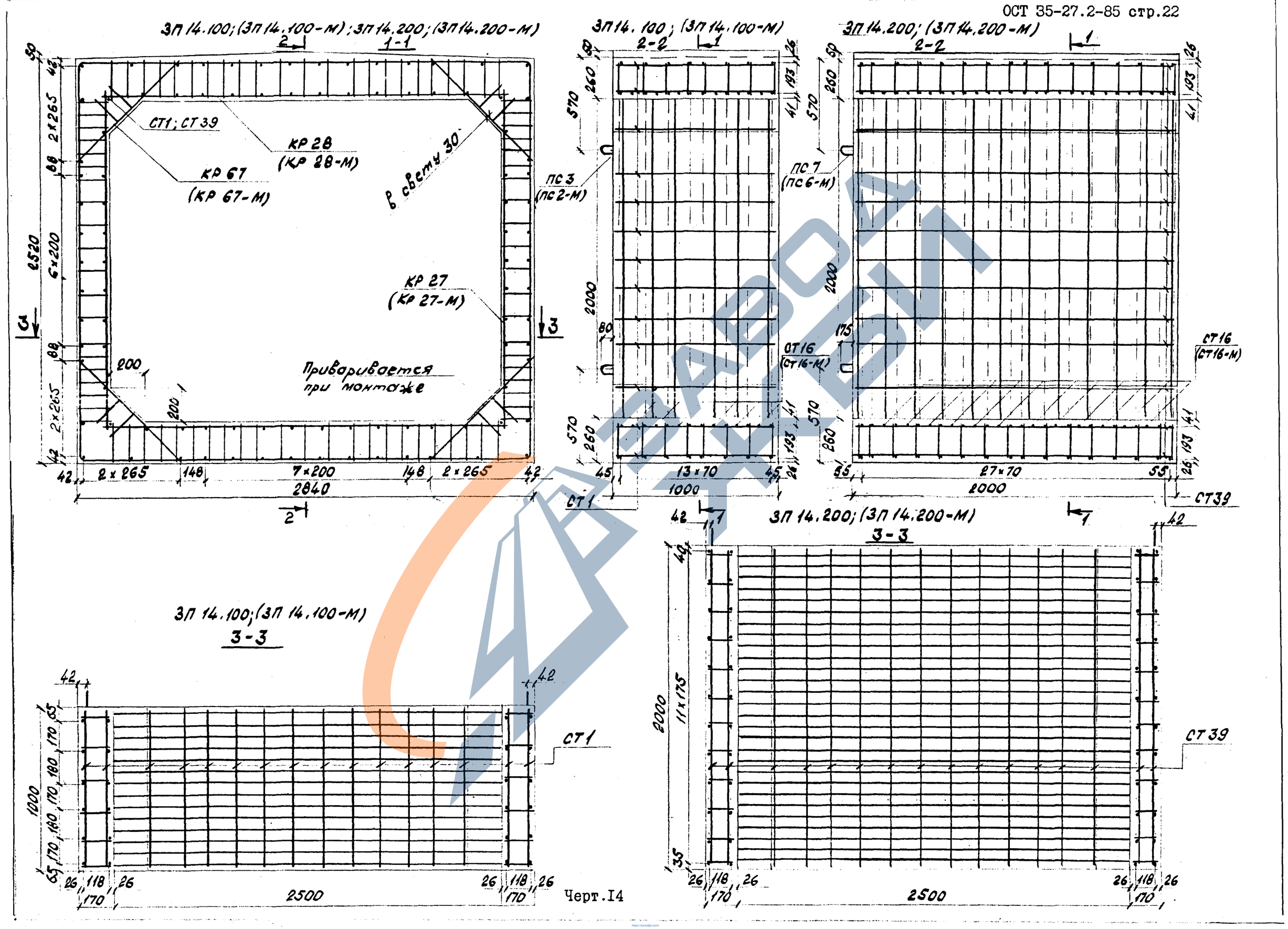
3П 14.100; (3П 14.100-М); 3П 14.200; (3П 14.200-М)
1-1
СТ1; СТ 39
КР 28
(КР 28-М)
КР 67
(КР 67-М)
в свету 30
КР 27
(КР 27-М)
Приваривается
при монтаже
2×265
6×200
2520
2×265
7×200
2840
3П 14.100; (3П 14.100-М)
2-2
ПС 3
(ПС 2-М)
СТ 16
(СТ 16-М)
13×70
1000
СТ 1
3П 14.200; (3П 14.200-М)
2-2
ПС 7
(ПС 6-М)
СТ 16
(СТ 16-М)
27×70
2000
СТ 39
3П 14.200; (3П 14.200-М)
3-3
11×175
2000
СТ 39
3П 14.100; (3П 14.100-М)
3-3
СТ 1
1000
2500

Черт.I4

3П 15.100; (3П 15.100-М)

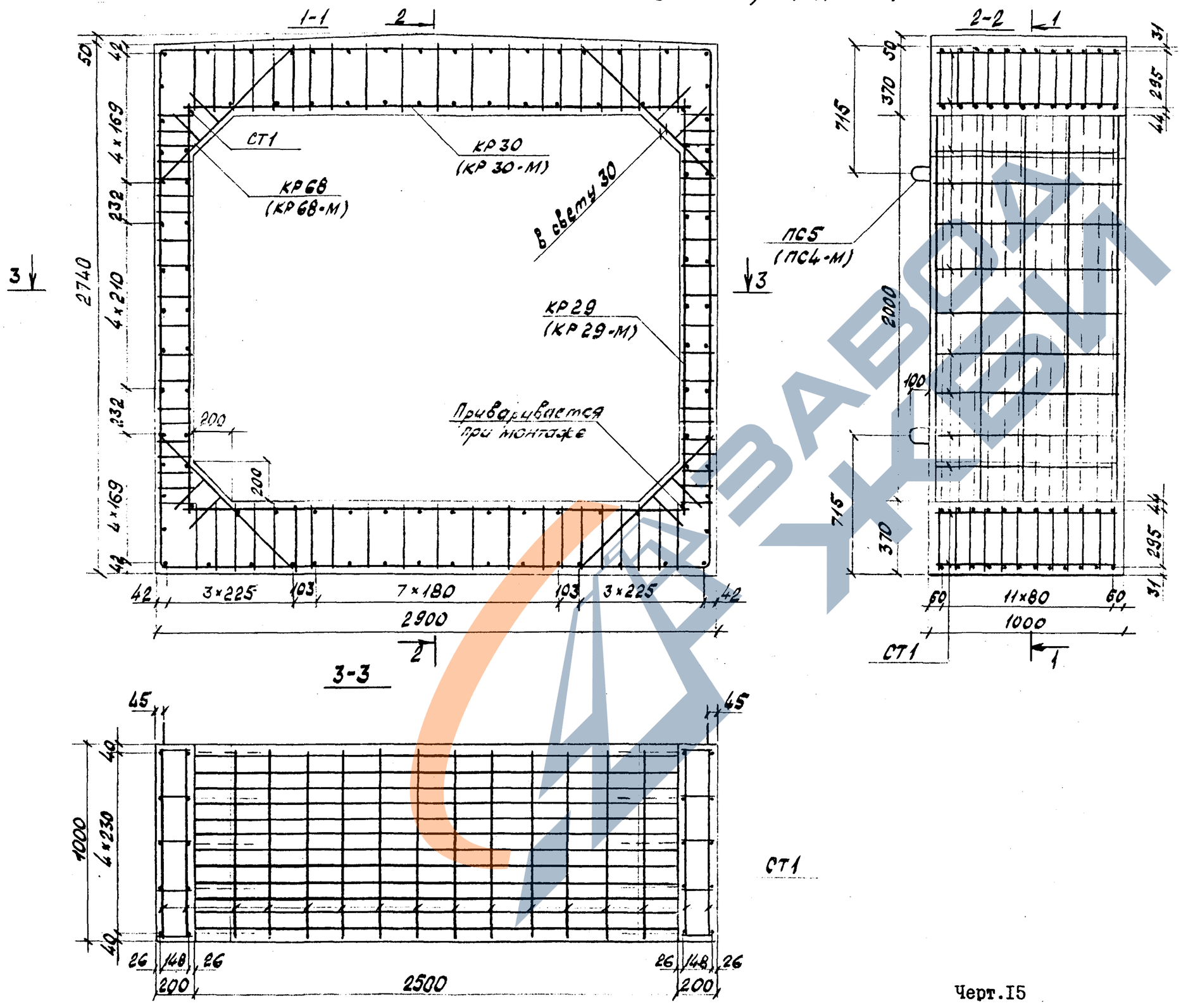

Черт.15

ЗАВОД ЖБИ

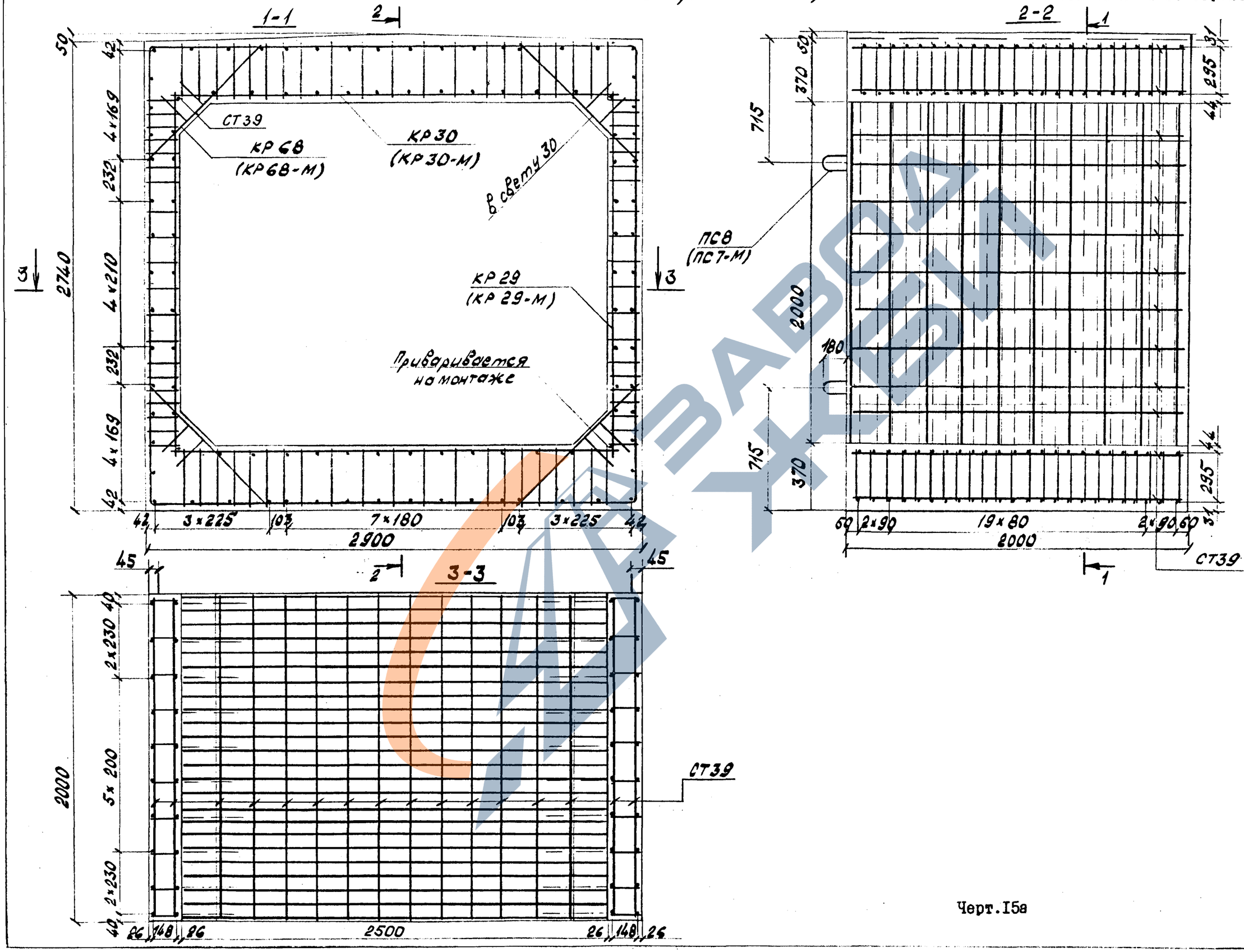

Черт.15а

ЗАВОД ЖБИ

3П 16.100; (3П 16.100-М)

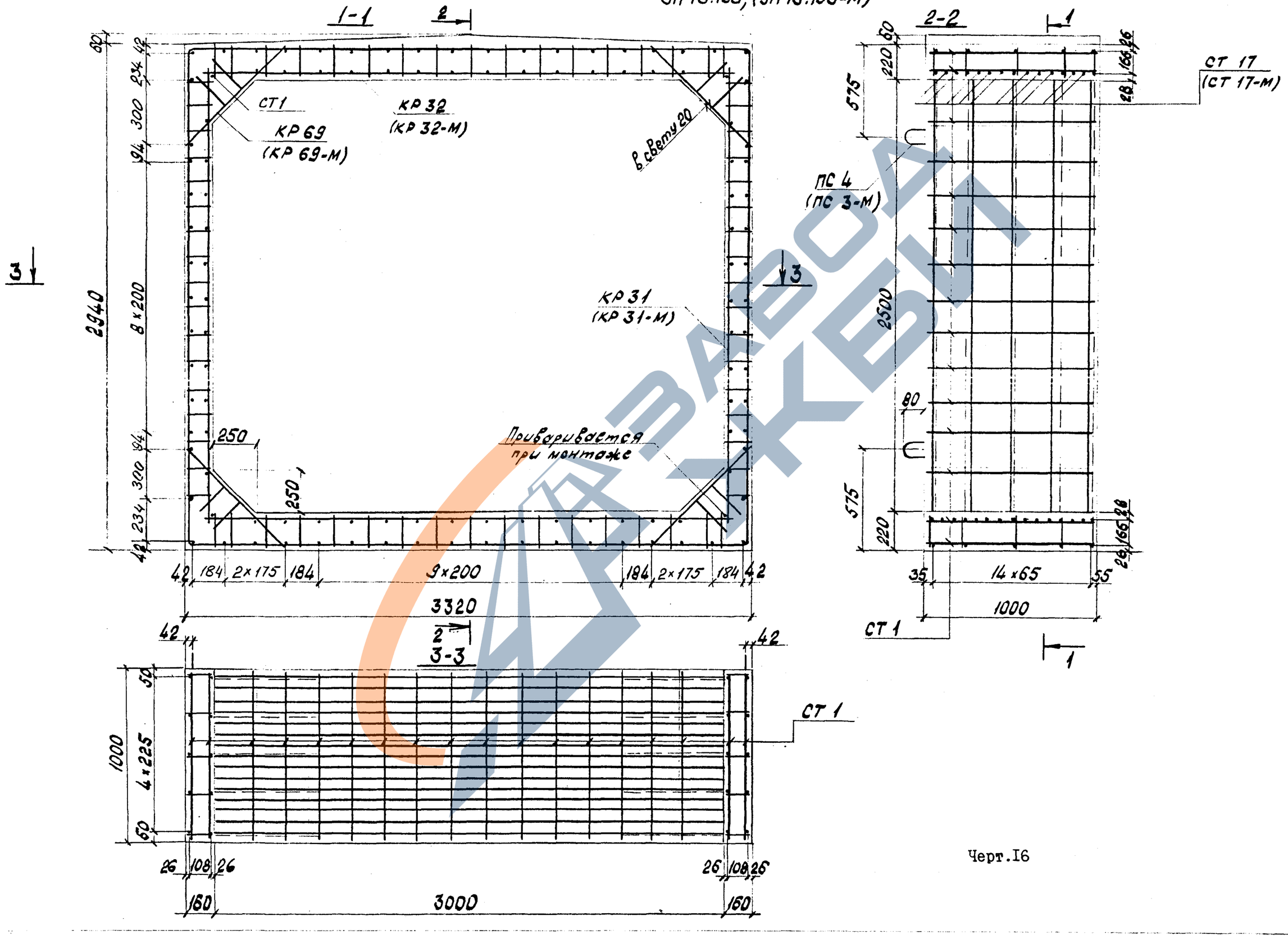

Черт.16

3П 17.100; (3П 17.100-М)

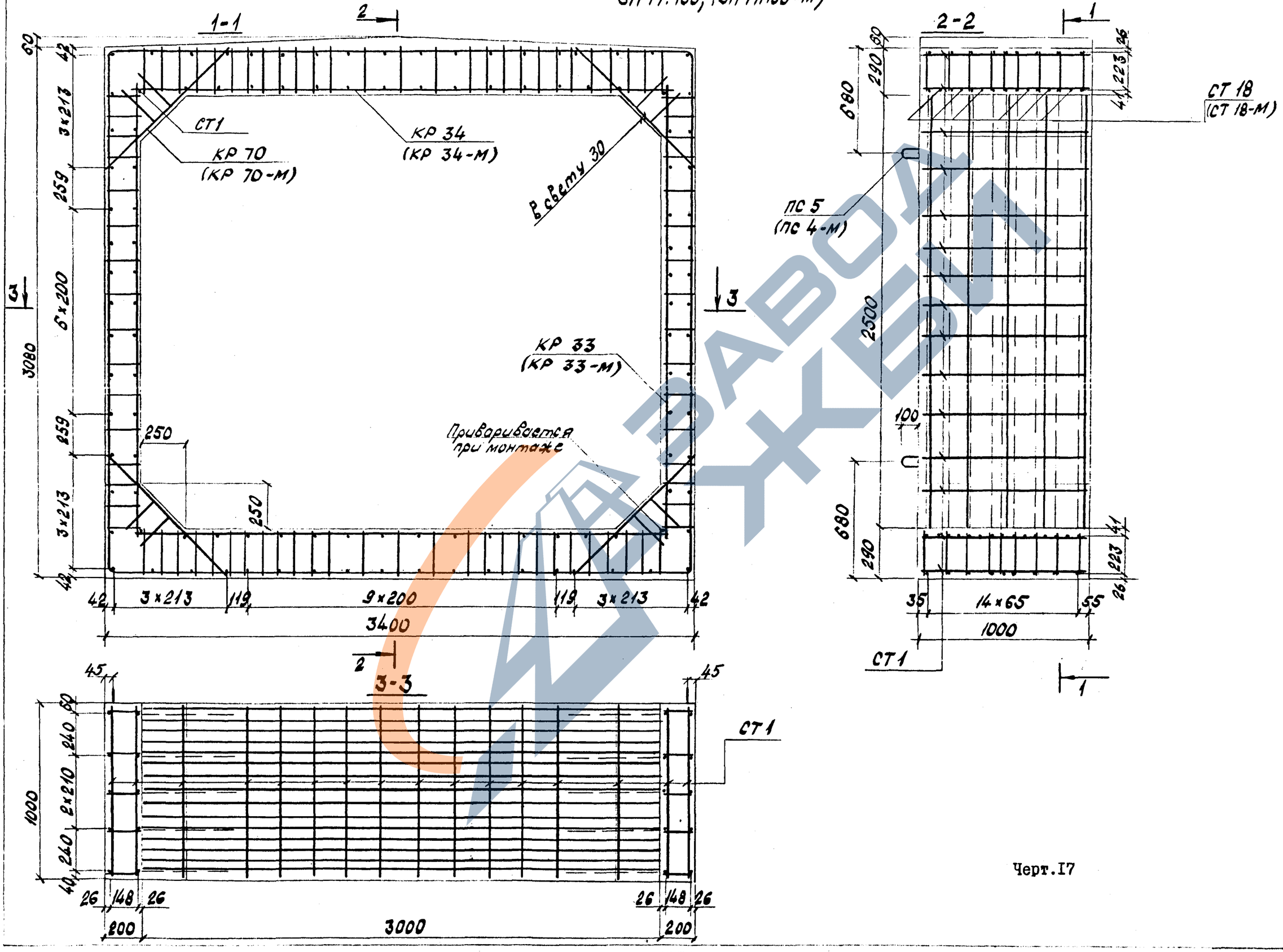

Черт.17

https://zavodjbi.com/

ЗП 18.100; (ЗП 18.100-М)

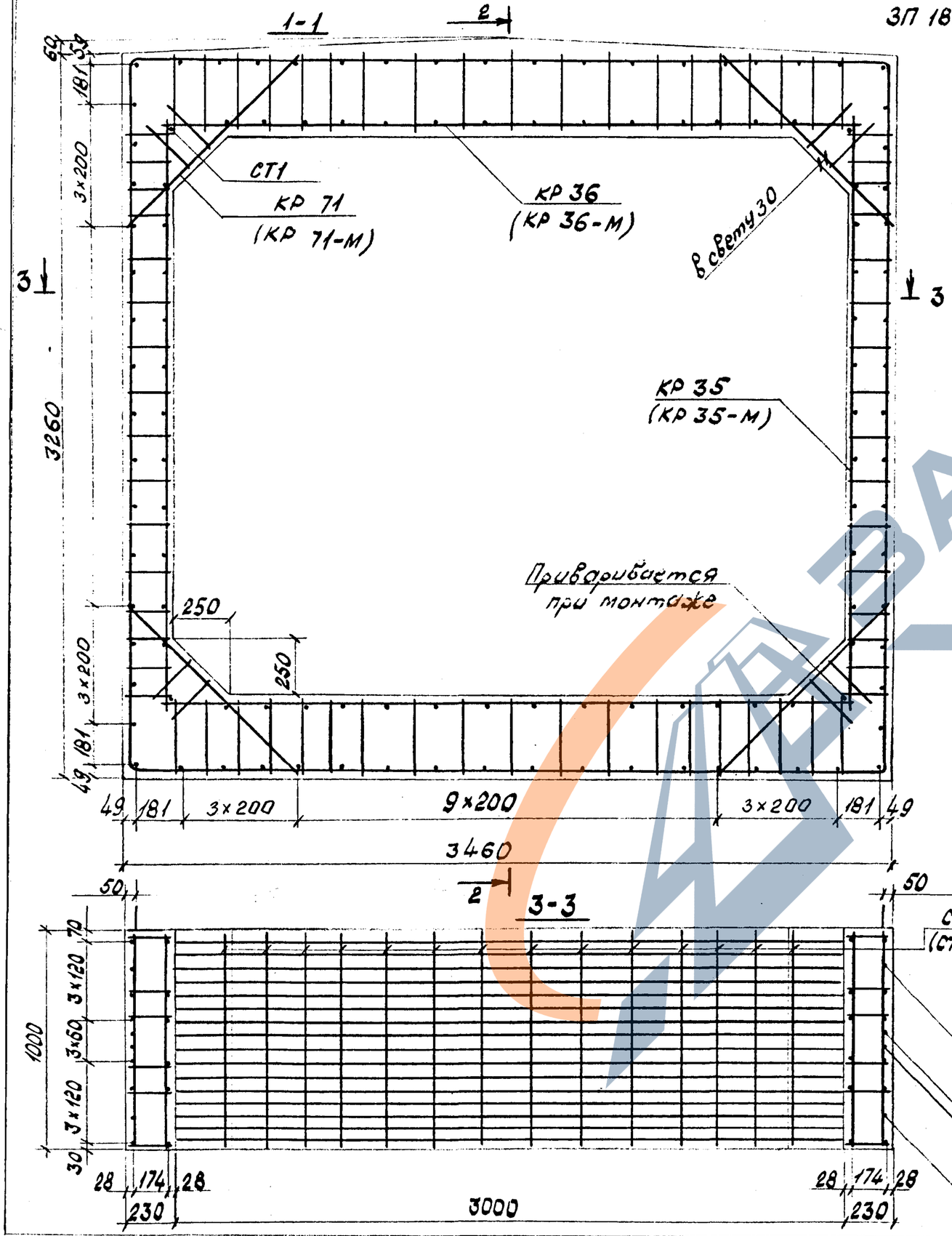

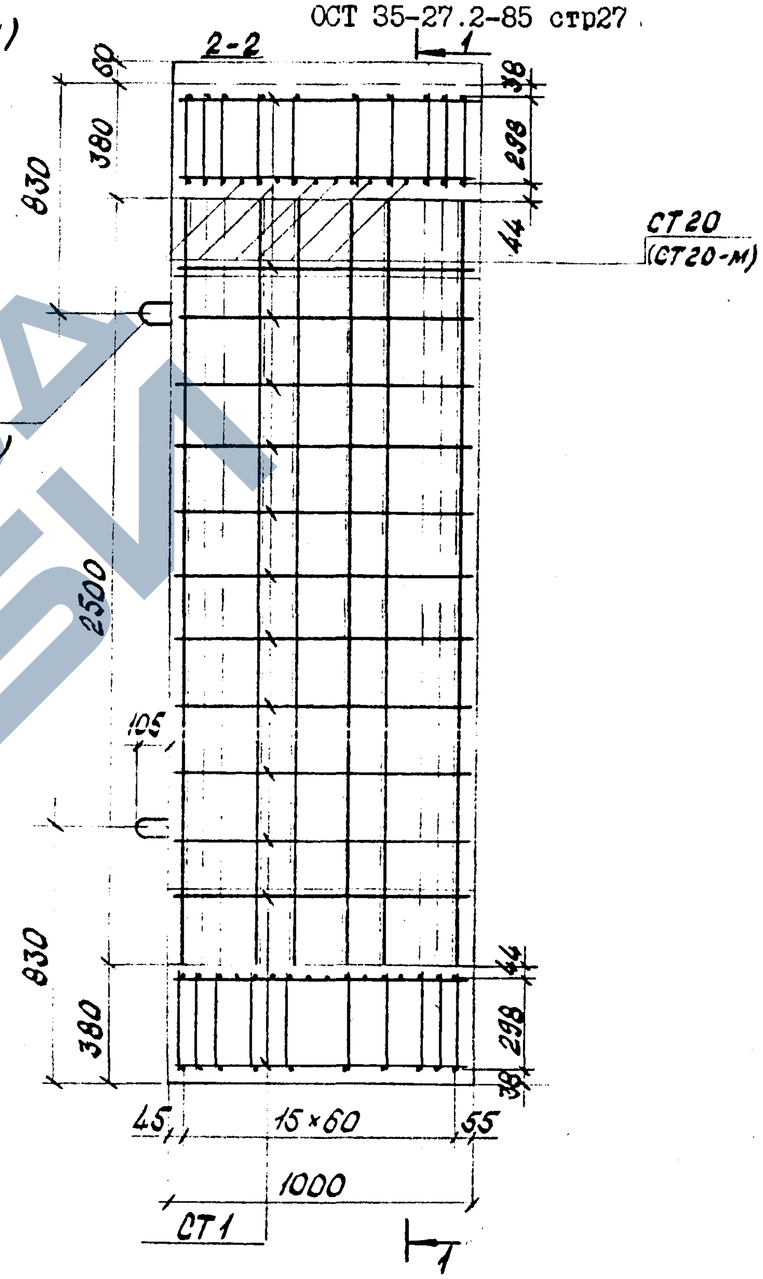

Черт.I8

ЗАВОД ЖБИ

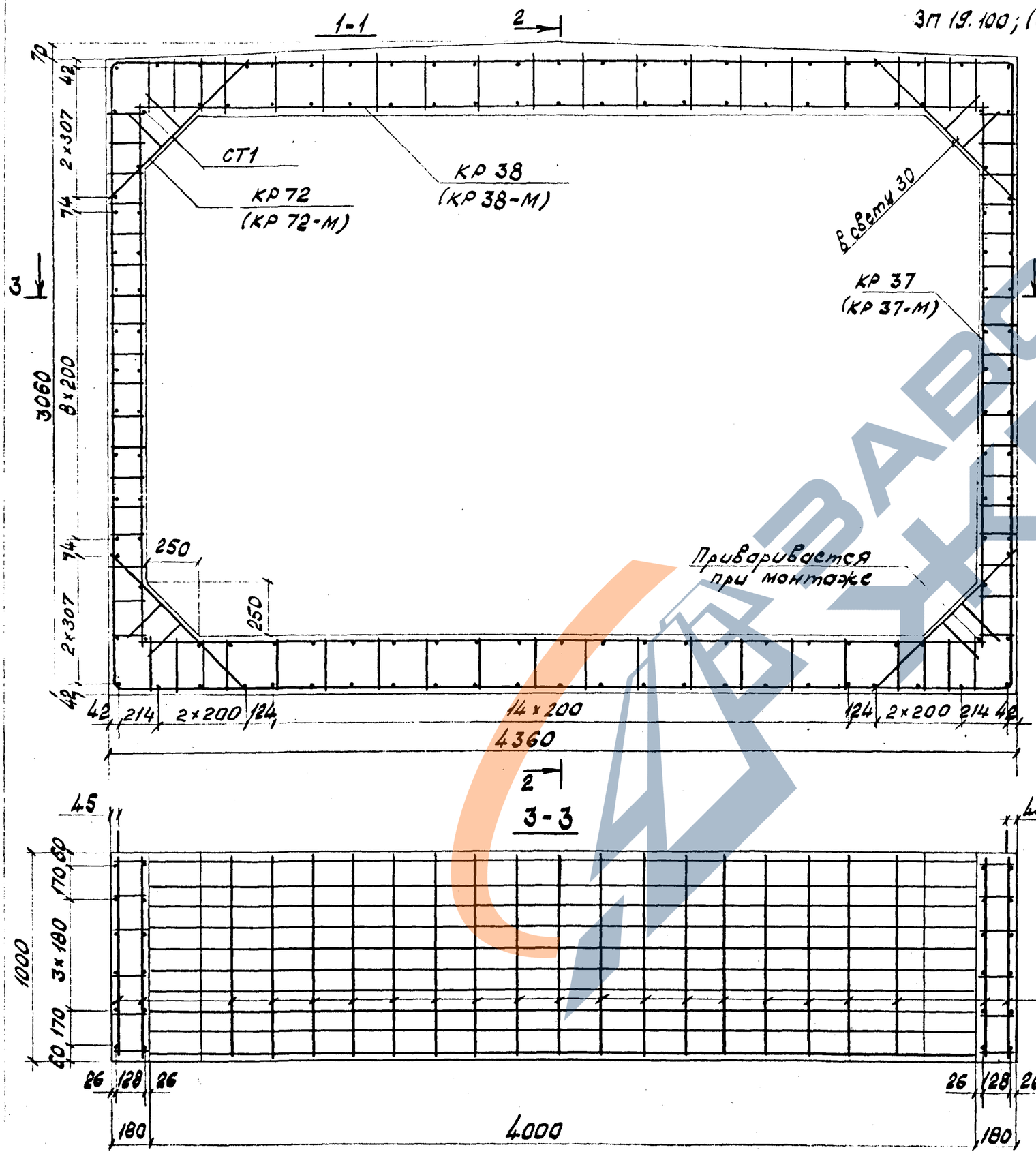
1-1
2
3П 19.100; (3П 18.100-М)
70
42
2×307
74
СТ1
КР 72
(КР 72-М)
КР 38
(КР 38-М)
в свету 30
3
КР 37
(КР 37-М)
3060
8×200
74
250
250
2×307
42
42
214
2×200
124
14×200
124
2×200
214
42
4360
2
3-3
45
45
170
60
1000
3×180
170
60
26
128
26
26
128
26
180
4000
180
СТ 1

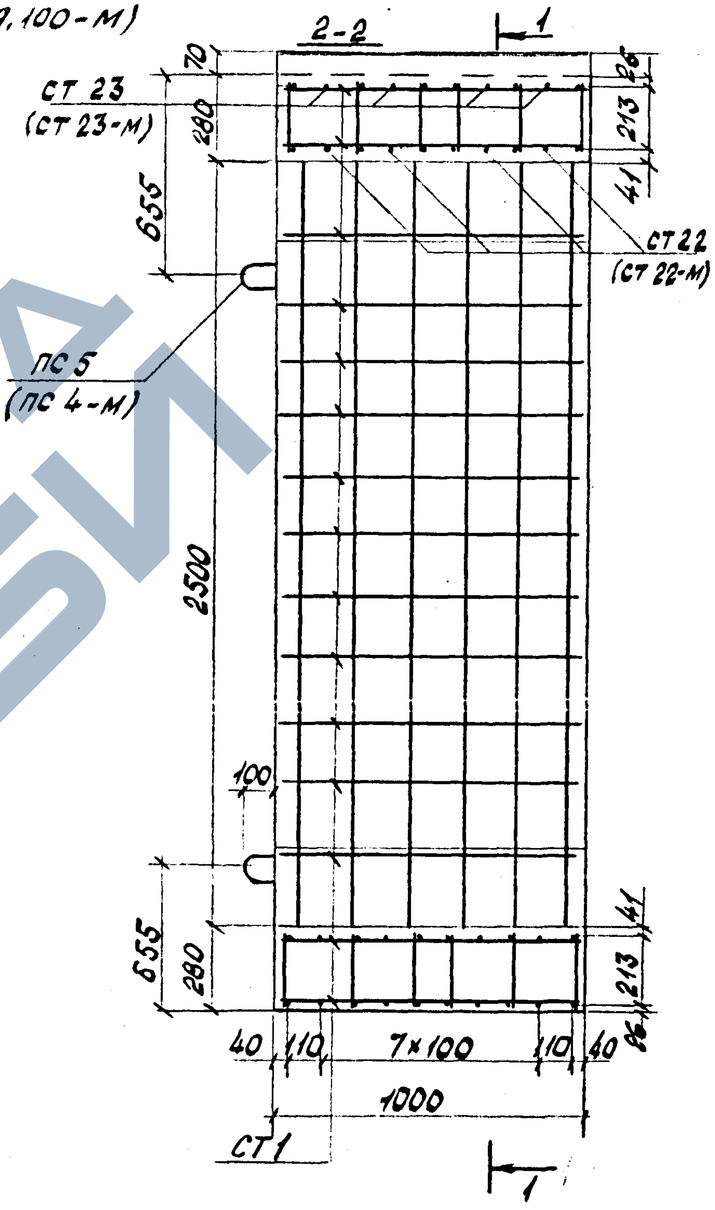
2-2
1
СТ 23
(СТ 23-М)
70
280
635
ПС 5
(ПС 4-М)
213
41
СТ 22
(СТ 22-М)
2500
100
635
280
41
213
40
110
7×100
110
40
1000
СТ 1
1

Черт.19

3П 20.100; (3П 20.100-М)

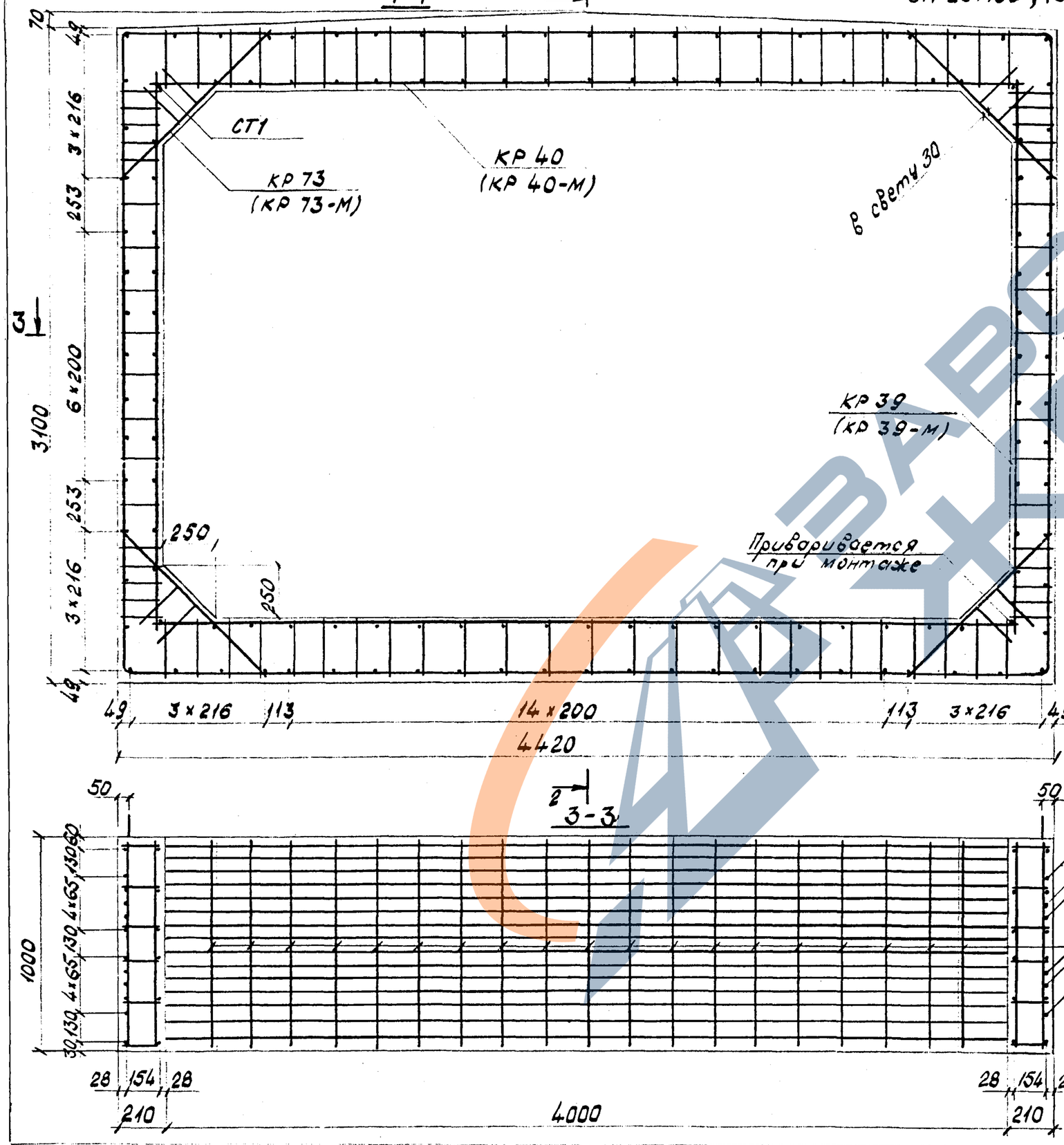

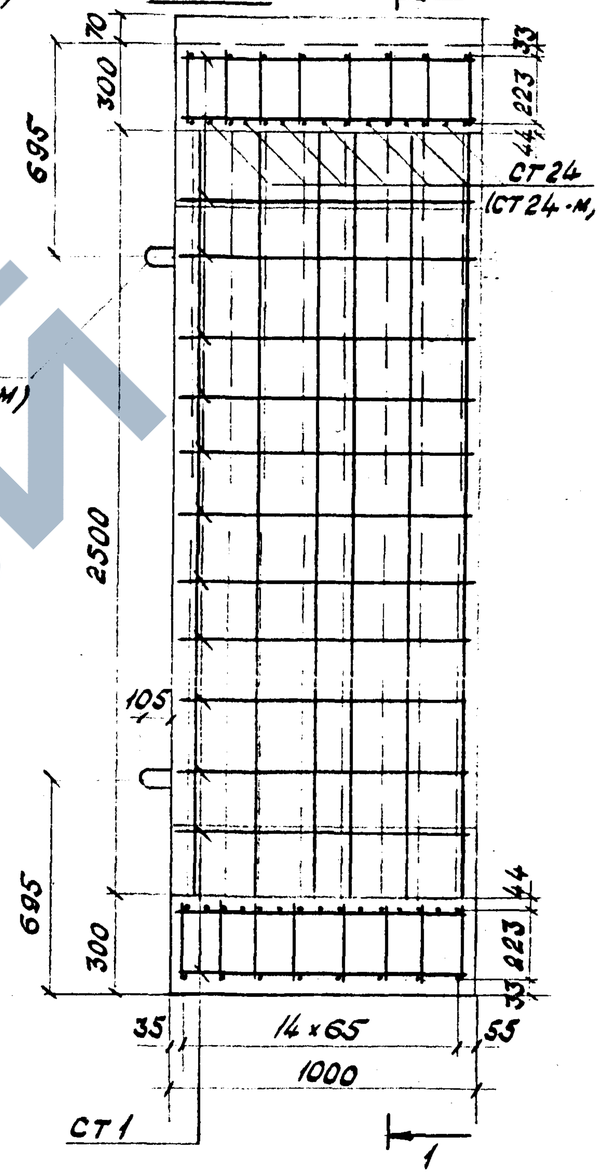

Черт.20

https://zavodjbi.com/

1-1

2

3П 21.75 ; (3П 21.75-М)

СТ 26

КР 74
(КР 74-М)

КР 42 и КР 53
(КР 42-М и КР 53-М)

В свету 30

КР 41
(КР 41-М)

Приваривается при монтаже

70 69 4×210 141 6×200 141 4×210 69

3300

250 250

69 4×210 191 12×200 191 4×210 69

4600

3

2

3-3

66 40 175 110 100 119 175 40

750

41 218 41

300

4000

66

2-2

1

КР 42 (КР 42-М)

КР 53 (КР 53-М)

10 400 910 41 312 41

ПС 6
(ПС 5-М)

2500

105

СТ 28
(СТ 28-М)

910 400

64 100 111 2×100 111 100 64

52

38 100 111 100 100 111 100 38

750

СТ 26

СТ 27
(СТ 27-М)

Черт.21

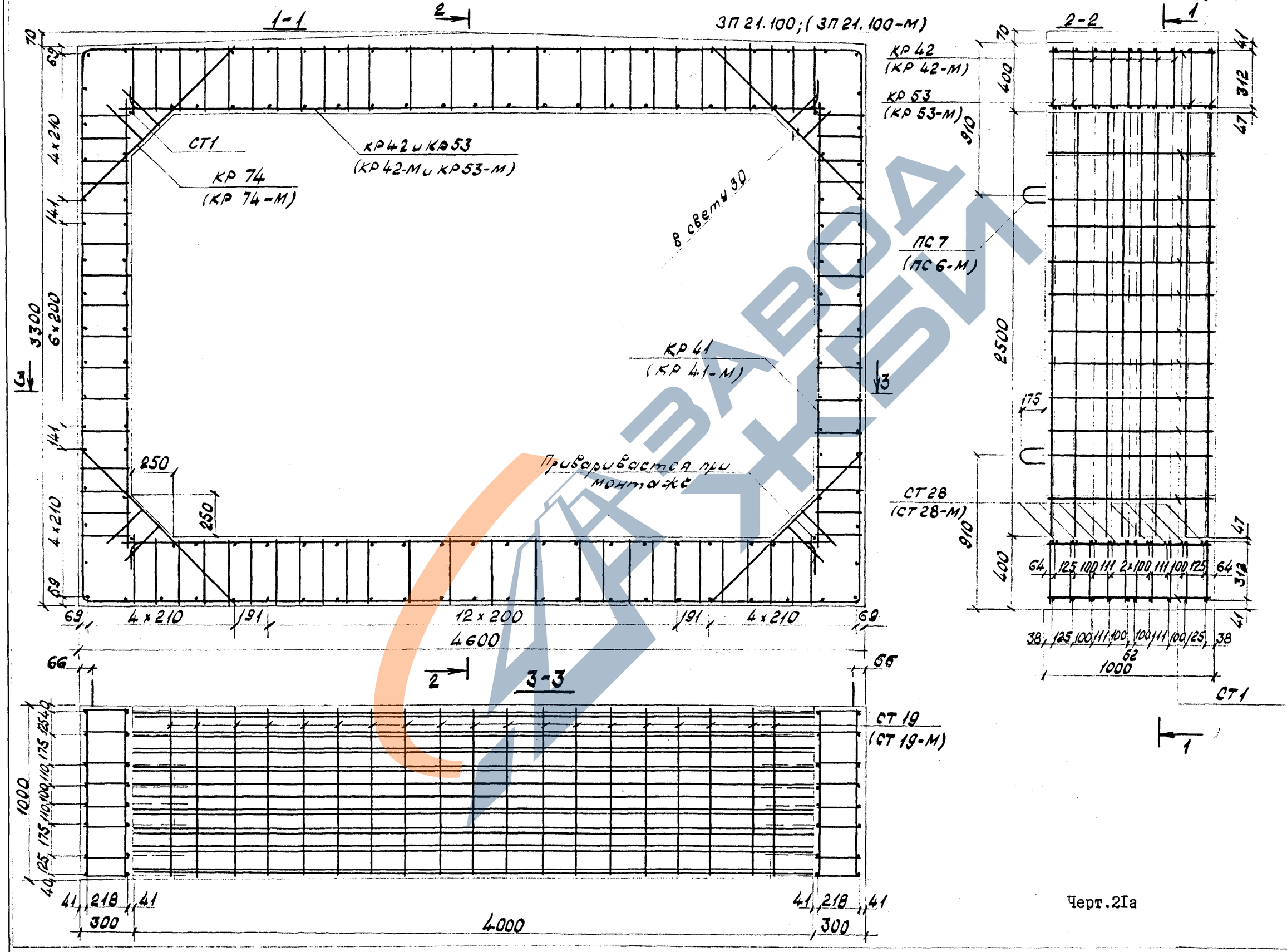
1-1
2
ЗП 21.100; (ЗП 21.100-М)
СТ1
КР 42 и КР 53
(КР 42-М и КР 53-М)
КР 74
(КР 74-М)
в свету 30
КР 41
(КР 41-М)
Приваривается при монтаже
3300
4×210
6×200
250
4×210
12×200
4600
3-3
СТ 19
(СТ 19-М)
1000
4000
2-2
КР 42
(КР 42-М)
КР 53
(КР 53-М)
ПС 7
(ПС 6-М)
СТ 28
(СТ 28-М)
2500
1000
СТ1

Черт.21а

3П 22

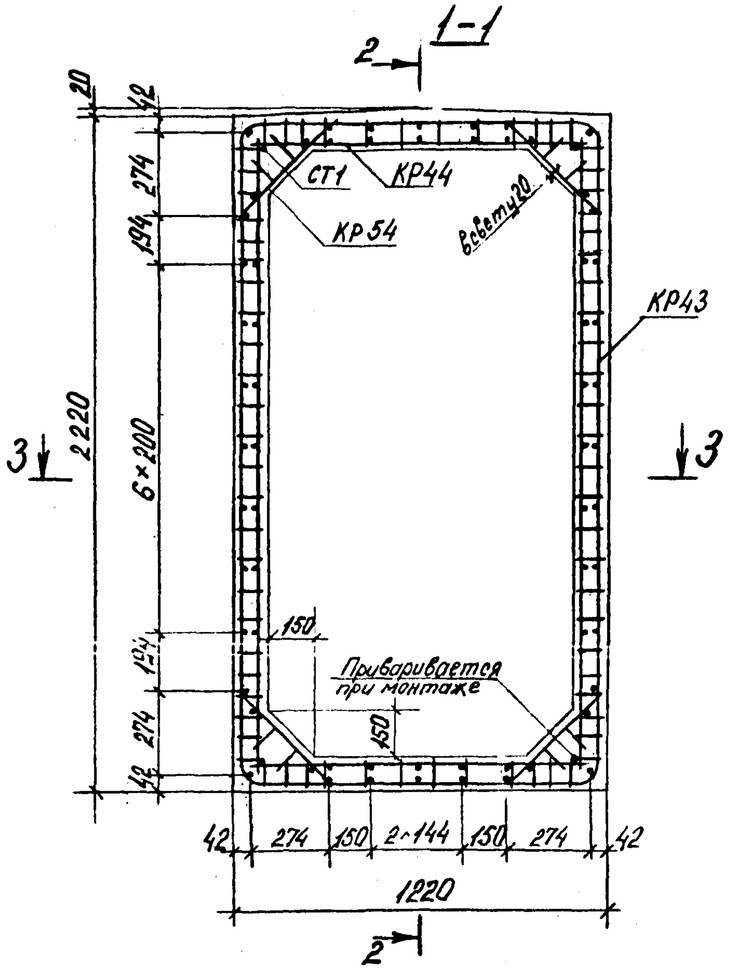

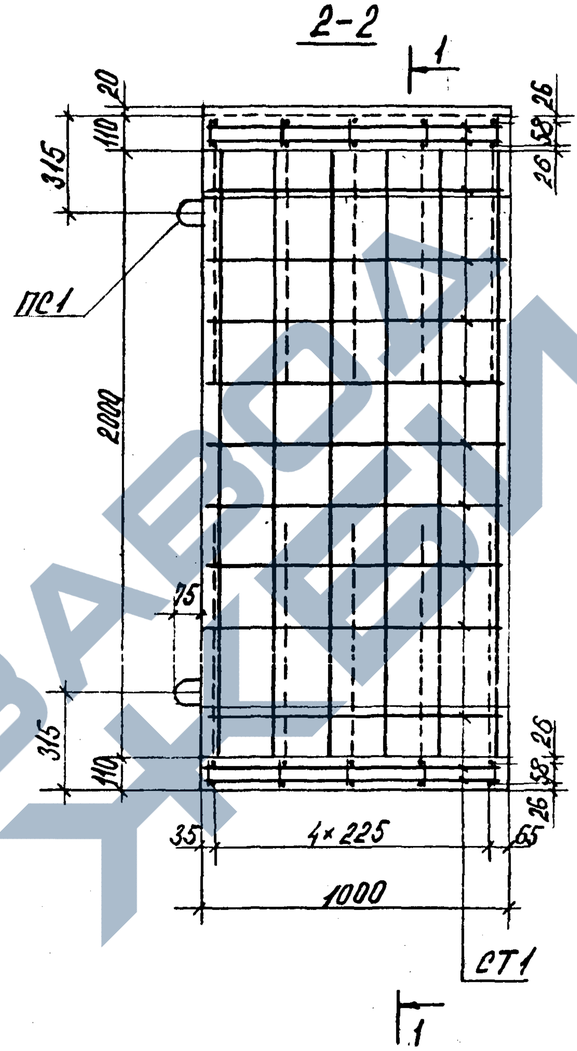

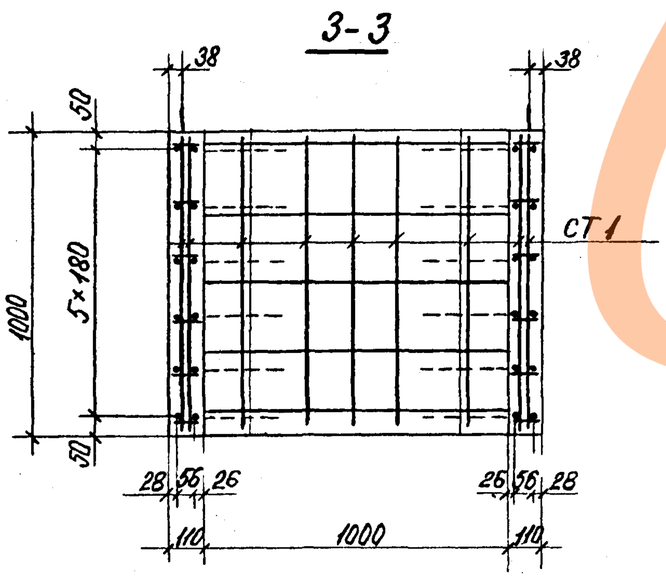

Черт.22

ЗАВОД ЖБИ

ЗП 23

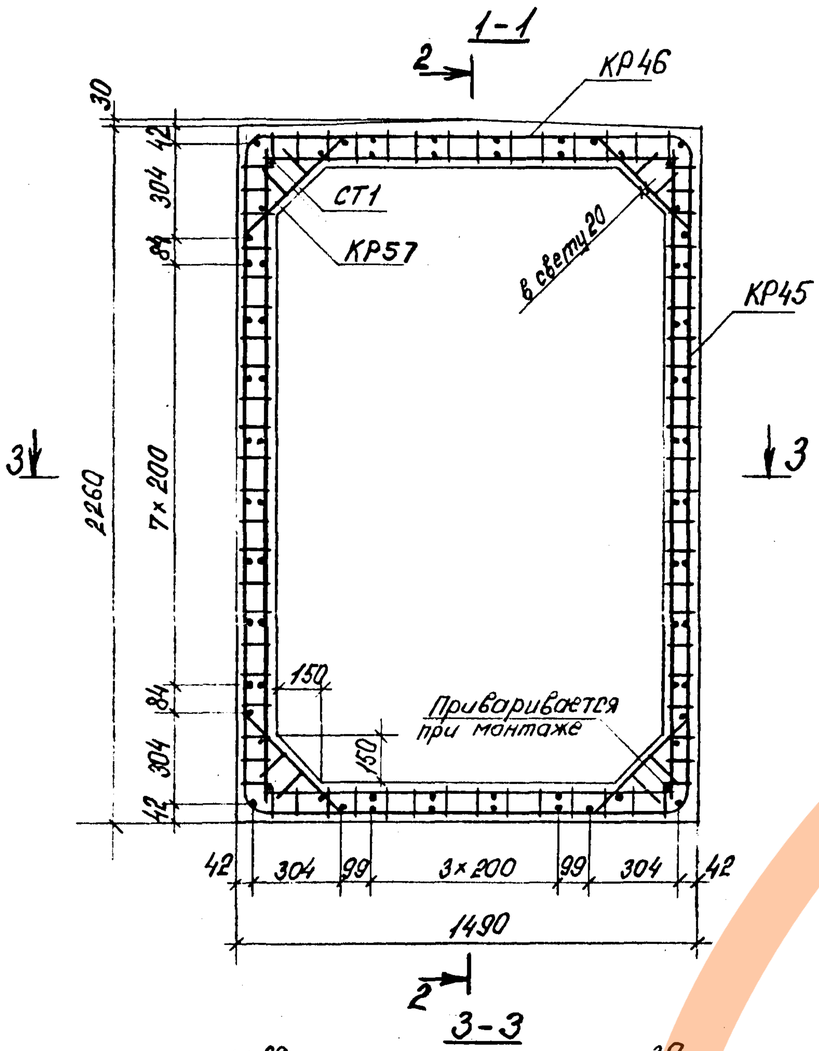
1-1
2
КР46
КР45
КР57
СТ1
в свету 20
3
3
30
42
304
84
7×200
2260
150
Приваривается при монтаже
1490
2
2
3-3

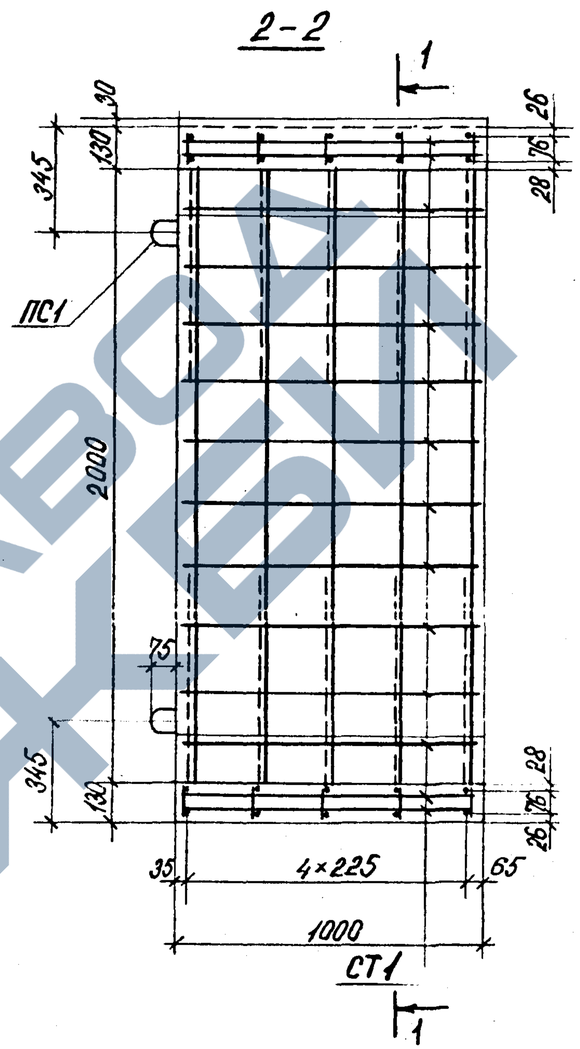
2-2
1
ПС1
345
130
30
26
76
28
2000
75
4×225
35
65
1000
СТ1
1

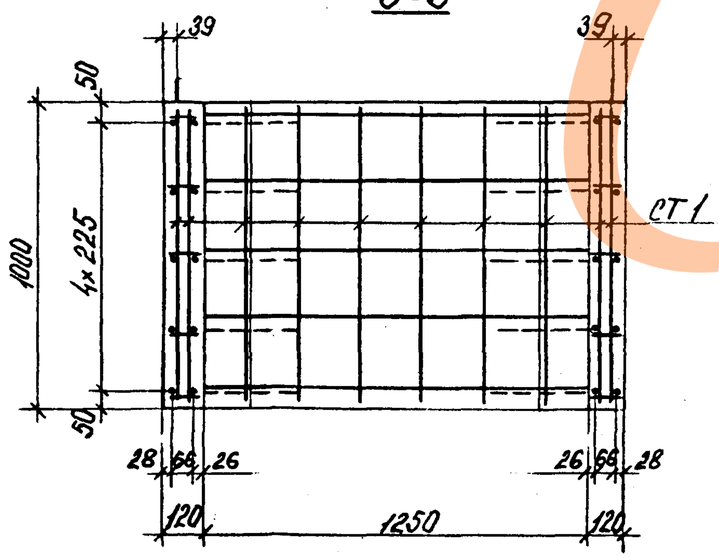
39
50
1000
4×225
СТ1
28
66
26
120
1250

Черт.23

3П24;(3П24-М)

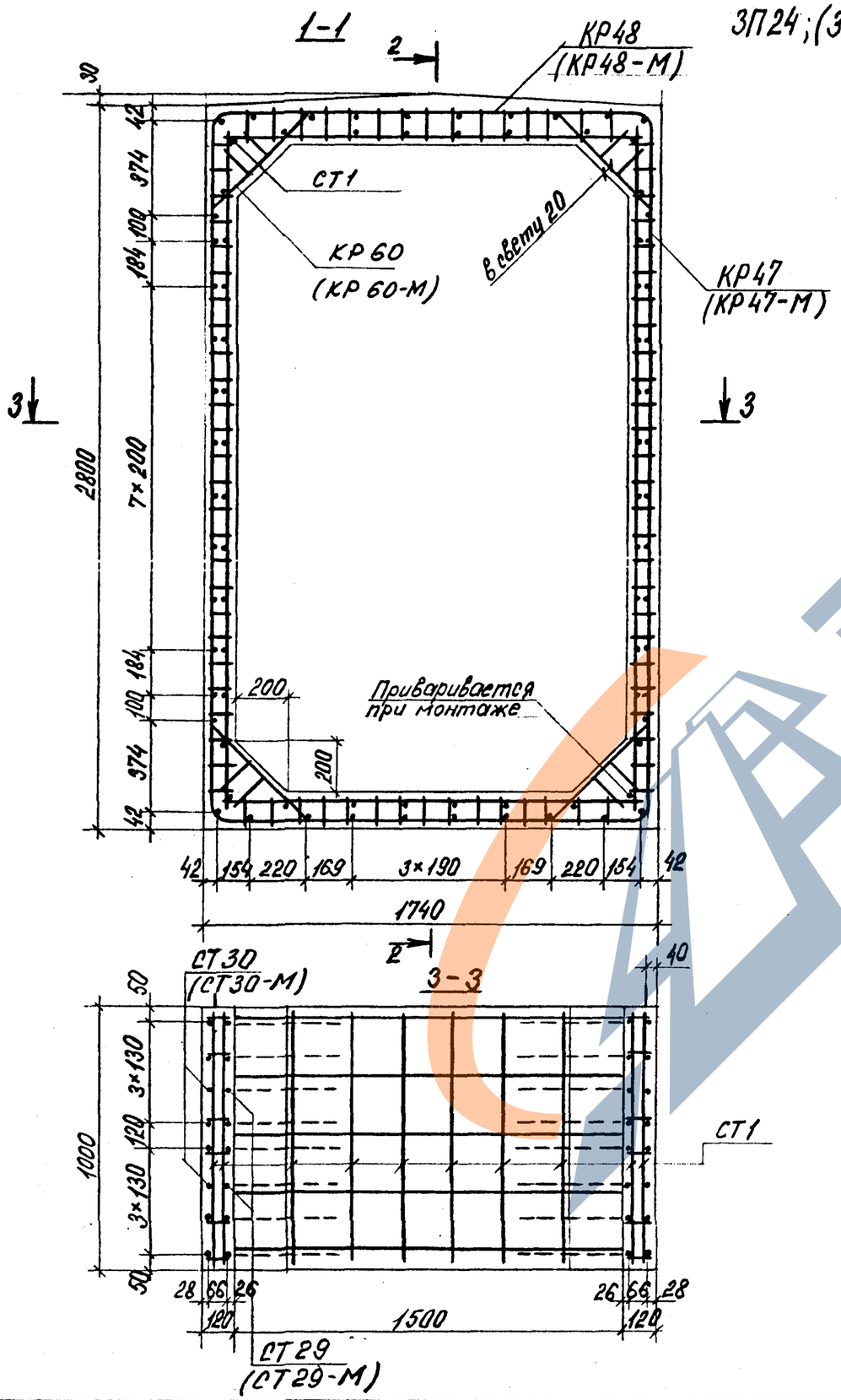

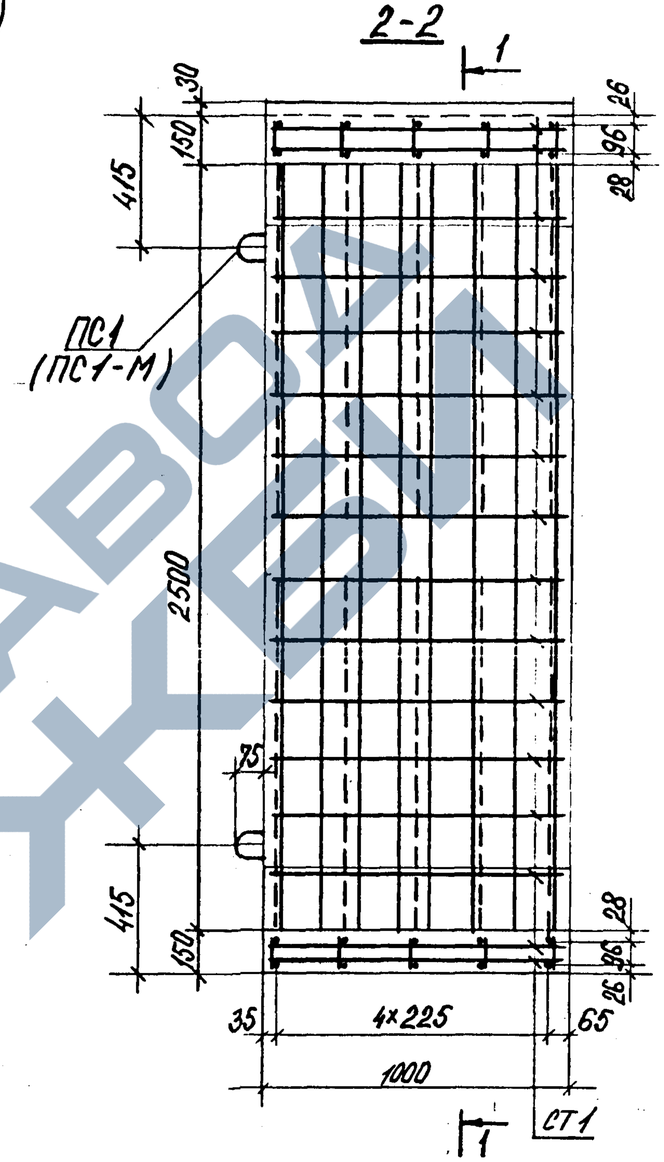

Черт.24

3П25 ; (3П25-М)

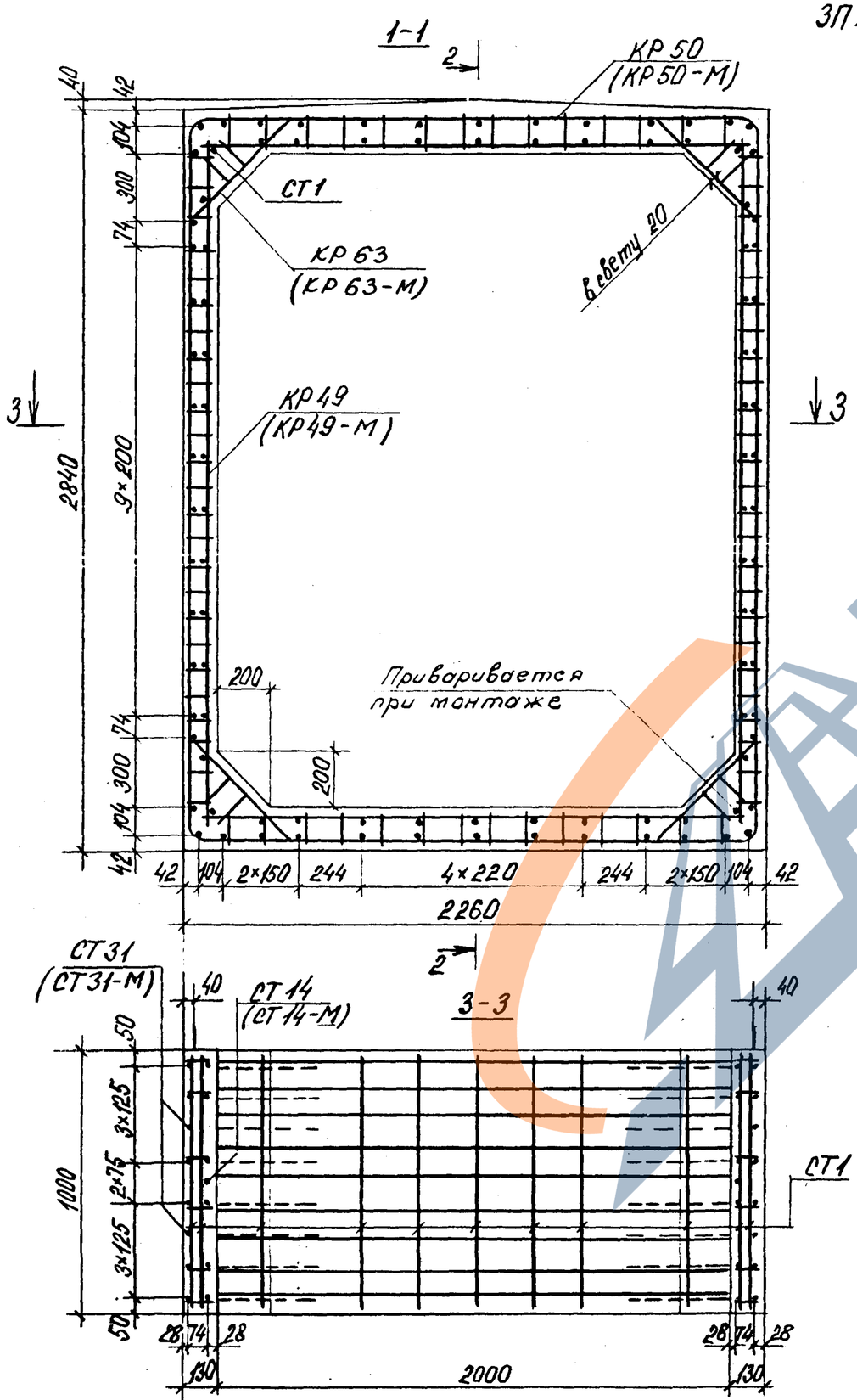

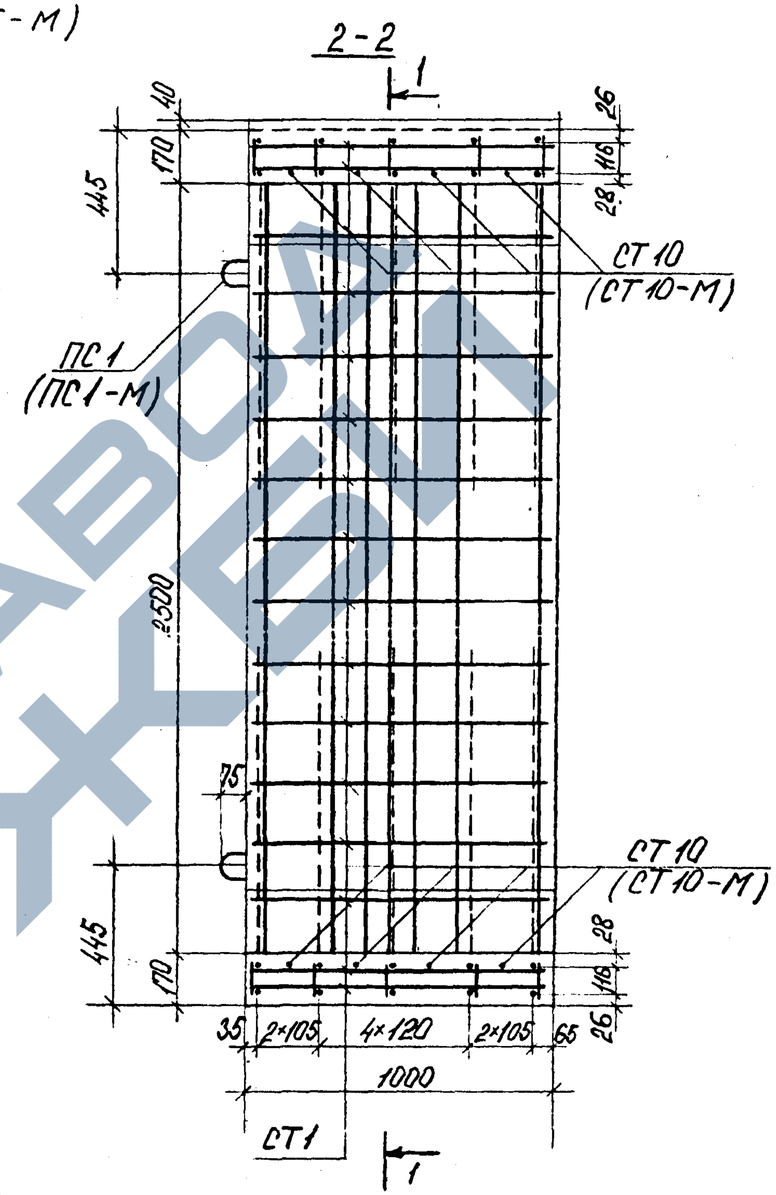

Черт.25

3П 26; (3П26-М)

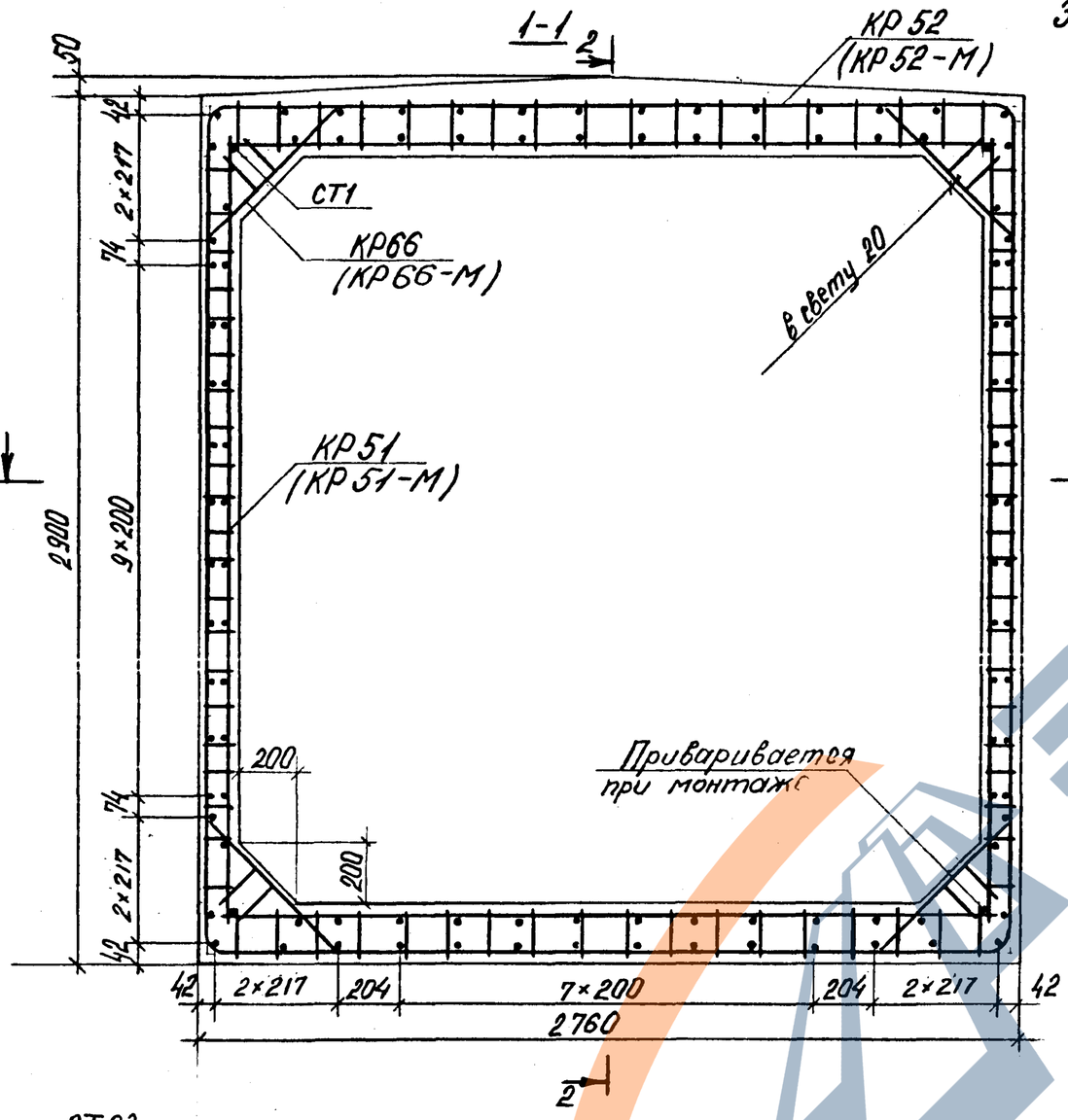

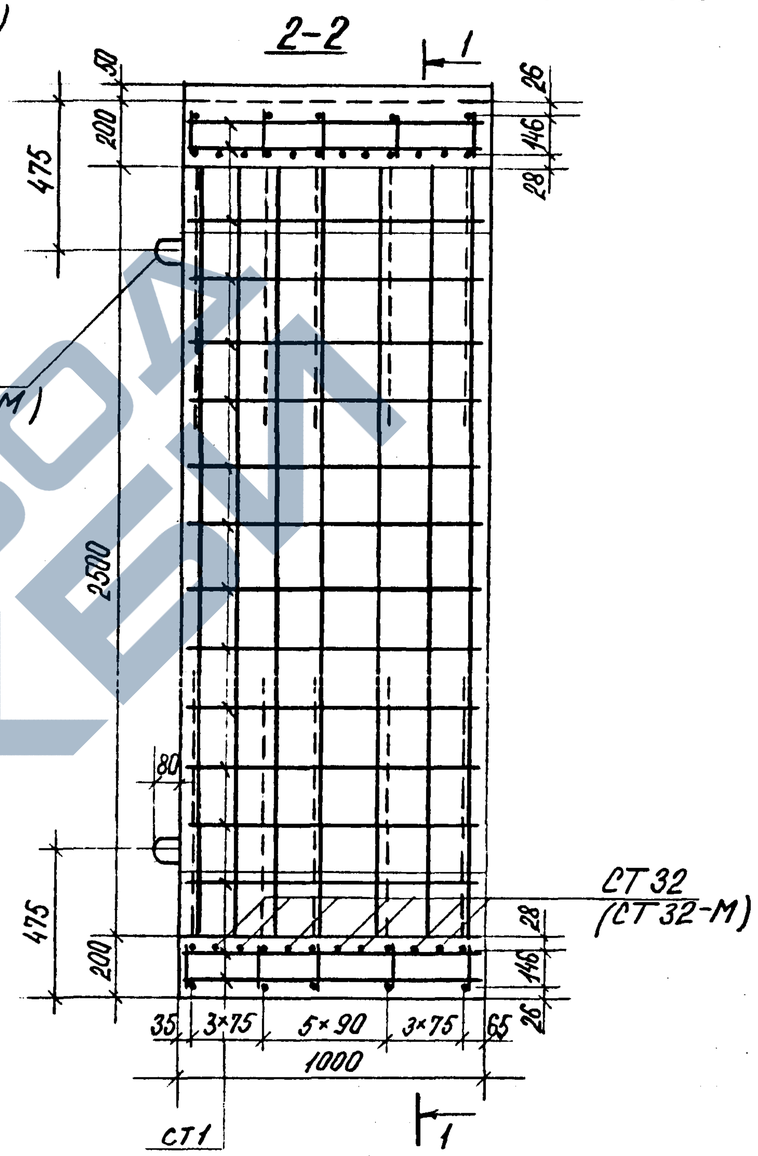

Черт.26

Спецификация арматурных изделий на звено

Таблица 5

марка звена	Каркасы								Отдельные стержни											
	Марка	Кол. шт.	Марка	Кол. шт.	Марка	Кол. шт.	Марка	Кол. шт.	Марка	Кол. шт.	Марка	Кол. шт.	Марка	Кол. шт.	Марка	Кол. шт.	Марка	Кол. шт.	Марка	Кол. шт.
ЗП 27	КР43	I2	КР44	I0	КР54	20	КР75	I	СТI	68	СТ34	8	-	-	-	-	-	-	ПСI	4
ЗП 28	КР45	I0	КР46	I0	КР57	20	КР76	I	СТI	72	СТ35	I0	-	-	-	-	-	-	ПСI	4
ЗП 29	КР47	I2	КР48	I0	КР60	20	КР77	I	СТI	84	СТ29	4	СТ30	4	СТ36	I0	-	-	ПС2	4
ЗП 30	КР49	I2	КР50	I0	КР63	20	КР78	I	СТI	I00	СТI0	8	СТI4	2	СТ3I	4	СТ37	I0	ПС3	4
ЗП 3I	КР5I	I2	КР52	I0	КР66	20	КР79	I	СТI	I08	СТI4	4	СТ32	I4	СТ33	4	СТ38	I2	ПС3	4
ЗП 32	КРI	I0	КР2	I0	КР54	20	КР75	I	СТI	56	СТ34	8	-	-	-	-	-	-	ПСI	4
ЗП 33	КР7	I0	КР8	I2	КР57	20	КР76	I	СТI	60	СТ35	I0	-	-	-	-	-	-	ПСI	4
ЗП 34	КРI3	I0	КРI4	I0	КР60	20	КР77	I	СТI	76	СТ5	4	СТ6	4	СТ7	8	СТ36	I0	ПС2	4
ЗП 35	КРI9	I0	КР20	I2	КР63	20	КР78	I	СТI	88	СТ6	4	СТI0	I0	СТII	4	СТ37	I0	ПС2	4
ЗП 36	КР25	I0	КР26	I2	КР66	20	КР79	I	СТI	96	СТ6	4	СТI4	I6	СТI5	4	СТ38	I2	ПС3	4
ЗП 37	КР3I	I0	КР32	I0	КР69	20	КР80	I	СТI	II6	СТI7	20	СТ4I	I7	-	-	-	-	ПС4	4
ЗП 38	КР37	I2	КР38	I2	КР72	20	КР8I	I	СТI	I36	СТ22	8	СТ23	8	СТ40	I8	-	-	ПС6	4

Выборка стали на звено, кг

Таблица 6

Марка звена	Арматурная сталь по ГОСТ 578I-82												Всего
	Класс А-I								Класс А-II				
	Диаметр, мм							Итого	Диаметр, мм			Итого	
	6	8	I2	I4	I6	I8	22		I0	I4	20		
ЗП 27	I0,0	34,4	3,7	-	-	-	-	48,I	44,9	43,6	-	88,5	I36,6
ЗП 28	I0,2	38,3	3,7	-	-	-	-	52,2	38,8	5I,2	-	90,0	I42,2
ЗП 29	I2,7	43,7	-	6,2	-	-	-	62,6	55,8	86,2	-	I42,0	204,6
ЗП 30	I3,8	5I,3	-	-	8,8	-	-	73,9	35,0	I58,3	-	I93,3	267,2
ЗП 3I	6,7	76,6	-	-	8,8	-	-	92,I	40,6	I95,I	-	235,7	327,8
ЗП 32	6,4	29,9	3,7	-	-	-	-	40,0	46,0	I3,7	-	59,7	99,7
ЗП 33	8,6	33,8	3,7	-	-	-	-	46,I	50,8	20,I	-	70,9	II7,0
ЗП 34	I0,I	40,6	-	6,2	-	-	-	56,9	78,0	27,I	-	I05,I	I62,0
ЗП 35	II,3	46,8	-	6,2	-	-	-	64,3	8I,0	55,9	-	I36,9	20I,2
ЗП 36	I4,6	53,0	-	-	8,8	-	-	76,4	89,5	88,I	-	I77,6	254,0
ЗП 37	I4,6	66,I	-	-	-	I2,2	-	92,9	83,6	II3,5	-	I97,I	290,0
ЗП 38	7,7	I06,3	-	-	-	-	22,8	I36,8	I48,9	-	204,0	352,9	489,7

Спецификация арматурных изделий на звено — Таблица 7

Марка звена	Каркасы								Отдельные стержни											
	Марка	Кол. шт.	Марка	Кол. шт.	Марка	Кол. шт.	Марка	Кол. шт.	Марка	Кол. шт.	Марка	Кол. шт.	Марка	Кол. шт.	Марка	Кол. шт.	Марка	Кол. шт.	Марка	Кол. шт.
ЗП 29-М	КР47-М	12	КР48-М	10	КР60-М	20	КР77	1	СТ1	84	СТ29-М	4	СТ30-М	4	СТ36	10	-	-	ПС1-М	4
ЗП 30-М	КР49-М	12	КР50-М	10	КР63-М	20	КР78	1	СТ1	100	СТ10-М	8	СТ14-М	2	СТ31-М	4	СТ37	10	ПС2-М	4
ЗП 31-М	КР51-М	12	КР52-М	10	КР66-М	20	КР79	1	СТ1	108	СТ14-М	4	СТ32-М	14	СТ33-М	4	СТ38	12	ПС2-М	4
ЗП 34-М	КР13-М	10	КР14-М	10	КР60-М	20	КР77	1	СТ1	76	СТ5-М	4	СТ6-М	4	СТ7-М	8	СТ36	10	ПС1-М	4
ЗП 35-М	КР19-М	10	КР20-М	12	КР63-М	20	КР78	1	СТ1	88	СТ6-М	4	СТ10-М	10	СТ11-М	4	СТ37	10	ПС1-М	4
ЗП 36-М	КР25-М	10	КР26-М	12	КР66-М	20	КР79	1	СТ1	96	СТ6-М	4	СТ14-М	16	СТ15-М	4	СТ38	12	ПС2-М	4
ЗП 37-М	КР31-М	10	КР32-М	10	КР69-М	20	КР80	1	СТ1	116	СТ17-М	20	СТ41	17	-	-	-	-	ПС3-М	4
ЗП 38-М	КР37-М	12	КР38-М	12	КР72-М	20	КР81	1	СТ1	136	СТ22-М	8	СТ23-М	8	СТ40	18	-	-	ПС5-М	4

Выборка стали на звено , кг — Таблица 8

Марка звена	Арматурная сталь по ГОСТ 5781-82									Всего
	Класс А-I			Класс A_c-II						
	Диаметр, мм		Итого	Диаметр, мм					Итого	
	6	8		10	12	14	16	20		
ЗП 29-М	12,7	43,7	56,4	55,8	4,5	86,2	-	-	146,5	202,9
ЗП 30-М	13,8	51,3	65,1	35,0	-	165,1	-	-	200,1	265,2
ЗП 31-М	6,7	76,6	83,3	40,6	-	201,9	-	-	242,5	325,8
ЗП 34-М	10,1	40,6	50,7	78,0	4,5	27,1	-	-	109,6	160,3
ЗП 35-М	11,3	46,8	58,1	81,0	4,5	55,9	-	-	141,4	199,5
ЗП 36-М	14,6	53,0	67,6	89,5	-	94,9	-	-	184,4	252,0
ЗП 37-М	14,6	66,1	80,7	83,6	-	113,5	9,6	-	206,7	287,4
ЗП 38-М	7,7	106,3	114,0	148,9	-	-	-	222,9	371,8	485,8

ЗП 27

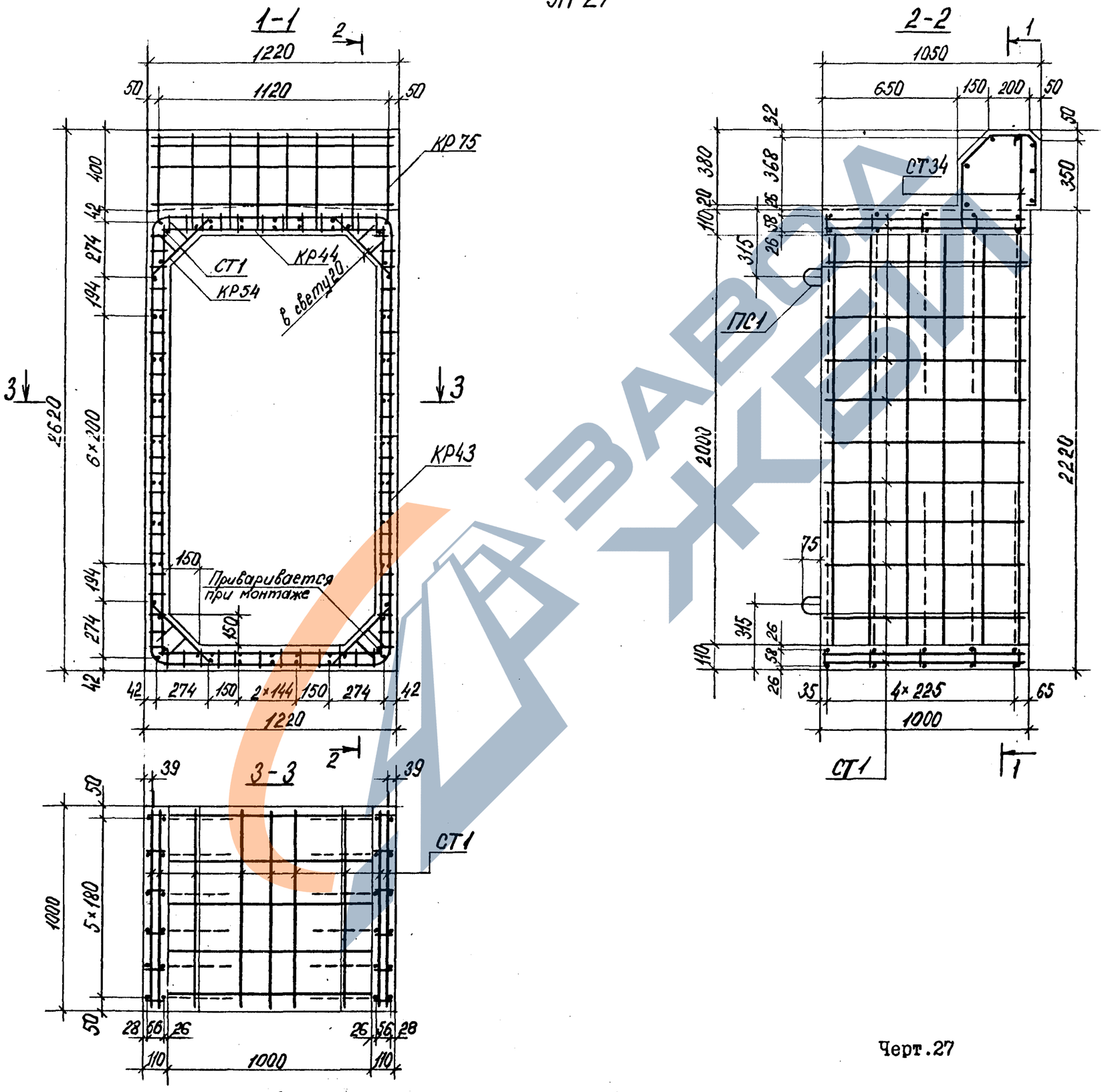
1-1
2-2
3-3
КР75
КР44
КР54
КР43
СТ1
СТ34
ПС1
в свету 20
Приваривается при монтаже
1220
1120
1050
650
150
200
2620
6×200
2×144
4×225
1000
5×180
2000
2220

Черт.27

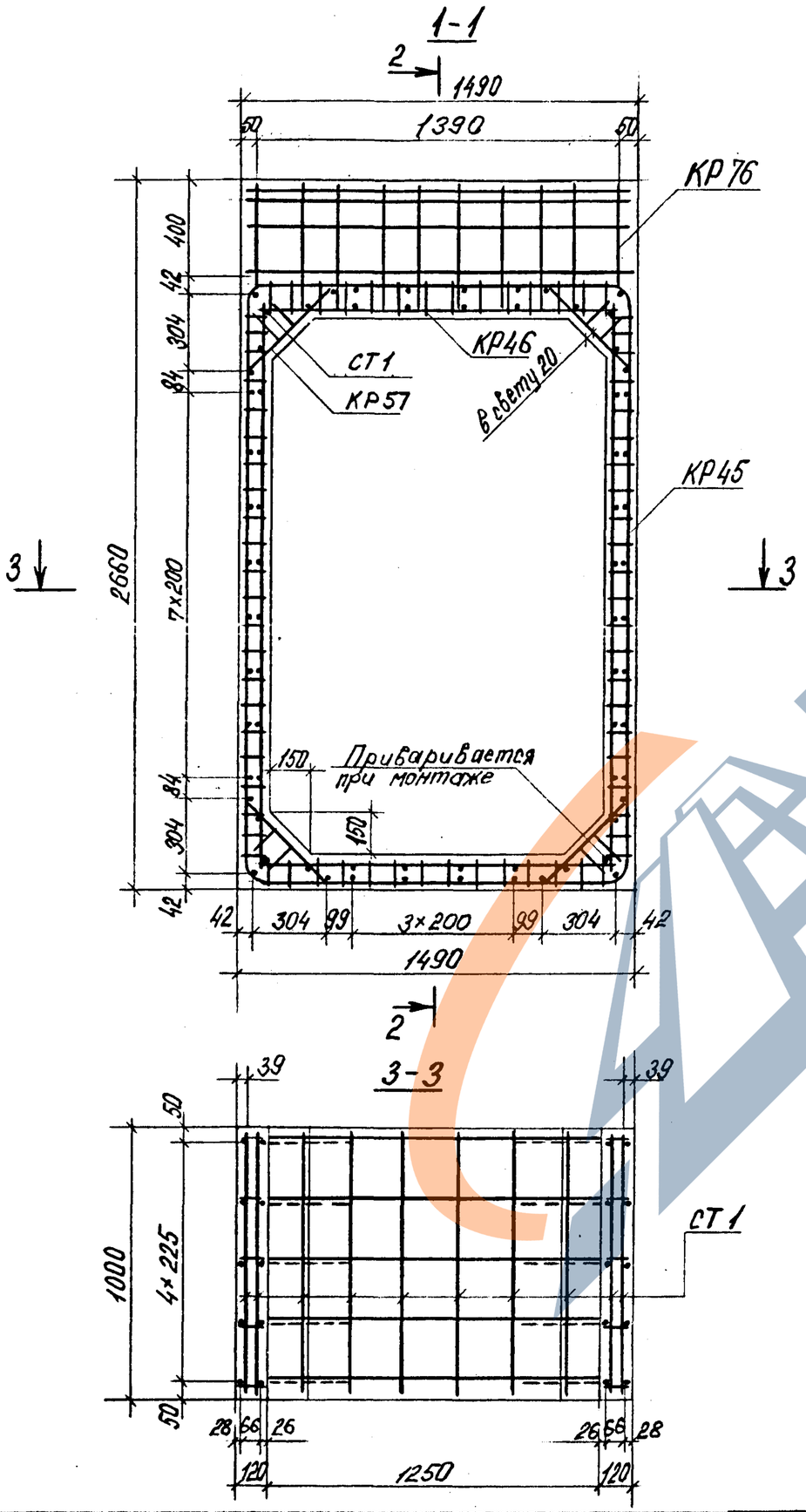
1-1
2
1490
50
1390
50
КР76
400
42
304
84
СТ1
КР46
КР57
в шагу 20
КР45
3
3
2660
7х200
150
Приваривается при монтаже
150
84
304
42
42
304
99
3х200
99
304
42
1490
2
3-3
39
39
50
1000
4х225
50
СТ1
28
66
26
26
66
28
120
1250
120

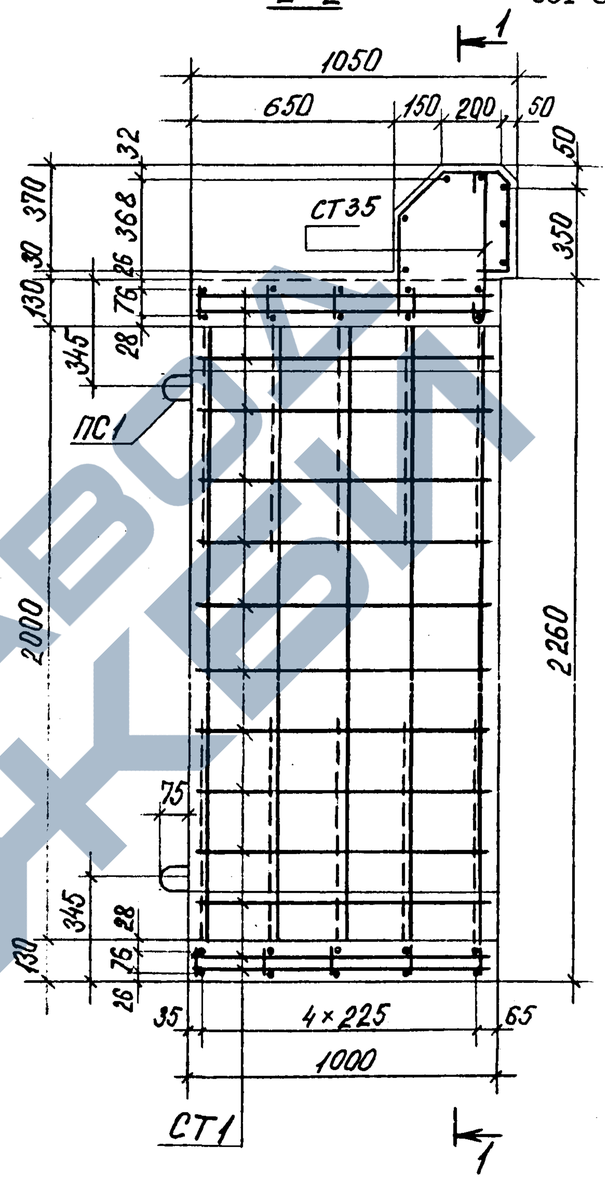
2-2
1
1050
650
150
200
50
32
50
370
СТ35
368
350
30
26
130
76
345
28
ПС1
2000
2260
75
345
28
130
76
26
35
4х225
65
1000
СТ1
1

Черт.28

3П29; (3П29-М)

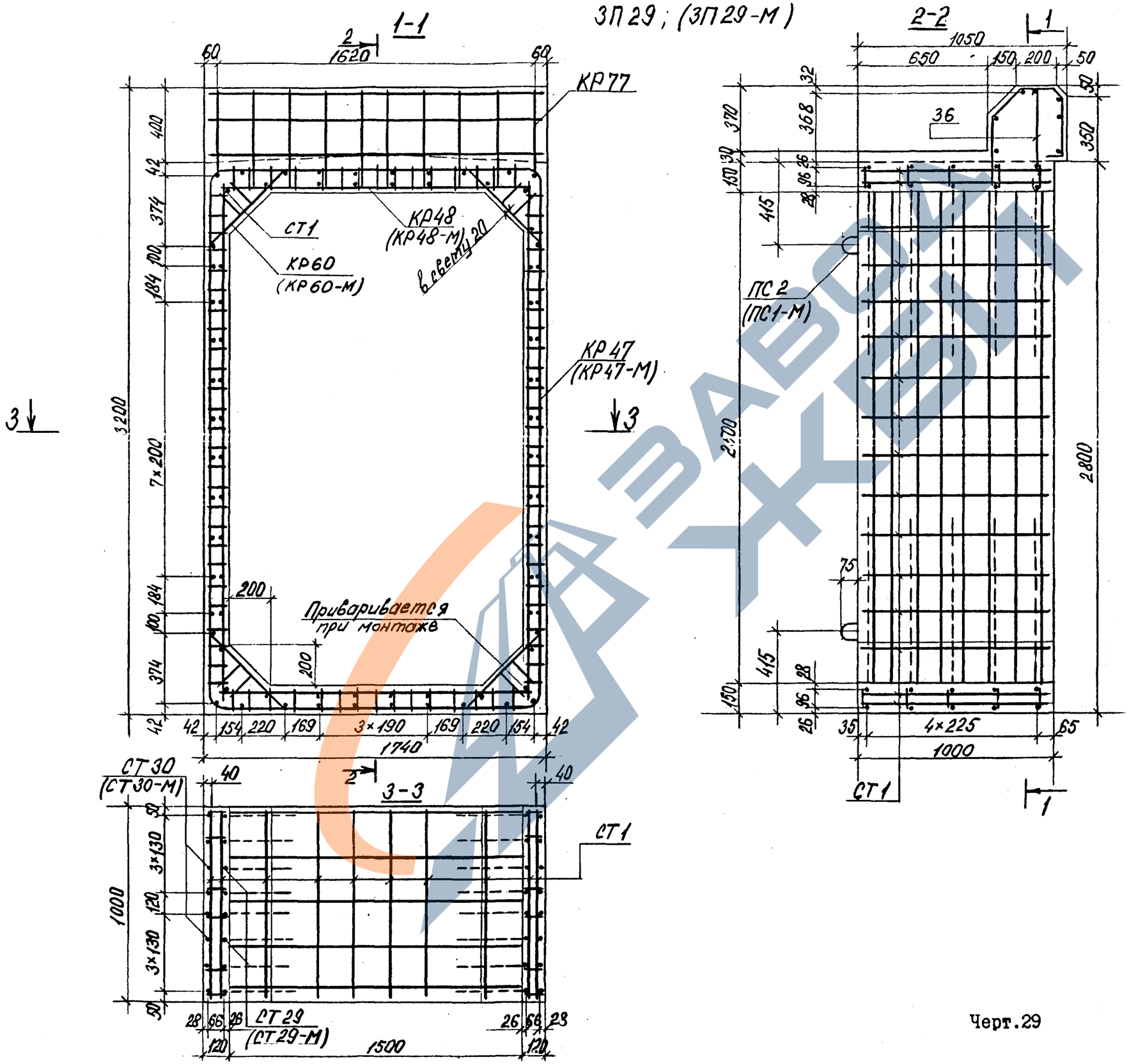

Черт.29

ЗП 30; (ЗП 30-М)

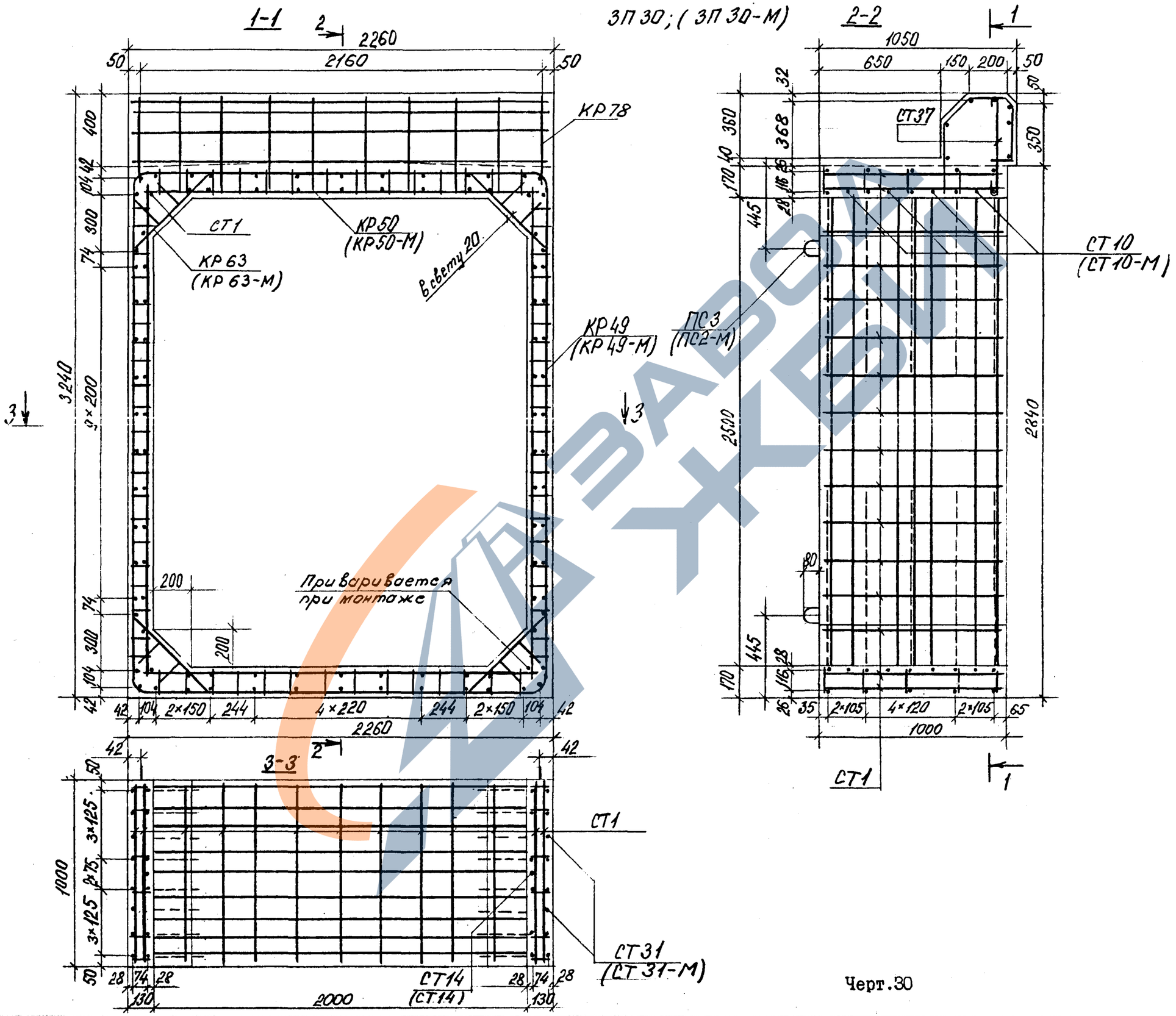

Черт.30

3П 31 ; (3П 31-М)

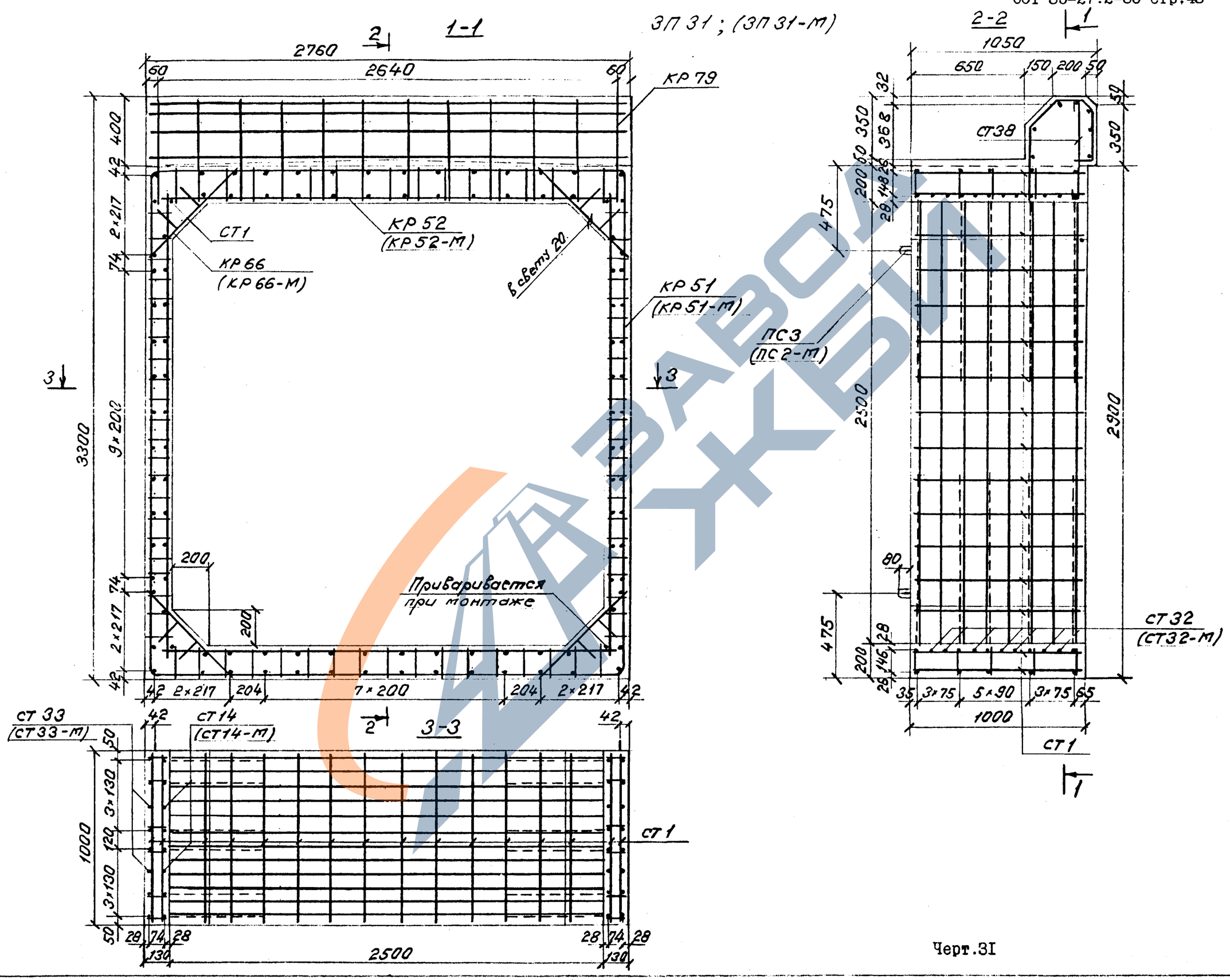

Черт.31

ЗП 32

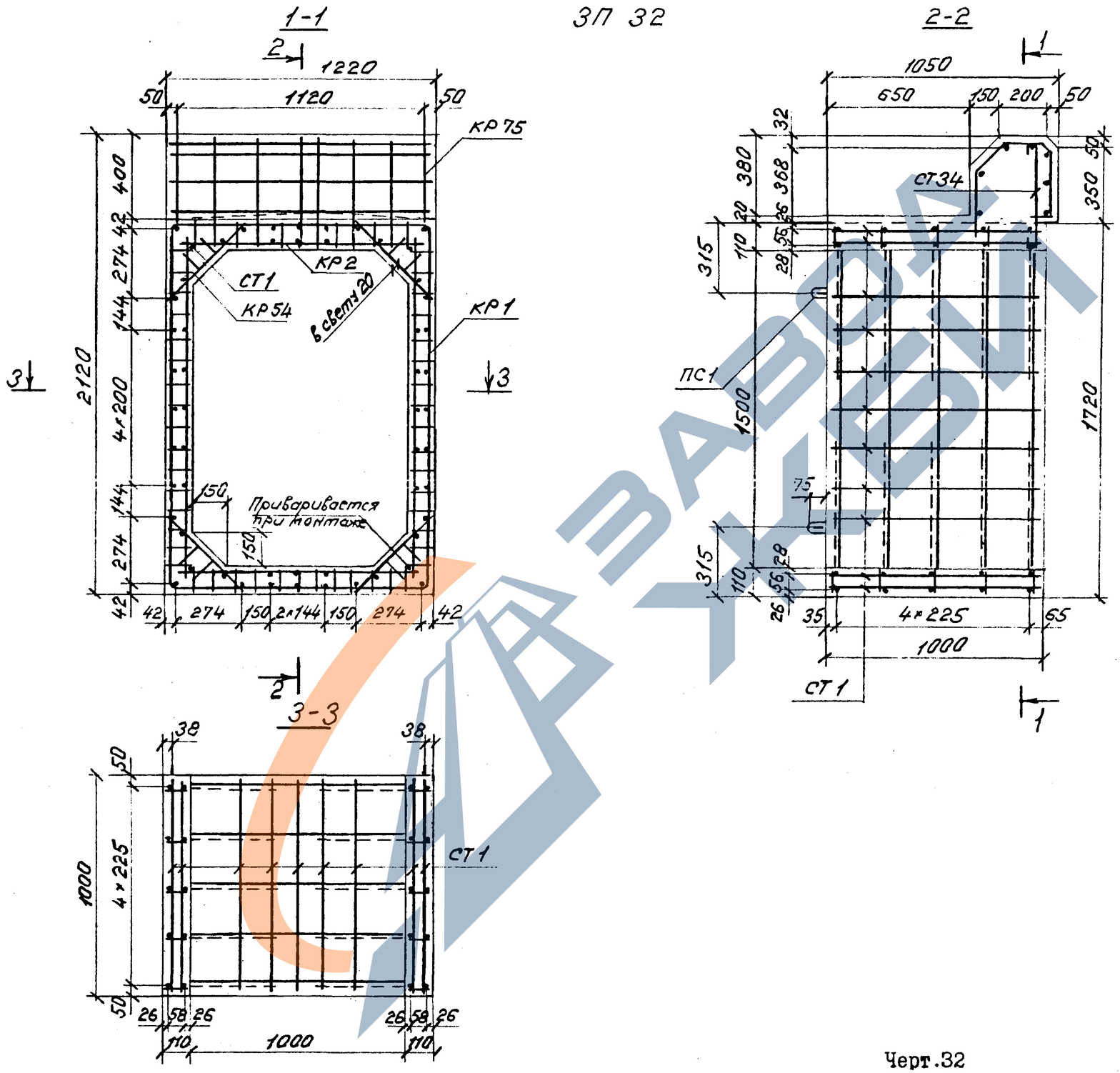
1-1
2-2
3-3
КР 75
КР 2
КР 54
КР 1
СТ 1
СТ 34
ПС 1
в свету 20
Приваривается при монтаже
1220
1120
2120
4×200
1050
650
150
200
1720
1500
4×225
1000
38
50
26
58
110
75

Черт.32

3Г 33

1-1

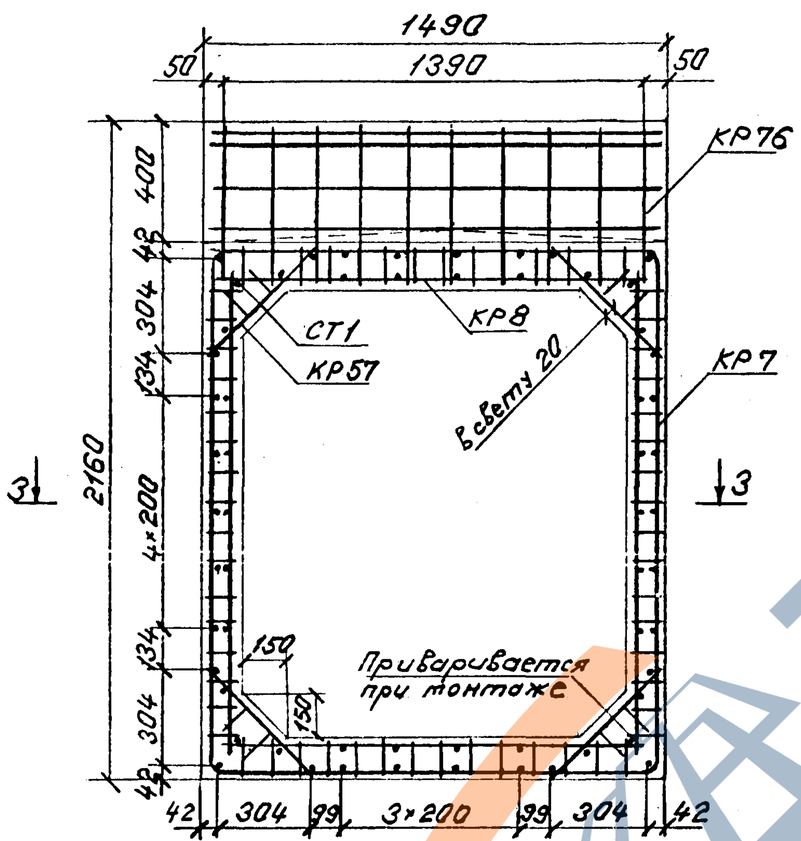

2-2

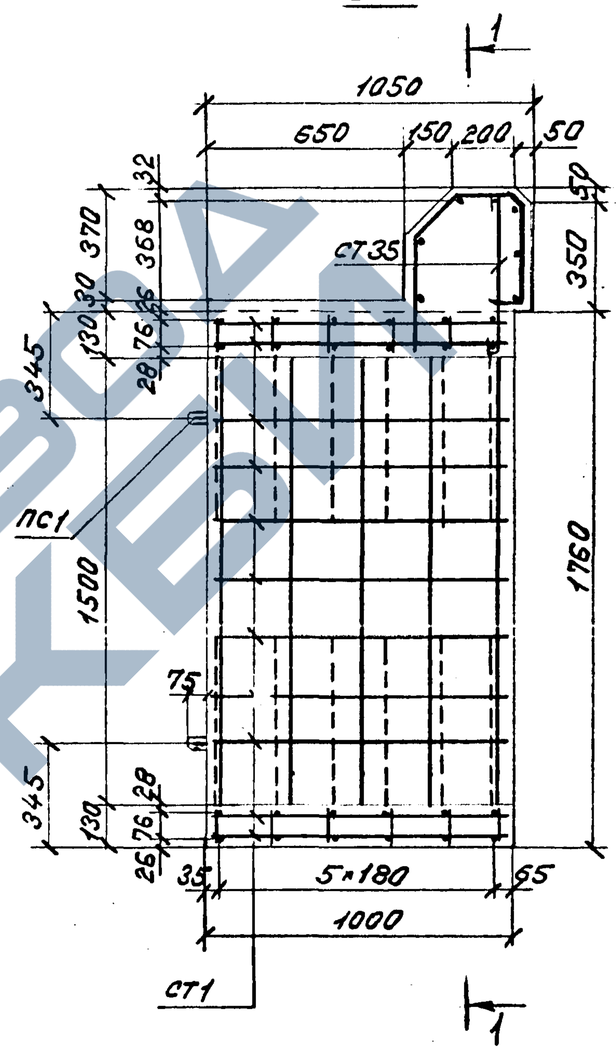

3-3

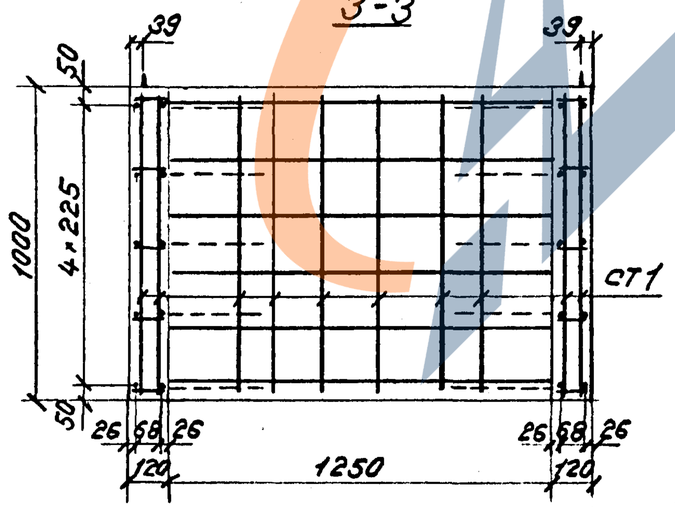

Черт.33

3П 34;(3П 34-М)

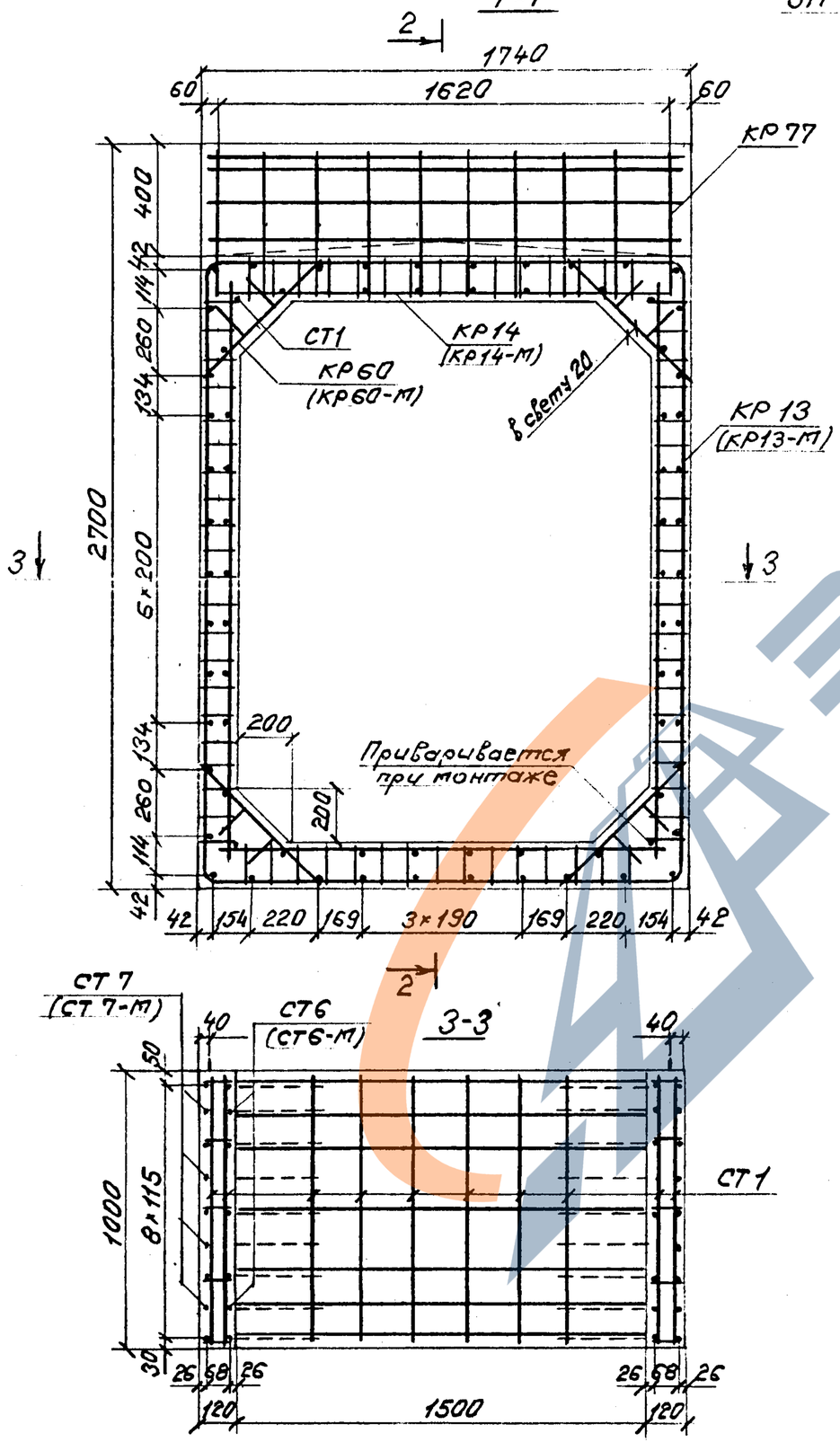

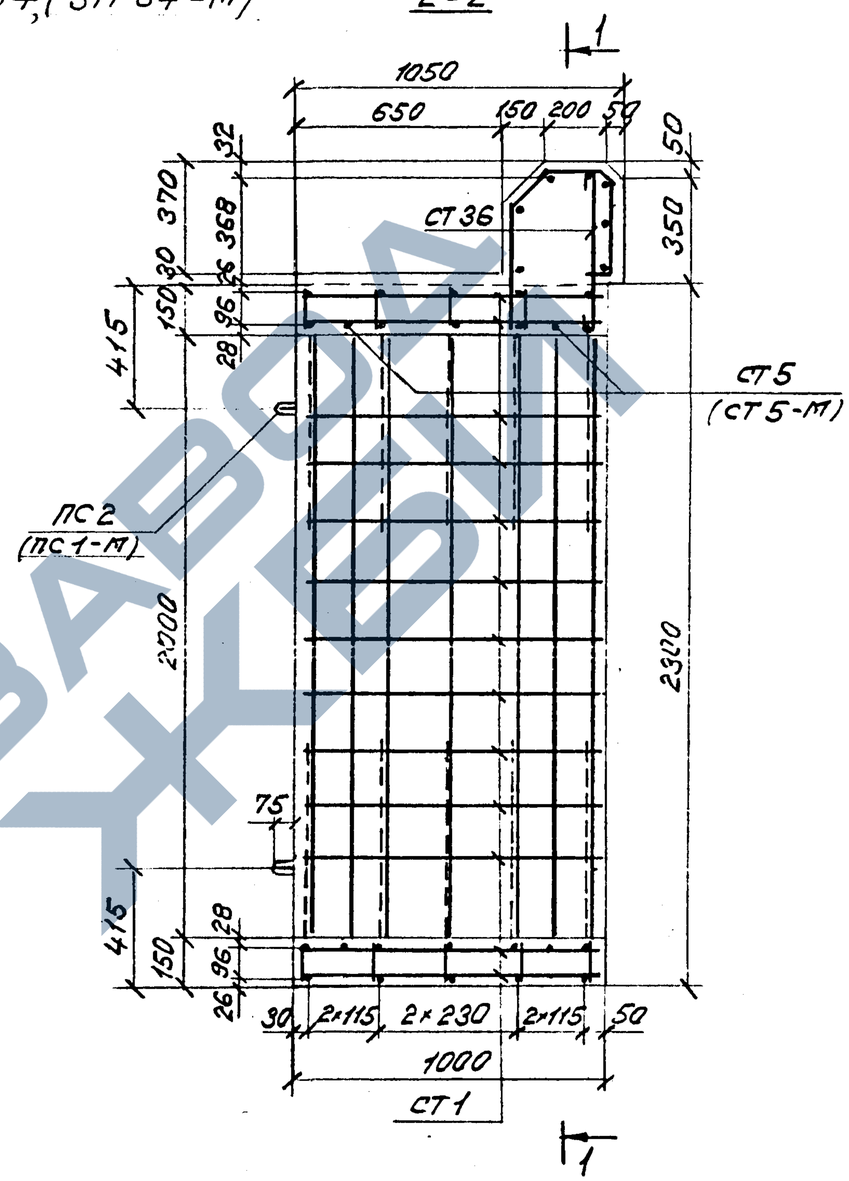

Черт.34

ЗП 35; (ЗП 35-М)

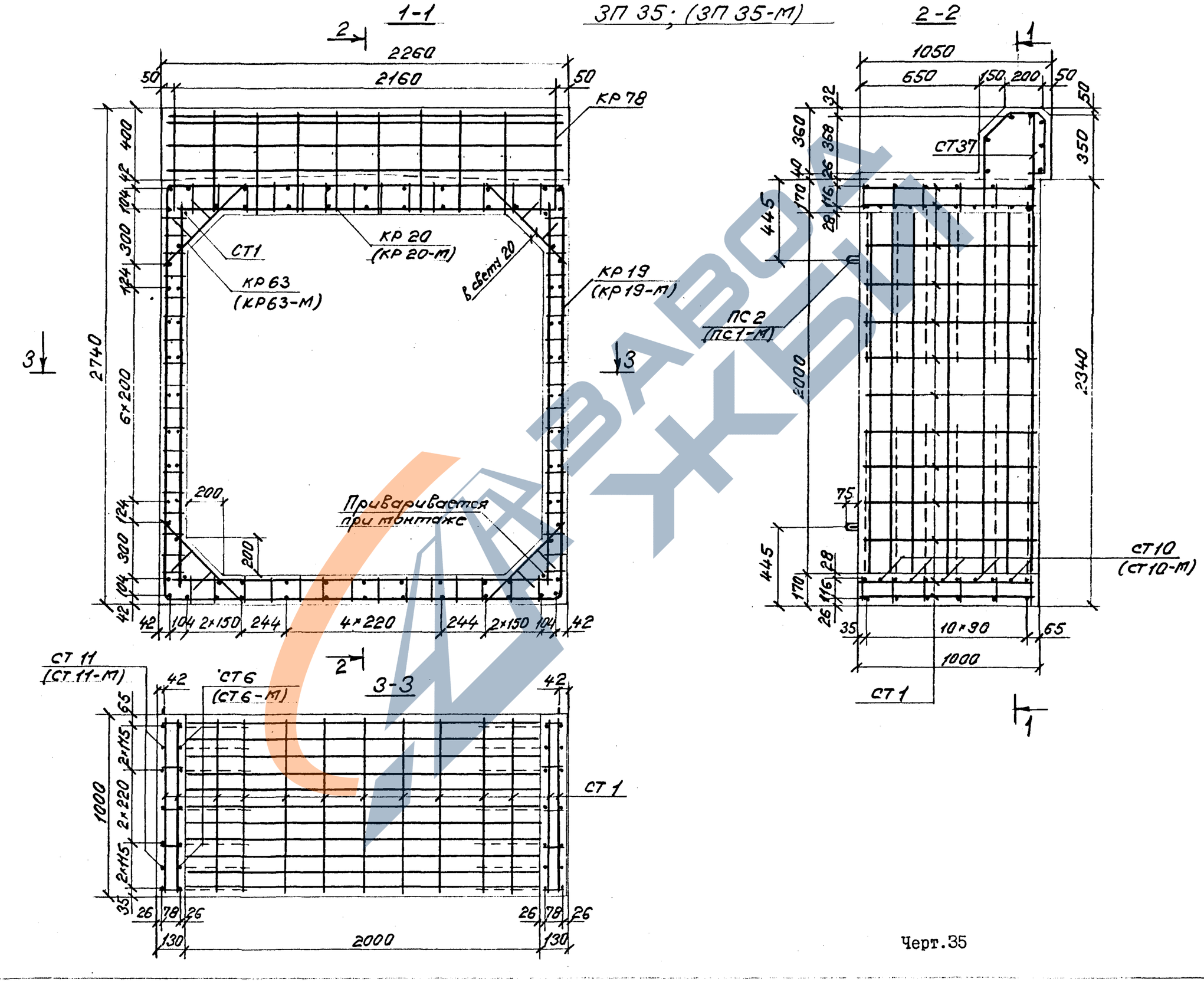

Черт.35

3П 36 ; (3П 36-М)

1-1

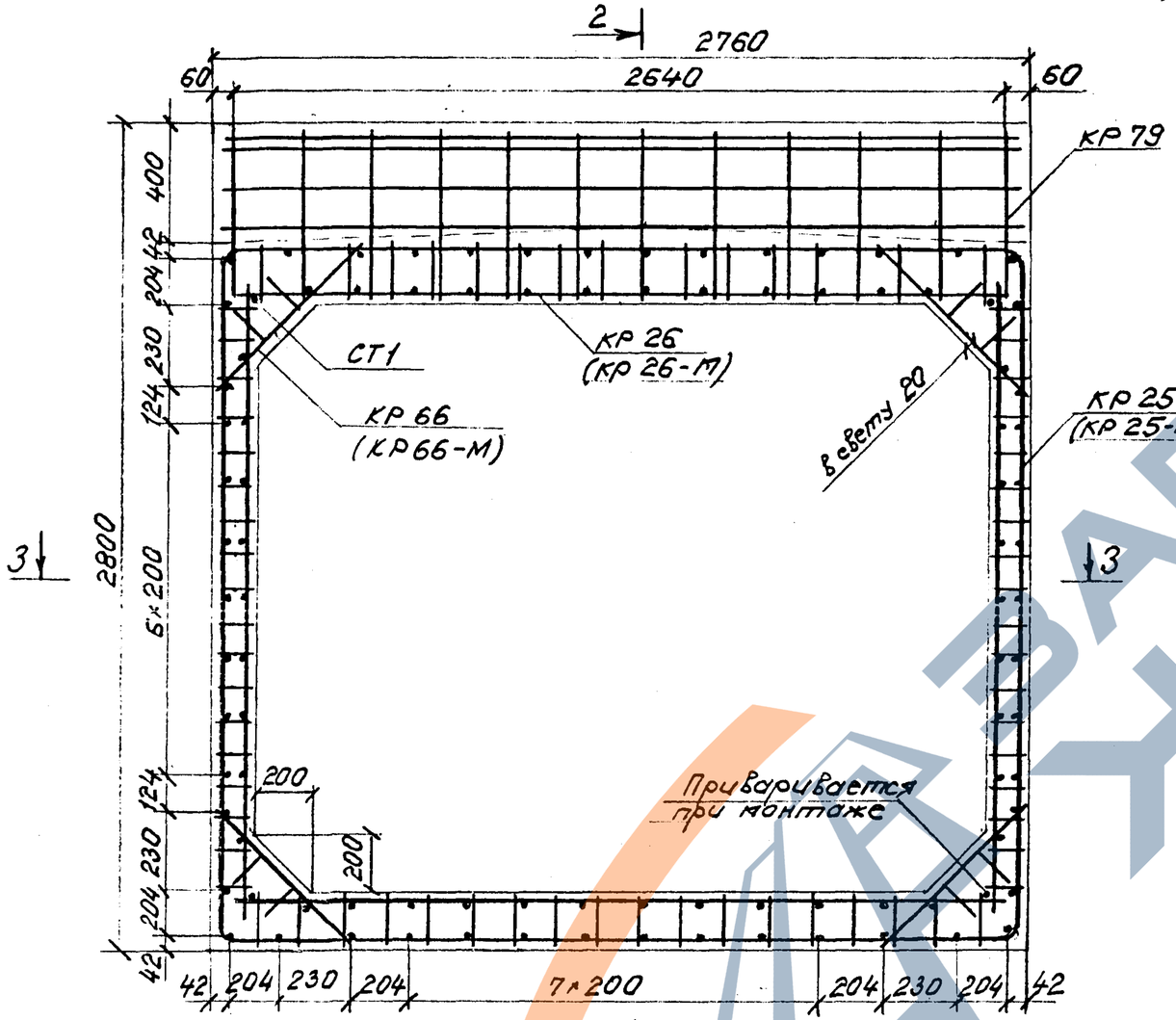

2-2

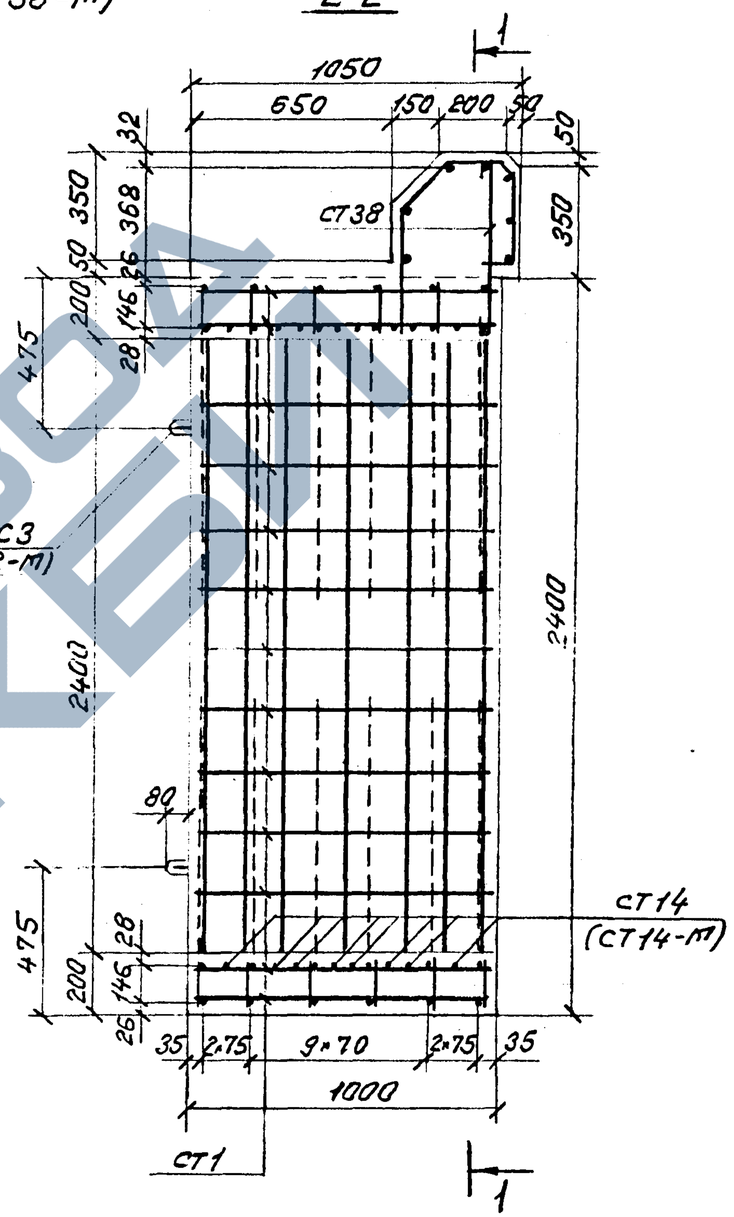

3-3

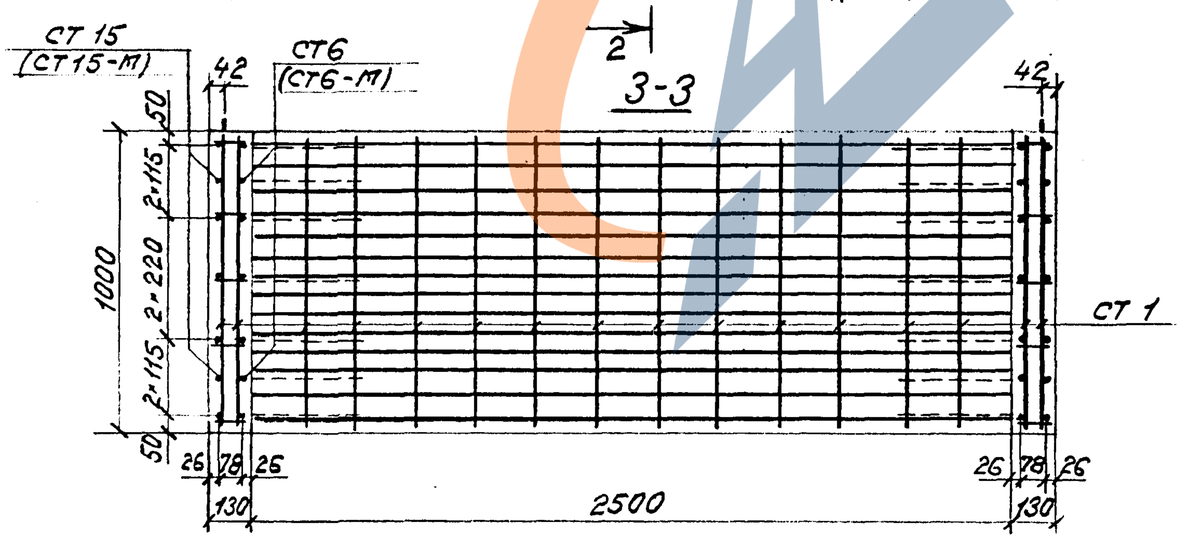

Черт.36

3П 37; (3П 37-М)

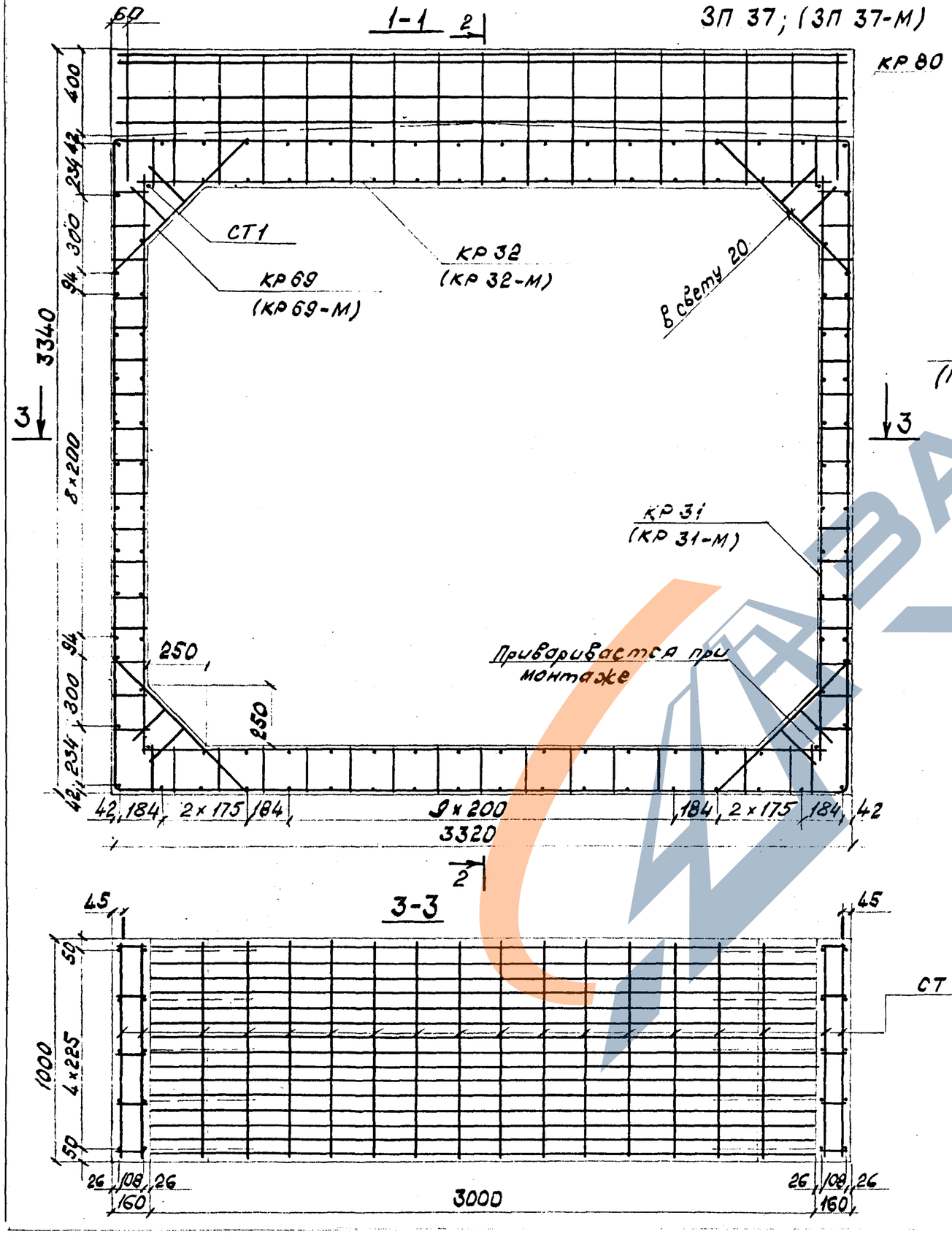

Черт.37

https://zavodjbi.com/

ОСТ 35-27.2-85 стр.50

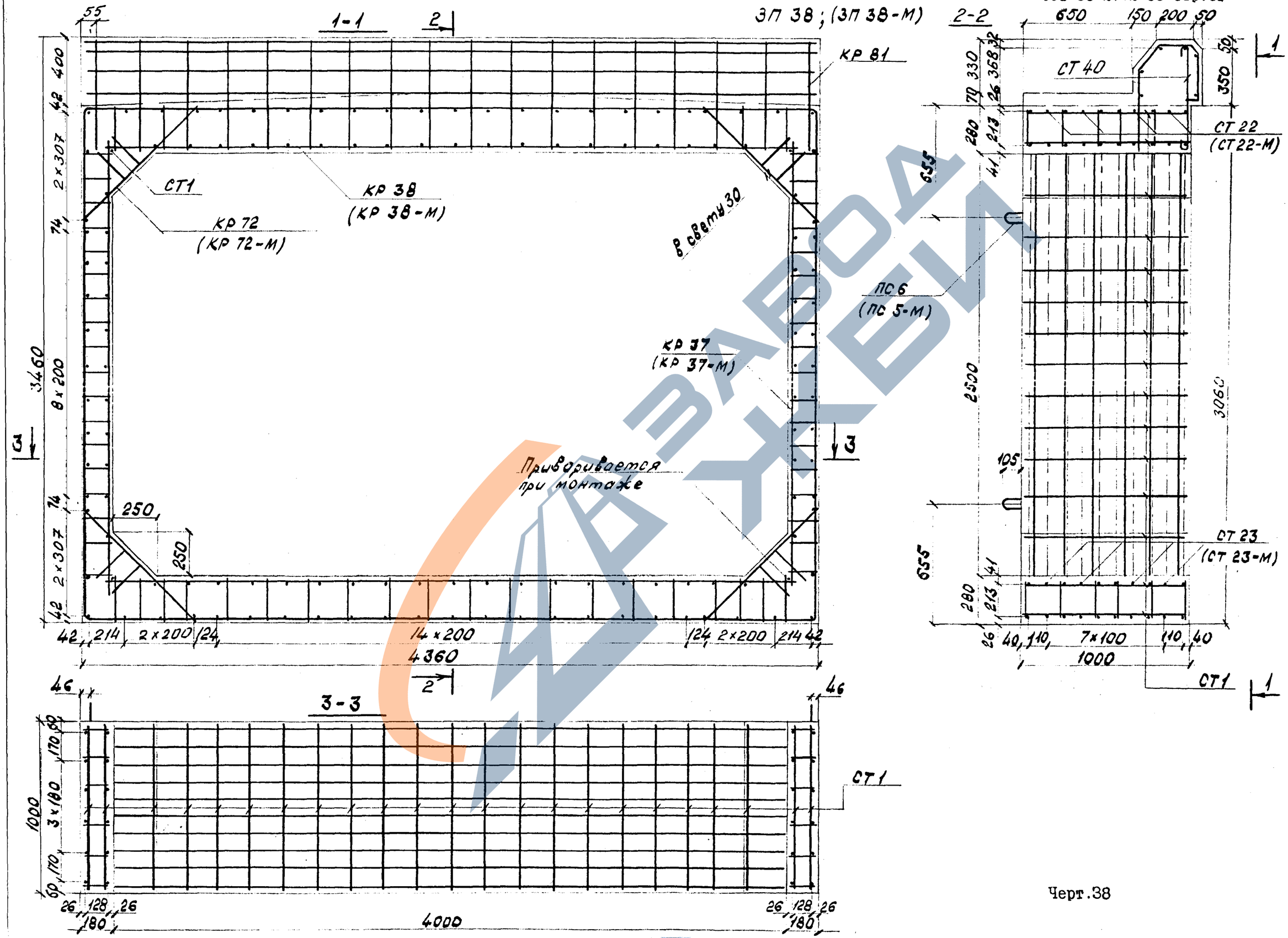

Черт.38

КРI - КР52 (КРI3-М - КР52-М)

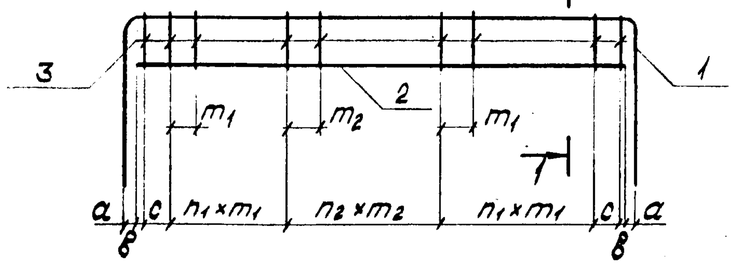

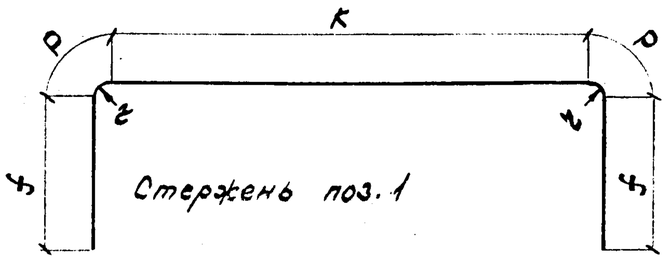

Черт. 39

КР53(КР53-М)

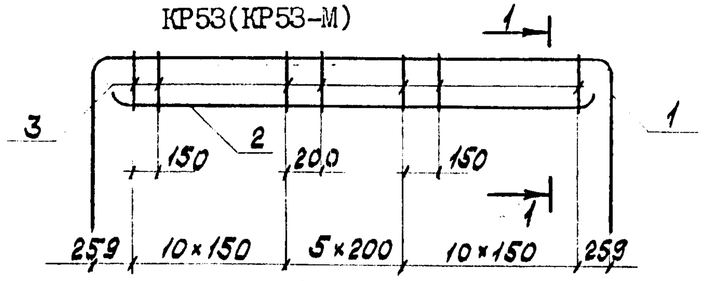

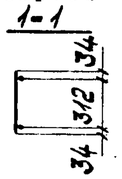

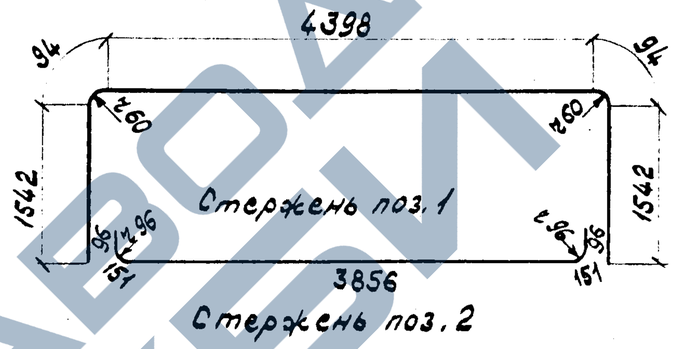

Черт.40

Номинальные размеры, мм

Таблица 9

Марка каркаса	a	b	c	n_1 шт.	m_1	n_2 шт.	m_2	d	e	Стержень поз.I f	k	p	r	ℓ^*
КРI	34	50	-	-	-	I5	I00	I6	58	399	I608	47	30	2500
КР2	I9	55	-	2	80	7	I00	I6	58	634	II08	47	30	2470
КР3	54	50	-	6	50	9	I00	I6	58	399	I648	47	30	2540
КР4	I9	60	-	3	60	5	I30	I7	76	654	II08	47	30	25I0
КР5	94	50	-	-	-	I5	I00	I6	58	399	I728	47	30	2620
КР6	I9	45	-	-	-	I3	80	I7	II6	694	II08	47	30	2590
КР7	54	50	-	-	-	I5	I00	I6	68	304	I648	47	30	2350

Продолжение табл.9

Марка каркаса	a	b	c	n_1 шт.	m_1	n_2 шт.	m_2	d	e	Стержень поз.I f	k	p	r	ℓ^*
КР8	29	50	90	-	-	II	I00	I7	76	664	I378	47	30	2800
КР9	84	50	-	5	60	9	I00	I6	68	304	I708	47	30	24I0
КРI0	29	50	-	3	80	5	I60	I7	I06	694	I378	47	30	2860
КРII	I24	50	-	4	50	II	I00	I6	68	304	I788	47	30	2490
КРI2	29	50	-	-	-	I6	80	I7	I46	734	I378	47	30	2940
КРI3; КРI3-М	74	50	-	-	-	20	I00	I6	68	см.табл.I3 СТ7(СТ7-М)				
КРI4; КРI4-М	44	I00	-	-	-	I4	I00	I7	96	744	I628	47	30	32I0

* полная длина стержня

ЗАВОДА ЖБИ

Продолжение табл.9

Марка каркаса	a	b	c	n_1 шт.	m_1	n_2 шт.	m_2	d	e	Стержень поз.I f	K	ρ	τ	ℓ^*
КР15; КР15-М	124	50	-	-	-	20	100	16	68	см.табл.13 СТ8(СТ8-М)				
КР16; КР16-М	44	40	-	5	95	3	190	17	146	794	1628	47	30	3310
КР17; КР17-М	174	50	-	-	-	20	100	16	98	374	2388	47	30	3230
КР18; КР18-М	74	60	-	6	80	4	130	23,5	183	844	1683	47	30	3470
КР19; КР19-М	94	70	80	-	-	15	120	16	78	см.табл.13 СТ11(СТ11-М)				
КР20; КР20-М	54	75	-	-	-	13	150	17	116	839	2148	47	30	3920
КР21; КР21-М	154	70	80	-	-	15	120	16	78	364	2348	47	30	3170
КР22; КР22-М	54	75	-	6	100	5	150	23,5	163	см.табл.13 СТ13(СТ13-М)				
КР23; КР23-М	244	70	-	4	80	11	120	16	108	394	2528	47	30	3410
КР24; КР24-М	84	50	-	6	100	4	200	23,5	253	1099	2208	47	30	4500
КР25; КР25-М	124	70	80	-	-	15	120	16	78	см.табл.13 СТ15(СТ15-М)				
КР26; КР26-М	54	35	140	-	-	15	150	17	146	999	2648	47	30	4740
КР27; КР27-М	184	75	-	6	75	7	150	16	118	479	2408	47	30	3460
КР28; КР28-М	94	50	-	9	100	4	175	23,5	193	1164	2728	47	30	5150
КР29; КР29-М	289	75	-	6	75	7	150	16	148	429	2618	47	30	3570
КР30; КР30-М	124	60	-	7	100	6	180	27,5	295	1274	2788	47	30	5430
КР31; КР31-М	144	100	-	-	-	16	150	16	108	424	2828	47	30	3770
КР32; КР32-М	69	56	109	-	-	14	200	17	166	1149	3208	47	30	5600
КР33; КР33-М	214	100	-	3	100	9	200	16	148	464	2968	47	30	3990
КР34; КР34-М	109	65	-	11	100	4	200	23,5	223	1409	3288	47	30	6200

Продолжение табл.9

Марка каркаса	a	b	c	n_1 шт.	m_1	n_2 шт.	m_2	d	e	Стержень поз.I f	K	ρ	τ	ℓ^*
КР35; КР35-М	277	55	-	3	120	9	200	18	174	см.табл.13 СТ21(СТ21-М)				
КР36; КР36-М	137	65	-	6	150	6	200	31	298	1539	3320	66	42	6530
КР37; КР37-М	201	40	135	-	-	15	150	16	128	464	2948	47	30	3970
КР38; КР38-М	89	60	120	2	130	13	250	23,5	213	см.табл.13 СТ23(СТ23-М)				
КР39; КР39-М	202	55	-	4	90	9	200	18	154	см.табл.13 СТ25(СТ25-М)				
КР40; КР40-М	117	65	-	8	150	8	200	28,5	223	1439	4280	66	42	7290
КР41; КР41-М	286	65	-	3	120	9	200	31	218	650	3102	94	60	4590
КР42; КР42-М	179	80	-	10	150	5	200	34	312	1542	4398	94	60	7510
КР43	99	35	-	8	50	13	100	16	58	399	2108	47	30	3000
КР44	49	35	-	4	50	6	100	16	58	884	1108	47	30	2970
КР45	69	35	-	5	60	14	100	17	66	304	2148	47	30	2850
КР46	29	50	-	3	80	8	100	17	76	914	1378	47	30	3300
КР47; КР47-М	74	50	-	-	-	25	100	17	66	см.табл.13 СТ30(СТ30-М)				
КР48; КР48-М	59	50	-	3	95	9	100	17	96	994	1628	47	30	3710
КР49; КР49-М	104	70	80	-	-	19	120	17	76	см.табл.13 СТ31(СТ31-М)				
КР50; КР50-М	54	75	-	6	100	5	150	17	116	1089	2148	47	30	4420
КР51; КР51-М	149	75	-	6	75	10	150	17	76	см.табл.13 СТ33(СТ33-М)				
КР52; КР52-М	104	50	-	9	100	4	150	17	116	1249	2648	47	30	5240
КР53: КР53-М	см. Черт.40													

КР54 - КР74

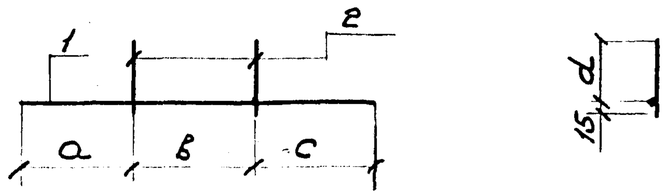

Черт. 41

Номинальные размеры, мм — Таблица 10

Марка каркаса	a	b	c	d
КР54	170	100	170	75
КР55	180	100	190	95
КР56	150	100	280	95
КР57	180	100	180	95
КР58	190	100	240	125
КР59	210	100	280	165
КР60; КР60-М	210	150	220	115
КР61; КР61-М	210	150	290	165
КР62; КР62-М	240	150	380	215
КР63; КР63-М	220	150	250	135
КР64; КР64-М	210	150	350	195
КР65; КР65-М	280	150	450	285
КР66; КР66-М	210	150	310	165
КР67; КР67-М	260	150	400	225
КР68; КР68-М	360	150	500	335
КР69; КР69-М	350	150	310	185
КР70; КР70-М	315	200	455	255
КР71; КР71-М	360	200	580	345
КР72; КР72-М	280	210	430	245
КР73; КР73-М	320	200	470	265
КР74; КР74-М	460	200	610	365

КР75 - КР81

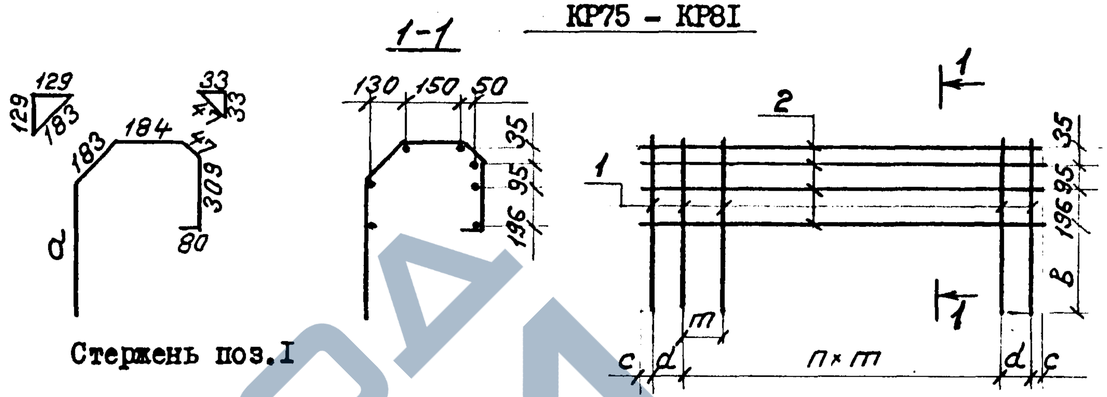

Стержень поз.1

Черт. 42

Номинальные размеры, мм — Таблица II

Марка каркаса	b	c	d	n шт.	m	Стержень поз.1 a	Стержень поз.1 c*
КР75	132	30	-	7	160	337	1140
КР76	152	30	170	7	150	357	1160
КР77	172	40	-	9	180	377	1180
КР78	192	20	-	9	240	397	1200
КР79	222	40	-	11	240	427	1230
КР80	242	40	-	16	200	447	1250
КР81	262	35	-	17	250	467	1270

* полная длина стержня

Спецификация на одно арматурное изделие — Таблица I2

Марка каркаса	Поз.	Диаметр, мм, класс	Кол. шт.	Длина, мм	Масса каркаса, кг
КРI	I*	IOA-II	I	2500	2,85
	2	IOA-II	I	см.СТ3	
	3	6A-I	I6	90	
КР2	I*	IOA-II	I	2470	3,I3
	2	I4A-II	I	см.СТ2	
	3	6A-I	I2	см.КРI	
КР3	I*	IOA-II	I	2540	3,00
	2	IOA-II	I	см.СТ3	
	3	6A-I	22	см.КРI	
КР4	I*	IOA-II	I	25I0	3,20
	2	I4A-II	I	см.СТ2	
	3	6A-I	I2	II0	
КР5	I*	IOA-II	I	2620	2,9I
	2	IOA-II	I	см.СТ3	
	3	6A-I	I6	см.КРI	
КР6	I*	IOA-II	I	2590	4,25
	2	I4A-II	I	см.СТ2	
	3	IOA-I	I4	I50	
КР7	I*	IOA-II	I	2350	2,78
	2	IOA-II	I	см.СТ3	
	3	6A-I	I6	I00	
КР8	I*	IOA-II	I	2800	3,73
	2	I4A-II	I	см.СТ4	
	3	6A-I	I4	см.КР4	
КР9	I*	IOA-II	I	24I0	2,9I
	2	IOA-II	I	см.СТ3	
	3	6A-I	20	см.КР7	

Продолжение табл.I2

Марка каркаса	Поз.	Диаметр, мм, класс	Кол. шт	Длина, мм	Масса каркаса, кг
КРI0	I*	IOA-II	I	2860	3,80
	2	I4A-II	I	см.СТ4	
	3	6A-I	I2	I40	
КРII	I*	IOA-II	I	2490	2,96
	2	IOA-II	I	см.СТ3	
	3	6A-I	20	см.КР7	
КРI2	I*	IOA-II	I	2940	5,36
	2	I4A-II	I	см.СТ4	
	3	IOA-I	I7	I80	
КРI3, КРI3-М	I	IOA-II(A_c-II)	I	см.СТ7(СТ7-М)	3,59
	2	IOA-II(A_c-II)	I	см.СТ6(СТ6-М)	
	3	6A-I	2I	см.КР7	
КРI4, КРI4-М	I*	IOA-II(A_c-II)	I	32I0	4,33
	2	I4A-II(A_c-II)	I	см.СТ5(СТ5-М)	
	3	6A-I	I5	I30	
КРI5, КРI5-М	I	IOA-II(A_c-II)	I	см.СТ8(СТ8-М)	3,64
	2	IOA-II(A_c-II)	I	см.СТ6(СТ6-М)	
	3	6A-I	2I	см.КР7	
КРI6, КРI6-М	I*	IOA-II(A_c-II)	I	33I0	4,54
	2	I4A-II(A_c-II)	I	см.СТ5(СТ5-М)	
	3	6A-I	I4	I80	
КРI7, КРI7-М	I*	IOA-II(A_c-II)	I	3230	3,89
	2	IOA-II(A_c-II)	I	см.СТ6(СТ6-М)	
	3	6A-I	2I	см.КРI4(КРI4-М)	
КРI8, КРI8-М	I*	IOA-II(A_c-II)	I	3470	8,49
	2	20A-II(A_c-II)	I	см.СТ9(СТ9-М)	
	3	IOA-I	I7	230	

Продолжение табл.I2

Марка каркаса	Поз.	Диаметр, мм, класс	Кол. шт.	Длина, мм	Масса каркаса, кг
КР19, КР19-М	I	IOA-II(A_c-II)	I	см.СТII(СТII-М)	3,6I
	2	IOA-II(A_c-II)	I	см.СТ6(СТ6-М)	
	3	6A-I	I8	см.КР4	
КР20, КР20-М	I*	IOA-II(A_c-II)	I	3920	5,42
	2	I4A-II(A_c-II)	I	см.СТIO(СТIO-М)	
	3	6A-I	I4	I50	
КР2I, КР2I-М	I*	IOA-II(A_c-II)	I	3I70	3,69
	2	IOA-II(A_c-II)	I	см.СТ6(СТ6-М)	
	3	6A-I	I8	см.КР4	
КР22, КР22-М	I	IOA-II(A_c-II)	I	см.СТI3(СТI3-М)	I0,20
	2	20A-II(A_c-II)	I	см.СТI2(СТI2-М)	
	3	IOA-I	I8	2I0	
КР23, КР23-М	I*	IOA-II(A_c-II)	I	34I0	4,0I
	2	IOA-II(A_c-II)	I	см.СТ6(СТ6-М)	
	3	6A-I	20	см.КРI0	
КР24, КР24-М	I*	IOA-II(A_c-II)	I	4500	II,I0
	2	20A-II(A_c-II)	I	см.СТI2(СТI2-М)	
	3	IOA-I	I7	300	
КР25, КР25-М	I	IOA-II(A_c-II)	I	см.СТI5(СТI5-М)	3,74
	2	IOA-II(A_c-II)	I	см.СТ6(СТ6-М)	
	3	6A-I	I8	см.КР4	
КР26, КР26-М	I*	IOA-II(A_c-II)	I	4740	6,78
	2	I4A-II(A_c-II)	I	см.СТI4(СТI4-М)	
	3	6A-I	I8	см.КРI6(КРI6-М)	
КР27, КР27-М	I*	IOA-II(A_c-II)	I	3460	4,09
	2	IOA-II(A_c-II)	I	см.СТ6(СТ6-М)	
	3	6A-I	20	см.КР20(КР20-М)	

Продолжение табл.I2

Марка каркаса	Поз.	Диаметр, мм, класс	Кол. шт.	Длина, мм	Масса каркаса, кг
КР28, КР28-М	I*	IOA-II(A_c-II)	I	5I50	I3,00
	2	20A-II(A_c-II)	I	см.СТI6(СТI6-М)	
	3	IOA-I	23	240	
КР29, КР29-М	I*	IOA-II(A_c-II)	I	3570	4,29
	2	IOA-II(A_c-II)	I	см.СТ6(СТ6-М)	
	3	6A-I	20	см.КРI6(КРI6-М)	
КР30, КР30-М	I*	IOA-II(A_c-II)	I	5430	I7,85
	2	25A-II(A_c-II)	I	2600	
	3	IOA-I	2I	350	
КР3I, КР3I-М	I*	IOA-II(A_c-II)	I	3770	4,45
	2	IOA-II(A_c-II)	I	см.СТ29(СТ29-М)	
	3	6A-I	I7	см.КРI0	
КР32, КР32-М	I*	IOA-II(A_c-II)	I	5600	7,99
	2	I4A-II(A_c-II)	I	см.СТI7(СТI7-М)	
	3	6A-I	I7	200	
КР33, КР33-М	I*	IOA-II(A_c-II)	I	3990	4,7I
	2	IOA-II(A_c-II)	I	см.СТ29(СТ29-М)	
	3	6A-I	I6	см.КРI6(КРI6-М)	
КР34, КР34-М	I*	IOA-II(A_c-II)	I	6200	I6,03
	2	20A-II(A_c-II)	I	см.СТI8(СТI8-М)	
	3	IOA-I	27	270	
КР35, КР35-М	I	I4A-II(A_c-II)	I	см.СТ2I(СТ2I-М)	9,83
	2	I4A-II(A_c-II)	I	2630	
	3	8A-I	I6	2I0	
КР36, КР36-М	I*	I4A-II(A_c-II)	I	6530	26,02
	2	25A-II(A_c-II)	I	см.СТ20(СТ20-М)	
	3	I2A-II(A_c-II)	I9	360	

Продолжение табл.I2

Марка каркаса	Поз.	Диаметр, мм, класс	Кол. шт.	Длина, мм	Масса каркаса, кг
КР37, КР37-М	I*	IOA-II(A_c-II)	I	3970	4,69
	2	IOA-II(A_c-II)	I	см.СТ29(СТ29-М)	
	3	6А-I	I8	I60	
КР38, КР38-М	I	IOA-II(A_c-II)	I	см.СТ23(СТ23-М)	I6,7I
	2	20A-II(A_c-II)	I	см.СТ22(СТ22-М)	
	3	8А-I	20	260	
КР39, КР39-М	I	I4A-II(A_c-II)	I	см.СТ25(СТ25-М)	9,65
	2	I4A-II(A_c-II)	I	см.КР35(КР35-М)	
	3	8А-I	I8	I90	
КР40, КР40-М	I*	I4A-II(A_c-II)	I	7290	30,96
	2	25A-II(A_c-II)	I	см.СТ24(СТ24-М)	
	3	I2A-II(A_c-II)	25	280	
КР4I, КР4I-М	I*	20A-II(A_c-II)	I	4590	I9,65
	2	20A-II(A_c-II)	I	2650	
	3	8А-I	I6	280	
КР42, КР42-М	I*	20A-II(A_c-II)	I	75I0	53,55
	2	32A-II(A_c-II)	I	см.СТ28(СТ28-М)	
	3	I2A-II(A_c-II)	26	380	
КР43	I*	I4A-II	I	3000	5,86
	2	IOA-II	I	I970	
	3	6А-I	26	см.КРI	
КР44	I*	IOA-II	I	2970	2,80
	2	IOA-II	I	I070	
	3	6А-I	I5	см.КРI	
КР45	I*	I4A-II	I	2850	5,28
	2	IOA-II	I	2070	
	3	6А-I	25	см.КР7	

Продолжение табл.I2

Марка каркаса	Поз.	Диаметр, мм, класс	Кол. шт.	Длина, мм	Масса каркаса, кг
КР46	I*	IOA-II	I	3300	4,08
	2	I4A-II	I	см.СТ4	
	3	6А-I	I5	см.КР4	
КР47, КР47-М	I	I4A-II(A_c-II)	I	см.СТ30(СТ30-М)	6,39
	2	IOA-II(A_c-II)	I	см.СТ29(СТ29-М)	
	3	6А-I	26	см.КР7	
КР48, КР48-М	I*	IOA-II(A_c-II)	I	37I0	4,65
	2	I4A-II(A_c-II)	I	I570	
	3	6А-I	I6	см.КРI4(КРI4-М)	
КР49, КР49-М	I	I4A-II(A_c-II)	I	см.СТ3I(СТ3I-М)	7,96
	2	I4A-II(A_c-II)	I	2580	
	3	6А-I	22	см.КР4	
КР50, КР50-М	I*	IOA-II(A_c-II)	I	4420	5,86
	2	I4A-II(A_c-II)	I	см.СТIO(СТIO-М)	
	3	6А-I	I8	см.КР20(КР20-М)	
КР5I, КР5I-М	I	I4A-II(A_c-II)	I	см.СТ33(СТ33-М)	8,20
	2	I4A-II(A_c-II)	I	2250	
	3	6А-I	23	см.КР4	
КР52, КР52-М	I*	IOA-II(A_c-II)	I	5240	7,89
	2	I4A-II(A_c-II)	I	см.СТ32(СТ32-М)	
	3	8А-I	23	I80	
КР53, КР53-М	I*	20A-II(A_c-II)	I	см.КР42(КР42-М)	54,69
	2	32A-II(A_c-II)	I	4350	
	3	I2A-II(A_c-II)	26	см.КР42(КР42-М)	
КР54	I	IOA-II	I	440	0,3I
	2	6А-I	2	см.КРI	

Продолжение табл.I2

Марка каркаса	Поз.	Диаметр, мм, класс	Кол. шт.	Длина, мм	Масса каркаса, кг
КР55	I	IOA-II	I	470	0,34
	2	6A-I	2	см.КР4	
КР56	I	IOA-II	I	530	0,5I
	2	IOA-I	2	см.КР6	
КР57	I	IOA-II	I	460	0,33
	2	6A-I	2	см.КР4	
КР58	I	IOA-II	I	см.КР56	0,39
	2	6A-I	2	см.КРIO	
КР59	I	IOA-II	I	590	0,59
	2	IOA-I	2	см.КРI2	
КР60, КР60-М	I	IOA-II(A_c-II)	I	580	0,4I
	2	6A-I	2	см.КРI4(КРI4-М)	
КР6I, КР6I-М	I	IOA-II(A_c-II)	I	650	0,48
	2	6A-I	2	см.КРI6(КРI6-М)	
КР62, КР62-М	I	IOA-II(A_c-II)	I	770	0,76
	2	IOA-I	2	см.КРI8(КРI8-М)	
КР63, КР63-М	I	IOA-II(A_c-II)	I	620	0,45
	2	6A-I	2	см.КР20(КР20-М)	
КР64, КР64-М	I	IOA-II(A_c-II)	I	7I0	0,70
	2	IOA-I	2	см.КР22(КР22-М)	
КР65, КР65-М	I	IOA-II(A_c-II)	I	880	0,9I
	2	IOA-I	2	см.КР24(КР24-М)	
КР66, КР66-М	I	IOA-II(A_c-II)	I	670	0,49
	2	6A-I	2	см.КРI6(КРI6-М)	
КР67, КР67-М	I	IOA-II(A_c-II)	I	8I0	0,80
	2	IOA-I	2	см.КР28(КР28-М)	
КР68, КР68-М	I	IOA-II(A_c-II)	I	IOI0	I,05
	2	IOA-I	2	см.КР30(КР30-М)	

Продолжение табл.I2

Марка каркаса	Поз.	Диаметр, мм, класс	Кол. шт.	Длина, мм	Масса каркаса, кг
КР69, КР69-М	I	IOA-II(A_c-II)	I	см.КР67(КР67-М)	0,58
	2	6A-I	2	см.КР32(КР32-М)	
КР70, КР70-М	I	IOA-II(A_c-II)	I	970	0,93
	2	IOA-I	2	см.КР34(КР34-М)	
КР7I, КР7I-М	I	IOA-II(A_c-II)	I	II40	I,35
	2	I2A-II(A_c-II)	2	см.КР36(КР36-М)	
КР72, КР72-М	I	IOA-II(A_c-II)	I	см.СТI9(СТI9-М)	0,77
	2	8A-I	2	см.КР38(КР38-М)	
КР73, КР73-М	I	IOA-II(A_c-II)	I	990	I,II
	2	I2A-II(A_c-II)	2	см.КР40(КР40-М)	
КР74, КР74-М	I	IOA-II(A_c-II)	I	I270	I,46
	2	I2A-II(A_c-II)	2	см.КР42(КР42-М)	
КР75	I**	8A-I	8	II40	6, 86
	2	8A-I	7	II80	
КР76	I**	8A-I	I0	II60	8,59
	2	8A-I	7	I450	
КР77	I**	8A-I	I0	II80	9,36
	2	8A-I	7	I700	
КР78	I**	8A-I	I0	I200	I0,87
	2	8A-I	7	2220	
КР79	I**	8A-I	I2	I230	I3,35
	2	8A-I	7	2720	
КР80	I**	8A-I	I7	I250	I7,46
	2	8A-I	7	3280	
КР8I	I**	8A-I	I8	I270	20,97
	2	8A-I	7	4320	

*стержни см. табл.9

** стержни см. табл.II

Ведомость отдельных стержней

Таблица I3

Марка стержня	Эскиз	Диаметр, мм, класс	Длина, мм	Масса, ед.,кг
СТI		8А-I	960	0,38.
СТ2		I4А-II	II30	I,37
СТ3		IOА-II	I600	0,99
СТ4		I4А-II	I380	I,67
СТ5(СТ5-М)		I4А-II(A_c-II)	I600	I,94
СТ6(СТ6-М)		IOА-II(A_c-II)	2I00	I,30
СТ7(СТ7-М)	2188; 47; 344; ⌀30; 2248; ⌀30; 47; 344	IOА-II(A_c-II)	2970	I,83
СТ8(СТ8-М)	2288; 47; 344; ⌀30; 2348; ⌀30; 47; 344	IOА-II(A_c-II)	3070	I,89
СТ9(СТ9-М)		20А-II(A_c-II)	I600	3,95
СТIO(СТIO-М)		I4А-II(A_c-II)	2I00	2,54
СТII(СТII-М)	2228; 47; 364; ⌀30; 2288; ⌀30; 47; 364	IOА-II(A_c-II)	3050	I,88
СТI2(СТI2-М)		20А-II(A_c-II)	2I00	5,I9
СТI3(СТI3-М)	2148; 47; 1009; ⌀30; 2208; ⌀30; 47; 1009	IOА-II(A_c-II)	4260	2,63
СТI4(СТI4-М)		I4А-II(A_c-II)	2600	3,I5
СТI5(СТI5-М)	2288; 47; 439; ⌀30; 2348; ⌀30; 47; 439	IOА-II(A_c-II)	3260	2,0I
СТI6(СТI6-М)		20А-II(A_c-II)	2600	6,42
СТI7(СТI7-М)		I4А-II(A_c-II)	3I30	3,79
СТI8(СТI8-М)		20А-II(A_c-II)	3I30	7,73
СТI9(СТI9-М)		IOА-II(A_c-II)	960	0,59

Продолжение табл.I3

Марка стержня	Эскиз	Диаметр, мм, класс	Длина, мм	Масса ед,кг
СТ20(СТ20-М)		25А-II(A_c-II)	3I30	I2,05
СТ2I(СТ2I-М)	3100; 66; 589; ⌀42; 3184; ⌀42; 66; 589	I4А-II(A_c-II)	44I0	5,34
СТ22(СТ22-М)		20А-II(A_c-II)	4I30	I0,20
СТ23(СТ23-М)	4248; 47; 1444; ⌀30; 4308; ⌀30; 47; 1444	IOА-II(A_c-II)	7230	4,46
СТ24(СТ24-М)		25А-II(A_c-II)	4I30	I5,90
СТ25(СТ25-М)	2950; 66; 574; ⌀42; 3034; ⌀42; 66; 574	I4А-II(A_c-II)	4230	5,I2
СТ26		8А-I	720	0,28
СТ27(СТ27-М)		IOА-II(A_c-II)	720	0,44
СТ28(СТ28-М)		32А-II(A_c-II)	4I60	26,25
СТ29(СТ29-М)		IOА-II(A_c-II)	2600	I,60
СТ30(СТ30-М)	2688; 47; 344; ⌀30; 2748; ⌀30; 47; 344	I4А-II(A_c-II)	3470	4,20
СТ3I(СТ3I-М)	2728; 47; 364; ⌀30; 2788; ⌀30; 47; 364	I4А-II(A_c-II)	3550	4,30
СТ32(СТ32-М)		I4А-II(A_c-II)	2500	3,03
СТ33(СТ33-М)	2788; 47; 439; ⌀30; 2848; ⌀30; 47; 439	I4А-II(A_c-II)	3760	4,55
СТ34	⌀24; 474; ⌀24	8А-I	570	0,23
СТ35	⌀24; 494; ⌀24	8А-I	600	0,24
СТ36	⌀24; 514; ⌀24	8А-I	620	0,24

Продолжение табл.I3

Марка стержня	Эскиз	Диаметр, мм, класс	Длина, мм	Масса, ед.кг
СТ37	r24, 534, r24	8А-I	640	0,25
СТ38	r24, 586, r24	8А-I	670	0,26
СТ39		8А-I	I960	0,77
СТ40	r24, 608, r24	8А-I	7I0	0,28
СТ4I	r24, 586, r24	8А-I	690	0,27
ПС1	r26, R26, 435, r26	I2А-I	I050	0,93
ПС2	r37, R37, 495, r37	I4А-I	I270	I,54
ПС1-М		I2А$_с$-II		I,I3
ПС3	r38, R38, 560, r38	I6А-I	I400	2,2I
ПС2-М		I4А$_с$-II		I,69

Продолжение табл.I3

Марка стержня	Эскиз	Диаметр, мм, класс	Длина, мм	Масса, ед.кг
ПС4	r39, R39, 620, r39	I8А-I	I520	3,04
ПС3-М		I6А$_с$-II		2,40
ПС5	r50, R50, 700, r50	20А-I	I780	4,40
ПС4-М		I8А$_с$-М		3,56
ПС6	r51, R51, 765, r51	22А-I	I9I0	5,69
ПС5-М		20А$_с$-II		4,72
ПС7	r72.5, R72.5, 925, r72.5	25А-I	2400	9,24
ПС6-М		22А$_с$-II		7,I5
ПС8	r74, R74, 1020, r74	28А-I	2590	I2,5I
ПС7-М		25А$_с$-II		9,97

Ленгипротрансмост
Главный инженер института — А.К.Васин

Руководитель службы стандартизации — В.Н.Семенов

Руководитель разработки
Начальник отдела типового проектирования — С.С.Ткаченко

Ответственный исполнитель
Главный инженер проекта — Р.С.Клейнер

Исполнители:
руководитель группы — Н.И.Беляева
ведущие инженеры: Б.Г.Коен, И.Ф.Миронова
старшие инженеры — А.Ю.Кучанова, Т.Ф.Чупарнова
инженеры — О.В.Еременко, Е.Н.Пургина, Д.А.Трубин
ст.техник черт.-констр. — В.М.Коен, Т.Л.Гусинова

Соисполнители:
СибЦНИИС
Директор института — П.Ф.Стафеев
Руководитель разработки — А.С.Потапов

ЗАВОД ТХЕБИ