ТИПОВЫЕ СТРОИТЕЛЬНЫЕ КОНСТРУКЦИИ, ИЗДЕЛИЯ И УЗЛЫ

СЕРИЯ 1.420.1-32

КОНСТРУКЦИИ ДВУХЭТАЖНЫХ ПРОИЗВОДСТВЕННЫХ БЕСКРАНОВЫХ ЗДАНИЙ С СЕТКАМИ КОЛОНН ПЕРВОГО ЭТАЖА 6×6, 9×6 м ВТОРОГО ЭТАЖА 18×6, 24×6 м, НАГРУЗКОЙ НА ПЕРЕКРЫТИЕ ДО 5,0 тс/м² И ЖЕЛЕЗОБЕТОННЫМИ ДВУХЭТАЖНЫМИ КОЛОННАМИ

ВЫПУСК 3-1

ригели пролетом 6 и 9 м.

рабочие чертежи

Ц 00073-01

СЕРИЯ 1.420.1-32

КОНСТРУКЦИИ ДВУХЭТАЖНЫХ ПРОИЗВОДСТВЕННЫХ БЕСКРАНОВЫХ ЗДАНИЙ С СЕТКАМИ КОЛОНН ПЕРВОГО ЭТАЖА 6×6, 9×6 м ВТОРОГО ЭТАЖА 18×6, 24×6 м, НАГРУЗКОЙ НА ПЕРЕКРЫТИЕ ДО 5,0 тс/м² И ЖЕЛЕЗОБЕТОННЫМИ ДВУХЭТАЖНЫМИ КОЛОННАМИ

ВЫПУСК 3-1

ригели пролетом 6 и 9 м.

рабочие чертежи

РАЗРАБОТАНЫ
ЦНИИПРОМЗДАНИЙ

ЗАМ. ДИРЕКТОРА ИНСТИТУТА В. В. ГРАНЕВ
ЗАВ. ОТДЕЛА Э.Н. КОДЫШ
ГЛ. ИНЖЕНЕР ПРОЕКТА Л.М ЯНКИЛЕВИЧ

УТВЕРЖДЕНЫ
Управлением
проектирования и инженерных
изысканий Минстроя России
письмо от 21.12.92 г. № 9-1/395
Введены в действие с 01.01.94 г.
ЦНИИпромзданий приказ от 19.11.93 г. №64

Обозначение документа	Наименование	Стр.
1.420.1-32. 3-1 - ТТ	Технические требования	3
1.420.1-32. 3-1 - 1	Ригель РЖ10.82-215 АтУ А IУ АIУ-1	10
- 2	Ригель РЖ10.82-215 АIУ-2	12
- 3	Ригель РЖ10.82-215 АтУ-3 АIУ-3	13
- 4	Ригель РЖ10.82-215АтУ-Т АIУ-Т	15
- 5	Ригель РЖ10.82-215 АтУ-Т-3 АIУ-Т-3	17
- 6	Ригель РЖ 8.82-180 АIУ АтУ АIУ-1	19
- 7	Ригель РЖ 8.82-180 АIУ-2	21
- 8	Ригель РЖ 8.82-180 АIУ-3 АтУ-3	22
- 9	Ригель РЖ 8.82-180 АIУ-Т 180 АтУ-Т	24
- 10	Ригель РЖ 8.82-180 АIУ-Т-3 АтУ-Т-3	26
- 11	Ригель РЖ 8.82-145 АтУ АIУ	28
- 12	Ригель РЖ 8.82-145 АIУ-1	30
- 13	Ригель РЖ 8.82-145 АIУ-2	31
- 14	Ригель РЖ 8.82-145 АтУ-3 АIУ-3	32
- 15	Ригель РЖ 8.82-145 АтУ-Т	34
- 16	Ригель РЖ 8.82-145 АIУ-Т	35
- 17	Ригель РЖ 8.82-145 АтУ-Т-3	36
- 18	Ригель РЖ 8.82-145 АIУ-Т-3	37
- 19	Ригель РЖ10.80-215 АтУ АIУ АIУ-1	38
- 20	Ригель РЖ10.80-215 АтУ-Т АIУ-Т	40
- 21	Ригель РЖ 8.80-180 АтУ АIУ АIУ-1	42
- 22	Ригель РЖ 8.80-180 АтУ-Т АIУ-Т	44
- 23	Ригель РЖ 8.80-145 АтУ АIУ АIУ-1	46
- 24	Ригель РЖ 8.80-145 АтУ-Т АIУ-Т	48
1.420.1-32. 3-1 - 25	Ригель РЖ10.52-320 АтУ АIУ	50
- 26	Ригель РЖ10.52-320 АIУ-1	52
- 27	Ригель РЖ10.52-320 АIУ-2	53
- 28	Ригель РЖ10.52-320 АтУ-3 АIУ-3	54
- 29	Ригель РЖ 8.52-215 АтУ-1	56
- 30	Ригель РЖ 8.52-215 АIУ-2	58
- 31	Ригель РЖ 8.52-215 АтУ-3 АIУ-3 АIУ-1	59
- 32	Ригель РЖ10.50-320 АтУ АIУ	61
- 33	Ригель РЖ10.50-320 АIУ-1	63
- 34	Ригель РЖ 8.50-215 АтУ АIУ АIУ-1	64
1.420.1-32. 3-1-У	Узел 1...ХП	66
1.420.1-32. 3-1-РС	Ведомость расхода стали на элемент, кг	75

Инв.№ подл. | Подпись и дата | Взам. инв.№

Нач.отд	Кобыш		
ГИП	Янкилевич		
Инж.1к.	Горшкова		

1.420.1-32. 3-1

Содержание

Стадия	Лист	Листов
Р		1

ЦНИИПромзданий

Ц00073-01 3

I. Общая часть

I.I. Настоящий выпуск содержит рабочие чертежи предварительно напряженных ригелей поперечных рам каркаса номинальным пролетом 9,0 м и 6,0 м высотой сечения I000 мм и 800 мм.

I.2. Ригели разработаны для перекрытий из ребристых плит высотой 300 мм(плиты серии I.042.I-4 вып.2) и 500 мм (плиты серии I.442.I-3).

I.3. Ригели рассчитаны как элементы поперечных рам с жесткими узлами. Расчет ригелей произведен в соответствии с требованиями СНиП 2.03.0I-84*. Ригели рассчитаны как конструкции Ш категории трещиностойкости.

Все ригели рядовых рам рассчитаны на действие равномерно распределенных нагрузок без учета кручения. Ригели, применяемые в торцевых рамах, рассчитаны на кручение.

I.4. Предел огнестойкости ригелей не менее 2 часов.

I.5. В соответствии с ГОСТ 23009-78 принята маркировка ригелей. Марка ригеля состоит из двух частей, например: РЖ 8.82--I45АтУ; РЖ8.52-320АIУ-I; РЖI0.80-2I5АтУ-Т.

Первая часть марки обозначает типоразмер ригеля: РЖ - ригель крестообразного сечения при его жестком соединении с колонной.

Цифры, стоящие после буквенного индекса, обозначают условные размеры ригеля:

8 и I0 - высота сечения ригеля 800 мм и I000 мм;

80,82, 50 и 52 - длина ригеля 8000 мм, 8I80 мм, 5000 мм и 5I80 мм.

Вторая часть марки характеризует величину расчетной нагрузки в сотнях килограмм-силы на погонный метр длины ригеля и класс стали напрягаемой арматуры (I45АтУ; I45А-IУ; I80АтУ).

Цифры I,2 и 3, добавляемые в конце к основной марке, обозначают различие ригелей по армированию, связанное с использованием в различных условиях (местоположение в каркасе, агрессивная среда).

Буквенные индексы "Т", добавляемые в конце к основной марке, обозначают ригели, устанавливаемые у торца здания.

I.6. Для подъема ригелей предусмотрены два отверстия диаметром 50 мм.

I.7. Ригели изготавливаются из тяжелого бетона класса В30. К моменту передачи усилия предварительного напряжения на бетон ригеля кубиковая прочность бетона должна быть не ниже 70% проектной прочности. Отпуск арматуры должен производиться плавно, без скачков. Мгновенная передача усилия не допускается.

I.8. В качестве предварительно напрягаемой рабочей арматуры приняты:

- сталь стержневая термически упрочненная периодического профиля класса АтУ по ГОСТ I0884-8I;
- сталь стержневая горячекатаная периодического профиля класса А-IУ по ГОСТ 578I-82.

В случае отсутствия указанной стали допускается применять сталь класса АШв по ГОСТ 578I-82. Армирование ригелей в пролете в этом случае принимается в соответствии с табл.I.

				1.420.1-32. 3-1-ТТ	
				Технические требования	Стадия: Р; Лист: 1; Листов: 7
Нач.отд	Кодыш				ЦНИИПромзданий
ГИП	Янкилевич				

Инв.№ подл. | Подпись и дата | Взам.инв.№

Армирование ригелей напрягаемой арматурой класса А-IIIв

Таблица 1

NN п/п	Марка ригеля	Класс бетона	Расчетная равномерно распредел. нагрузка на ригель в кгс/м	Армирование в пролете при замене напрягаемой арматуры из стали класса AIV на арматуру из стали класса А-IIIв*
1	РЖС 10.82 – 215 АIIIв	В30	21500	1 ф 28 АIIIв 1 ф 32 АIIIв
2	РЖС 10.82 – 215 АIIIв-1			2 ф 32 АIIIв 1 ф 36 АIIIв
3	РЖС 10.82 – 215 АIIIв-3		18000	1 ф 32 АIIIв 1 ф 36 АIIIв
4	РЖС 8.82 – 180 АIIIв			1 ф 32 АIIIв 2 ф 36 АIIIв
5	РЖС 8.82 – 180 АIIIв-1			1 ф 32 АIIIв 2 ф 36 АIIIв
6	РЖС 8.82 – 180 АIIIв-2		21500	1 ф 28 АIIIв 2 ф 32 АIIIв
7	РЖС 8.82 – 180 АIIIв-3			2 ф 32 АIIIв 1 ф 36 АIIIв
8	РЖС 10.82 – 215 АIIIв-Т		18000	3 ф 28 АIIIв
9	РЖС 10.82 – 215 АIIIв-Т-3			3 ф 32 АIIIв
10	РЖС 8.82 – 180 АIIIв-Т		21500	2 ф 32 АIIIв 1 ф 36 АIIIв
11	РЖС 8.82 – 180 АIIIв-Т-3		18000	1 ф 32 АIIIв 2 ф 36 АIIIв
12	РЖС 10.80 – 215 АIIIв		21500	2 ф 32 АIIIв 1 ф 36 АIIIв
13	РЖС 10.80 – 215 АIIIв-1		18000	3 ф 32 АIIIв
14	РЖС 8.80 – 180 АIIIв		14500	3 ф 28 АIIIв
15	РЖС 8.80 – 180 АIIIв-1			3 ф 32 АIIIв
16	РЖС 10.80 – 215 АIIIв-Т			
17	РЖС 8.80 – 180 АIIIв-Т			
18	РЖС 8.82 – 145 АIIIв			
19	РЖС 8.82 – 145 АIIIв-1			
20	РЖС 8.82 – 145 АIIIв-2		14500	3 ф 28 АIIIв
21	РЖС 8.82 – 145 АIIIв-3			1 ф 28 АIIIв 2 ф 32 АIIIв
22	РЖС 8.80 – 145 АIIIв			1 ф 28 АIIIв 2 ф 32 АIIIв
23	РЖС 8.80 – 145 АIIIв-1			
24	РЖС 8.82 – 145 АIIIв-Т			3 ф 28 АIIIв
25	РЖС 8.82 – 145 АIIIв-Т-3			3 ф 32 АIIIв
26	РЖС 8.80 – 145 АIIIв-Т			1 ф 28 АIIIв 2 ф 32 АIIIв
27	РЖС 10.52 – 320 АIIIв		32000	2 ф 32 АIIIв
28	РЖС 10.52 – 320 АIIIв-1			1 ф 28 АIIIв 2 ф 32 АIIIв
29	РЖС 10.52 – 320 АIIIв-2			
30	РЖС 10.52 – 320 АIIIв-3			
31	РЖС 10.50 – 320 АIIIв			1 ф 28 АIIIв 2 ф 32 АIIIв
32	РЖС 10.50 – 320 АIIIв-1			
33	РЖС 8.52 – 215 АIIIв		21500	3 ф 25 АIIIв
34	РЖС 8.52 – 215 АIIIв-1			2 ф 28 АIIIв 1 ф 25 АIIIв
35	РЖС 8.52 – 215 АIIIв-2			3 ф 25 АIIIв
36	РЖС 8.52 – 215 АIIIв-3			2 ф 28 АIIIв 1 ф 25 АIIIв
37	РЖС 8.50 – 215 АIIIв			2 ф 28 АIIIв 1 ф 25 АIIIв
38	РЖС 8.50 – 215 АIIIв-1			2 ф 28 АIIIв 1 ф 25 АIIIв

* Расчетное сопротивление стали класса АIIIв принято равным $R_s = 4600$ кг/см^2 (при контроле только удлинений). При контроле удлинений и напряжений принимается $R_s = 5200$ кг/см^2 и диаметры арматуры те же что и для стали класса AIV.

Взам. инв. № | Подпись и дата | Инв. № подл.

1.420-1.32. 3-1 | Лист 2

Усилия предварительного напряжения рабочей арматуры классов $A_T\bar{V}$ и $A\bar{IV}$.

Таблица 2

NN п.п.	Марка ригеля	Класс бетона	Передаточная прочность	Арматура Ф мм и колич.	Предварительное напряжение „σ_0" кгс/см² перед бетонированием	Усилие натяжения на ригель „N_0" кгс	Усилие натяжения на 1 стержень кгс
1	РЖС10.82 – 215 $A_T\bar{V}$			3Ф25		103100	34400
2	РЖС 10.82 – 215 $A_T\bar{V}$-3			3Ф28		129300	43100
3	РЖС 10.82 – 215 $A_T\bar{V}$-Т			3Ф25		103100	34400
4	РЖС 10.82 – 215 $A_T\bar{V}$-Т-3			3Ф28		129300	43100
5	РЖС 8.82 – 180 $A_T\bar{V}$			4Ф25		137500	34400
6	РЖС 8.82 – 180 $A_T\bar{V}$-3			4Ф25		137500	34400
7	РЖС 8.82 – 180 $A_T\bar{V}$-Т			3Ф22		79800	26600
8	РЖС 8.82 – 180 $A_T\bar{V}$-Т-3			3Ф25		103100	34400
9	РЖС 8.82 – 145 $A_T\bar{V}$			3Ф22		79800	26600
10	РЖС 8.82 – 145 $A_T\bar{V}$-3			3Ф25		103100	34400
11	РЖС 8.82 – 145 $A_T\bar{V}$-Т			3Ф22		79800	26600
12	РЖС 8.82 – 145 $A_T\bar{V}$-Т-3	В30	280	3Ф25	7000	103100	34400
13	РЖС 10.80 – 215 $A_T\bar{V}$			3Ф28		129300	43100
14	РЖС 10.80 – 215 $A_T\bar{V}$-Т			3Ф28		129300	43100
15	РЖС 8.80 – 180 $A_T\bar{V}$			4Ф25		137500	34400
16	РЖС 8.80 – 180 $A_T\bar{V}$-Т			3Ф25		103100	34400
17	РЖС 8.80 – 145 $A_T\bar{V}$			3Ф25		103100	34400
18	РЖС 8.80 – 145 $A_T\bar{V}$-Т			3Ф25		103100	34400
19	РЖС 10.52 – 320 $A_T\bar{V}$			3Ф22		79800	26600
20	РЖС 10.52 – 320 $A_T\bar{V}$-3			3Ф25		103100	34400
21	РЖС 8.52 – 215 $A_T\bar{V}$			3Ф20		65900	22000
22	РЖС 8.52 – 215 $A_T\bar{V}$-3			3Ф22		79800	26600
23	РЖС 10.50 – 320 $A_T\bar{V}$			3Ф25		103100	34400
24	РЖС 8.50 – 215 $A_T\bar{V}$			3Ф22		79800	26600
25	РЖС 10.82 – 215 $A\bar{IV}$			3Ф28		94200	31400
26	РЖС 10.82 – 215 $A\bar{IV}$-1			3Ф28		94200	31400
27	РЖС 10.82 – 215 $A\bar{IV}$-2			1Ф28; 2Ф32		103800	31400 41000
28	РЖС 10.82 – 215 $A\bar{IV}$-3			1Ф28 2Ф32		103800	31400 41000
29	РЖС 10.82 – 215 $A\bar{IV}$-Т			3Ф28		94200	31400
30	РЖС 10.82 – 215 $A\bar{IV}$-Т-3			1Ф28 2Ф32		103800	31400 41000
31	РЖС 8.82 – 180 $A\bar{IV}$			4Ф28		125600	31400
32	РЖС 8.82 – 180 $A\bar{IV}$-1	В30	280	4Ф28	5100	125600	31400
33	РЖС 8.82 – 180 $A\bar{IV}$-2			4Ф28		125600	31400
34	РЖС 8.82 – 180 $A\bar{IV}$-3			4Ф28		125600	31400
35	РЖС 8.82 – 180 $A\bar{IV}$-Т			3Ф25		75100	25000
36	РЖС 8.82 – 180 $A\bar{IV}$-Т-3			3Ф28		94200	31400
37	РЖС 8.82 – 145 $A\bar{IV}$			3Ф25		75100	25000
38	РЖС 8.82 – 145 $A\bar{IV}$-1			3Ф28		94200	31400
39	РЖС 8.82 – 145 $A\bar{IV}$-2			3Ф25		75100	25000
40	РЖС 8.82 – 145 $A\bar{IV}$-3			3Ф28		94200	31400
41	РЖС 8.82 – 145 $A\bar{IV}$-Т			3Ф25		75100	25000
42	РЖС 8.82 – 145 $A\bar{IV}$-Т-3			3Ф28		94200	31400
43	РЖС 10.80 – 215 $A\bar{IV}$			1Ф28 2Ф32		103800	31400 41000
44	РЖС 10.80 – 215 $A\bar{IV}$			1Ф28 2Ф32		103800	31400 41000

Взам. инв. №

Подпись и дата

Инв. № подл.

1.420-1.32.3-1-ТТ

Лист 3

Продолжение таблицы 2

NN п.п.	Марка ригеля	Класс бетона	Передаточная прочность	Арматура фмм и колич.	Предварительное напряжение „б0" кгс/см² перед бетонированием	Усилие натяжения на ригель „№" кгс	Усилие натяжения на 1 стержень кгс
45	РЖС 10.80 – 215 AIV-Т	В30	280	1ф28 2ф32	5100	103800	31400 41000
46	РЖС 8.80 – 180 AIV			4ф28		125600	31400
47	РЖС 8.80 – 180 AIV-1			4ф28		125600	31400
48	РЖС 8.80 – 180 AIV-Т			3ф28		94200	31400
49	РЖС 8.80 – 145 AIV			3ф28		94200	31400
50	РЖС 8.80 – 145 AIV 1			3ф28		94200	31400
51	РЖС 8.80 – 145 AIV-Т			3ф28		94200	31400
52	РЖС 10.52 – 320 AIV			3ф25		75100	25000
53	РЖС 10.52 – 320 AIV-1			3ф25		75100	25000
54	РЖС 10.52 – 320 AIV-2			3ф28		94200	31400
55	РЖС 10.52 – 320 AIV-3			3ф28		94200	31400
56	РЖС 8.52 – 215 AIV			3ф22		58200	19400
57	РЖС 8.52 – 215 AIV-2			3ф25		75100	25000
58	РЖС 8.52 – 215 AIV-3			3ф25		75100	25000
59	РЖС 8.52 – 215 AIV-1			3ф25		75100	25000
60	РЖС 10.50 – 320 AIV			3ф28		94200	31400
61	РЖС 10.50 – 320 AIV-1			3ф28		94200	31400
62	РЖС 8.50 – 215 AIV			3ф25		75100	25000
63	РЖС 8.50 – 215 AIV-1			3ф25		75100	25000

Взамин. №

Подпись и дата

Инв. № подл.

I.9. Предварительное натяжение стержневой арматуры предусмотрено электротермическим или механическим способами. Величины предварительного напряжения и усилия натяжения рабочей арматуры приведены в табл.2.

I.I0. Поперечная и продольная ненапрягаемая арматура ригелей и арматурные сетки приняты из горячекатанной арматурной стали периодического профиля класса A-III по ГОСТ 5781-82. В сетках, кроме того, применяется обыкновенная арматурная проволока периодического профиля Вр-I по ГОСТ 6727-80.

В закладных изделиях применяется сортовой прокат из стали класса Ст3 по ГОСТ 380-88*.

I.II. Назначение марок стали арматуры и закладных изделий, состав бетона, вида цемента и инертных заполнителей, вида бетона по водонепроницаемости (плотности), состава покрытия закладных изделий и лакокрасочных покрытий бетона, должны устанавливаться в проекте конкретного объекта в зависимости от условий эксплуатации и характера нагрузок в соответствии с требованиями действующих нормативных документов.

I.I2. При действии многократно повторяющихся и динамических нагрузок назначение марок ригелей должно производиться на основе соответствующего расчета с соблюдением требований

I.I3. При применении конструкций настоящей серии в условиях систематического воздействия температуры выше +50°С подбор ригелей должен производиться на основании расчета с соблюдением требований СНиП 2.03.04-84.

I.I4. При применении ригелей в зданиях, эксплуатируемых в условиях слабо- и среднеагрессивных газообразных сред, в проекте здания в соответствии с конкретными условиями эксплуатации должны быть дополнительно указаны:

а) требования по плотности бетона с указанием марки по водонепроницаемости и водоцементного отношения;

б) вид цемента, состав заполнителей и применяемых добавок;

в) вид защиты и способы их нанесения на поверхность колонн и закладных изделий;

Для ригелей, предназначенных для применения в условиях агрессивной среды с арматурой из стали класса A-IV требуется дополнительно к установленной марке добавлять следующие буквенные обозначения:

"Н" - для ригелей с нормальной плотностью бетона;

"П" - для ригелей с повышенной плотностью бетона.

I.I5. В случае применения ригелей для нагрузок, отличающихся от равномерно распределенных, назначение марок ригелей следует производить на основании специального расчета в соответствии с несущей способностью ригелей.

Инв.№ подл. | Подпись и дата | Взам.инв.№

2. Технические требования к изготовлению ригелей.

2.I. При изготовлении ригелей необходимо выполнять требования действующих нормативных и инструктивных документов.

2.2. Ригели армируются пространственными каркасами, сетками, отдельными стержнями и закладными изделиями.

2.3. Стальные закладные изделия должны изготавливться в соответствии с ГОСТ I0922-90 и ГОСТ 22362-77.

2.4. Плоские каркасы и сетки должны изготавливаться при помощи контактной точечной электросварки. Применение дуговой электросварки при этом не допускается.

2.5. При изготовлении ригелей должен соблюдаться следующий порядок установки арматуры в опалубку:

а) устанавливаются в проектное положение закладные изделия МН7 (для ригелей торцевых рам - с индексом "Т") и фиксируются на опалубке;

б) укладываются в проектное положение сетки С1...С7;

в) устанавливаются в проектное положение опорные закладные изделия МН1...МН5;

г) укладываются напрягаемые стержни;

д) устанавливается в проектное положение пространственный каркас марки КП;

е) устанавливаются и фиксируются на опалубке закладные изделия МН 6 (для торцевых ригелей), а также крайние закладные изделия МН 8.

Порядок сборки пространственных каркасов приведен в выпуске 3-2.

В конкретном проекте при неразрезных стойках фахверка закладные изделия МН7 исключаются.

2.6. Для исключения ошибок в ориентации несимметричных пространственных каркасов на одну из сторон каркаса навешивается бирка с индексом "I" в соответствии с рабочими чертежами. При установке таких каркасов в опалубку сторона с индексом "I" каркаса должна соответствовать стороне с индексом "I" опалубки.

2.7. Отклонения размеров ригелей от проектных, отклонения от проектного положения закладных изделий и отклонения от размера толщины защитного слоя бетона не должны превышать величин, указанных в ГОСТ I3 0I5.3-8I*. При этом толщина защитного слоя до поперечной арматуры должна быть не менее 20 мм с учетом нормированных допусков (при учете осадки стержней при контактной электросварке).

2.8. Для предохранения лицевых поверхностей закладных изделий от коррозии при транспортировании и хранении все эти поверхности должны быть покрыты цементно-казеиновой обмазкой кроме изделий, установленных в ригелях, которые применяются в условиях агрессивных сред, которые согласно требованиям СНиП 2.03.II-85 должны быть покрыты цинковым или другим равнозначным покрытием

Инв.№подл. | Подпись и дата | Взам.инв.№

2.9. Отрыв и съем ригелей с опалубки разрешается производить после достижения бетоном 75% проектной прочности.

2.10. Завод-изготовитель должен разработать технические условия и технологические правила, определяющие основные способы производства и контроля качества изготовления изделий.

При изготовлении ригелей должен быть обеспечен пооперационный контроль на всех стадиях производства, а также систематический контроль прочности бетона и арматуры, регистрация всех отклонений от проекта, согласованного с проектной организацией.

3. Указания по приемке, хранению, транспортированию и монтажу ригелей.

3.1. Приемка ригелей должна производиться в соответствии с требованиями ГОСТ 13015.3-81* и рабочими чертежами ригелей.

При приемке следует особое внимание обратить на правильность маркировки ригелей, особенно для случаев, когда проектной организацией оговорены дополнительные условия эксплуатации ригелей или в ригелях имеются изменения по сравнению с типовыми.

3.2. Ригели должны храниться в штабелях, рассортированные по типоразмерам, маркам и партиям. В штабели ригели укладываются в рабочем положении на деревянные прокладки толщиной не менее 60 мм, располагаемые по одной вертикали.

Укладка ригелей в штабели допускается не более, чем в 2 раза по высоте.

3.3. Транспортирование ригелей производится на автомашинах и железнодорожных платформах со специальным оборудованием, предохраняющим ригели от повреждения.

3.4. При производстве монтажных работ следует руководствоваться главами СНиП 3.02.01-87, СНиП 3.03.01-87 и СНиП 3.04-01-87.

Инв.№подл. | Подпись и дата | Взам.инв.№

Опалубка

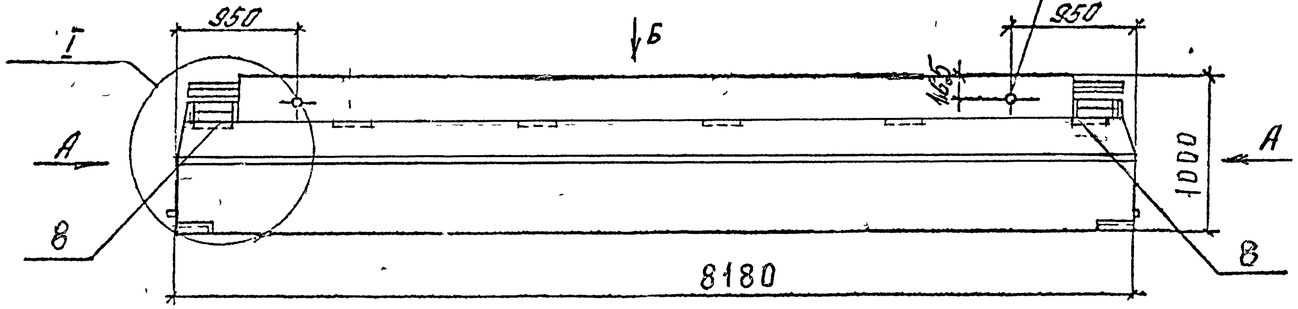

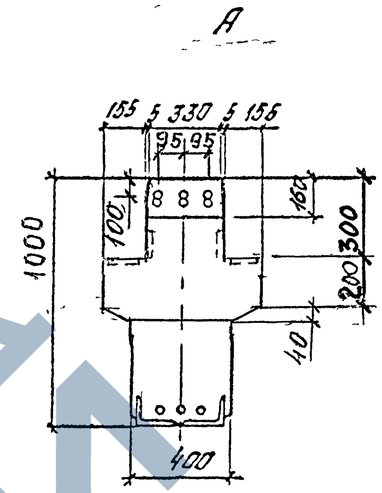

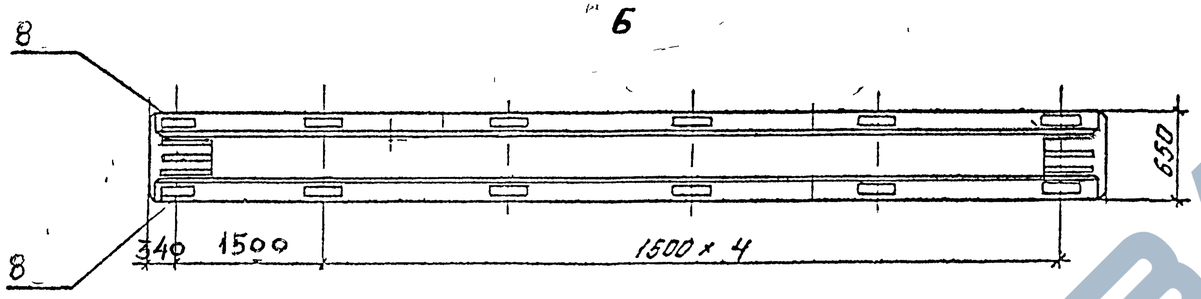

Армирование

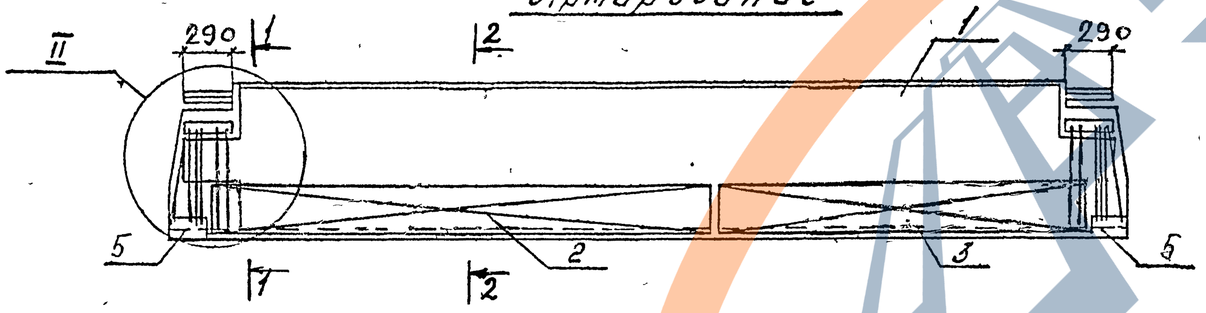

1-1

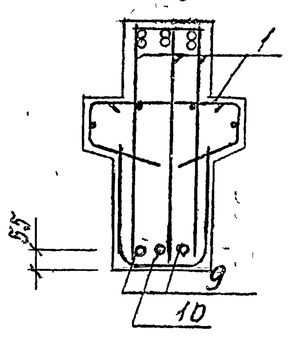

2-2

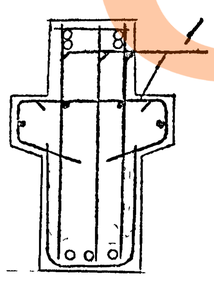

1. Технические требования см. 1.420.1-32. 3-1-ТТ.
2. Ведомость расхода стали на элемент см. 1.420.1-32. 3-1-РС.
3. Узлы см. 1.420.1-32. 3-1-У

Нач.от.д	Кодыш	
ГИП	Янкилевич	
Инж.1кат.	Горшкова	
Провер	Горшкова	
Разраб	Котова	

1.420.1-32. 3-1-1

Ригель РІН 10.82-215АтV
-215АIV
-215АIV-1

Стадия	Лист	Листов
Р	1	2

ЦНИИПРОМЗДАНИЙ

Ц00073-01 11

Инв.№подл. | Подпись и дата | Взам.инв.№

Марка	Поз.	Наименование	Кол.	Обозначение документа	Масса, т
РН 10.82-215 АтV	1	Каркас КП-1	1	1.420.1-32.3-2-1	8,9
	2	Сетка С 11	1	-71	
	3	С 13	1	-73	
	5	Изделие закладное МН-1	2	-85	
	8	МН-8	4	-92	
	9	Стержень напрягаемый			
		Ø 25 АтV, l=8200; 31,57кг	2	Без черт.	
	10	Ø 25 АтV, l=8200; 31,57кг	1	Без черт.	
		Бетон класса В30, м³	3,5		
РН 10.82-215 АIV	1	Каркас КП-1	1	1.420.1-32.3-2-1	8,9
	2	Сетка С 11	1	-71	
	3	С 13	1	-73	
	5	Изделие закладное МН-1	2	-85	
	8	МН-8	4	-92	
	9	Стержень напрягаемый			
		Ø28 АIV, l=8200; 39,61кг	2	Без черт.	
	10	Ø28 АIV, l=8200; 39,61кг	1	Без черт.	
		Бетон класса В30, м³	3,5		

Марка	Поз.	Наименование	Кол.	Обозначение документа	Масса, т
РН 10.82-215 АIV-1	1	Каркас КП-2	1	1.420.1-32.3-2-2	8,9
	2	Сетка С 11	1	-71	
	3	С 13	1	-73	
	5	Изделие закладное МН-1	2	-85	
	8	МН-8	4	-92	
	9	Стержень напрягаемый			
		Ø28 АIV, l=8200; 39,61кг	2	Без черт.	
	10	Ø28 АIV, l=8200; 39,61кг	1	Без черт.	
		Бетон класса В30, м³	3,5		

1. Арматура класса Ат-V по ГОСТ 10884-81.
2. Арматура класса А-IV по ГОСТ 5781-82.

Ополубка

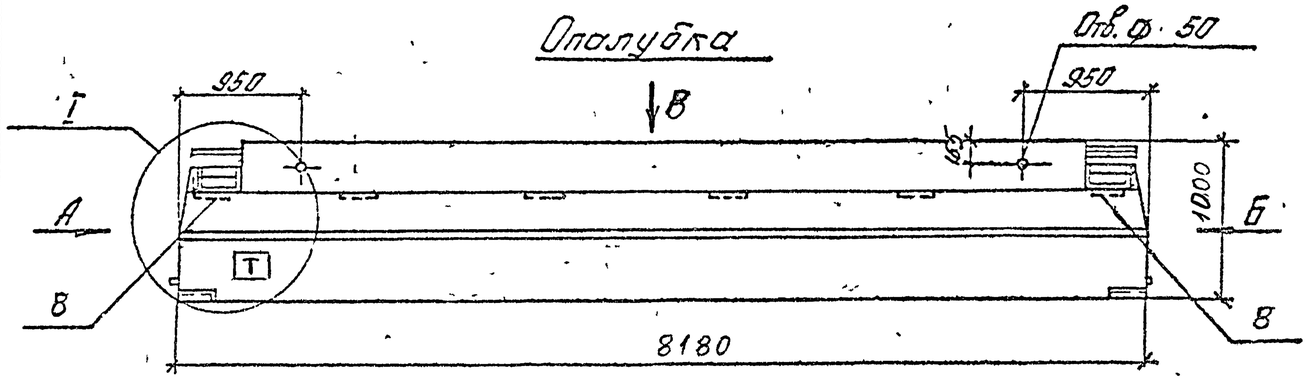

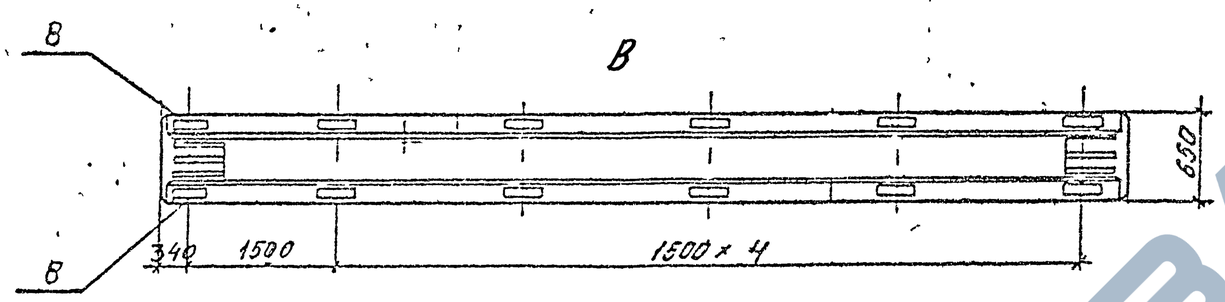

Т Бирка на стержнях КП

Армирование

1-1

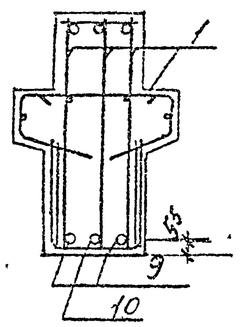

2-2

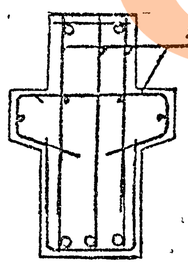

А

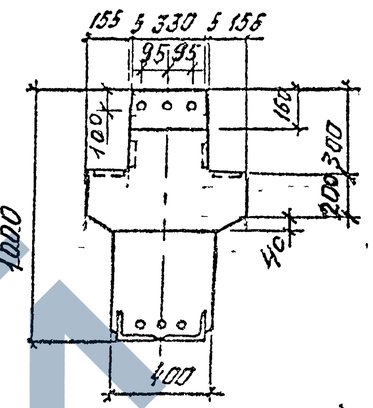

Б

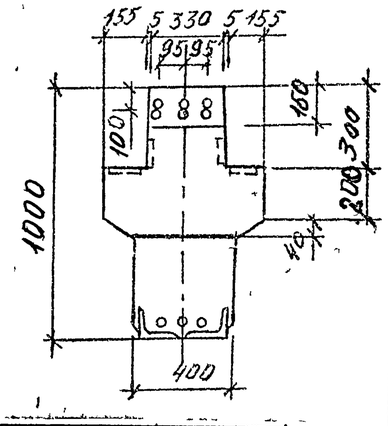

Поз	Наименование	Кол	Обозначение документа	Масса, т
1	Каркас КП-36	1	1.420 1-32.3-2-36	
2	Сетка С 11	1	-11	
3	С 13	1	-73	
5	Изделие закладное МН1	2	-85	
6	МН8	4	-92	8,9
9	Стержень напрягаемый			
	Ø 32 А-IV, ℓ=8200; 51,74 кг	2	Без черт.	
10	Ø 28 А-IV, ℓ=8200, 39,61 кг	1	Без черт.	
	Бетон класса В30, м³	3,5		

1. Узлы см. 1.420.1-32, 3-1-У.
2. Индекс Т наносится на боковую грань ригеля несмываемой краской.
3. Технические требования см 1420 1-32. 3-1-ТТ.
4. Ведомость расхода стали на элемент см 1.420.1-32.3-1-РС.
5. Арматура класса А-IV по ГОСТ 5781-82.

Нач отд	Кодыш		
ГИП	Янкилевич		
Инж Ікат	Горшкова		
Разраб	Котова		

1.420. 1-32. 3-1-2

Ригель РН1082-215АIV-2

Стадия	Лист	Листов
Р		1

ЦНИИПромзданий

Инв. № подл. | Подпись и дата | Взам. инв. №

Ц00073-01 13

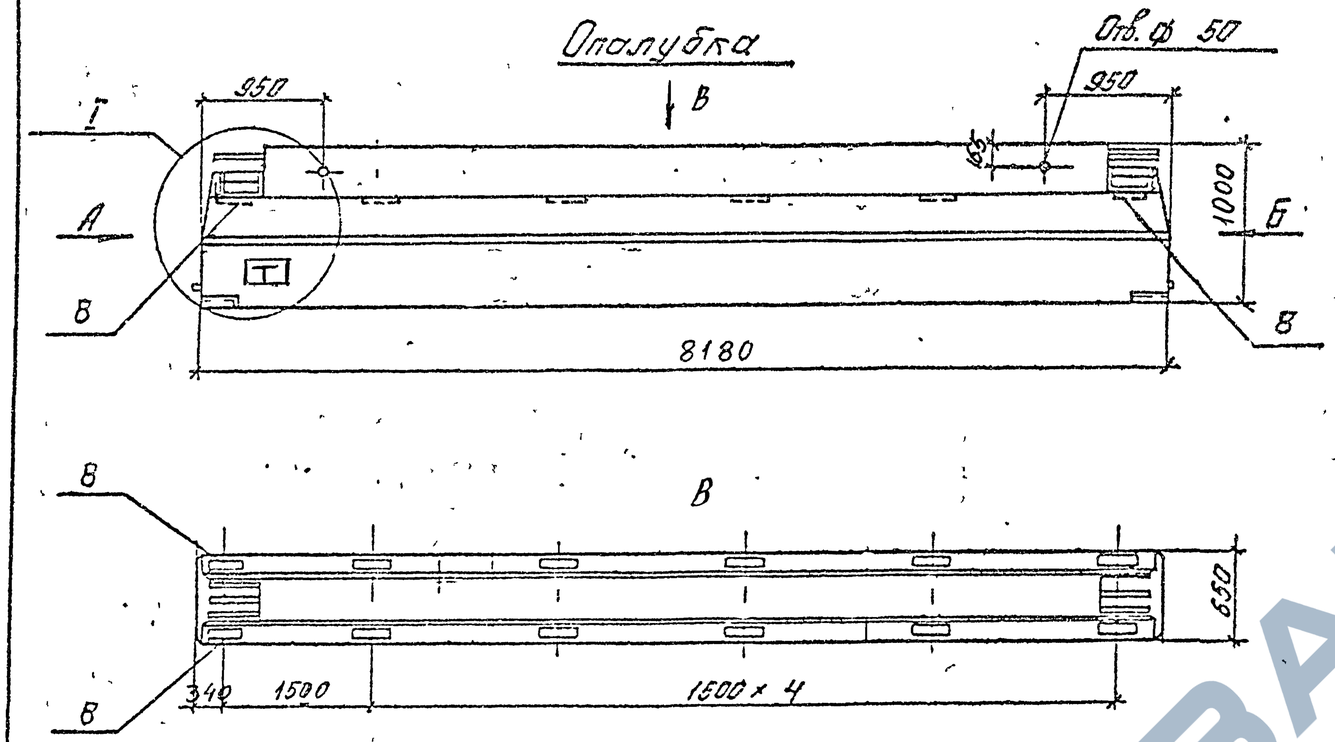

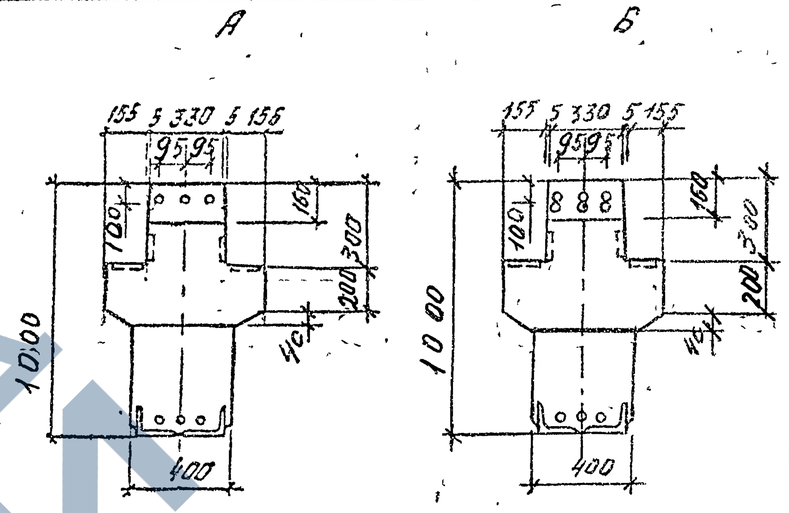

1. Индекс $\boxed{T}$ наносится на боковую грань ригеля несмываемой краской.
2. Технические требования см. 1.420.1-32. 3-1-ТТ.
3. Ведомость расхода стали на элемент см 1.420.1-32.3-1-РС.
4. Узлы см 1.420.1-32. 3-1-У.

				1.420. 1-32. 3-1-3		
Нач отд	Кодыш			Ригель РН1Q82-215АтV-3 -215АIV-3	Стадия	Лист	Листов
ГИП	Янкилевич				Р	1	2
Инж I кат	Горшкова				Цниипромзданий		
Разраб	Котова						

Инв. № подл. | Подпись и дата | Взам. инв. №

Марка	Поз.	Наименование	Кол.	Обозначение документа	Масса, т
РН 10.82-215 АтV-3	1	Каркас КП-35	1	1.420.1-32. 3-2-35	8,9
	2	Сетка С-11	1	-71	
	3	С-13	1	-73	
	5	Изделие закладное МН1	2	-85	
	8	МН8	4	-92	
	9	Стержень напрягаемый			
		⌀28 АтV, ℓ=8200; 39,61кг	2	Без черт.	
	10	⌀28 АтV, ℓ=8200; 39,61кг	1	Без черт.	
		Бетон класса В30, м³	3,5		
РН 10.82-215 АIV-3	1	Каркас КП-35	1	1.420.1-32. 3-2-35	8,9
	2	Сетка С-11	1	-71	
	3	С-13	1	-73	
	5	Изделие закладное МН1	2	-85	
	8	МН8	4	-92	
	9	Стержень напрягаемый			
		⌀32 АIV, ℓ=8200; 51,74кг	2	Без черт.	
	10	⌀28 АIV, ℓ=8200; 39,61кг	1	Без черт.	
		Бетон класса В30, м³	3,5		

1. Арматура класса Ат-V по ГОСТ 10884-81.
2. Арматура класса А-IV по ГОСТ 5781-82.

Инв.№ подл. | Подпись и дата | Взам. инв.№

Опалубка

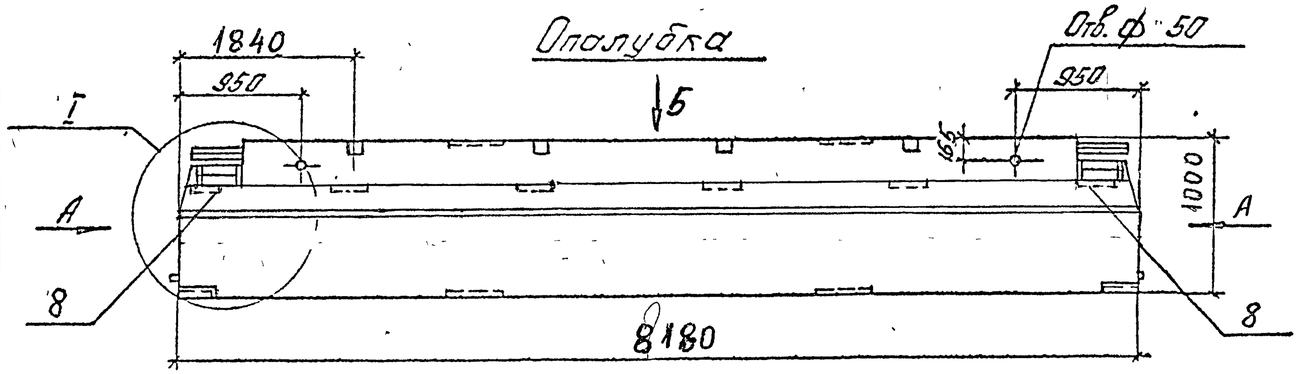

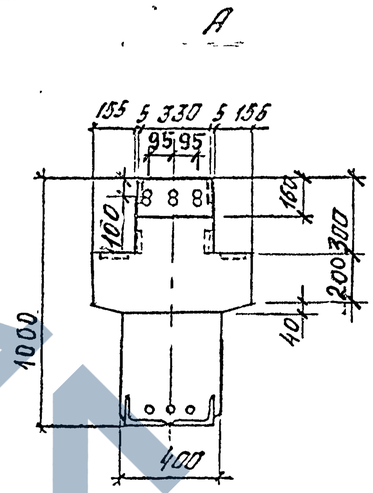

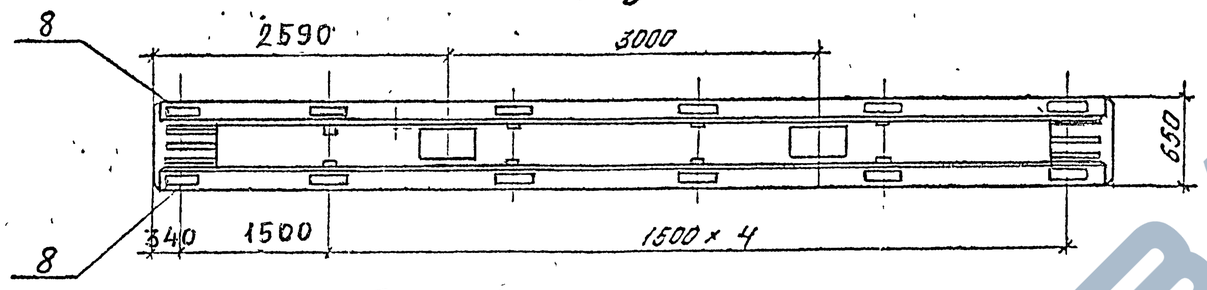

Армирование

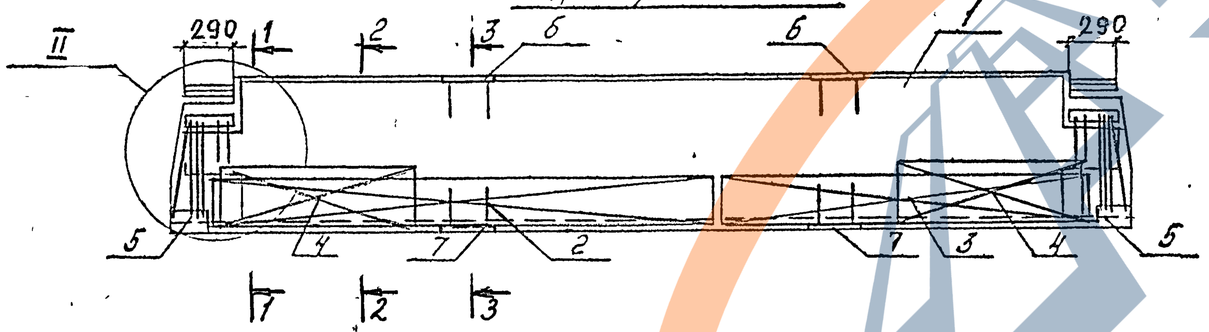

1-1

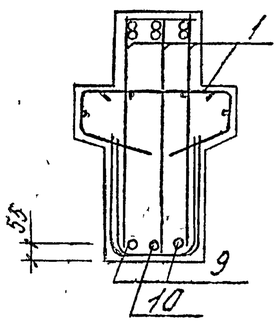

2-2

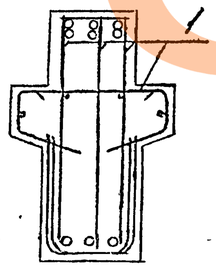

3-3

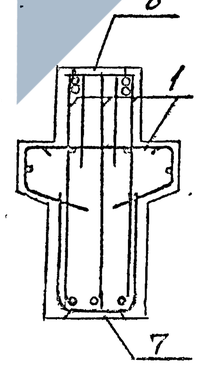

1. Технические требования см. 1.420.1-32. 3-1-ТТ.
2. Ведомость расхода стали на элемент см. 1.420.1-32.3-1-РС.
3. Узлы см. 1.420.1-32. 3-1-У.

Нач. отд	Кодыш		
ГИП	Янкилевич		
Инж I кат	Горшкова		
Провер	Горшкова		
Разраб	Котова		

1.420.1-32. 3-1-4

Ригель РІН 10.82-215АтУ-Т

-215АтУ-Т

Стадия	Лист	Листов
Р	1	2

ЦНИИПРОМЗДАНИЙ

Инв. № подл. | Подпись и дата | Взам. инв. №

Ц00073-01 16

Марка	Поз.	Наименование	Кол.	Обозначение документа	Масса, т
РН 10.82-215 Ат V-Т	1	Каркас КП-3	1	1.420.1-32.3-2-3	8,9
	2	Сетка С-11	1	-71	
	3	С-13	1	-73	
	4	С-17	2	-77	
	5	Изделие закладное МН1	2	-85	
	6	МН6	2	-90	
	7	МН7	2	-91	
	8	МН8	4	-92	
	9	Стержень напрягаемый			
		⌀ 25 Ат V, ℓ=8200; 31,57кг	2	Без черт.	
	10	⌀ 25 Ат V, ℓ=8200; 31,57кг	1	без черт.	
		Бетон класса В30, м³	3,5		

Марка	Поз.	Наименование	Кол.	Обозначение документа	Масса, т
РН 10.82-215 А IV-Т	1	Каркас КП-4	1	1.420.1-32.3-2-4	8,9
	2	Сетка С-11	1	-71	
	3	С-13	1	-73	
	4	С-17	2	-77	
	5	Изделие закладное МН1	2	-85	
	6	МН6	2	-90	
	7	МН7	2	-91	
	8	МН8	4	-92	
	9	Стержень напрягаемый			
		⌀ 28 А IV, ℓ=8200; 39,61кг	2	Без черт.	
	10	⌀ 28 А IV, ℓ=8200; 39,61кг	1	без черт.	
		Бетон класса В30, м³	3,5		

1. Арматура класса Ат-V по ГОСТ 10884-81.
2. Арматура класса А-IV по ГОСТ 5781-82.

Инв. № подл. | Подпись и дата | Взам. инв. №

Опалубка

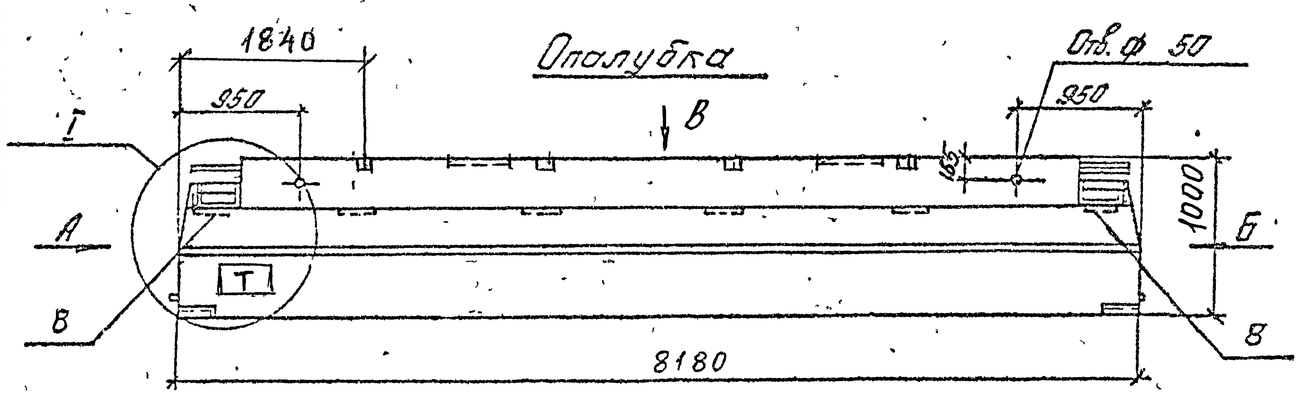

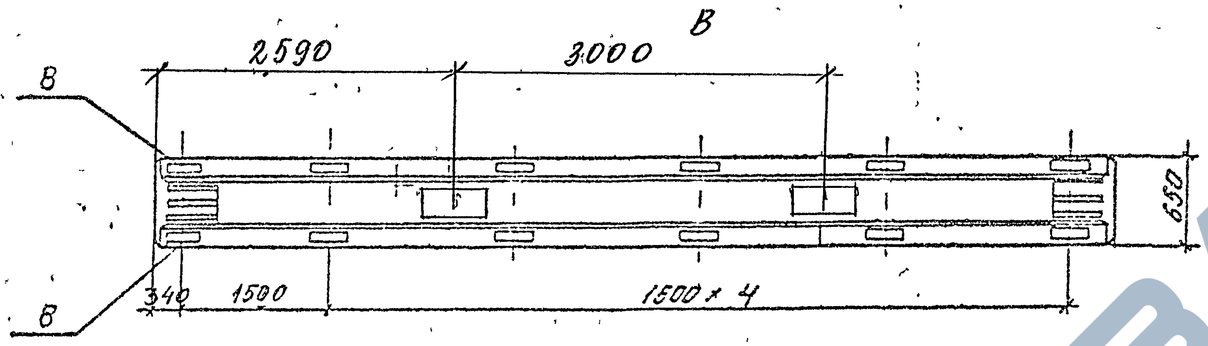

Т Бирка на стержнях КП

Армирование

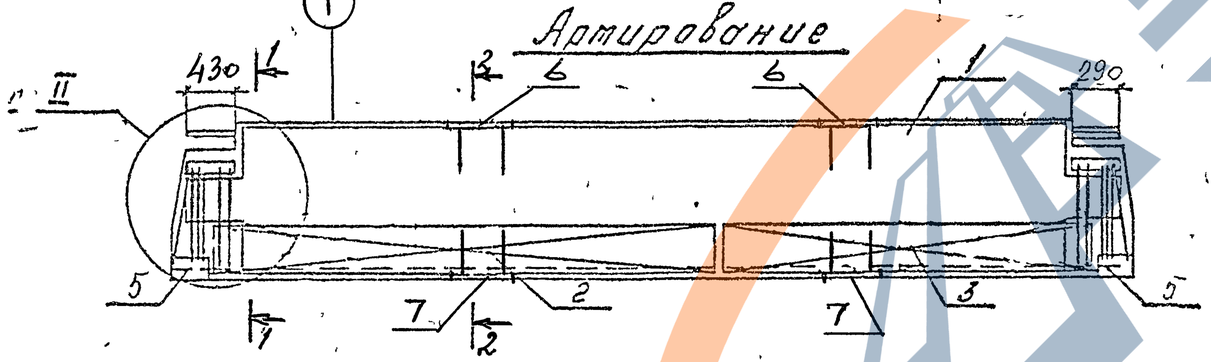

1-1

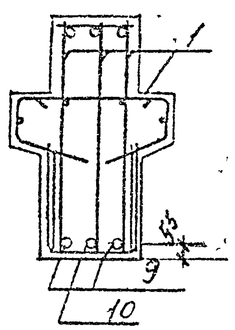

2-2

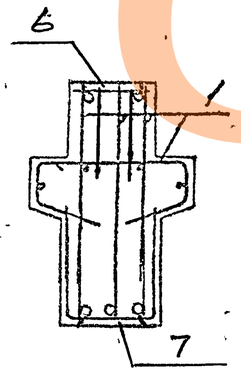

А

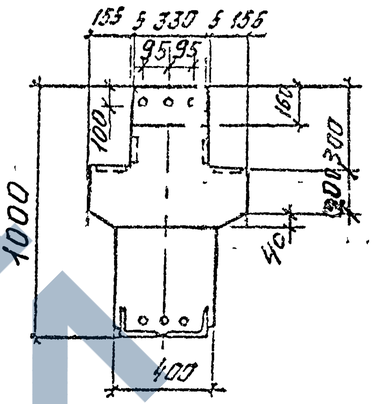

Б

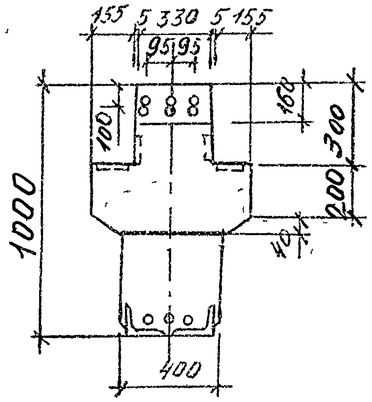

1. Индекс Т наносится на боковую грань ригеля несмываемой краской.
2. Технические требования см. 1.420.1-32, 3-1-ТТ.
3. Ведомость расхода стали на элемент 1.420.1-32.3-1-РС.
4. Узлы см. 1.420.1-32. 3-1-У.

Нач отд	Кодыш		
ГИП	Янкилевич		
Инж Кат	Горшкова		
Разраб	Котова		

1.420.1-32. 3-1-5

Ригель РН 10.82-215АтУ-Т-3; -215АУ-Т-3

Стадия	Лист	Листов
Р	1	2

ЦНИИПРОМЗДАНИЙ

Инв. № подл. | Подпись и дата | Взам. инв. №

Марка	Поз.	Наименование	Кол.	Обозначение документа	Масса, т
РН 10.82-215 АтV-Т-3	1	Каркас КП-37	1	1.420.1-32. 3-1-37	8,9
	2	Сетка С 11	1	-71	
	3	С 13	1	-73	
	4	С 17	2	-77	
	5	Изделие закладное МН1	2	-85	
	6	МН6	2	-90	
	7	МН7	2	-91	
	8	МН8	4	-92	
	9	Стержень напрягаемый			
		Ø28 АтV, ℓ=8200; 39,61кг	2	Без черт.	
	10	Ø28 АтV, ℓ=8200; 39,61кг	1	Без черт.	
		Бетон класса В30, м³	3,5		

Марка	Поз.	Наименование	Кол.	Обозначение документа	Масса, т
РН 10.82-215 АIV-Т-3	1	Каркас КП-38	1	1.420.1-32.3-1-38	8,9
	2	Сетка С 11	1	-71	
	3	С 13	1	-73	
	4	С 17	2	-77	
	5	Изделие закладное МН1	2	-85	
	6	МН6	2	-90	
	7	МН7	2	-91	
	8	МН8	4	-92	
	9	Стержень напрягаемый			
		Ø32 А IV, ℓ=8200; 51,74кг	2	Без черт.	
	10	Ø28 А IV, ℓ=8200; 39,61кг	1	Без черт.	
		Бетон класса В30, м³	3,5		

1. Арматура класса $A_т$-V по ГОСТ 10884-81.
2. Арматура класса A-IV по ГОСТ 5781-82.

Инв. № подл. | Подпись и дата | Взам. инв. №

Опалубка

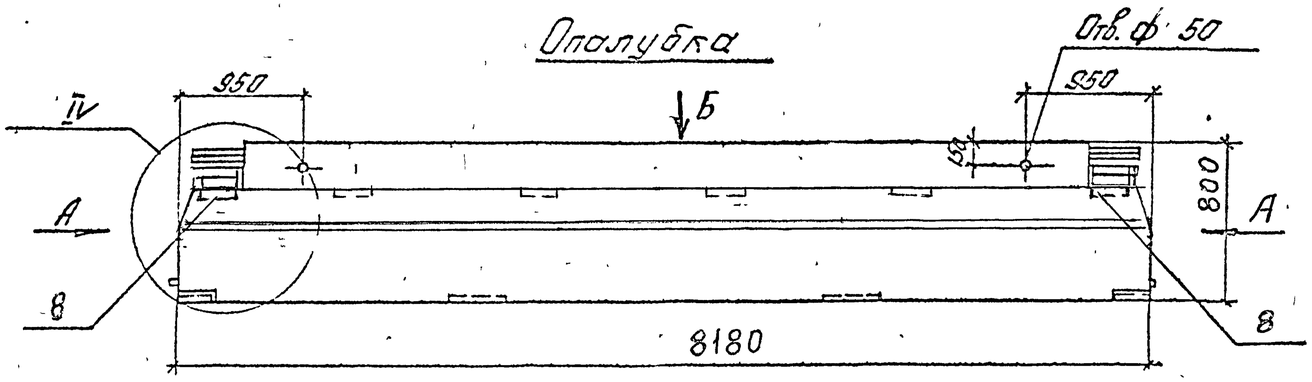

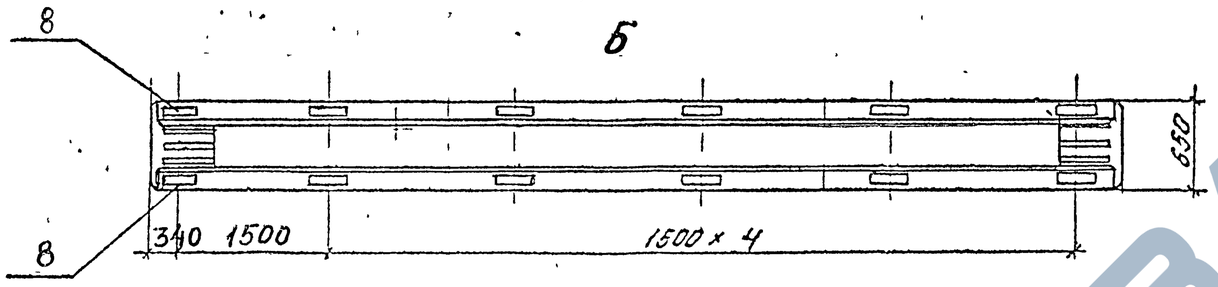

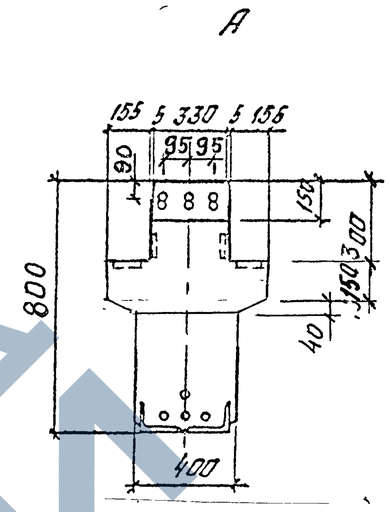

Армирование

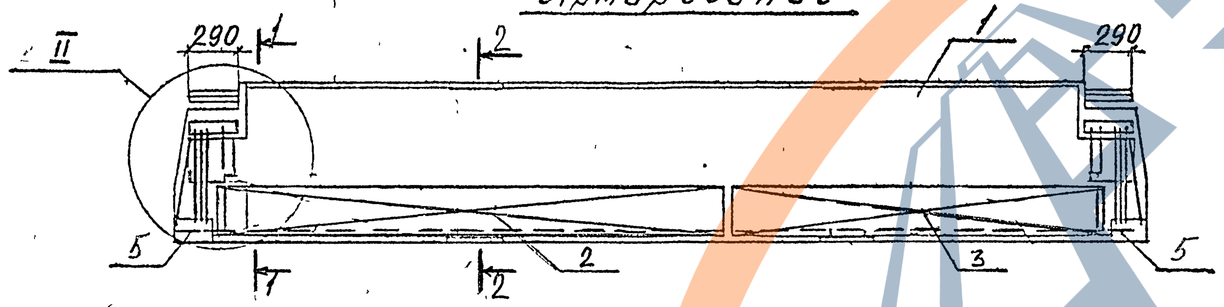

1-1

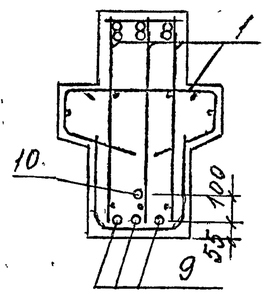

2-2

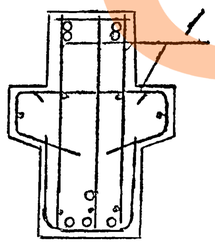

1. Технические требования см. 1.420.1-32.3-1-ТТ.
2. Ведомость расхода стали на элемент см. 1.420.1-32.3-1-РС.
3. Узлы см. 1.420.1-32. 3-1-У.

		1.420.1-32.	3-1-6
Нач. отд.	Кольш		
ГИП	Янкилевич	РИГЕЛЬ РМ 8.82-180 АIV -180 АтV -180 АIV-1	Стадия: Р; Лист: 1; Листов: 2
Инж I кат	Горшкова		ЦНИИПРОМЗДАНИЙ
Провер	Горшкова		
Разраб.	Котова		

Ц00073-01 20

Инв. № подл. | Подпись и дата | Взам. инв. №

Марка	Поз.	Наименование	Кол.	Обозначение документа	Масса, т
РН 8.82-180 АIV	1	Каркас КП-5	1	1.420.1-32.3-2-5	6,8
	2	Сетка С 11	1	-71	
	3	С 13	1	-73	
	5	Изделие закладное МН5	2	-89	
	8	МН8	4	-92	
	9	Стержень напрягаемый			
		⌀28 АIV, ℓ=8200; 39,61 кг	3	без черт.	
	10	⌀28 АIV, ℓ=8200; 39,61 кг	1	без черт.	
		Бетон класса В30, м³	2,7		
РН 8.82-180	1	Каркас КП-5	1	1.420.1-32.3-2-5	6,8
	2	Сетка С 11	1	-71	
	3	С 13	1	-73	
	5	Изделие закладное МН5	2	-89	
	8	МН8	4	-92	
	9	Стержень напрягаемый			
		⌀25 АтV, ℓ=8200; 31,57 кг	3	без черт.	
	10	⌀25 АтV, ℓ=8200; 31,57 кг	1	без черт.	
		Бетон класса В30, м³	2,7		

Марка	Поз.	Наименование	Кол.	Обозначение документа	Масса, т
РН 8.82-180 АIV-1	1	Каркас КП-6	1	1.420.1-32.3-2-6	6,8
	2	Сетка С 11	1	-71	
	3	С 13	1	-73	
	5	Изделие закладное МН5	2	-89	
	8	МН8	4	-92	
	9	Стержень напрягаемый			
		⌀28 АIV, ℓ=8200; 39,61 кг	3	без черт.	
	10	⌀28 АIV, ℓ=8200; 39,61 кг	1	без черт.	
		Бетон класса В30, м³	2,7		

1. Арматура класса Ат-V по ГОСТ 10884-81.
2. Арматура класса А-IV по ГОСТ 5781-82.

Инв. № подл. | Подпись и дата | Взам. инв. №

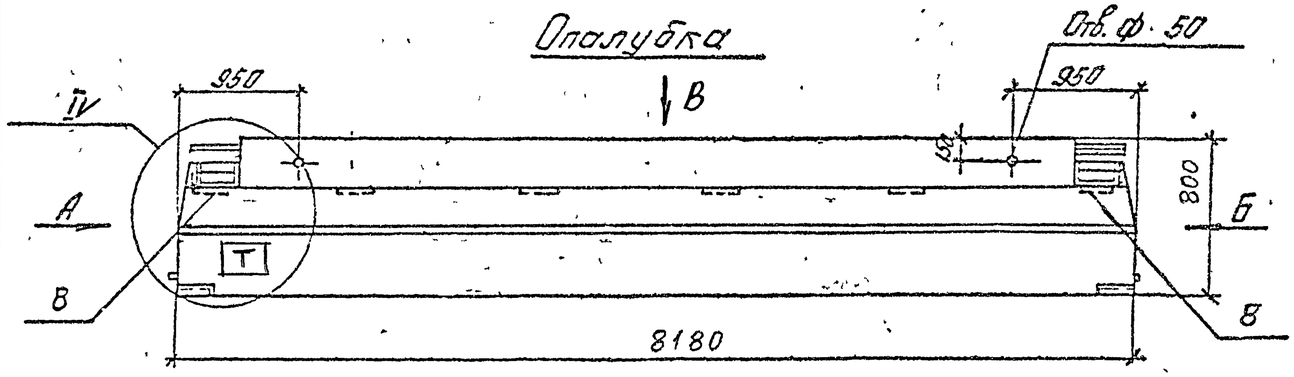

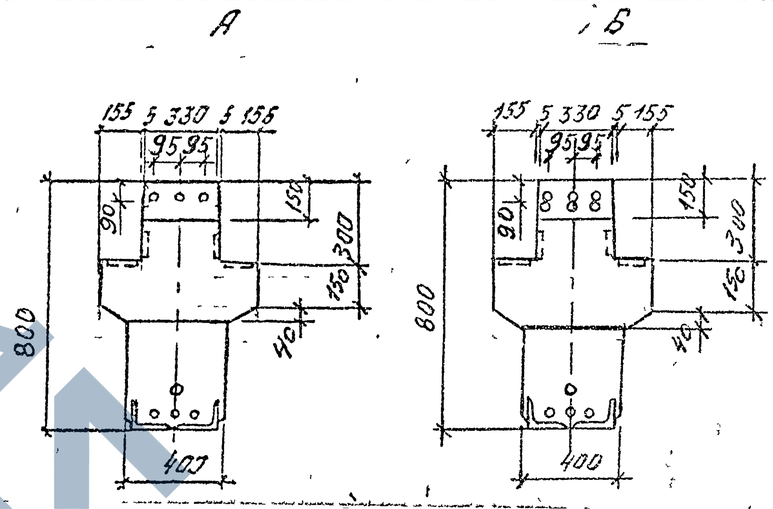

Поз	Наименование	Кол	Обозначение документа	Масса, т
1	Каркас КП-40	1	1.420.1-32.3-2-40	
2	Сетка С 11	1	-71	
3	С 13	1	-73	
5	Изделие закладное МН5	2	-89	
8	МН8	4	-92	6,8
9	Стержень напрягаемый			
	⌀28 А IV, ℓ=8200; 39,61 кг	3	без черт.	
10	⌀28 А IV, ℓ=8200; 39,61 кг	1	без черт.	
	Бетон класса В30, м³	2,7		

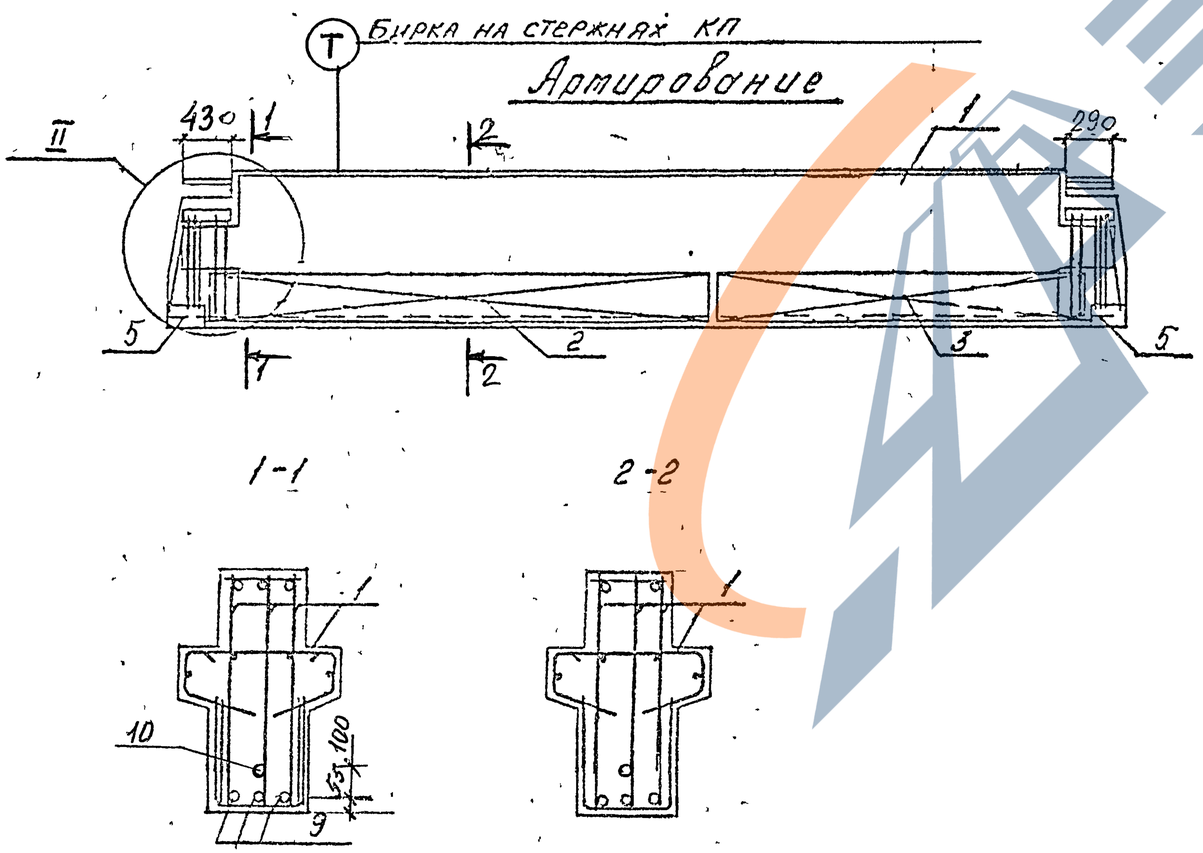

1. Арматура класса А IV по ГОСТ 5781-82.
2. Индекс Т наносится на боковую грань ригеля несмываемой краской.
3. Технические требования см. 1.420.1-32. 3-1-ТТ.
4. Ведомость расхода стали на элемент см 1.420.1-32.3-1-РС
5. Узлы см. 1.420.1-32. 3-1-У.

Нач отд	Кодыш		
ГИП	Янкилевич		
Инж I кат	Горшкова		
Разраб	Котова		

1.420. 1-32. 3-1-7

Ригель РН8 82-180А IV-2

Стадия	Лист	Листов
Р		1

ЦНИИПРОМЗДАНИЙ

Инв. № подл. | Подпись и дата | Взам. инв. №

Ц00073-01 22

Опалубка

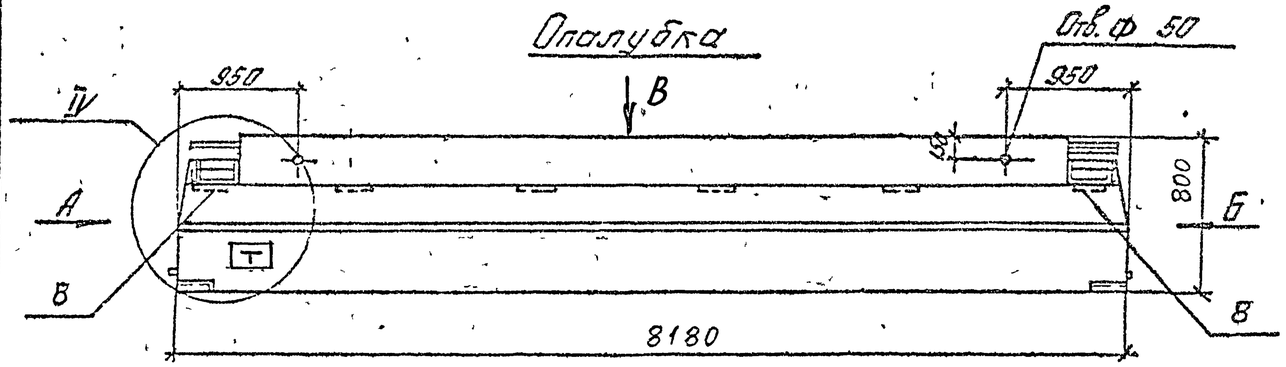

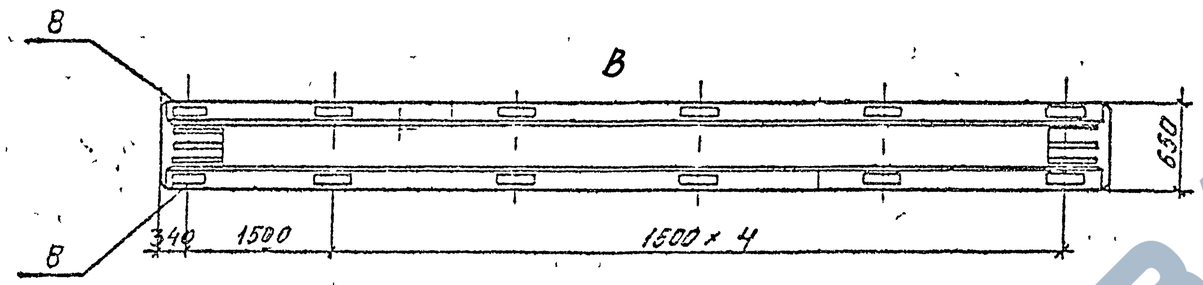

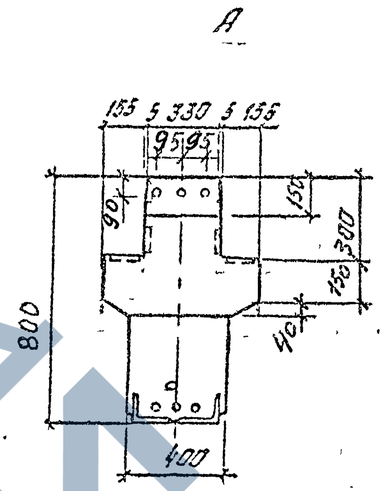

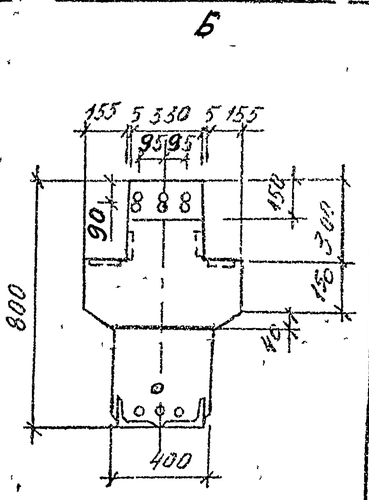

Бирка на стержнях КП

Армирование

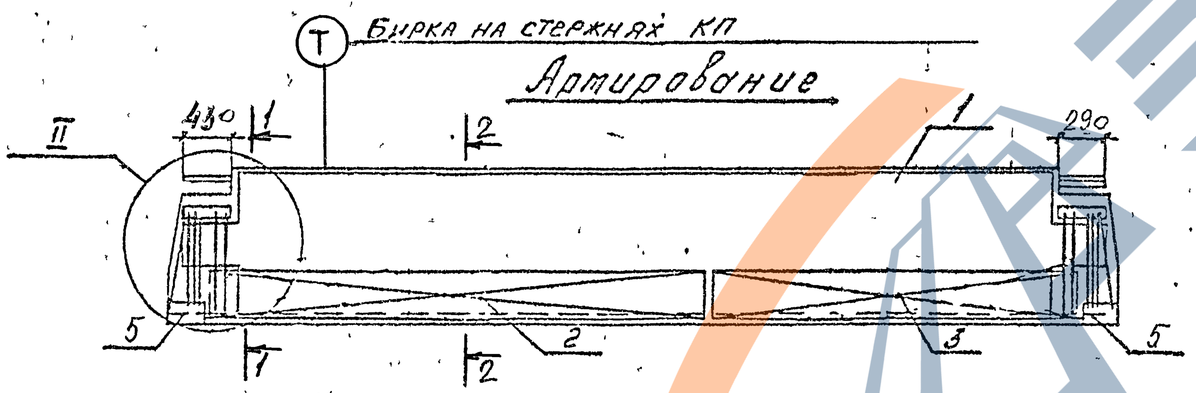

1-1

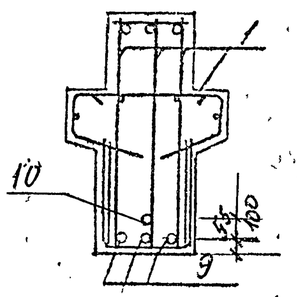

2-2

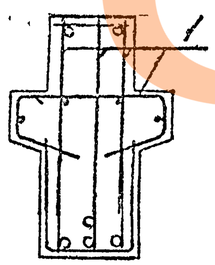

1. Индекс Т наносится на боковую грань ригеля несмываемой краской.
2. Технические требования см 1.420.1-32. 3-1-ТТ.
3. Ведомость расхода стали на элемент см. 1.420.1-32.3-1РС
4. Узлы см 1.420.1-32. 3-1-У.

				1.420.1-32. 3-1-8		
Нач отд	Кодыш			Ригель РН 8 82-180АIV-3 -180АтУ-3	Стадия	Лист	Листов
ГИП	Янкилевич				Р	1	2
Инж 1кат	Горшкова				ЦНИИПРОМЗДАНИЙ		
Разраб	Котова						

Инв. № подл. | Подпись и дата | Взам. инв. №

Марка	Поз.	Наименование	Кол.	Обозначение документа	Масса, т
РН 8.82-180 А IV-3	1	Каркас КП-39	1	1.420.1-32.3-2-39	6,8
	2	Сетка С 11	1	-71	
	3	С 13	1	-73	
	5	Изделие закладное МН5	2	-89	
	8	МН8	4	-92	
	9	Стержень напрягаемый			
		⌀28 А IV, ℓ=8200; 39,61кг	3	без черт.	
	10	⌀28 А IV, ℓ=8200; 39,61кг	1	без черт.	
		Бетон класса В30, м³	2,7		
РН 8.82-180 Ат V-3	1	Каркас КП-39	1	1.420.1-32.3-2-39	6,8
	2	Сетка С 11	1	-71	
	3	С 13		-73	
	5	Изделие закладное МН5	2	-89	
		МН8	4	-92	
	9	Стержень напрягаемый			
		⌀25 Ат V, ℓ=8200; 31,57кг	3	без черт.	
	10	⌀25 Ат V, ℓ=8200; 31,57кг	1	без черт.	
		Бетон класса В30, м³	2,7		

1. Арматура класса Ат-V по ГОСТ 10884-81.
2. Арматура класса А-IV по ГОСТ 5781-82.

Инв.№ подл. | Подпись и дата | Взам. инв.№

Ополубка

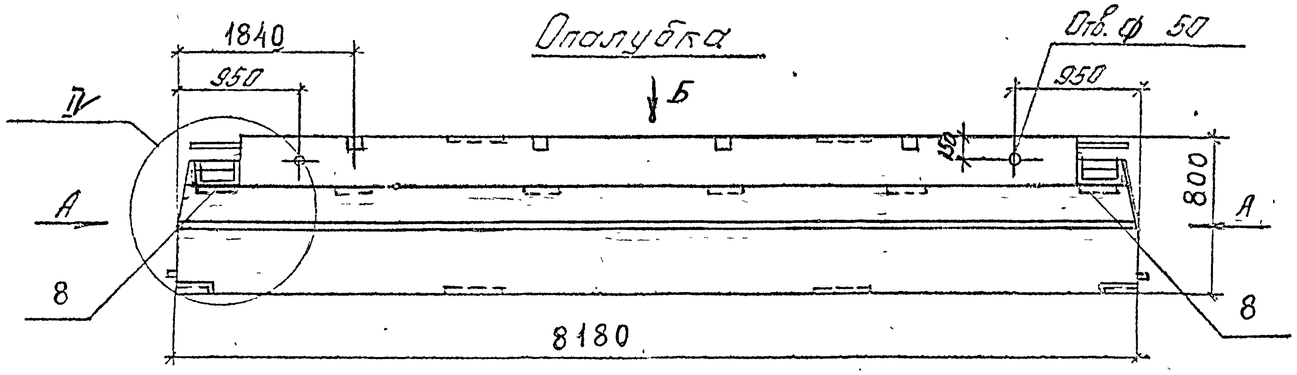

Б

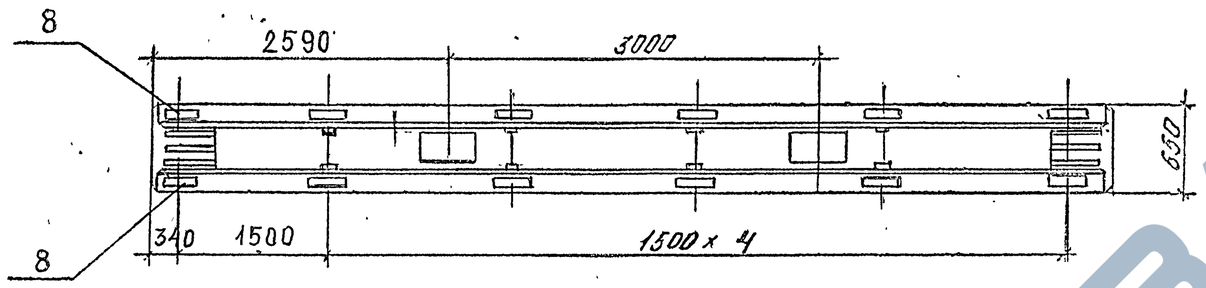

А

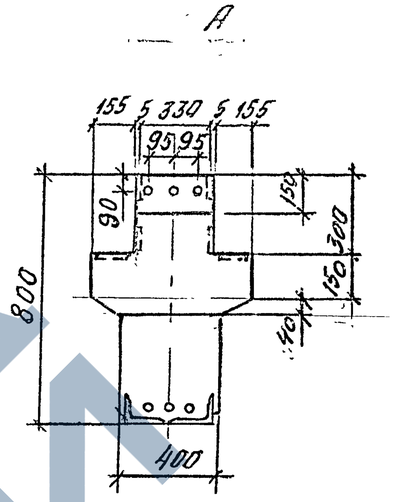

Армирование

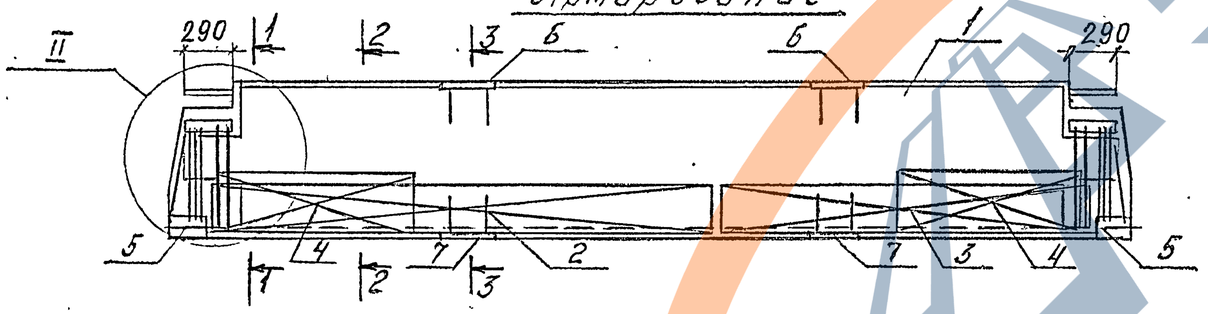

1-1

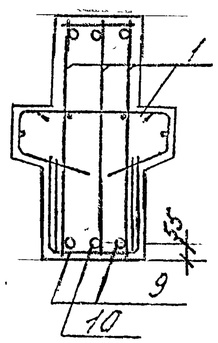

2-2

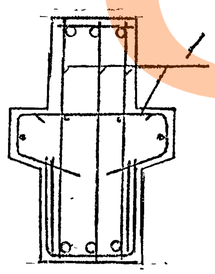

3-3

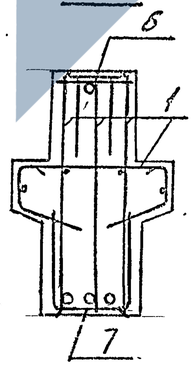

1. Узлы см. 1.420.1-32. 3-1-У.
2. Технические требования см. 1.420.1-32 3-1-ТТ.
3. Ведомость расхода стали на элемент см. 1.420.1-32.3-1-РС.

			1.420.1-32.		3-1-9
Нач. отд	Кольщ		Ригель РЖ 8.82-180АIV-Т -180АтV-Т	Стадия	Лист	Листов
ГИП	Янкилевич			Р	1	2
Инж Iкат	Горшкова		ЦНИИПРОМЗДАНИЙ			
Разраб	Котова					

Инв. № подл. | Подпись и дата | Взам. инв. №

Марка	Поз.	Наименование	Кол.	Обозначение документа	Масса, т
РЖ 8.82-180 АIV-Т	1	Каркас КП-7	1	1.420.1-32.3-2-7	6,8
	2	Сетка С 11	1	-71	
	3	С 13	1	-73	
	4	С 14	2	-74	
	5	Изделие закладное МН5	2	-89	
	6	МН6	2	-90	
	7	МН7	2	-91	
	8	МН8	4	-92	
	9	Стержень напрягаемый			
		⌀ 25 АIV, ℓ=8200; 31,57кг	2	без черт.	
	10	⌀ 25 АIV, ℓ=8200; 31,57кг	1	без черт.	
		Бетон класса В30, м³	2,7		

Марка	Поз.	Наименование	Кол.	Обозначение документа	Масса, т
РЖ 8.82-180 АтV-Т	1	Каркас КП-8	1	1.420.1-32.3-2-8	6,8
	2	Сетка С 11	1	-71	
	3	С 13	1	-73	
	4	С 14	2	-74	
	5	Изделие закладное МН5	2	-89	
	6	МН6	2	-90	
	7	МН7	2	-91	
	8	МН8	4	-92	
	9	Стержень напрягаемый	2	без черт.	
		⌀ 22 АтV, ℓ=8200; 24,47кг		–	
	10	⌀ 22 АтV, ℓ=8200; 24,47кг	1	без черт.	
		Бетон класса В30, м³	2,7		

1. Арматура класса АтV по ГОСТ 10884-81.
2. Арматура класса АIV по ГОСТ 5781-82.

Инв. № подл. | Подпись и дата | Взам. инв. №

Опалубка

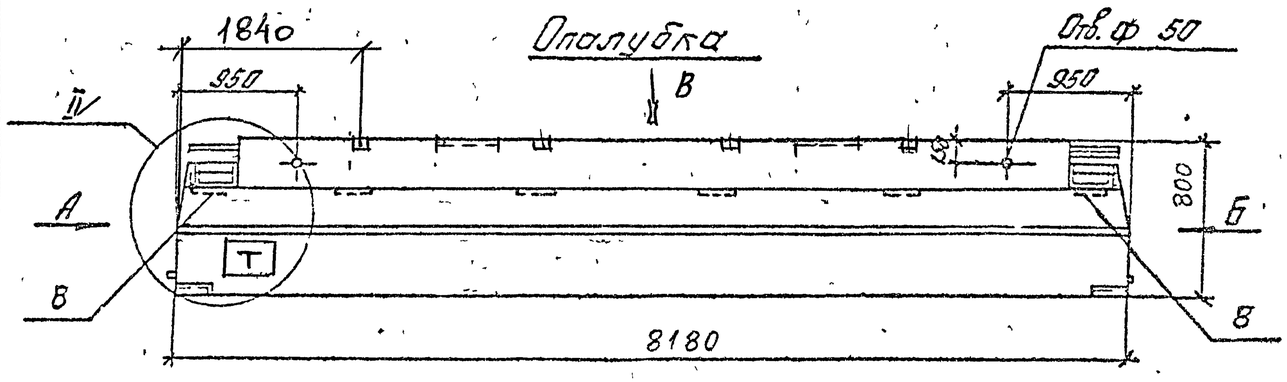

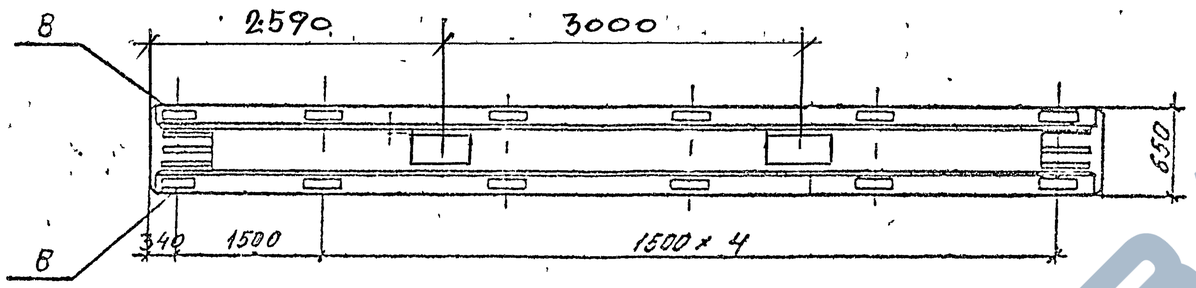

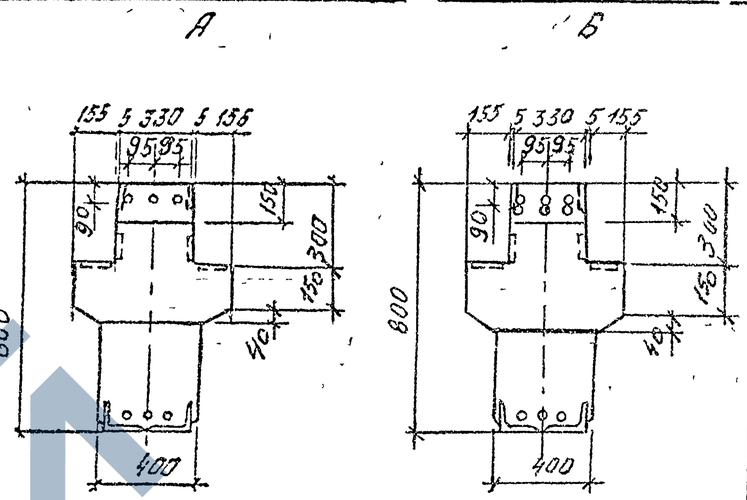

Т — Бирка на стержнях КП

Армирование

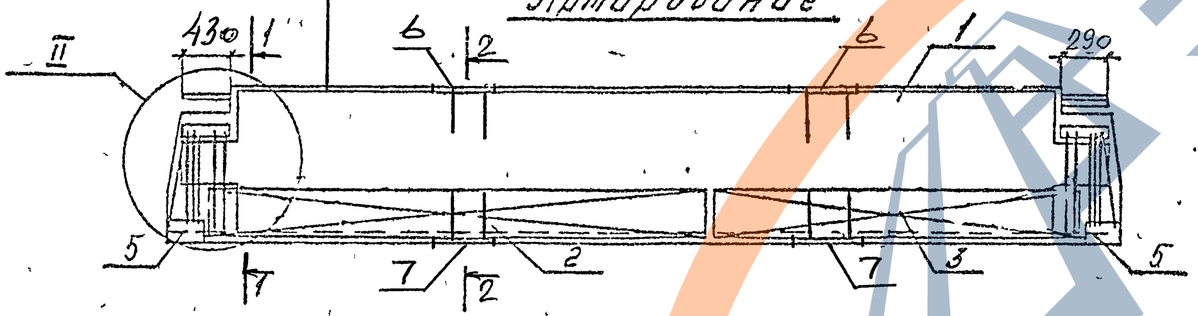

1-1

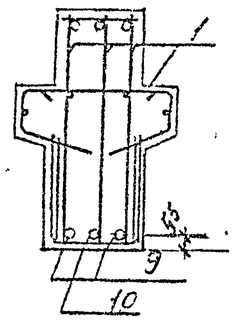

2-2

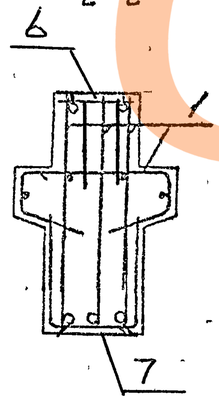

1. Индекс Т наносится на боковую грань ригеля несмываемой краской.
2. Технические требования см. 1.420.1-32.3-1-ТТ.
3. Ведомость расхода стали на элемент см. 1420 1-32.3-1РС
4. Узлы см. 1.420.1-32.3-1-У.

Нач. отд.	Кодыш		
ГИП	Янкилевич		
Инж. Кат.	Горшкова		
Разраб.	Котова		

1.420.1-32. 3-1-10

Ригель РН 8 82-180АтV-Т-3; -180АтV-Т-3

Стадия	Лист	Листов
Р	1	2

ЦНИИПромзданий

Инв. № подл. | Подпись и дата | Взам. инв. №

Марка	Поз.	Наименование	Кол.	Обозначение документа	Масса, т
РН 8.82-180 АIV-Т-3	1	Каркас КП-41	1	1.420.1-32 3-2-41	6,8
	2	Сетка С 11	1	-71	
	3	С 13	1	-73	
	4	С 14	2	-74	
	5	Изделие закладное МН5	2	-89	
	6	МН6	2	-90	
	7	МН7	2	-91	
	8	МН8	4	-92	
	9	Стержень напрягаемый			
		⌀28 AIV, ℓ=8200; 39,61 кг	2	без черт.	
	10	⌀28 AIV; ℓ=8200; 39,61 кг	1	без черт.	
		Бетон класса В30, м³	2,7		

Марка	Поз.	Наименование	Кол.	Обозначение документа	Масса, т
РН 8.82-180 АтV-Т-3	1	Каркас КП-42	1	1.420.1-32 3-2-42	6,8
	2	Сетка С 11	1	-71	
	3	С 13	1	-73	
	4	С 14	2	-74	
	5	Изделие закладное МН5	2	-89	
	6	МН6	2	-90	
	7	МН7	2	-91	
	8	МН8	4	-92	
	9	Стержень напрягаемый			
		⌀25 АтV, ℓ=8200; 31,57 кг	2	без черт.	
	10	⌀25 АтV, ℓ=8200; 31,57 кг	1	без черт.	
		Бетон класса В30, м³	2,7		

1. Арматура класса Ат-V по ГОСТ 10884-81.
2. Арматура класса А-IV по ГОСТ 5781-82.

Инв. № подл. | Подпись и дата | Взам. инв. №

Опалубка

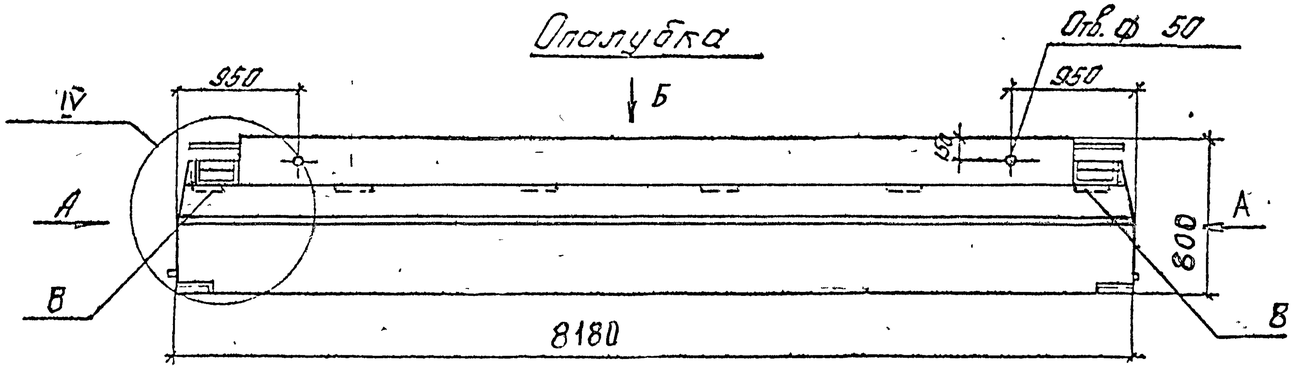

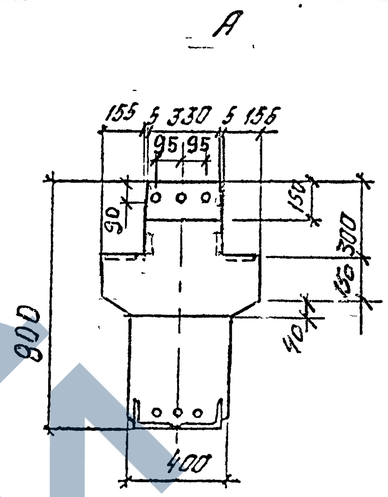

Армирование

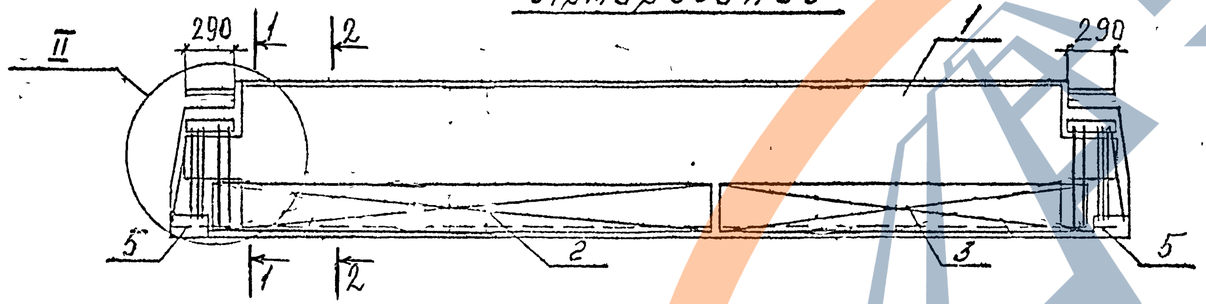

1-1

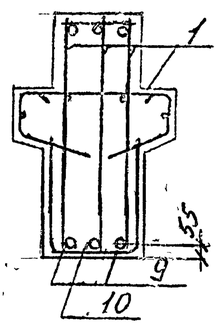

2-2

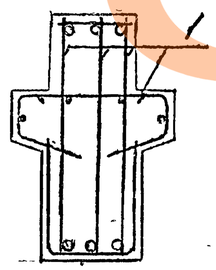

1. Технические требования см. 1.420 1-32. 3-1-ТТ.
2. Ведомость расхода стали на элемент см. 1.420.1-32. 3-1-РС.
3. Узлы см. 1.420.1-32. 3-1-У.

				1.420. 1-32. 3-1-11		
Нач. отд.	Кодыш			Ригель РШ 8.82-145 Ат V -145 А IV	Стадия	Лист	Листов
ГИП	Янкилевич				Р	1	2
Инж I кат	Горшкова				ЦНИИПРОМЗДАНИЙ		
Разраб.	Котова						

Инв. № подл. | Подпись и дата | Взам. инв. №

Марка	Поз.	Наименование	Кол.	Обозначение документа	Масса, т
РН 8.82-145 АтV	1	Каркас КП-9	1	1.420.1-32.3-2-9	6,8
	2	Сетка С 11	1	-71	
	3	С 13	1	-73	
	5	Изделие закладное МН5	2	-89	
	8	МН8	4	-92	
	9	Стержень напрягаемый			
		⌀22 АтV, ℓ=8200; 24,47кг	2	без черт.	
	10	⌀22 АтV, ℓ=8200; 24,47кг	1	без черт.	
		Бетон класса В30, м³	2,7		

Марка	Поз.	Наименование	Кол.	Обозначение документа	Масса, т
РН 8.82-145 АIV	1	Каркас КП-9	1	1.420.1-32.3-2-9	6,8
	2	Сетка С 11	1	-71	
	3	С 13	1	-73	
	5	Изделие закладное МН5	2	-89	
	8	МН8	4	-92	
	9	Стержень напрягаемый			
		⌀25 АIV, ℓ=8200; 31,57кг	2	без черт.	
	10	⌀25 АIV, ℓ=8200; 31,57кг	1	без черт.	
		Бетон класса В30, м³	2,7		

1. Арматура класса Ат-V по ГОСТ 10884-81.
2. Арматура класса А-IV по ГОСТ 5781-82.

Инв.№подл. | Подпись и дата | Взам.инв.№

1.420.1-32. 3-1-11 Лист 2

Ц00073-01 30

Опалубка

Отв ф 50

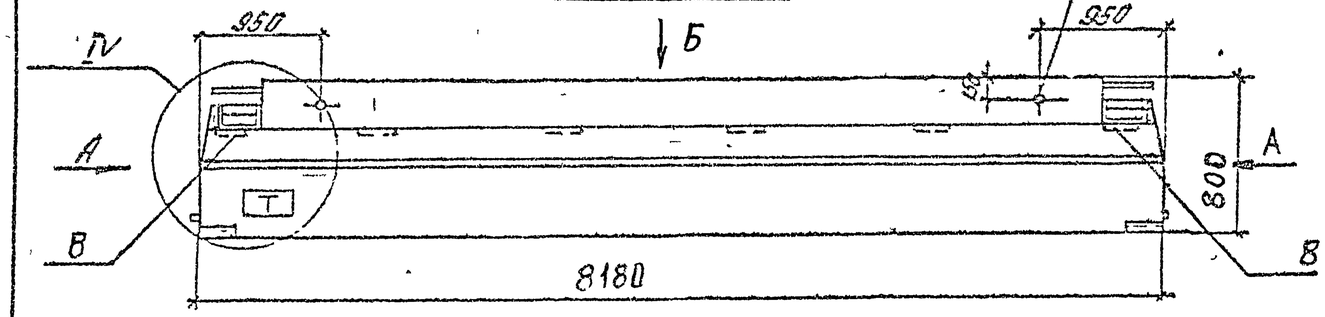

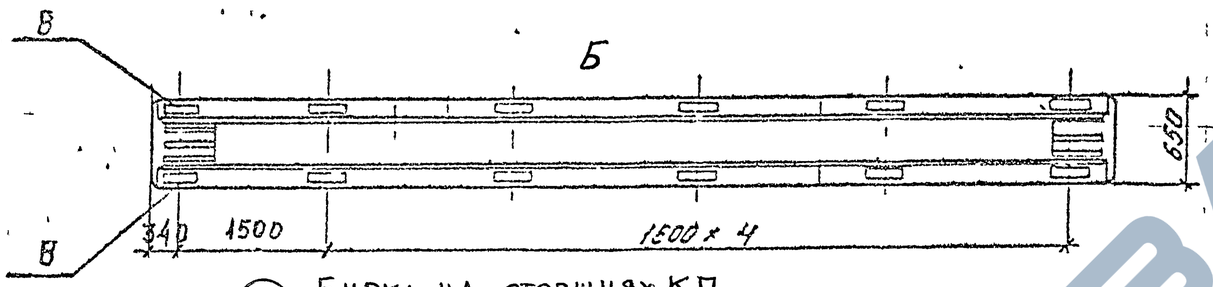

Т Бирка на стержнях КП

Армирование

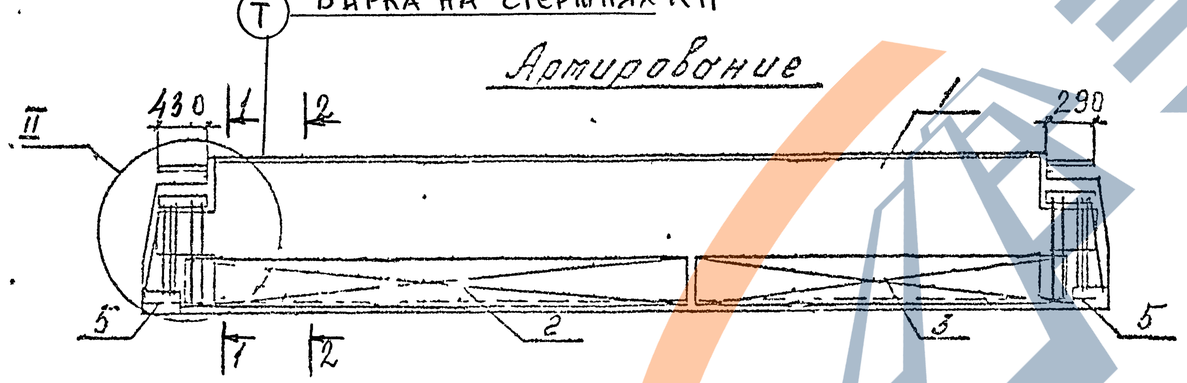

1-1

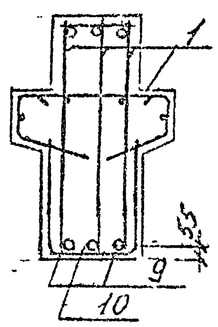

2-2

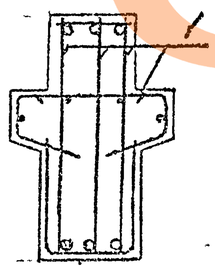

А

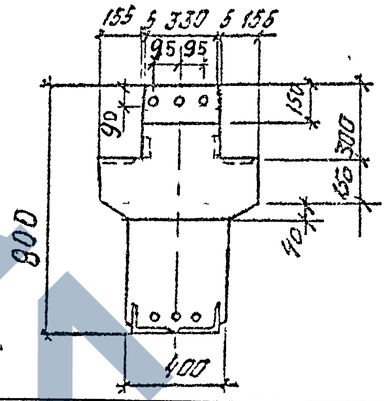

Поз	Наименование	Кол	Обозначение документа	Масса, т
1	Каркас КП-10	1	1.420 1-32 3-2-10	6,8
2	Сетка С 11	1	-71	
3	С 13	1	-73	
5	Изделие закладное МН5	2	-89	
8	МН8	4	-92	
9	Стержень напрягаемый			
	⌀28 AIV, ℓ=8200; 39,61 кг	2	без черт	
10	⌀28 AIV, ℓ=8200, 39,61 кг	1	без черт.	
	Бетон класса В30, м3	2,7		

1. Узлы см 1.420.1-32. 3-1-У
2. Технические требования см 1.420 1-32.3-1-ТТ.
3. Ведомость расхода стали на элемент см. 1 420 1-32.3-1-РС
4. Индекс Т наносится на боковую грань ригеля несмываемой краской.
5. Арматура класса Ат-V по ГОСТ 10884-81.
6. Арматура класса А-IV по ГОСТ 5781-82.

Нач отд	Колыш	
ГИП	Янкилевич	
Инж Кат	Горшкова	
Разраб	Котова	

1.420.1-32. 3-1-12

Ригель РН 8.82-145АIV-1

Стадия	Лист	Листов
Р		1

ЦНИИПРОМЗДАНИЙ

Инв. № подл. | Подпись и дата | Взам. инв. №

Ц00073-01 31

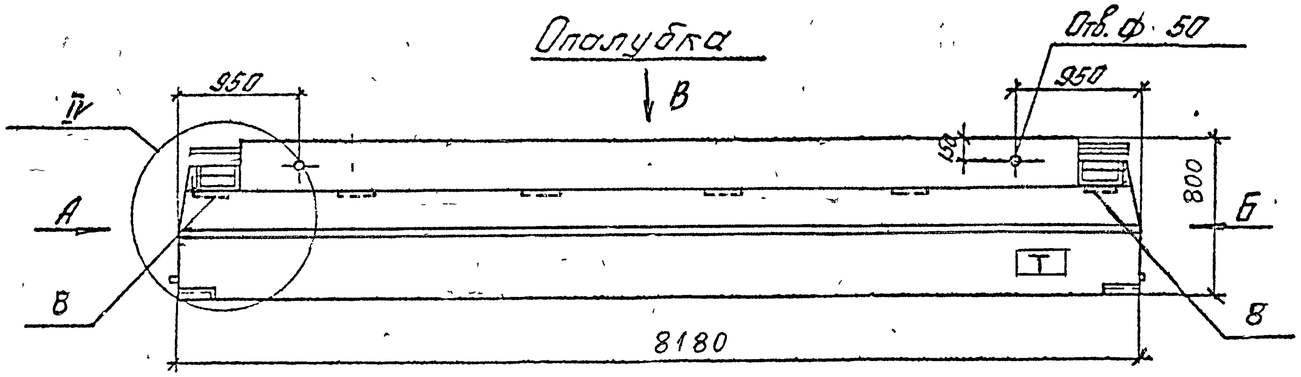

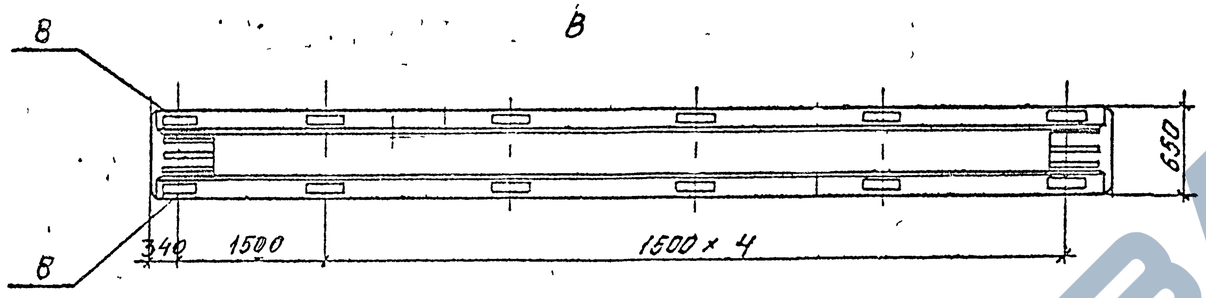

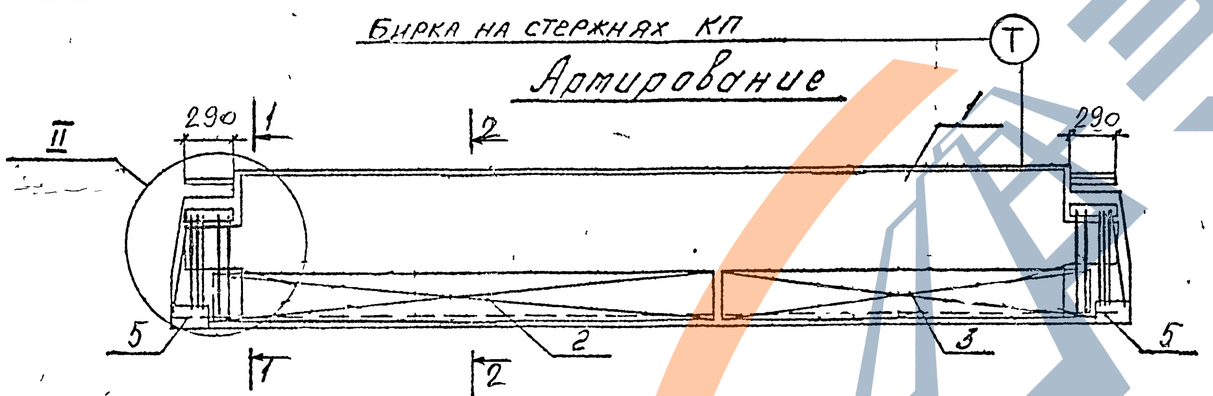

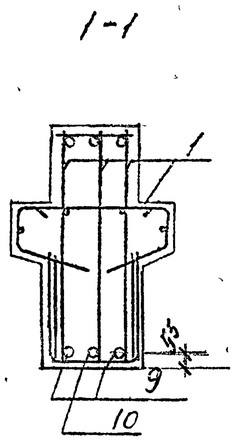

1-1

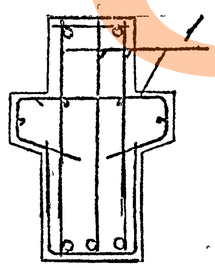

2-2

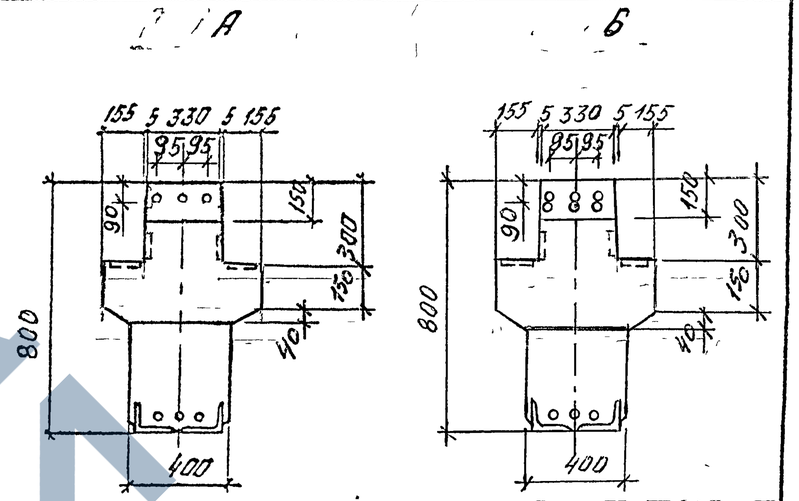

Поз	Наименование	Кол	Обозначение документа	Масса, т
1	Каркас КП-33	1	1.420.1-32 3-2-33	6,8
2	Сетка С 11	1	-71	
3	С 13	1	-73	
5	Изделие закладное МН5	2	-89	
8	МН8	4	-92	
9	Стержень напрягаемый			
	⌀25 A IV, ℓ=8200; 31,57кг	2	Без черт.	
10	⌀25 A IV, ℓ=8200; 31,57кг	1	Без черт.	
	Бетон класса В30, м³	2,7		

1. Арматура класса А-IV по ГОСТ 5781-82.
2. Индекс Т наносится на боковую грань ригеля несмываемой краской.
3. Технические требования см. 1.420 1-32. 3-1-ТТ.
4. Ведомость расхода стали на элемент см 1.420 1-32.3-1-РС.
5. Узлы см. 1.420.1-32. 3-1-У.

Нач. отд	Кодыш		
ГИП	Янкилевич		
Инж Кат	Горшкова		
Разраб	Котова		

1.420.1-32. 3-1-13

Ригель РН8 82-145 А IV-2

Стадия	Лист	Листов
Р		1

ЦНИИПРОМЗДАНИЙ

Инв. № подл. | Подпись и дата | Взам. инв. №

Ц00073-01 32

Опалубка

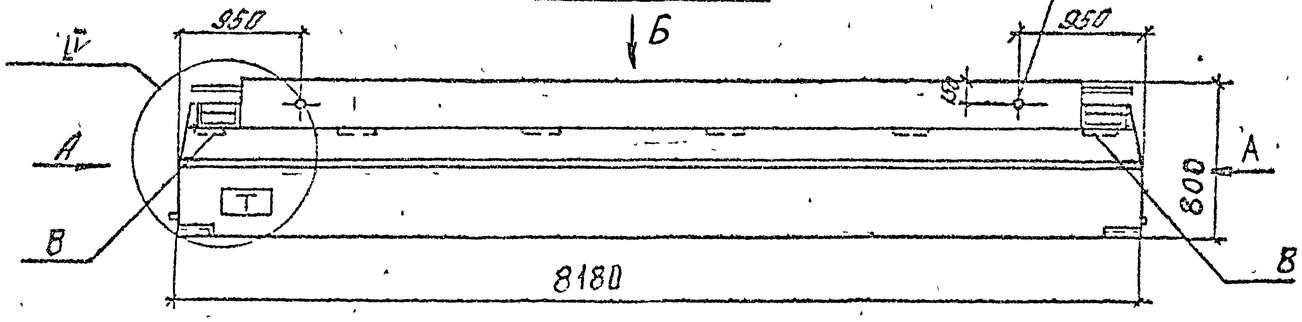

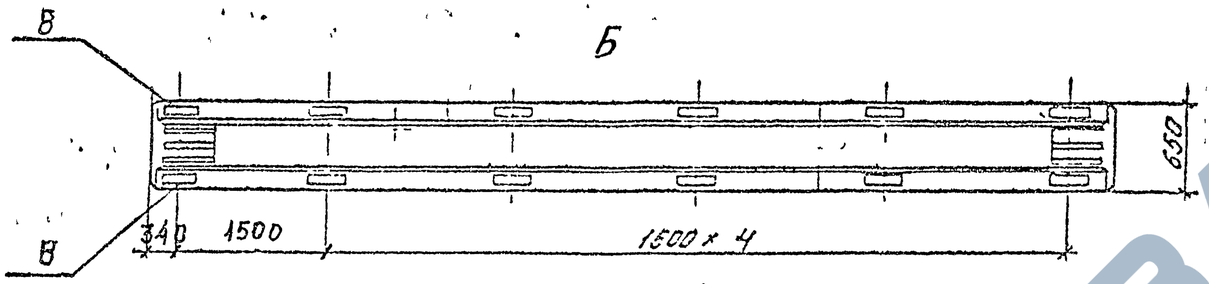

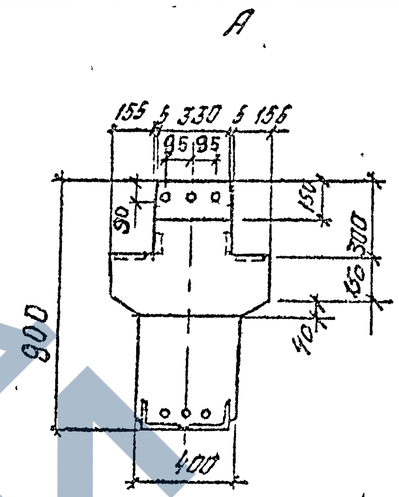

Т БИРКА НА СТЕРЖНЯХ КП

Армирование

1-1

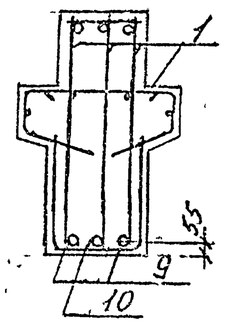

2-2

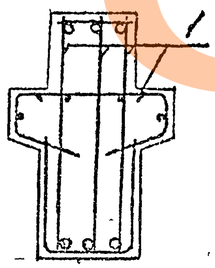

1. Технические требования см. 1.420 1-32.3-1-ТТ.
2. Ведомость расхода стали на элемент 1.420.1-32.3-1-РС.
3 Индекс Т наносится на боковую грань ригеля несмываемой краской.
4 Узлы см. 1.420.1-32.3-1-У.

				1.420.1-32. 3-1-14		
Нач.отд	Кодыш			Ригель РИ 8.82-145АтV-3 -145АIV-3	Стадия	Лист	Листов
ГИП	Янкилевич				Р	1	2
Инж.I кат	Горшкова				ЦНИИПРОМЗДАНИЙ		
Разраб	Котова						

Ц000 73-01 33

Инв.№ подл. | Подпись и дата | Взам.инв.№

Марка	Поз.	Наименование	Кол.	Обозначение документа	Масса т
РН 8.82-145 АтV-3	1	Каркас КП-46	1	1.420.1-32.3-2-46	6,8
	2	Сетка С 11	1	-71	
	3	С 13	1	-73	
	5	Изделие закладное МН5	2	-89	
	8	МН8	4	-92	
	9	Стержень напрягаемый			
		∅25АтV, ℓ=8200; 31,57кг	2	без черт.	
	10	∅25АтV, ℓ=8200; 31,57кг	1	без черт.	
		Бетон класса В30, м³	2,7		

Марка	Поз.	Наименование	Кол.	Обозначение документа	Масса т
РН 8.82-145 АIV-3	1	Каркас КП-46	1	1.420.1-32.3-2-46	6,8
	2	Сетка С 11	1	-71	
	3	С 13	1	-73	
	5	Изделие закладное МН5	2	-89	
	8	МН8	4	-92	
	9	Стержень напрягаемый			
		∅28АIV, ℓ=8200; 39,61кг	2	без черт.	
	10	∅28АIV, ℓ=8200; 39,61кг	1	без черт.	
		Бетон класса В30, м³	2,7		

1. Арматура класса АтV по ГОСТ 10884-81.
2. Арматура класса AIV по ГОСТ 5781-82.

Инв.№ подл. | Подпись и дата | Взам. инв.№

Опалубка

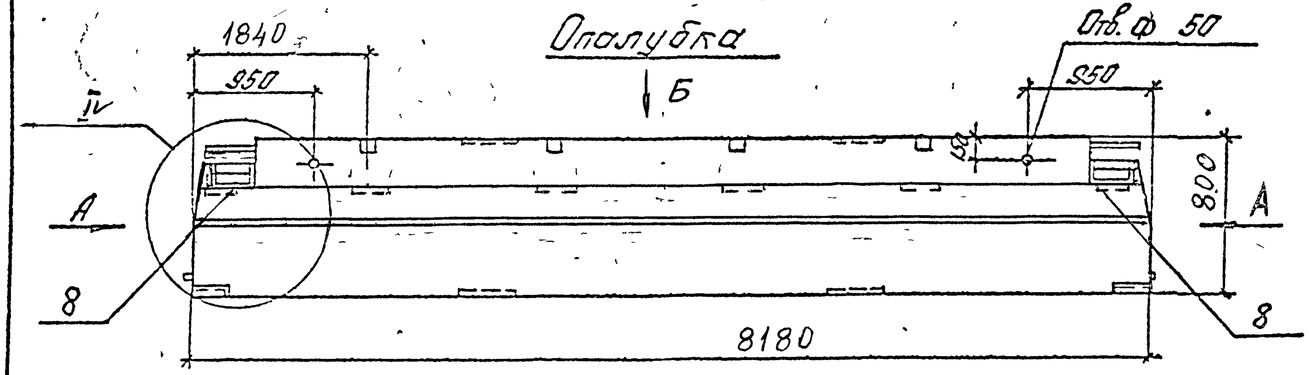

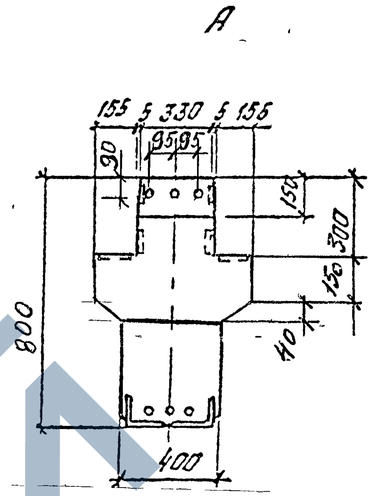

Б

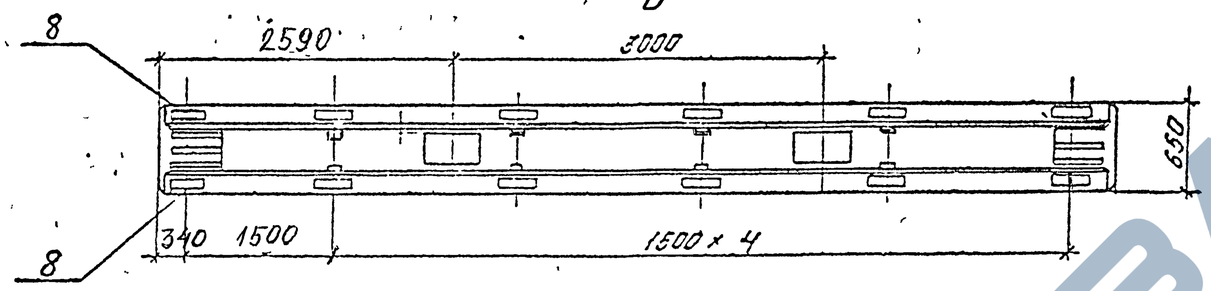

Армирование

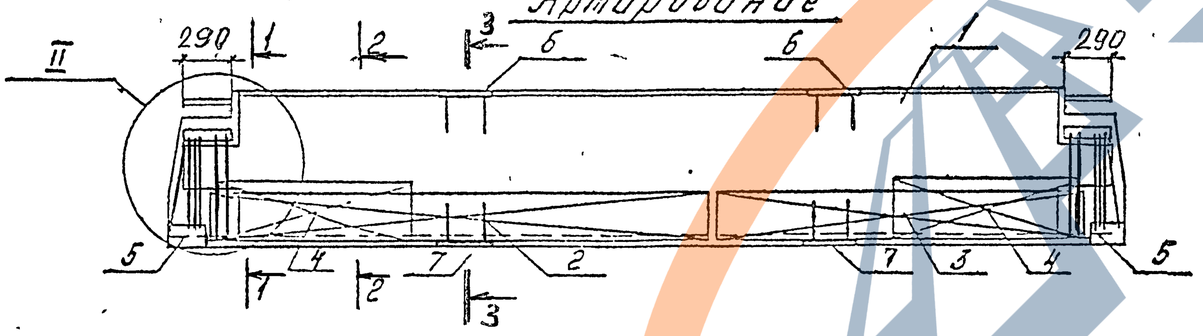

1-1

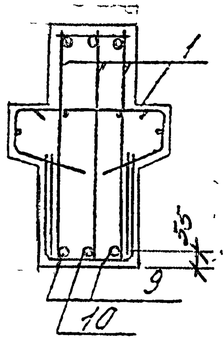

2-2

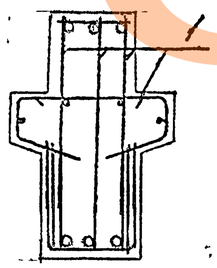

3-3

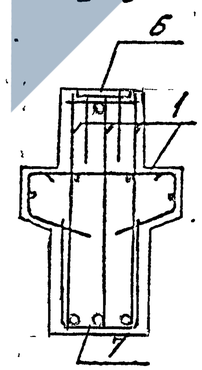

Поз	Наименование	Кол	Обозначение документа	Масса т
1	Каркас КП-11	1	1.420.1-32.3-2-11	6,8
2	Сетка С 11	1	-71	
3	С 13	1	-73	
4	С 14	2	-74	
5	Изделие закладное МН5	2	-89	
6	МН6	2	-90	
7	МН7	2	-91	
8	МН8	4	-92	
9	Стержень напрягаемый			
	Ø22 АтV, ℓ=8200; 24,47кг	2	Без черт.	
10	Ø22 АтV, ℓ=8200; 24,47кг	1	Без черт.	
	Бетон класса В30, м³	2,7		

1. Технические требования см. 1.420.1-32.3-1-ТТ.
2. Ведомость расхода стали на элемент см 1.420.1-32.3-1-РС.
3. Узлы см. 1.420.1-32.3-1-У.
4. Арматура класса АтV по ГОСТ 10884-81.

Нач.отд	Кольш		1420.1-32. 3-1-15
ГИП	Янкилевич		Ригель РІН8.82-145 АтV-Т
Инж I кат	Горшкова		Стадия Р; Лист; Листов 1
Разраб	Котова		ЦНИИПромзданий

Инв. № подл. | Подпись и дата | Взам. инв. №

Опалубка

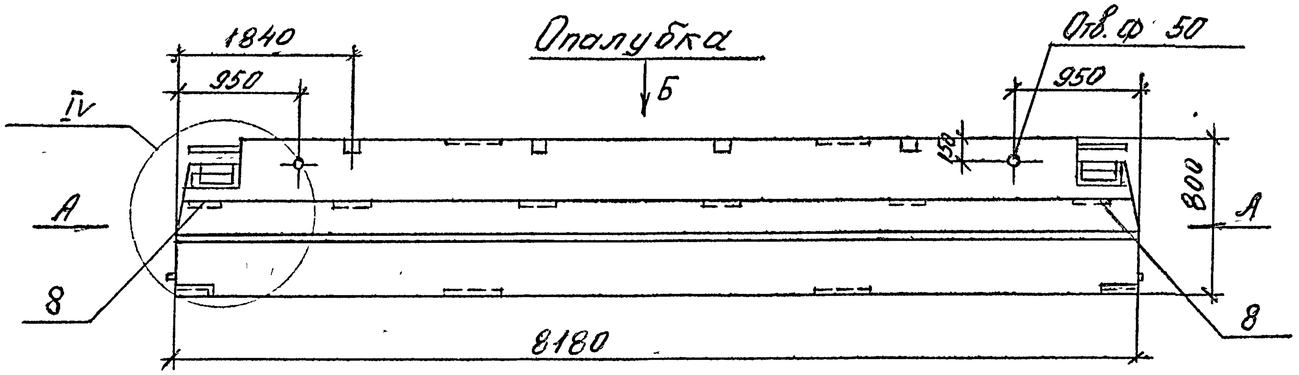

Б

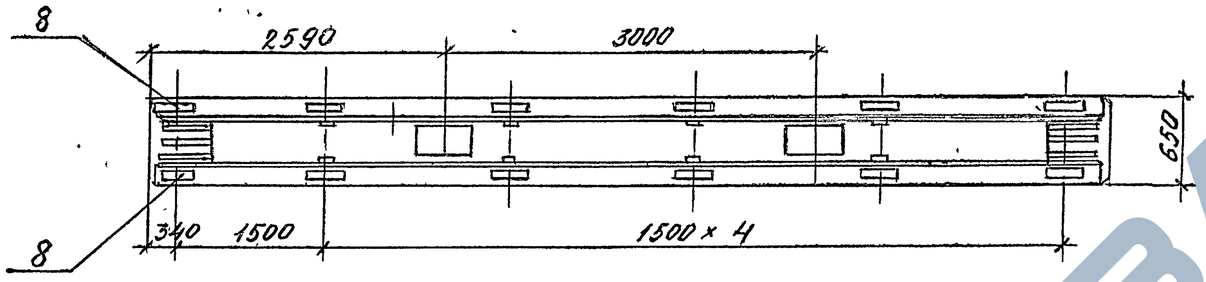

Армирование

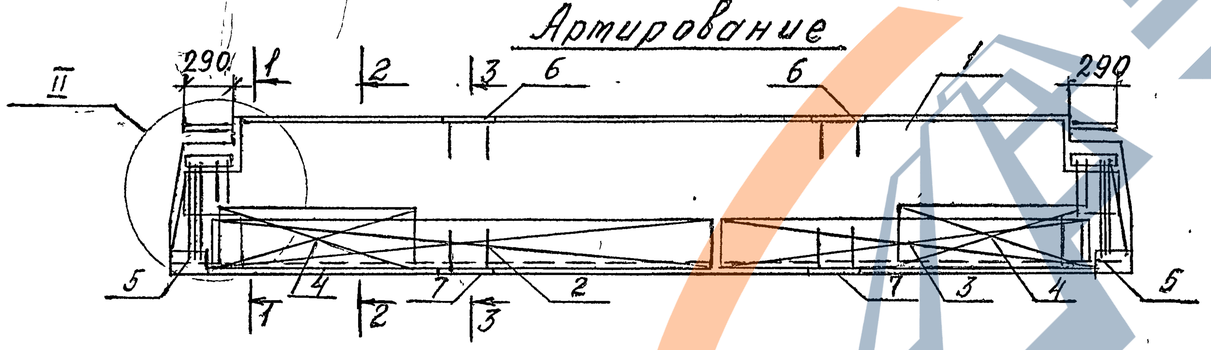

1-1

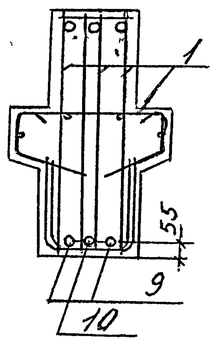

2-2

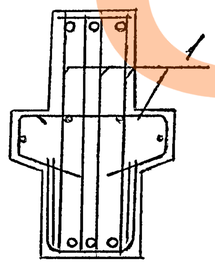

3-3

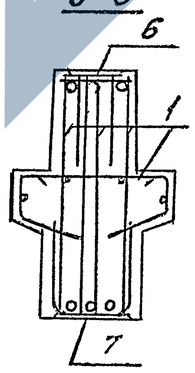

А

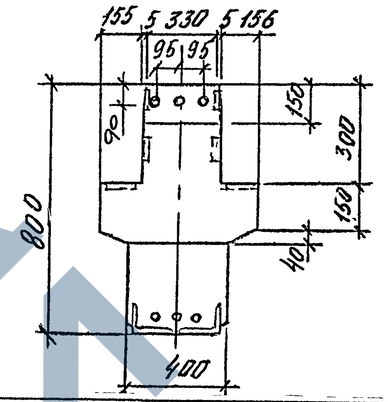

Поз	Наименование	Кол	Обозначение документа	Масса т
1	Каркас КП-34	1	1.420.1-32.3-2-34	6,8
2	Сетка С 11	1	-71	
3	С 13	1	-73	
4	С 14	2	-74	
5	Изделие закладное МН5	2	-89	
6	МН6	2	-90	
7	МН7	2	-91	
8	МН8	4	-92	
9	Стержень напрягаемый			
	Ø25 AIV, ℓ=8200; 31,57 кг	2	Без черт.	
10	Ø25 AIV, ℓ=8200; 31,57 кг	1	Без черт.	
	Бетон класса В30, м3	2,7		

1. Технические требования см. 1.420.1-32.3-1-ТТ.
2. Ведомость расхода стали на элемент см. 1.420.1-32.3-1-РС.
3. Арматура класса AIV по ГОСТ 5781-82.
4. Узлы см. 1.420.1-32.3-1-У.

Нач.отд.	Кодыш		1420.1-32. 3-1-16
ГИП	Янкилевич		Ригель РІН 8.82-145AIV-Т
Инж.1кат.	Горшкова		Стадия: Р; Лист: ; Листов: 1
Разраб.	Котова		ЦНИИПромзданий

Инв.№подл. | Подпись и дата | Взам.инв.№

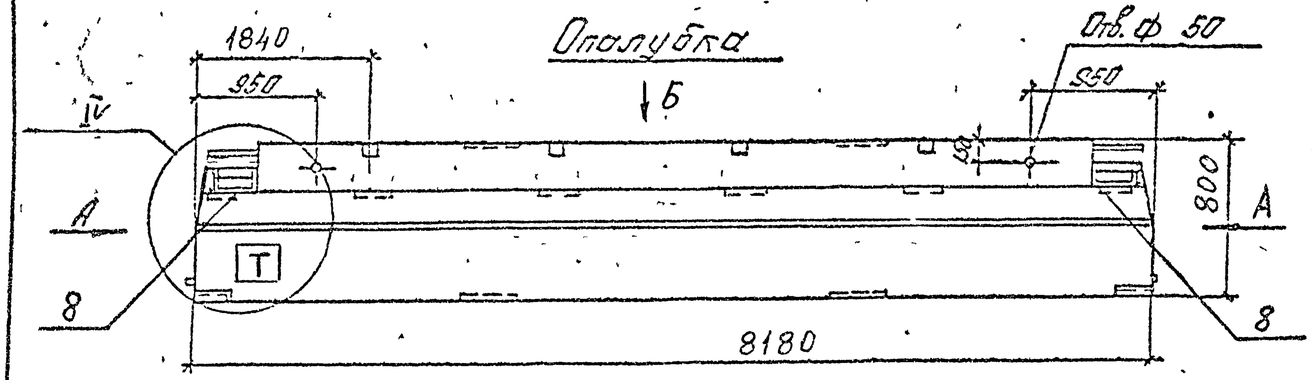

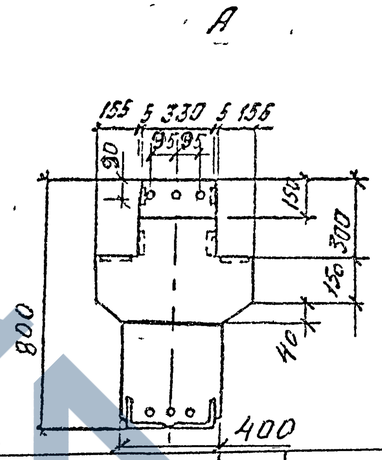

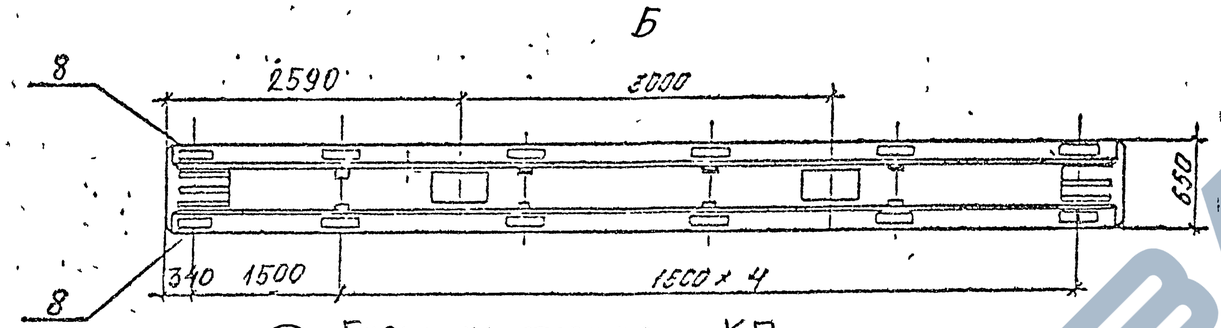

Бирка на стержнях КП

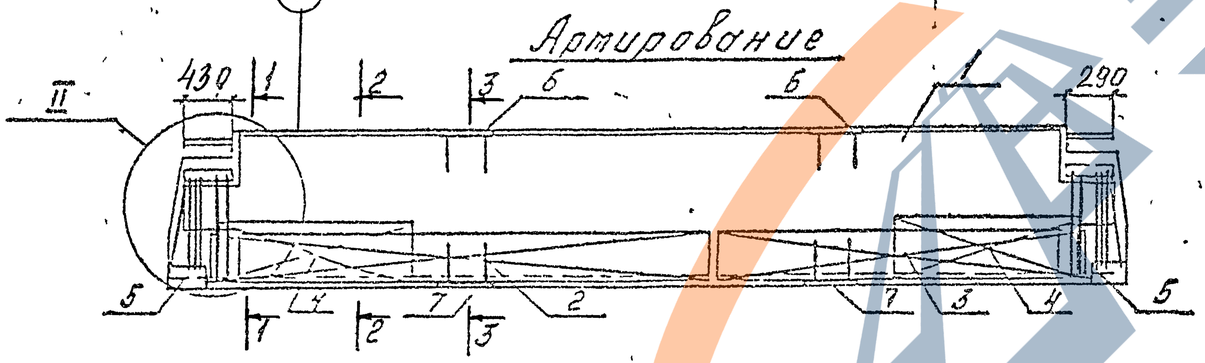

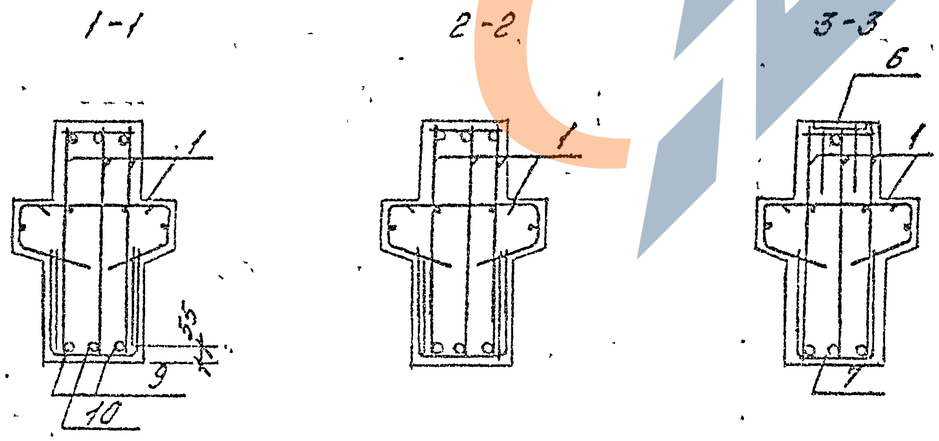

Поз	Наименование	Кол	Обозначение документа	Масса т
1	Каркас КП-47	1	1.420 1-32.3-2-47	
2	Сетка С 11	1	-71	
3	С 13	1	-73	
4	С 14	2	-74	
5	Изделие закладное МН5	2	-89	
6	МН6	2	-90	6,8
7	МН7	2	-91	
8	МН8	4	-92	
9	Стержень напрягаемый			
	⌀25 Ат V, l=8200; 31,57 кг	2	без черт	
10	⌀25 Ат V, l=8200, 31,57 кг	1	без черт.	
	Бетон класса В30, м³	2,7		

1 Индекс |Т| наносится на боковую грань ригеля несмываемой краской.
2 Технические требования см 1.420.1-32.3-1-ТТ.
3 Ведомость расхода стали на элемент см 1.420 1-32.3-1-РС.
4 Арматура класса Ат-V по ГОСТ 10884-81.
5 Узлы см. 1.420.1-32. 3-1.У.

			1.420.1-32.	3-1-17
Нач.отд	Кольш		Ригель РШ882-145 Ат V-Т3	Стадия: Р; Лист; Листов: 1
ГИП	Янкилевич			
Инж I кат	Горшкова			ЦНИИПРОМЗДАНИЙ
Разраб	Котова			

Инв. № подл. | Подпись и дата | Взам. инв. №

Опалубка

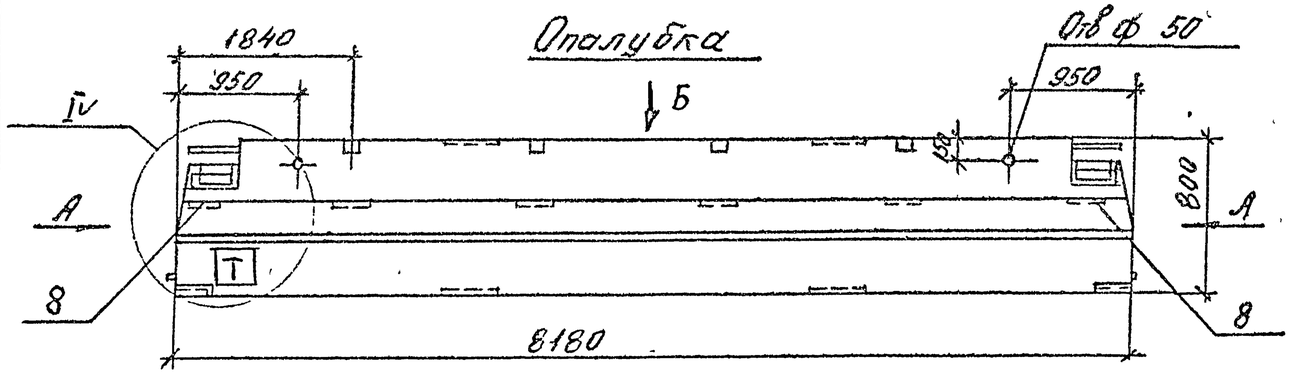

Б

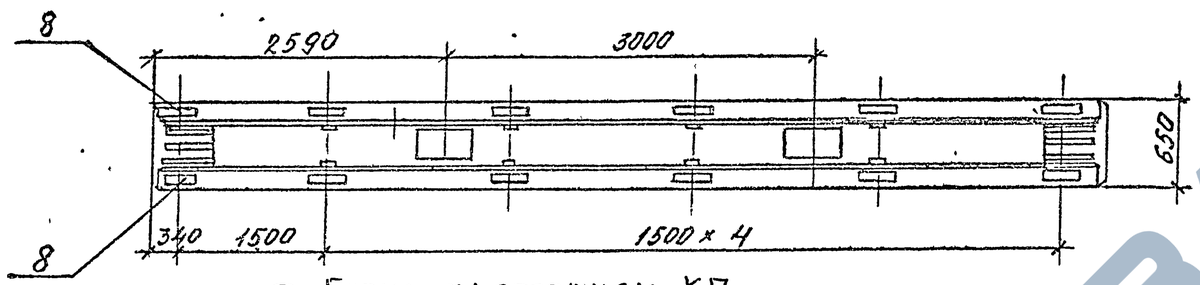

Т Бирка на стержнях КП

Армирование

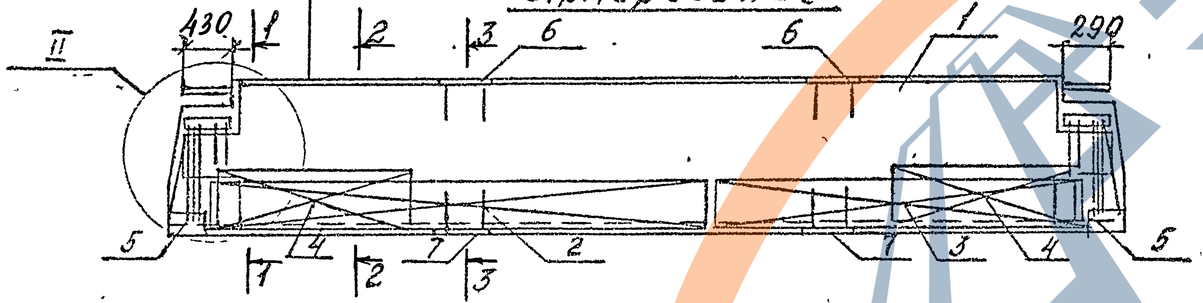

1-1

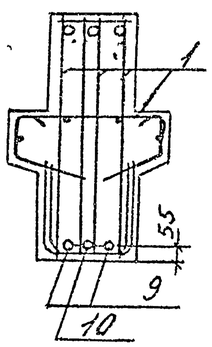

2-2

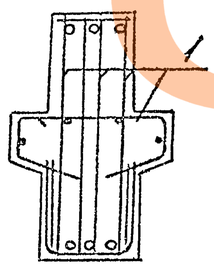

3-3

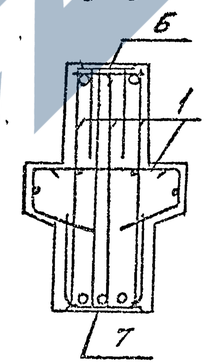

А

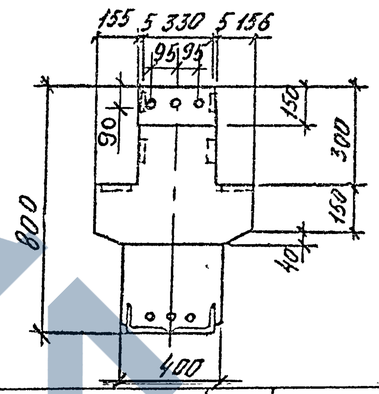

Поз	Наименование	Кол	Обозначение документа	Масса т
1	Каркас КП-48	1	1.420.1-32.3-2-48	6,8
2	Сетка С 11	1	-71	
3	С 13	1	-73	
4	С 14	2	-74	
5	Изделие закладное МН5	2	-89	
6	МН6	2	-90	
7	МН7	2	-91	
8	МН8	4	-92	
9	Стержень напрягаемый			
	⌀28 AIV, ℓ=8200; 39,61 кг	2	без черт.	
10	⌀28 AIV, ℓ=8200, 39,61 кг	1	без черт.	
	Бетон класса В30, м³	2,7		

1. Индекс Т наносится на боковую грань ригеля несмываемой краской.
2. Технические требования см. 1.420.1-32.3-1-ТТ.
3. Ведомость расхода стали на элемент см. 1.420.1-32.3-1-РС.
4. Узлы см. 1.420.1-32.3-1-У.
5. Арматура класса AIV по ГОСТ 5781-82.

Нач.отд.	Кодыш		
ГИП	Янкилевич		
Инж Iкат.	Горшкова		
Разраб	Котова		

1.420.1-32. 3-1-18

Ригель РН 8.82-145AIV-Т3

Стадия	Лист	Листов
Р		1

ЦНИИПромзданий

Инв.№ подл. | Подпись и дата | Взам.инв.№

Ц00073-01 38

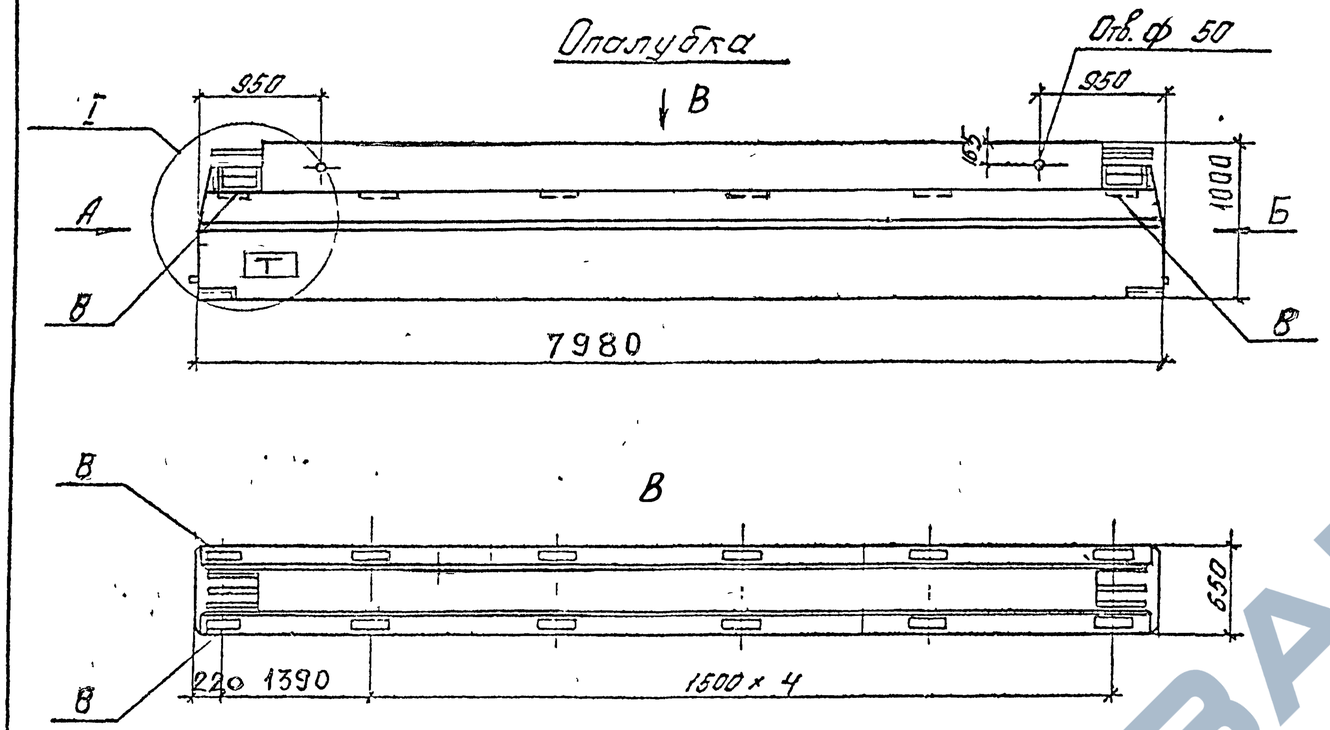

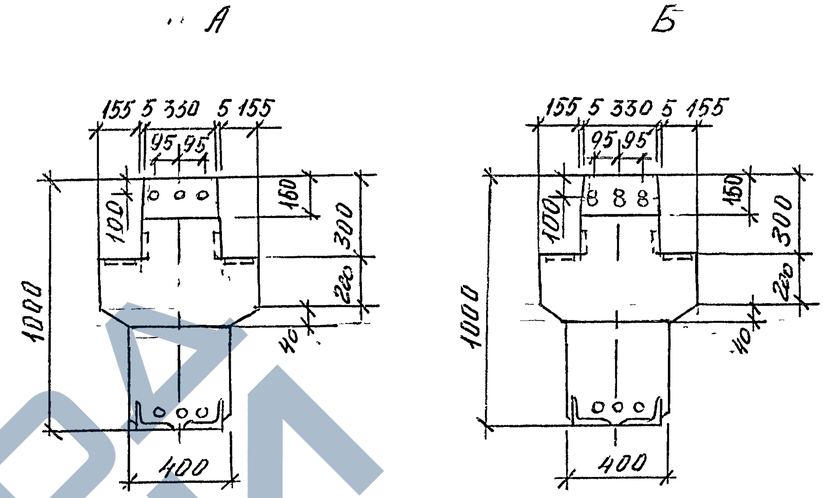

1. Индекс [T] наносится на боковую грань ригеля. нестываемой краской
2. Техническое требования см. 1.420.1-32. 3-1-ТТ.
3. Ведомость расхода стали на элемент см. 1.420.1-32. 3-1-РС
4. Узлы см. 1.420.1-32. 3-1-У.

				1.420.1-32. 3-1-19
Нач. отд.	Кольш			Ригель РЖ 10.80-215 Ат V -215 А IV -215 А IV-1
ГИП	Янкилевич			
Инж. Трат	Горшкова			
Разраб.	Котова			

Стадия	Лист	Листов
Р	1	2

ЦНИИПРОМЗДАНИЙ

Инв. № подл. | Подпись и дата | Взам. инв. №

Марка	Поз.	Наименование	Кол.	Обозначение документа	Масса т
РН 10.80-215 АтV	1	Каркас КП-12	1	1.420.1-32.3-2-12	8,6
	2	Сетка С 12	1	-72	
	3	С 13	1	-73	
	5	Изделие закладное МН1	2	-85	
	8	МН8	4	-92	
	9	Стержень напрягаемый			
		⌀28 АтV, ℓ=8000; 38,64кг	2	без черт.	
	10	⌀28 АтV, ℓ=8000; 38,64кг	1	без черт.	
		Бетон класса В30, м³	3,4		
РН 10.80-215 АIV	1	Каркас КП-12	1	-12	8,6
	2	Сетка С 12	1	-72	
	3	С 13	1	-73	
	5	Изделие закладное МН1	2	-85	
	8	МН8	4	-92	
	9	Стержень напрягаемый			
		⌀32 АIV, ℓ=8000; 50,48кг	2	без черт.	
	10	⌀28 АIV, ℓ=8000; 38,64кг	1	без черт.	
		Бетон класса В30, м³	3,4		

Марка	Поз.	Наименование	Кол.	Обозначение документа	Масса т
РН 10.80-215 АIV-1	1	Каркас КП-13	1	1.420.1-32.3-2-13	8,6
	2	Сетка С 12	1	-72	
	3	С 13	1	-73	
	5	Изделие закладное МН1	2	-85	
	8	МН8	4	-92	
	9	Стержень напрягаемый			
		⌀32 АIV, ℓ=8000; 50,48кг	2	без черт.	
	10	⌀28 АIV, ℓ=8000; 38,64кг	1	без черт.	
		Бетон класса В30, м³	3,4		

1. Арматура класса Ат-V по ГОСТ 10884-81.
2. Арматура класса А-IV по ГОСТ 5781-82.

Взам. инв. № | Подпись и дата | Инв. № подл.

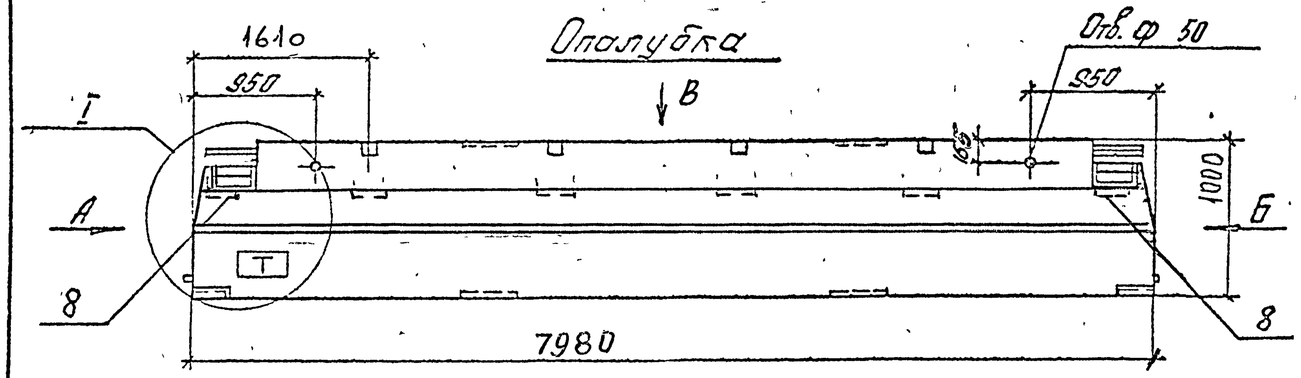

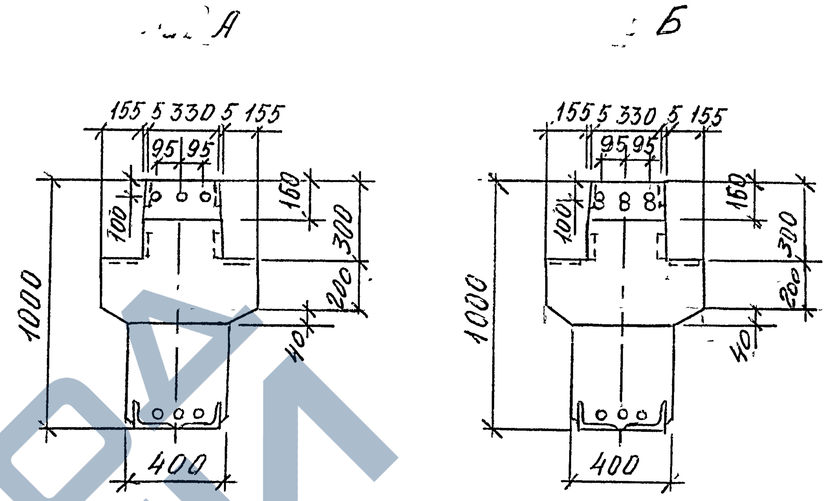

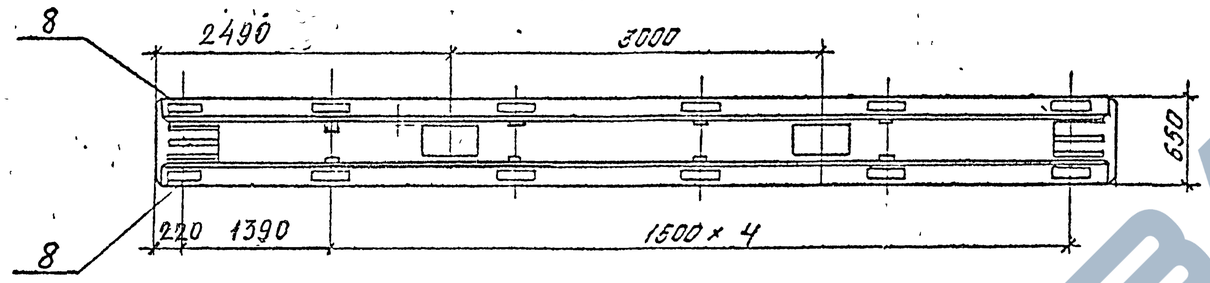

Бирка на стержнях КП

Армирование

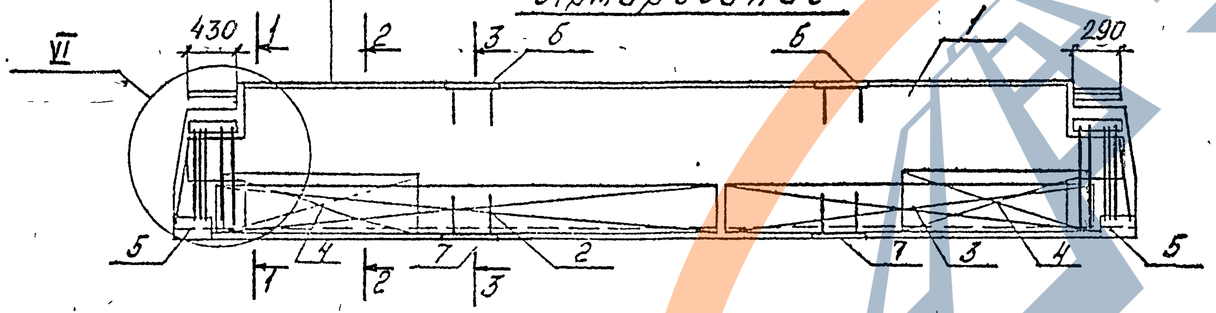

1-1 2-2 3-3

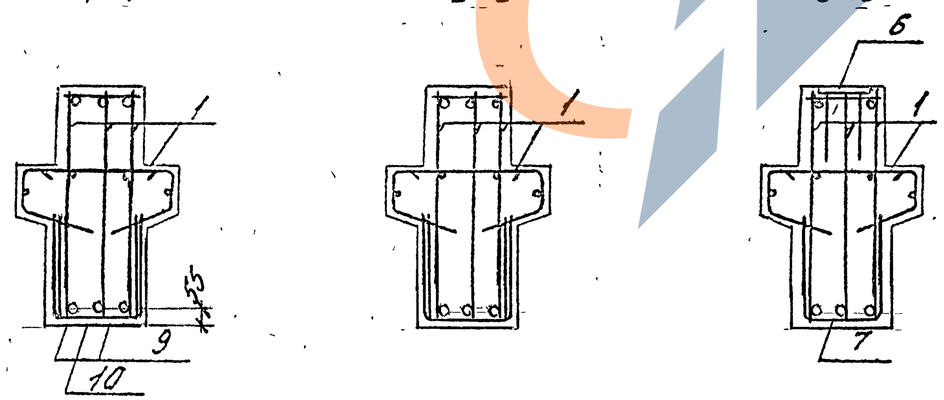

1. Индекс T наносится на боковую грань ригеля несмываемой краской.
2. Технические требования см. 1.420.1-32. 3-1-ТТ.
3. Ведомость расхода стали на элемент см. 1.420.1-32.3-1-РС.
4. Узлы см. 1.420.1-32. 3-1-У.

				1.420.1-32. 3-1-20		
Начальн.	Колыш			Ригель РІН 10.80-215АтV-Т -215АIV-Т	Стадия	Лист	Листов
ГИП	Шкилевич				Р	1	2
Инж. I кат.	Горшкова				ЦНИИПРОМЗДАНИЙ		
Разраб.	Котова						

Инв. № подл. | Подпись и дата | Взам. инв. №

Марка	Поз	Наименование	Кол	Обозначение документа	Масса т
РН 10.80-215 Ат V-Т	1	Каркас КП-14	1	1.420.1-32.3-2-14	8,6
	2	Сетка С 12	1	-72	
	3	С 13	1	-73	
	4	С 17	2	-77	
	5	Изделие закладное МН1	2	-85	
	6	МН6	2	-90	
	7	МН7	2	-91	
	8	МН8	4	-92	
	9	Стержень напрягаемый			
		⌀28 Ат V, ℓ=8000; 38,64 кг	2	Без черт.	
	10	⌀28 Ат V, ℓ=8000; 38,64 кг	1	Без черт.	
		Бетон класса В30, м³	3,4		

Марка	Поз.	Наименование	Кол	Обозначение документа	Масса т
	1	Каркас КП-15	1	1.420.1-32.3-2-15	8,6
	2	Сетка С 12	1	-72	
	3	С 13	1	-73	
	4	С 17	2	-77	
	5	Изделие закладное МН1	2	-85	
	6	МН6	2	-90	
	7	МН7	2	-91	
	8	МН8	4	-92	
	9	Стержень напрягаемый			
		⌀32 А IV, ℓ=8000; 50,48 кг	2	без черт.	
	10	⌀28 А IV, ℓ=8000; 38,64 кг	1	без черт.	
		Бетон класса В30, м³	3,4		

1 Арматура класса Ат-V по ГОСТ 10884-81.
2 Арматура класса А-IV по ГОСТ 5781-82.

Инв. № подл. | Подпись и дата | Взам. инв. №

Опалубка

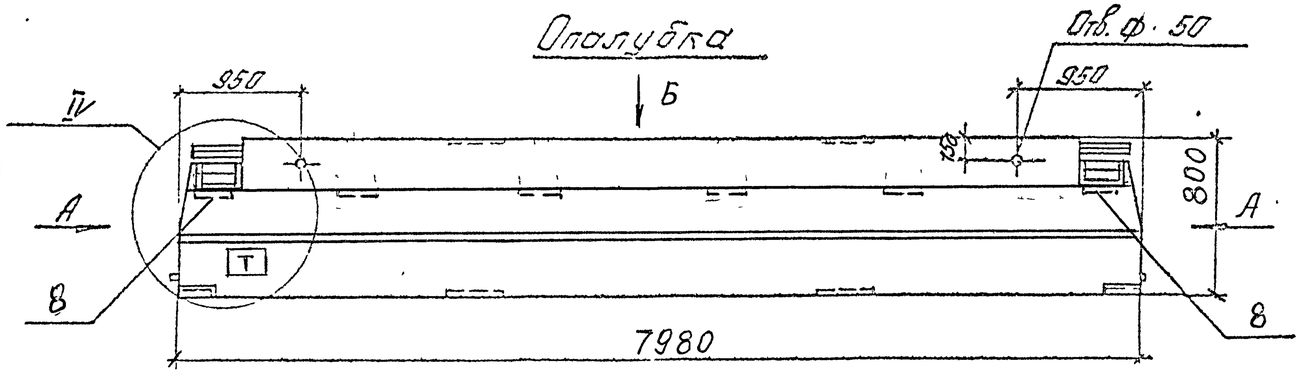

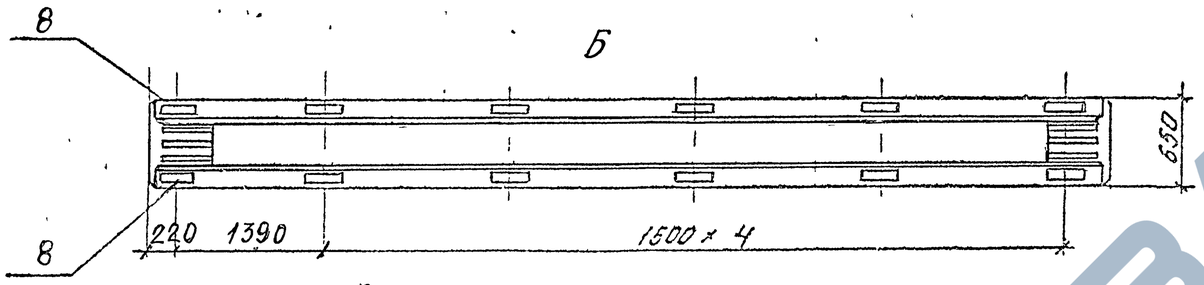

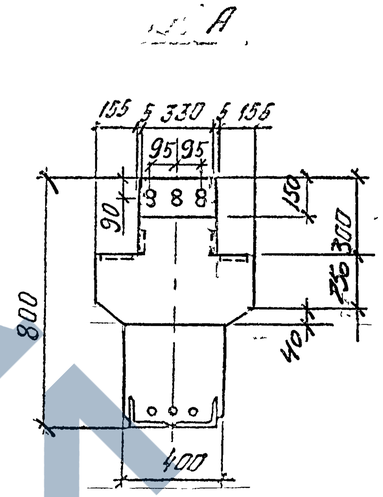

Т Бирка на стержнях КП

Армирование

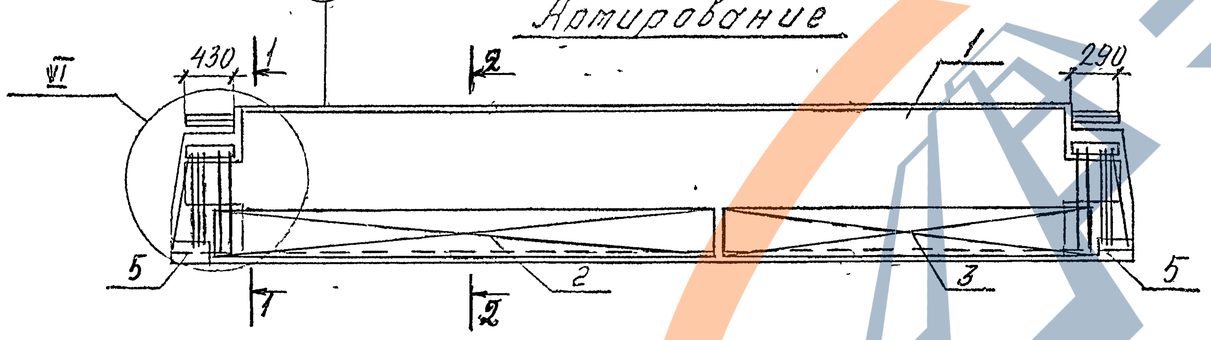

1-1

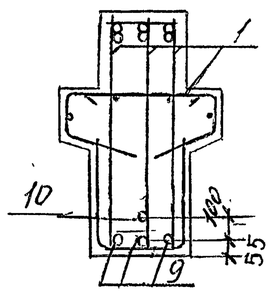

2-2

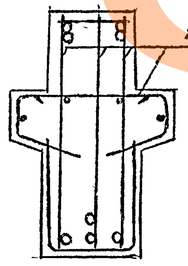

1. Индекс Т наносится на боковую грань ригеля несмываемой краской.
2. Технические требования см. 1.420.1-32.3-1-ТТ.
3. Ведомость расхода стали на элемент см. 1.420.1-32.3-1-РС.
4. Узлы см. 1.420.1-32.3-1-У.

			1.420.1-32. 3-1-21
Нач. отд.	Колыш		Ригель РИ.8.80-180 АтV -180 АIV -180 АIV-1
ГИП	Янкилевич		
Инж. Тех.	Горшкова		
Разраб.	Котова		

Стадия	Лист	Листов
Р	1	2

ЦНИИПромзданий

Ц00073-01 43

Инв. № подл. | Подпись и дата | Взам. инв. №

Марка	Поз.	Наименование	Кол.	Обозначение документа	Масса т
РН 8.80-180 АтV	1	Каркас КП-16	1	1.420.1-32.3-2-16	6,5
	2	Сетка С 11	1	-71	
	3	С 13	1	-73	
	5	Изделие закладное МН5	2	-89	
	8	МН8	4	-92	
	9	Стержень напрягаемый			
		⌀25 АтV, ℓ=8000; 30,80кг	3	без черт.	
	10	⌀25 АтV, ℓ=8000; 30,80кг	1	без черт.	
		Бетон класса В30, м³	2,6		
РН 8.80-180 АIV	1	Каркас КП-16	1	1.420.1-32 3-2-16	6,5
	2	Сетка С 11	1	-71	
	3	С 13	1	-73	
	5	Изделие закладное МН5	2	-89	
	8	МН8	4	-92	
	9	Стержень напрягаемый			
		⌀28 АIV, ℓ=8000; 38,64кг	3	без черт.	
	10	⌀28 АIV, ℓ=8000; 38,64кг	1	без черт.	
		Бетон класса В30, м³	2,6		

Марка	Поз.	Наименование	Кол.	Обозначение документа	Масса т
РН 8.80-180 АIV-1	1	Каркас КП-17	1	1.420.1-32.3-2-17	6,5
	2	Сетка С 11	1	-71	
	3	С 13	1	-73	
	5	Изделие закладное МН5	2	-89	
	8	МН8	4	-92	
	9	Стержень напрягаемый			
		⌀28 АIV, ℓ=8000; 38,64кг	3	без черт.	
	10	⌀28 АIV, ℓ=8000; 38,64кг	1	без черт.	
		Бетон класса В30, м³	2,6		

1. Арматура класса Ат-V по ГОСТ 10884-81.
2. Арматура класса А-IV по ГОСТ 5781-82.

Инв. № подл. | Подпись и дата | Взам. инв. №

Опалубка

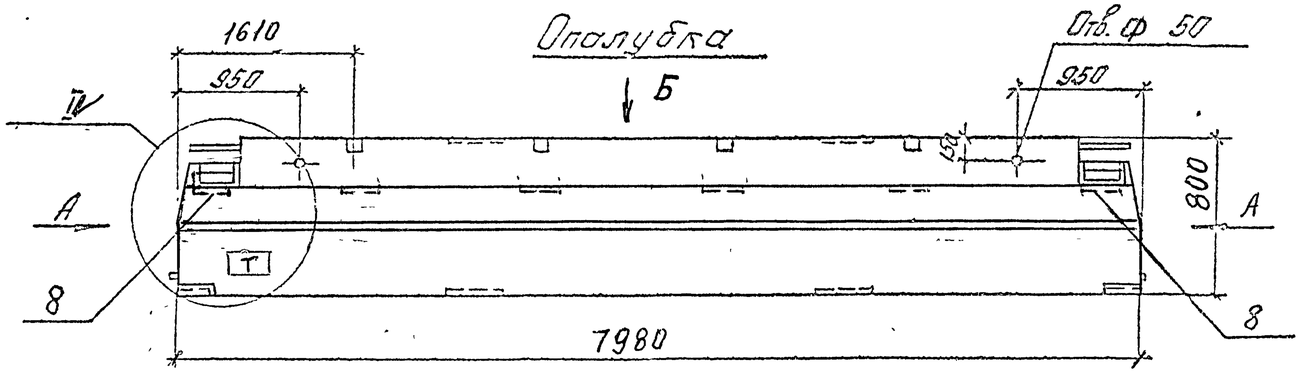

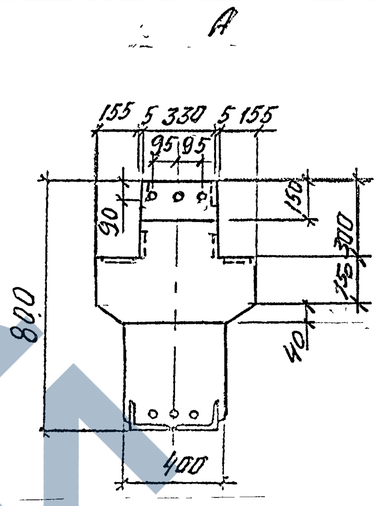

Б

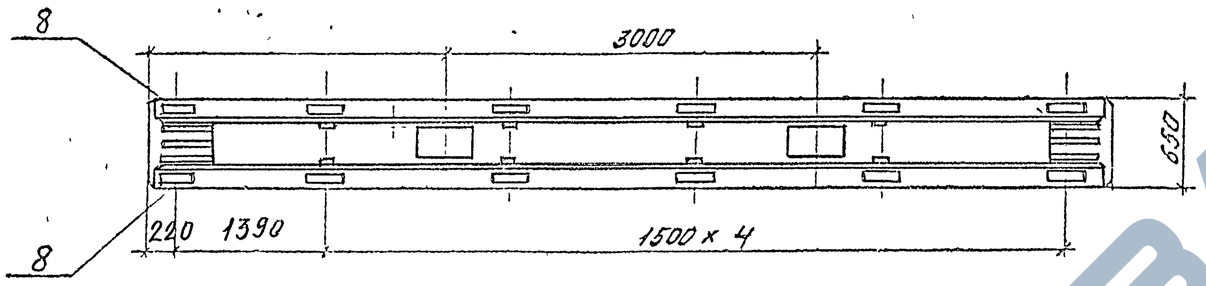

Ⓣ Бирка на стержнях КП

Армирование

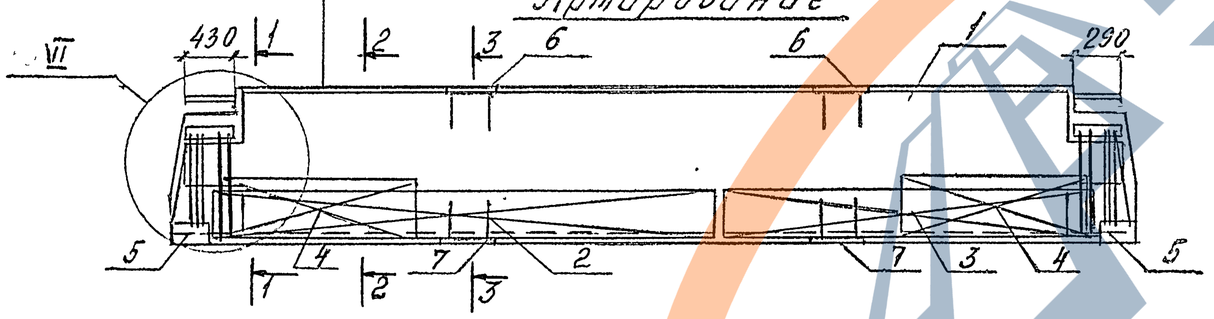

1-1

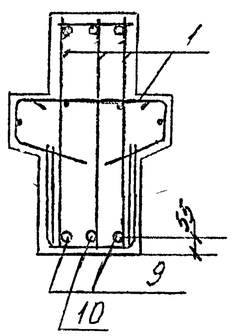

2-2

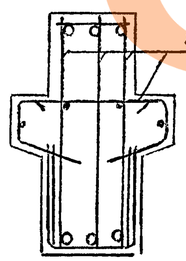

3-3

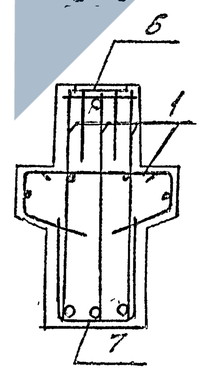

1. Узлы см. 1.420.1-32.3-1-У.
2. Индекс Т наносится на боковую грань ригеля несмываемой краской.
3. Технические требования см. 1.420.1-32.3-1-ТТ.
4. Ведомость расхода стали на элемент см. 1.420.1-32.3-1-РС.

			1.420.1-32. 3-1-22
Нач. отд	Кодыш		Ригель РН 8.80-180 АтV-Т -180 АIV-Т
ГИП	Энкилевич		Стадия Р; Лист 1; Листов 2
Инж I кат	Горшкова		ЦНИИПРОМЗДАНИЙ
Разраб	Которова		

Инв. № подл. | Подпись и дата | Взам. инв. №

Марка	Поз.	Наименование	Кол.	Обозначение документа	Масса т
РН 8.80-180АтV-Т	1	Каркас КП-18	1	1.420.1-32.3-2-18	6,5
	2	Сетка С 12	1	-72	
	3	С 13	1	-73	
	4	С 14	2	-74	
	5	Изделие закладное МН5	2	-89	
	6	МН6	2	-90	
	7	МН7	2	-91	
	8	МН8	4	-92	
	9	Стержень напрягаемый			
		⌀25 АтV, ℓ=8000; 30,80кг	2	Без черт.	
	10	⌀25 АтV, ℓ=8000; 30,80кг	1	Без черт.	
		Бетон класса В30, м³	2,6		

Марка	Поз.	Наименование	Кол.	Обозначение документа	Масса т
РН 8.80-180АIV-Т	1	Каркас КП-19	1	1.420.1-32.3-2-19	6,5
	2	Сетка С 12	1	-72	
	3	С 13	1	-73	
	4	С 14	2	-74	
	5	Изделие закладное МН5	2	-89	
	6	МН6	2	-90	
	7	МН7	2	-91	
	8	МН8	4	-92	
	9	Стержень напрягаемый			
		⌀28 АIV, ℓ=8000; 38,64кг	2	без черт.	
	10	⌀28 АIV, ℓ=8000; 38,64 кг	1	без черт.	
		Бетон класса В30, м³	2,6		

1. Арматура класса АтV по ГОСТ 10884-81.
2. Арматура класса АIV по ГОСТ 5781-82.

Инв. № подл. | Подпись и дата | Взам. инв. №

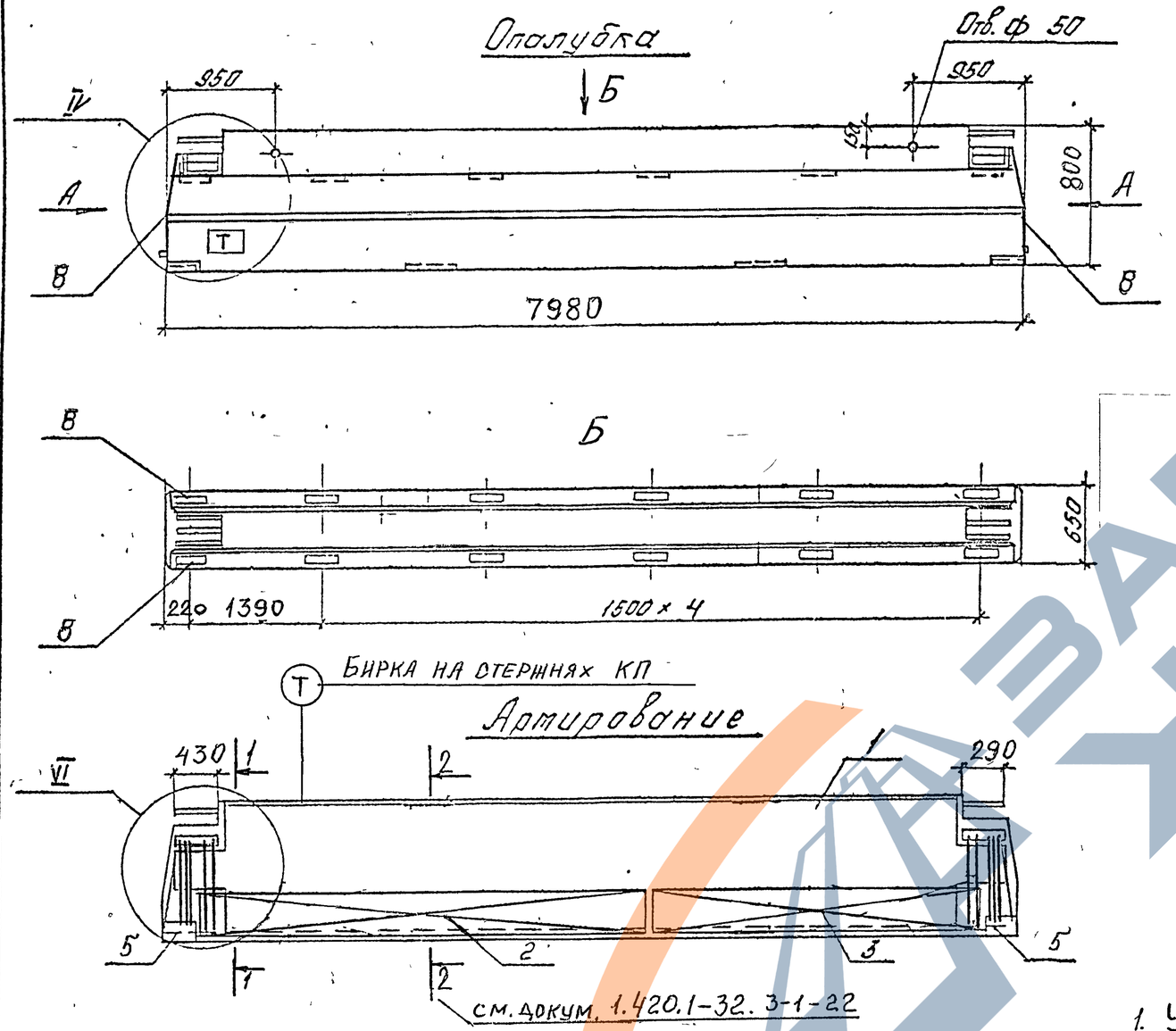

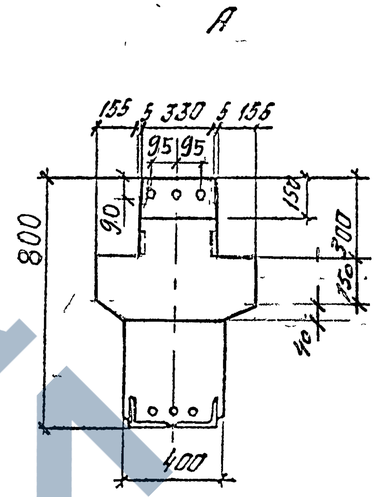

1-1

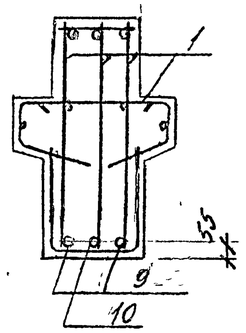

1. Узлы см. 1.420.1-32. 3-1-У.
2. Технические требования см. 1.420.1-32. 3-1-ТТ.
3. Ведомость расхода стали на элемент см. 1.420.1-32. 3-1-РС.
4. Индекс $\boxed{Т}$ наносится на боковую грань ригеля несмываемой краской.

				1.420.1-32.	3-1-23	
Нач. отд	Колыш			Ригель РШ 8.80-145А т V -145А IV -145А IV-1	Стадия	Лист	Листов
ГИП	Янкилевич				Р	1	2
Инж. I кат	Горшкова				ЦНИИПРОМЗДАНИЙ		
Разраб	Котова						

Инв. № подл. | Подпись и дата | Взам. инв. №

Марка	Поз.	Наименование	Кол.	Обозначение документа	Масса т
РН 8.80-145 А т V	1	Каркас КП-20	1	1.420.1-32.3-2-20	6,5
	2	Сетка С 12	1	-72	
	3	С 13	1	-73	
	5	Изделие закладное МН5	2	-89	
	8	МН8	4	-92	
	9	Стержень напрягаемый			
		⌀25 А т V, ℓ=8000; 30,80 кг	2	без черт.	
	10	⌀25 А т V, ℓ=8000; 30,80 кг	1	без черт.	
		Бетон класса В30, м³	2,6		
РН 8.80-145 А IV	1	Каркас КП-20	1	1.420.1-32.3-2-20	6,5
	2	Сетка С 12	1	-72	
	3	С 13	1	-73	
	5	Изделие закладное МН5	2	-89	
	8	МН8	4	-92	
	9	Стержень напрягаемый			
		⌀28 А IV, ℓ=8000; 38,64 кг	2	без черт.	
	10	⌀28 А IV, ℓ=8000; 38,64 кг	1	без черт.	
		Бетон класса В30, м³	2,6		

Марка	Поз.	Наименование	Кол.	Обозначение документа	Масса т
РН 8.80-145 А IV-1	1	Каркас КП-21	1	1.420.1-32.3-2-21	6,5
	2	Сетка С 12	1	-72	
	3	С 13	1	-73	
	5	Изделие закладное МН5	2	-89	
	8	МН8	4	-92	
	9	Стержень напрягаемый			
		⌀28 А IV, ℓ=8000; 38,64 кг	2	без черт.	
	10	⌀28 А IV, ℓ=8000; 38,64 кг	1	без черт.	
		Бетон класса В30, м3	2,6		

1. Арматура класса Ат-V по ГОСТ 10884-81.
2. Арматура класса А-IV по ГОСТ 5781-82.

Инв. N подл. | Подпись и дата | Взам. инв. N

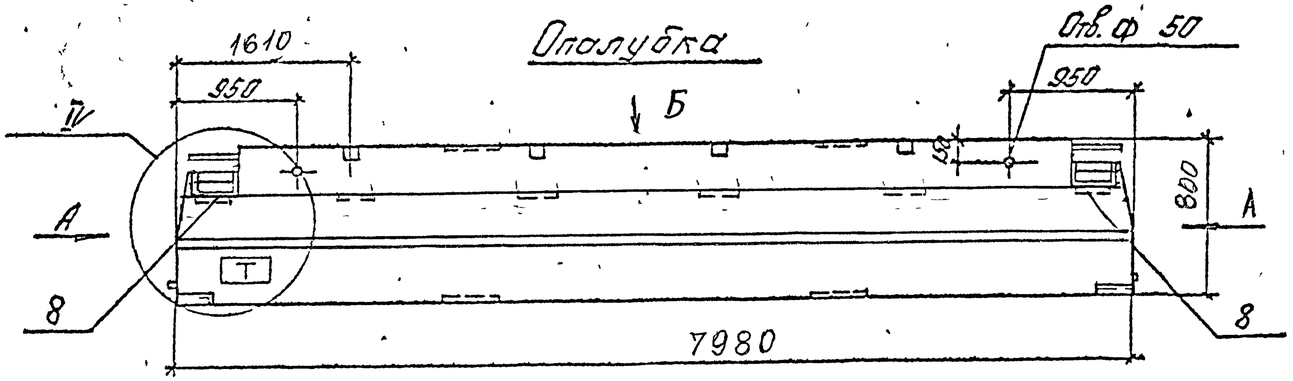

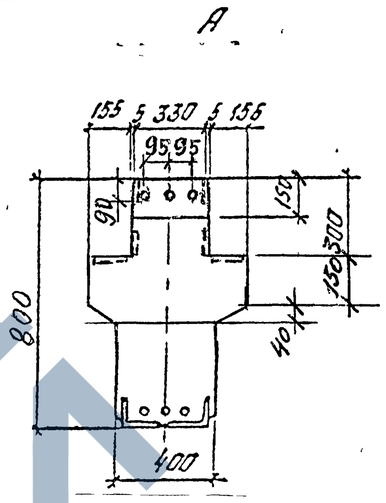

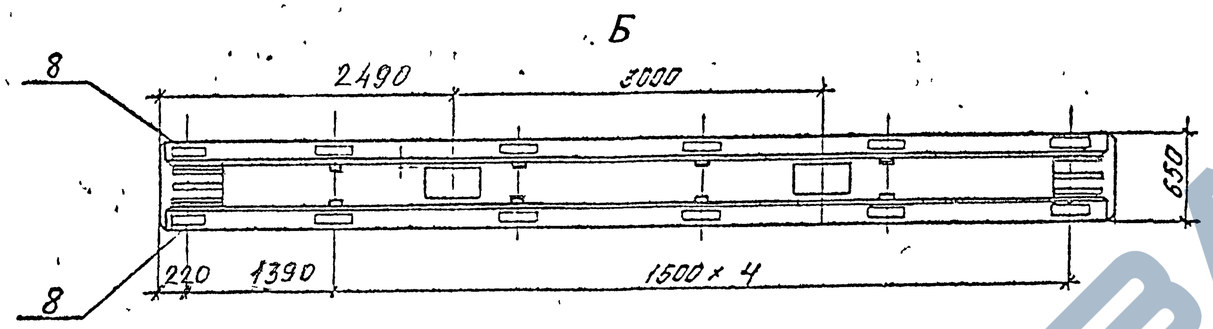

Бирка на стержнях КП

Армирование

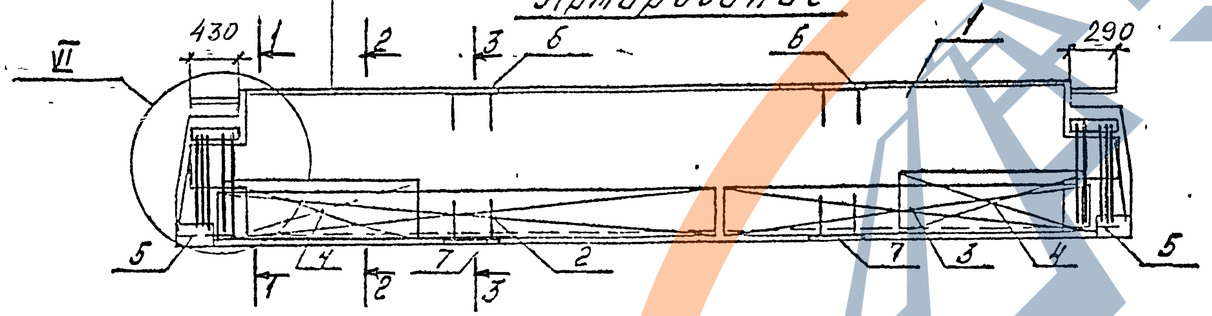

1-1

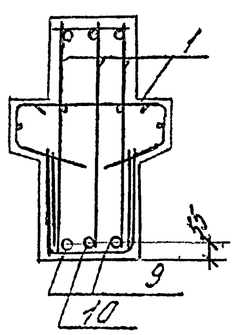

2-2

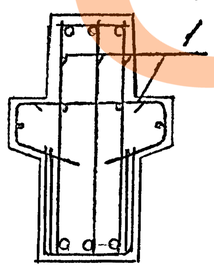

3-3

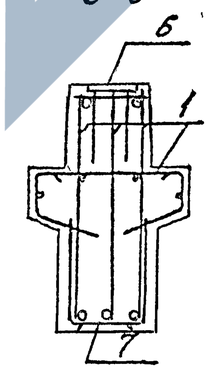

1. Узлы см. 1 420.1-32. 3-1-У.
2. Технические требования см. 1.420.1-32. 3-1-ТТ.
3. Ведомость расхода стали на элемент см. 1 420.1-32. 3-2-РС.
4. Индекс $\boxed{Т}$ наносится на боковую грань ригеля несмываемой краской.

				1.420.1-32.		3-1-24
Нач отд	Кодыш			РИГЕЛЬ РШ 8.80-145А-IV-Т -145 А IV-Т	Стадия	Лист	Листов
ГИП	Янкилевич				Р	1	2
Инж I кат	Горшкова				ЦНИИПРОМЗДАНИЙ		
Разраб	Котова						

Инв. № подл. | Подпись и дата | Взам. инв. №

Марка	Поз.	Наименование	Кол.	Обозначение документа	Масса т
РН 8,80-145АтV-Т	1	Каркас КП-22	1	1.420.1-32.3-2-22	6,5
	2	Сетка С 12	1	-72	
	3	С 13	1	-73	
	4	С 14	2	-74	
	5	Изделие закладное МН5	2	-89	
	6	МН6	2	-90	
	7	МН7	2	-91	
	8	МН8	4	-92	
	9	Стержень напрягаемый			
		⌀25АтV, ℓ=8000; 30,80кг	2	Без черт.	
	10	⌀25АтV, ℓ=8000; 30,80кг	1	Без черт.	
		Бетон класса В30, м³	2,6		

Марка	Поз.	Наименование	Кол.	Обозначение документа	Масса т
РН 8,80-145АIV-Т	1	Каркас КП-23	1	1.420.1-32.3-2-23	6,5
	2	Сетка С 12	1	-72	
	3	С 13	1	-73	
	4	С 14	2	-74	
	5	Изделие закладное МН5	2	-89	
	6	МН6	2	-90	
	7	МН7	2	-91	
	8	МН8	4	-92	
	9	Стержень напрягаемый			
		⌀28АIV, ℓ=8000; 38,64кг	2	Без черт.	
	10	⌀28АIV, ℓ=8000; 38,64кг	1	Без черт.	
		Бетон класса В30, м³	2,6		

1. Арматура класса Ат-V по ГОСТ 10884-81.
2. Арматура класса А-IV по ГОСТ 5781-82.

Инв.№подл. | Подпись и дата | Взам.инв.№

Опалубка

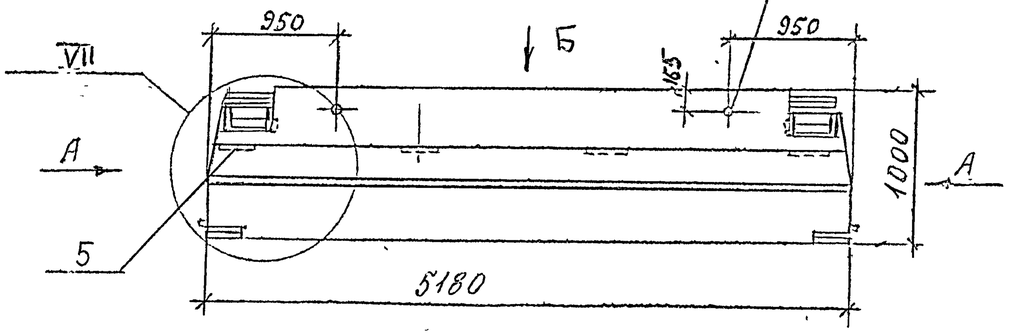

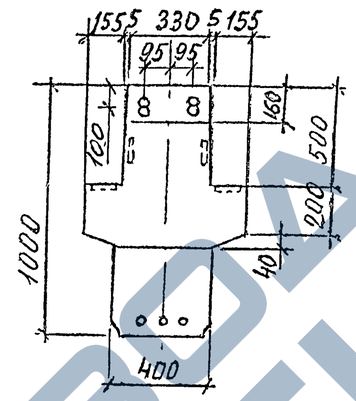

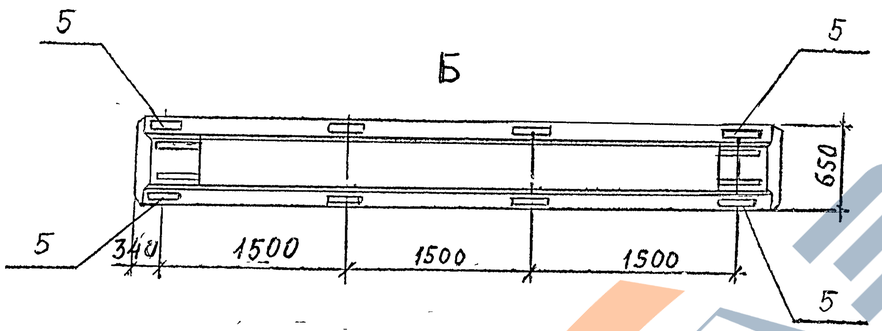

Армирование

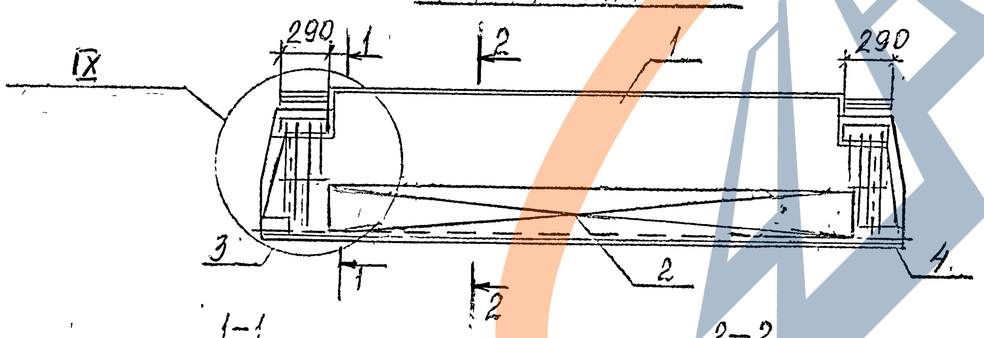

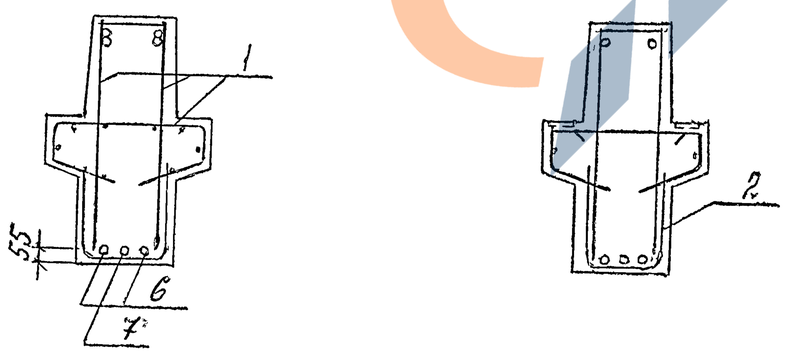

1. Технические *требования* см. 1.420.1-32. 3-1-ТТ.
2. Ведомость расхода стали на элемент см. 1.420.1-32.3-1-РС.
3. Узлы см. 1.420.1-32.3-1-У.

				1.420.1-32.		3-1-25
Нач. отд.	Кольш			РИГЕЛЬ РИ 10.52-320 А т V -320 А IV	Стадия	Лист	Листов
ГИП	Шкилевич				Р	1	2
Инж. кат.	Горшкова				ЦНИИПРОМЗДАНИЙ		
Разраб.	Котова						

Инв. № подл. | Подпись и дата | Взам. инв. №

Марка	Поз.	Наименование	Кол	Обозначение документа	Масса т
РН 10.52-320 АтV	1	Каркас КП-24	1	1.420.1-32.3-2-24	5,4
	2	Сетка С 15	1	-75	
	3	Изделие закладное МН3	1	-87	
	4	МН3	1	-87	
	5	МН8	4	-92	
	6	Стержень напрягаемый			
		⌀22 АтV, ℓ=5200; 15,52кг	2	без черт.	
	7	⌀22 АтV, ℓ=5200; 15,52кг	1	без черт.	
		Бетон класса В30, м³	2,14		

Марка	Поз.	Наименование	Кол	Обозначение документа	Масса т
РН 10.52-320 АIV	1	Каркас КП-24	1	1.420.1-32.3-2-24	5,4
	2	Сетка С 15	1	-75	
	3	Изделие закладное МН3	1	-87	
	4	МН3	1	-87	
	5	МН8	4	-92	
	6	Стержень напрягаемый			
		⌀25 АIV, ℓ=5200; 20,02 кг	2	без черт.	
	7	⌀25 АIV, ℓ=5200; 20,02 кг	1	без черт.	
		Бетон класса В30, м³	2,14		

1. Арматура класса Ат-V по ГОСТ 10884-81.
2. Арматура класса А-IV по ГОСТ 5781-82,

Инв.№ подл. | Подпись и дата | Взам. инв.№

Опалубка

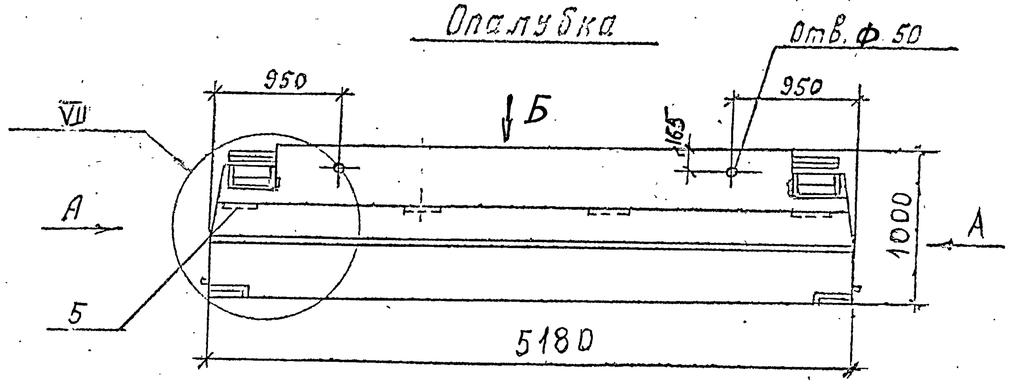

Б

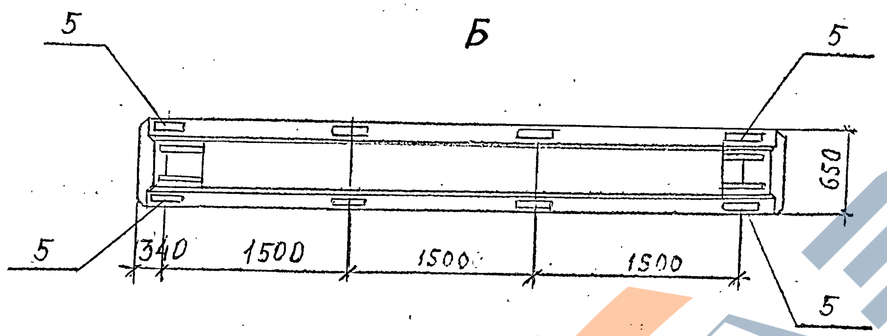

Армирование

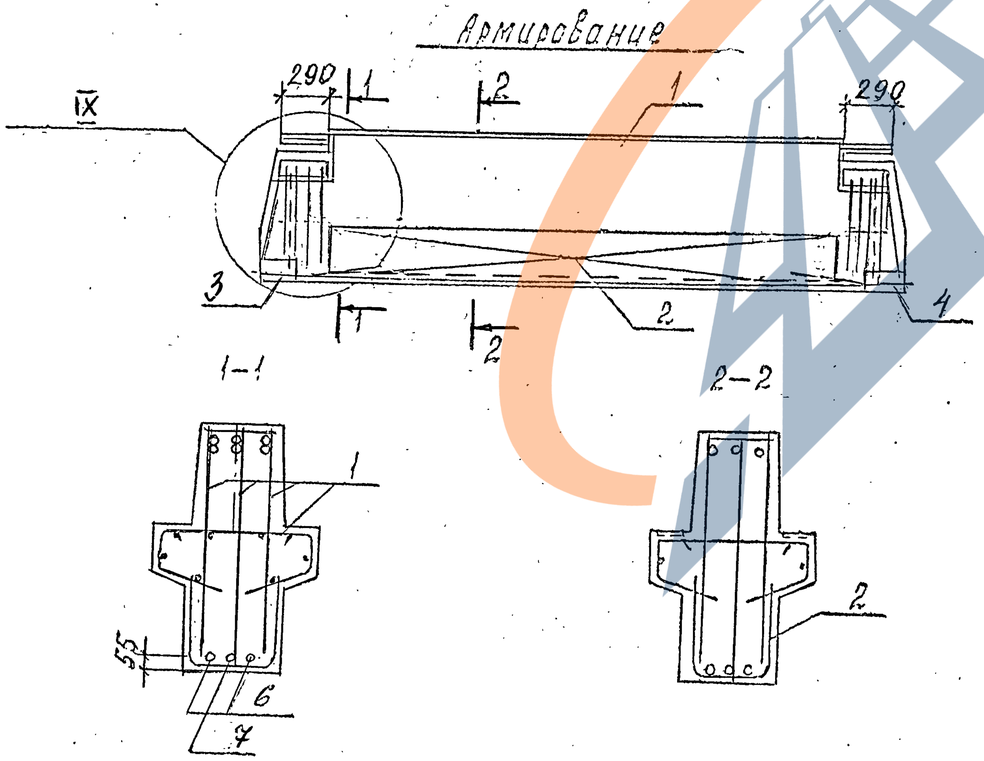

А

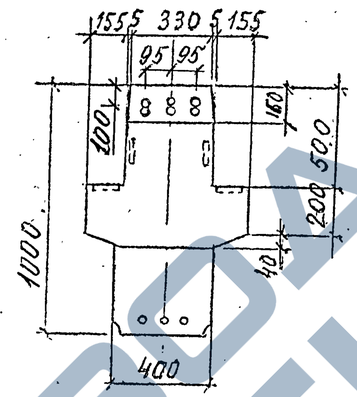

Поз.	Наименование	Кол	Обозначение документа	Масса т
1	Каркас КП-25	1	1.420.1-32.3-2-25	5,4
2	Сетка С 15	1	-75	
3	Изделие закладное МН3	1	-87	
4	МН3	1	-87	
5	МН8	4	-92	
6	Стержень напрягаемый			
	⌀25 А IV, ℓ=5200; 20,02 кг	2	Без черт.	
7	⌀25 А IV, ℓ=5200; 20,02 кг	1	Без черт.	
	Бетон класса В30, м³	2,14		

1. Технические требования см. 1.420.1-32.3-1-ТТ.
2. Ведомость расхода стали на элемент см. 1.420.1-32.3-1-РС.
3. Узлы см. 1.420.1-32.3-1-У.

А Арматура класса А IV по ГОСТ 5781-82.

			1.420.1-32. 3-1-26		
Нач. отд	Колыш		РИГЕЛЬ РН 10.52-32 0 А IV-1	Стадия	Лист	Листов
ГИП	Анкилевич			Р		1
Инж. I кат	Горшкова			ЦНИИПРОМЗДАНИЙ		
Разраб	Котова					

Инв. № подл. | Подпись и дата | Взам. инв. №

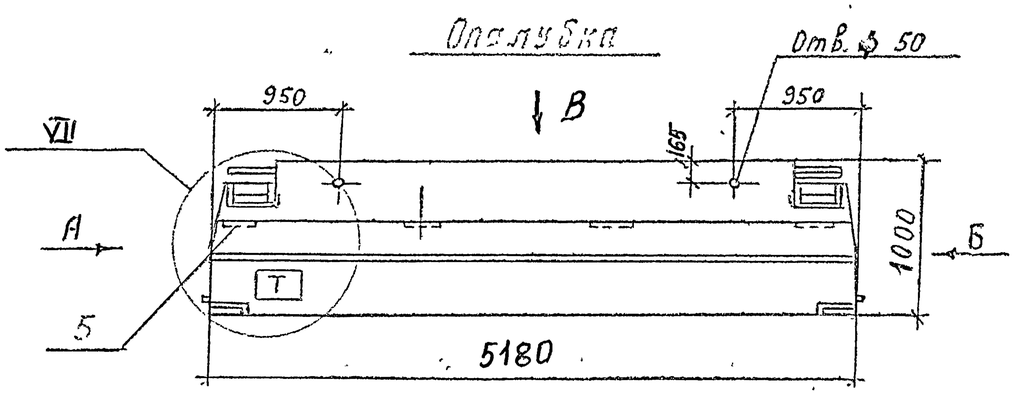

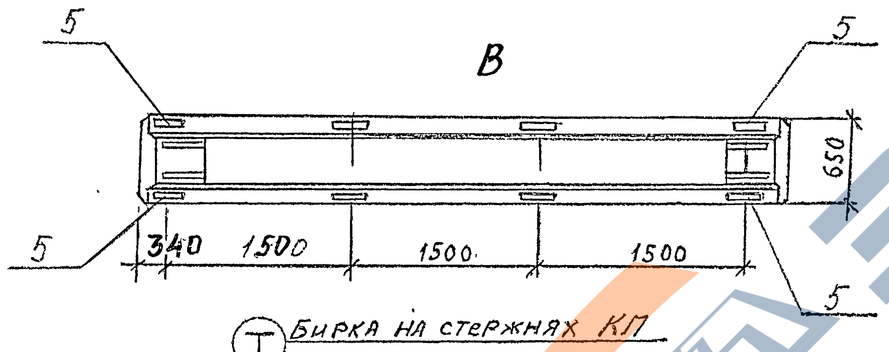

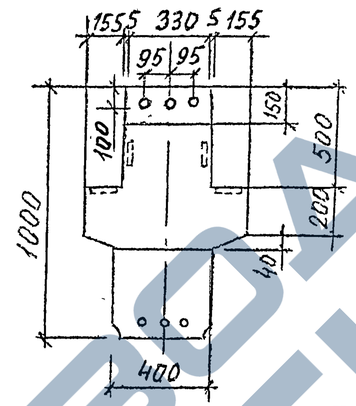

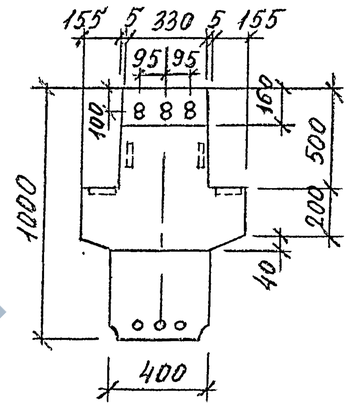

Т Бирка на стержнях КП

Армирование

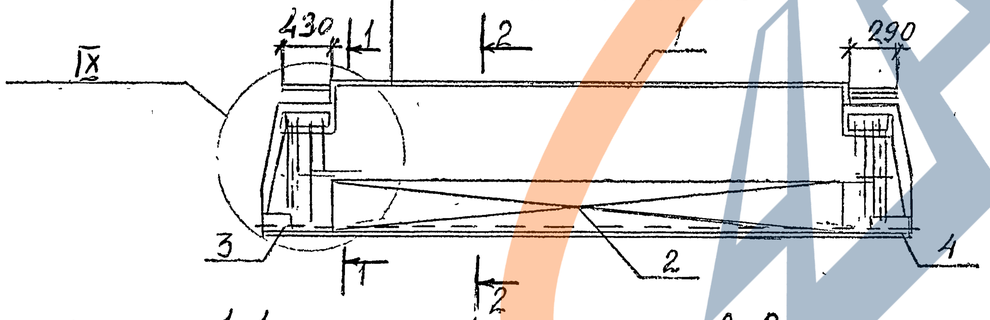

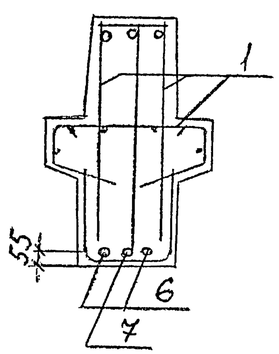

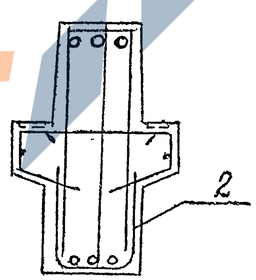

Поз	Наименование	Кол	Обозначение документа	Масса т
1	Каркас КП-44	1	1.420.1-32.3-2-44	5,4
2	Сетка С-15	1	-75	
3	Изделие закладное МН3	1	-87	
4	МН3	1	-87	
5	МН8	4	-92	
6	Стержень напрягаемый			
	⌀28 А-IV, ℓ=5200; 25,12 кг	2	без черт.	
7	⌀28 А-IV, ℓ=5200; 25,12 кг	1	без черт.	
	Бетон класса В30, м³	2,14		

1. Арматура класса А-IV по ГОСТ 5781-82.
2. Индекс Т наносится на боковую грань ригеля несмываемой краской.
3. Технические требования см. 1.420.1-32.3-1-ТТ.
4. Ведомость расхода стали на элемент см. 1.420.1-32.3-1-РС.
5. Узлы см. 1.420.1-32.3-1-У

Нач. отд.	Колыш		
ГИП	Яцкилевич		
Нач. сект.	Гобыкова		
Разраб.	Котова		

1.420.1-32. 3-1-27

Ригель РЖ 10.52-320 А IV-2

Стадия	Лист	Листов
Р		1

ЦНИИПРОМЗДАНИЙ

Ц00073-01 54

Опалубка

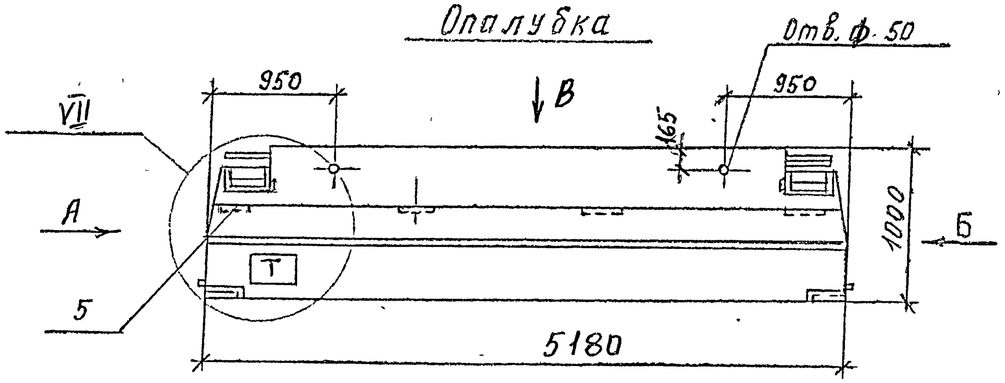

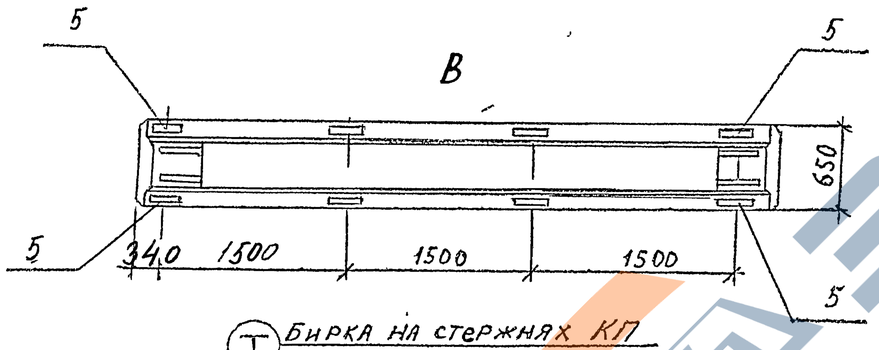

Т Бирка на стержнях КП

Армирование

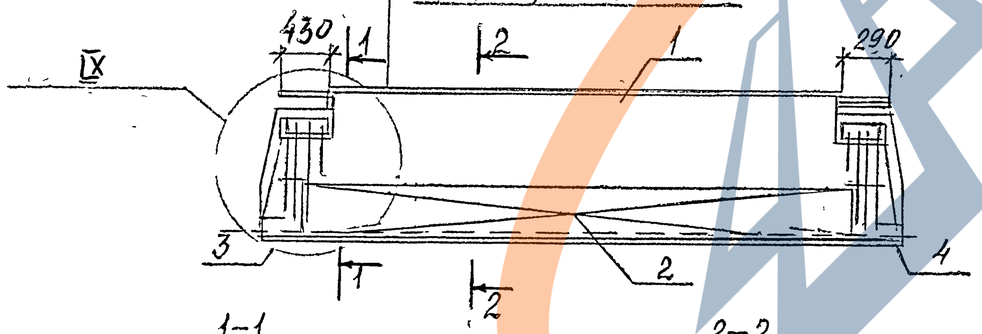

1-1

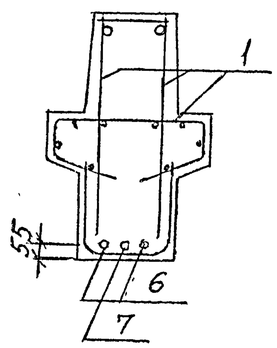

2-2

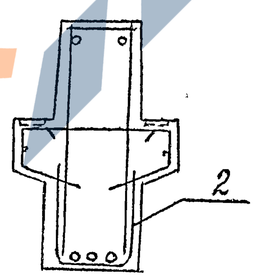

А

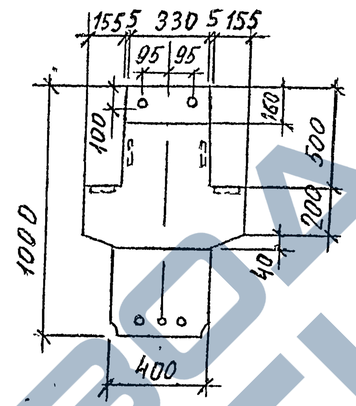

Б

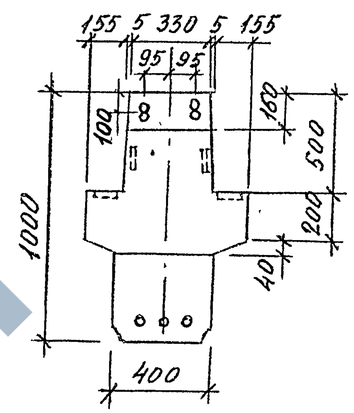

1. Индекс Т наносится на боковую грань ригеля несмываемой краской.
2. Технические требования см. 1.420.1-32 . 3-1-ТТ.
3. Ведомость расхода стали на элемент см. 1.420.1-32. 3-1-РС.
4. Узлы см. 1.420.1-32. 3-1-У.

				1.420.1-32. 3-1-28		
Нач. отд	Кодыш			РИГЕЛЬ РЖ10.52-320АтV-3 -320 АIV-3	Стадия	Лист	Листов
ГИП	Янкилевич				Р	1	2
Инж. кат	Горшкова				ЦНИИПРОМЗДАНИЙ		
Разраб	Котова						

Инв. № подл. | Подпись и дата | Взам. инв. №

Марка	Поз.	Наименование	Кол.	Обозначение документа	Масса т
РН 10.52-320 АтV-3	1	Каркас КП-43	1	1.420.1-32.3-2-43	5,4
	2	Сетка С 15	1	-75	
	3	Изделие закладное МН3	1	-87	
	4	МН3	1	-87	
	5	МН8	4	-92	
	6	Стержень напрягаемый			
		∅25 АтV, ℓ=5200; 20,02кг	2	без черт.	
	7	∅25 АтV, ℓ=5200; 20,02кг	1	без черт.	
		Бетон класса В30, м³	2,14		

Марка	Поз.	Наименование	Кол.	Обозначение документа	Масса т
РН 10.52-320 АIV-3	1	Каркас КП-43	1	1.420.1-32.3-2-43	5,4
	2	Сетка С 15	1	-75	
	3	Изделие закладное МН3	1	-87	
	4	МН3	1	-87	
	5	МН8	4	-92	
	6	Стержень напрягаемый			
		∅28 АIV, ℓ=5200; 25,12кг	2	без черт.	
	7	∅28 АIV, ℓ=5200; 25,12кг	1	без черт.	
		Бетон класса В30, м³	2,14		

1. Арматура класса АтV по ГОСТ 10884-81.
2. Арматура класса АIV по ГОСТ 5781-82.

Инв. № подл. | Подпись и дата | Взам. инв. №

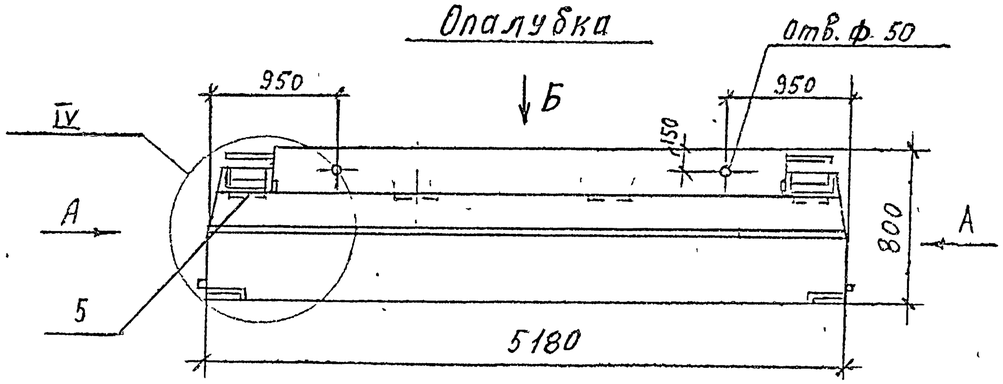

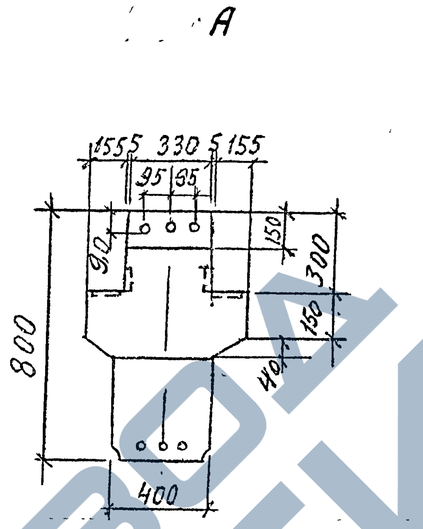

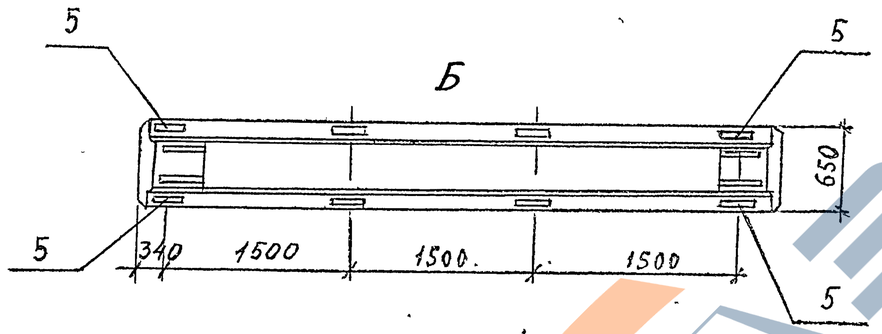

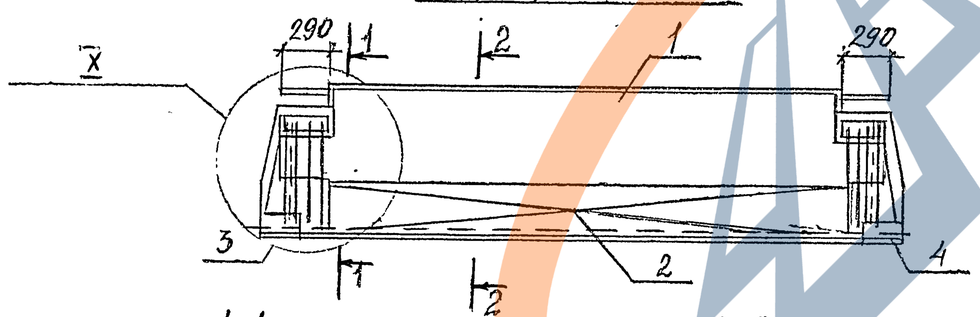

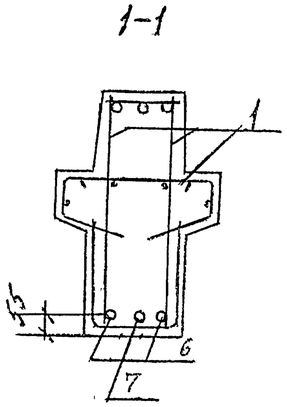

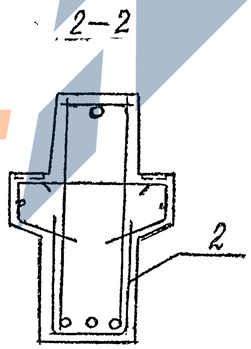

1. Технические требования см. 1.420.1-32. 3-1-ТТ.
2. Ведомость расхода стали на элемент см. 1.420.1-32. 3-1 РС.
3. Узлы см. 1.420.1-32 3-1-У.

				1.420.1-32. 3-1-29		
Нач. отд.	Кольш			РИГЕЛЬ РШ 8.52-215 АтV -215 А IV	Стадия	Лист	Листов
ГИП	Янкилевич				Р	1	2
Инж. I кат.	Горшкова				ЦНИИПРОМЗДАНИЙ		
Разраб.	Котова						

Марка	Поз.	Наименование	Кол.	Обозначение документа	Масса т
РН 8.52-215 Ат-V	1	Каркас КП-45	1	1.420.1-32.3-2-45	4,3
	2	Сетка С 11	1	-71	
	3	Изделие закладное МН5	1	-89	
	4	МН5	1	-89	
	5	МН8	4	-92	
	6	Стержень напрягаемый			
		⌀20 Ат V, ℓ=5200; 12,82кг	2	без черт.	
	7	⌀20 Ат V, ℓ=5200; 12,82кг	1	без черт.	
		Бетон класса В30, м³	1,71		

Марка	Поз.	Наименование	Кол.	Обозначение документа	Масса т
РН 8.52-215 АIV	1	Каркас КП-45	1	1.420.1-32.3-2-45	4,3
	2	Сетка С 11	1	-71	
	3	Изделие закладное МН5	1	-89	
	4	МН5	1	-89	
	5	МН8	4	-92	
	6	Стержень напрягаемый			
		⌀22 AIV, ℓ=5200; 15,52 кг	2	без черт.	
	7	⌀22 AIV, ℓ=5200; 15,52 кг	1	без черт.	
		Бетон класса В30, м³	1,71		

1. Арматура класса Ат-V по ГОСТ 10884-81.
2. Арматура класса А-IV по ГОСТ 5781-82.

Инв. № подл. | Подпись и дата | Взам. инв. №

Опалубка

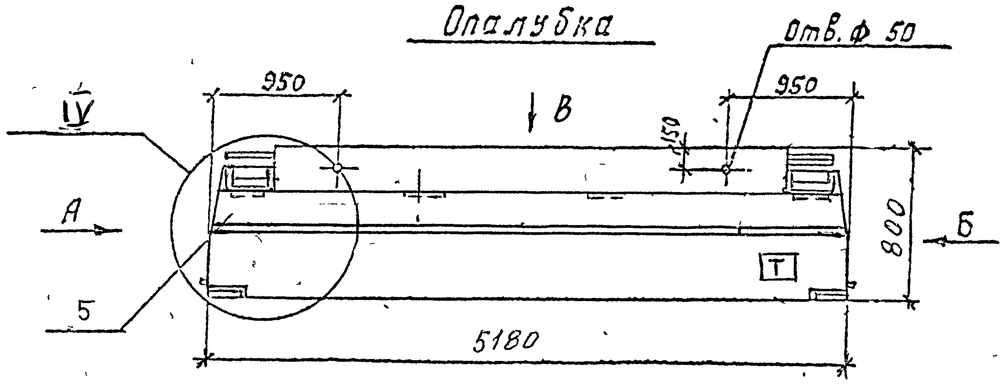

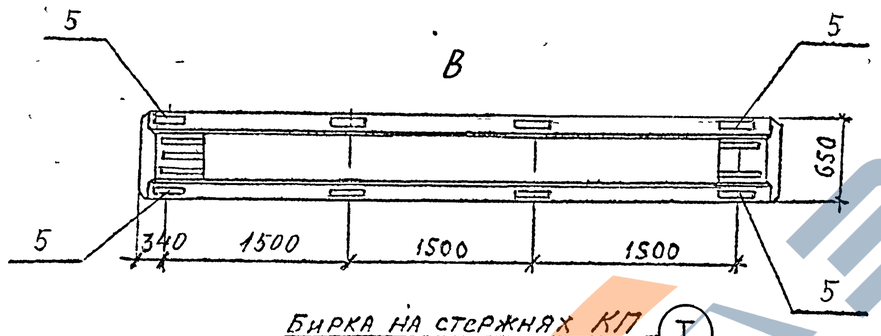

Бирка на стержнях КП Т

Армирование

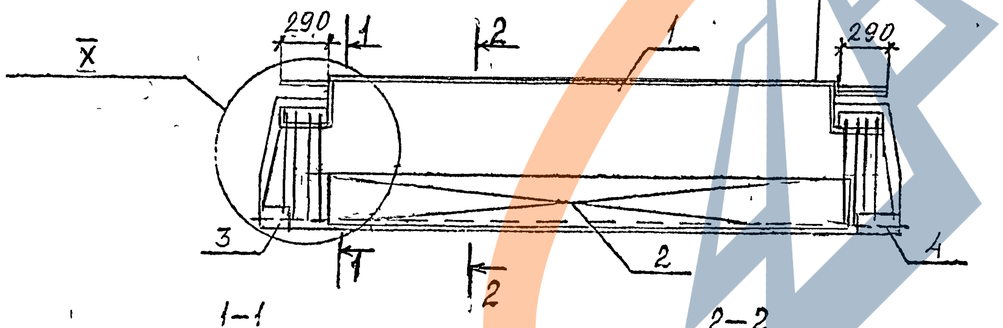

1–1 2–2

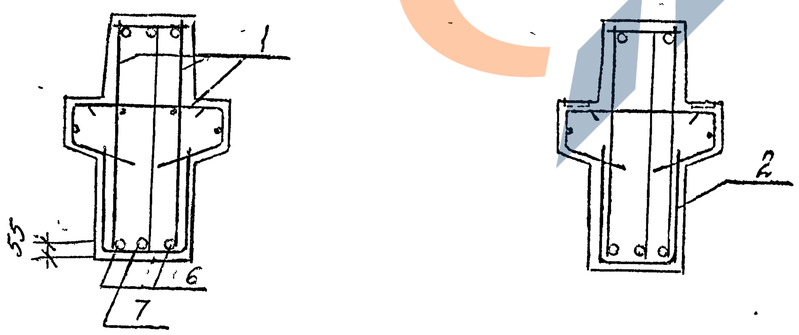

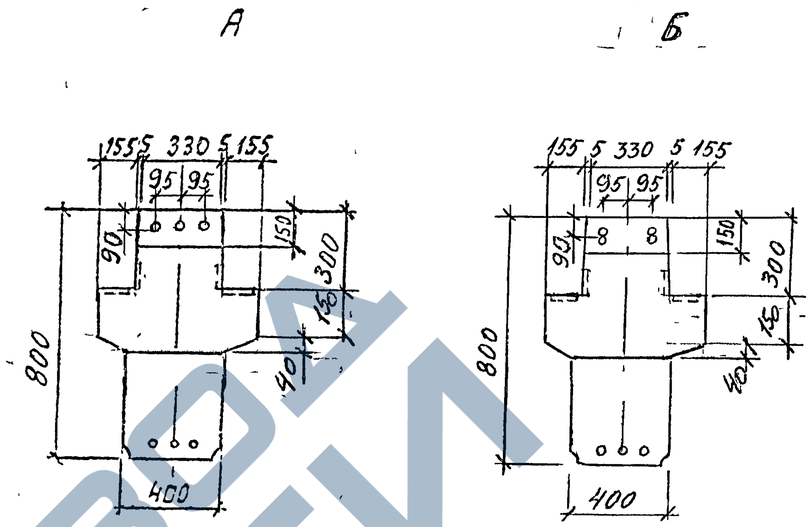

Поз	Наименование	Кол	Обозначение документа	Масса т
1	Каркас КП-30	1	1.420.1-32.3-2-30	4,3
2	Сетка С 11	1	-71	
3	Изделие закладное МН5	1	-89	
4	МН5	1	-89	
5	МН8	4	-92	
6	Стержень напрягаемый Ø 25 A-IV, ℓ=5200; 20,02 кг	2	Без черт.	
7	Ø 25 A-IV, ℓ=5200; 20,02 кг	1	Без черт	
	Бетон класса В30, м³	1,71		

1. Арматура класса A-IV по ГОСТ 5781-82.
2. Узлы см 1.420.1-32. 3-1-4.
3. Индекс Т наносится на боковую грань ригеля несмываемой краской.
4. Технические требования см 1.420.1-32. 3-1-ТТ.
5. Ведомость расхода стали на элемент см 1.420.1-32.3-1-РС.

Нач.отд.	Колыш		1420.1-32. 3-1-30
ГИП	Янкилевич		Ригель РЖ 8.52-215 A-IV-2
Инж.Тех.	Горшкова		Стадия Р; Лист; Листов 1
Разраб	Котова		ЦНИИПромзданий

Инв.№ подл. | Подпись и дата | Взам.инв.№

Опалубка

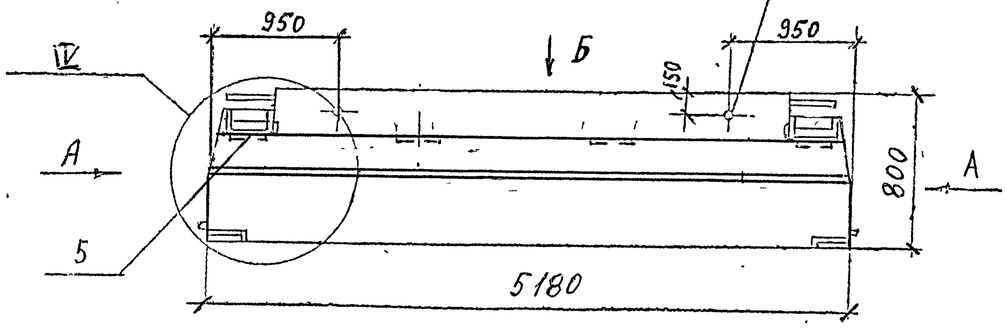

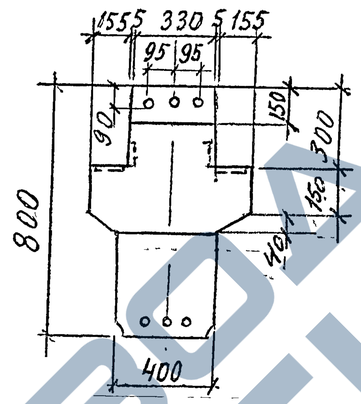

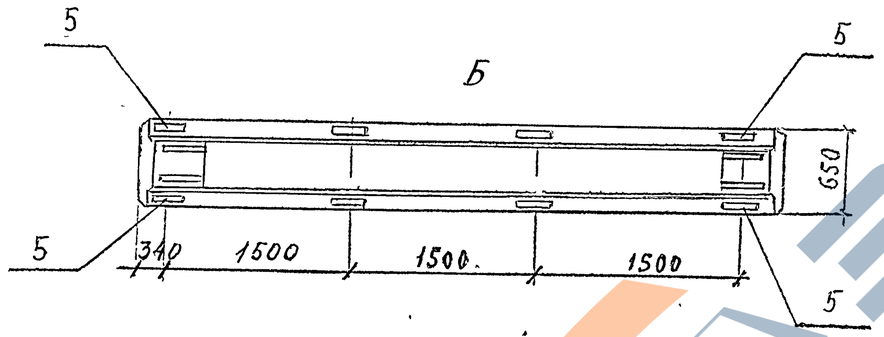

Армирование

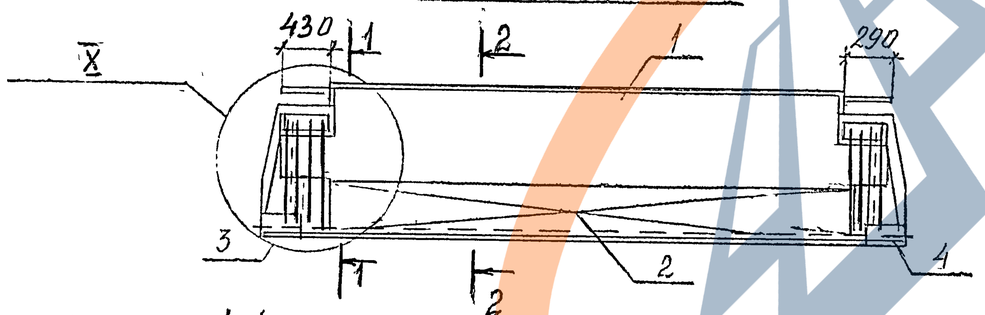

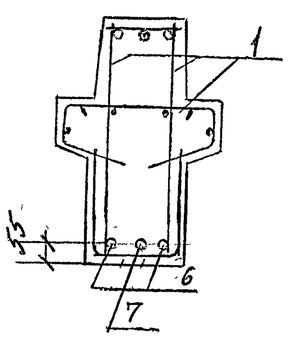

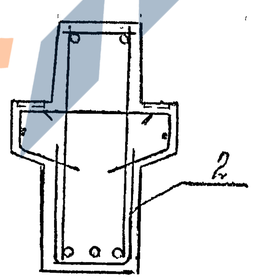

1. Технические требования см. 1.420.1-32.3-1-ТТ.
Ведомость расхода стали на элемент см 1420.1-32.3-1-РС.
Узлы см. 1.420.1-32.3-1-У.

				1.420.1-32. 3-1-31	
Нач. отд.	Кольш			РИГЕЛЬ РН 8.52-215АтV-3 -215АIV-3 -215АIV-1	Стадия: Р; Лист: 1; Листов: 2
ГИП	Янкилевич				ЦНИИПРОМЗДАНИЙ
Инж. I кат.	Горшкова				
Разраб.	Котова				

Инв. № подл. | Подпись и дата | Взам. инв. №

Марка	Поз.	Наименование	Кол.	Обозначение документа	Масса т
РН 8.52-215АтV-3	1	Каркас КП-28	1	1.420.1-32.3-2-28	4,3
	2	Сетка С 11	1	-71	
	3	Изделие закладное МН5	1	-89	
	4	МН5	1	-89	
	5	МН8	4	-92	
	6	Стержень напрягаемый			
		⌀22 АтV, ℓ=5200; 15,52 кг	2	без черт.	
	7	⌀22 АтV, ℓ=5200; 15,52 кг	1	без черт.	
		Бетон класса В30, м³	1,71		
РН 8.52-215АIV-3	1	Каркас КП-28	1	1.420.1-32 3-2-28	4,3
	2	Сетка С 11	1	-71	
	3	Изделие закладное МН5	1	-89	
	4	МН5	1	-89	
	5	МН8	4	-92	
	6	Стержень напрягаемый			
		⌀25 АIV, ℓ=5200; 20,02 кг	2	без черт.	
	7	⌀25 АIV, ℓ=5200; 20,02 кг	1	без черт.	
		Бетон класса В30, м³	1,71		

Марка	Поз.	Наименование	Кол.	Обозначение документа	Масса т
РН 8.52-215АIV-1	1	Каркас КП-29	1	1.420.1-32.3-2-29	4,3
	2	Сетка С 11	1	-71	
	3	Изделие закладное МН5	1	-89	
	4	МН5	1	-89	
	5	МН8	4	-92	
	6	Стержень напрягаемый			
		⌀25 АIV, ℓ=5200; 20,02 кг	2	без черт.	
	7	⌀25 АIV, ℓ=5200; 20,02 кг	1	без черт.	
		Бетон класса В30, м³	1,71		

1. Арматура класса АТ-V по ГОСТ 10884-81.
2. Арматура класса А-IV по ГОСТ 5781-82.

Инв. № подл. | Подпись и дата | Взам. инв. №

Опалубка

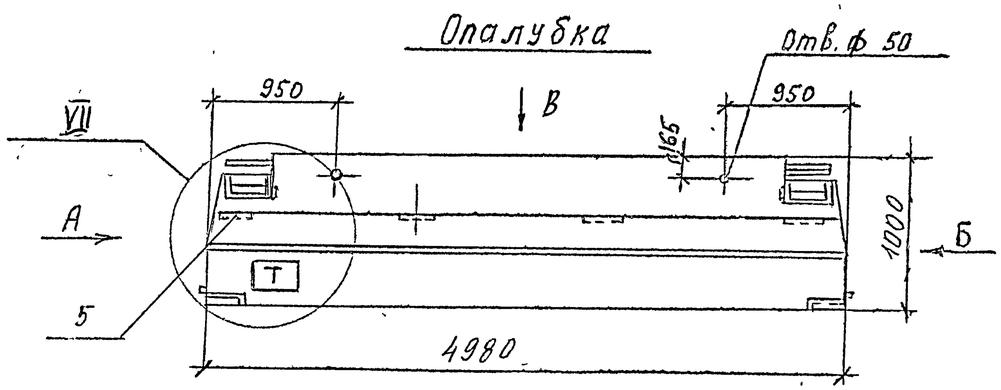

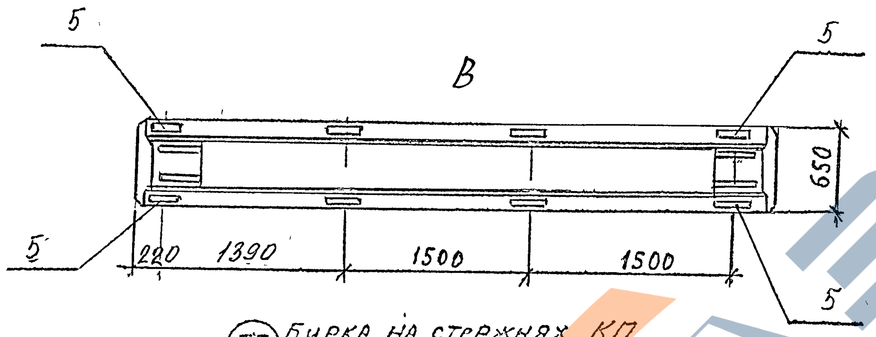

Т Бирка на стержнях КП

Армирование

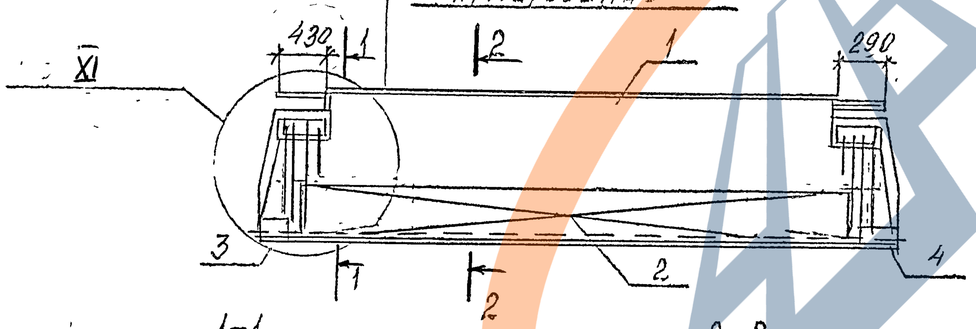

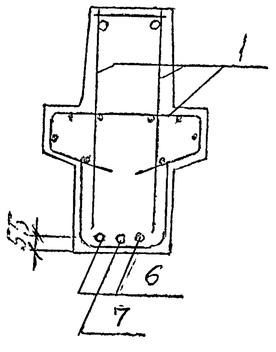

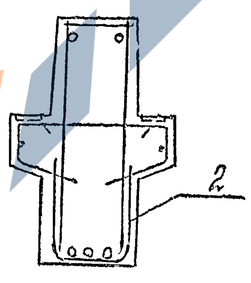

А

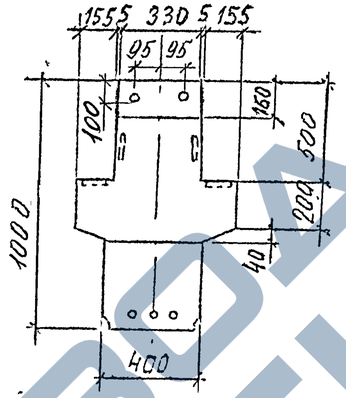

Б

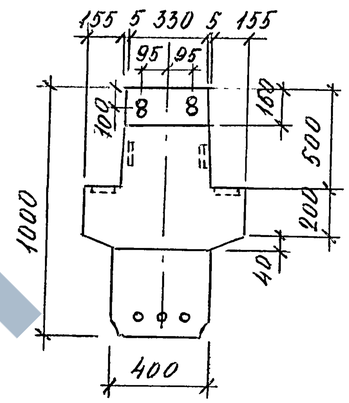

1. Индекс Т наносится на боковую грань ригеля несмываемой краской.
2. Технические требования см. 1.420.1-32.3-1ТТ.
3. Ведомость расхода стали на элемент см 1.420.1-32.3-1-РС.
4. Узлы см. 1.420.1-32.3-1-У.

				1.420.1-32.	3-1-32	
					Стадия	Лист	Листов
Нач.отд	Кодыш			Ригель РИ10.50-320АтV -320 АIV	Р	1	2
ГИП	Янкилевич				ЦНИИПРОМЗДАНИЙ		
Инж.кат	Горшкова						
Разраб	Котова						

Инв.№ подл. | Подпись и дата | Взам.инв.№

Марка	Поз.	Наименование	Кол.	Обозначение документа	Масса т
РН 10.50-320 АтV	1	Каркас КП-26	1	1.420.1-32.3-2-26	5,2
	2	Сетка С 16	1	-76	
	3	Изделие закладное МН1	1	-85	
	4	МН2	1	-86	
	5	МН8	4	-92	
	6	Стержень напрягаемый	2		
		Ø25 АтV, ℓ=5000; 19,25кг		без черт.	
	7	Ø25 АтV, ℓ=5000; 19,25кг	1	без черт.	
		Бетон класса В30, м³	2,05		

Марка	Поз.	Наименование	Кол.	Обозначение документа	Масса т
РН 10.50-320 АIV	1	Каркас КП-26	1	1.420.1-32.3-2-26	5,2
	2	Сетка С 16	1	-76	
	3	Изделие закладное МН1	1	-85	
	4	МН2	1	-86	
	5	МН8	4	-92	
	6	Напрягаемый стержень			
		Ø25 АтV, ℓ=5000; 19,25кг	2	без черт.	
	7	Ø25 АтV, ℓ=5000; 19,25кг	1	без черт.	
		Бетон класса В30, м³	2,05		

1. Арматура класса Ат-V по ГОСТ 10884-81.
2. Арматура класса А-IV по ГОСТ 5781-82.

Инв. N подл. | Подпись и дата | Взам. инв. N

Опалубка

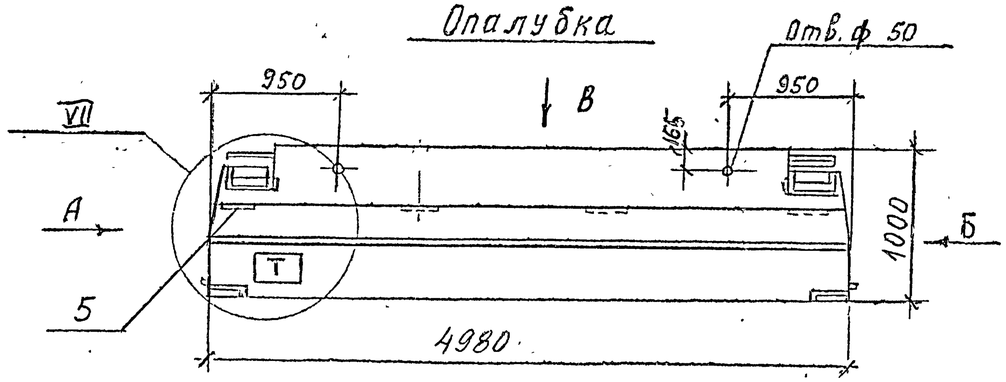

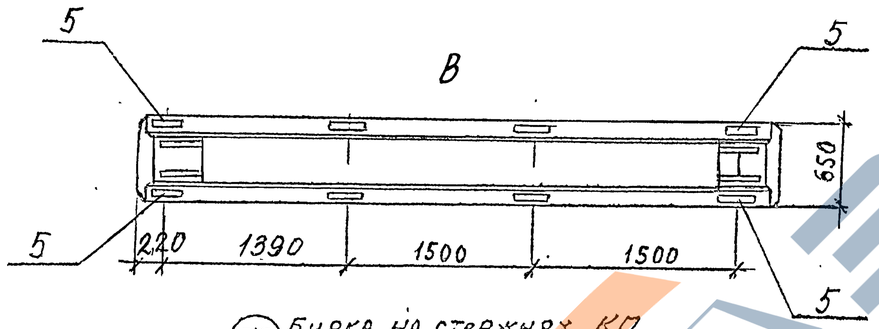

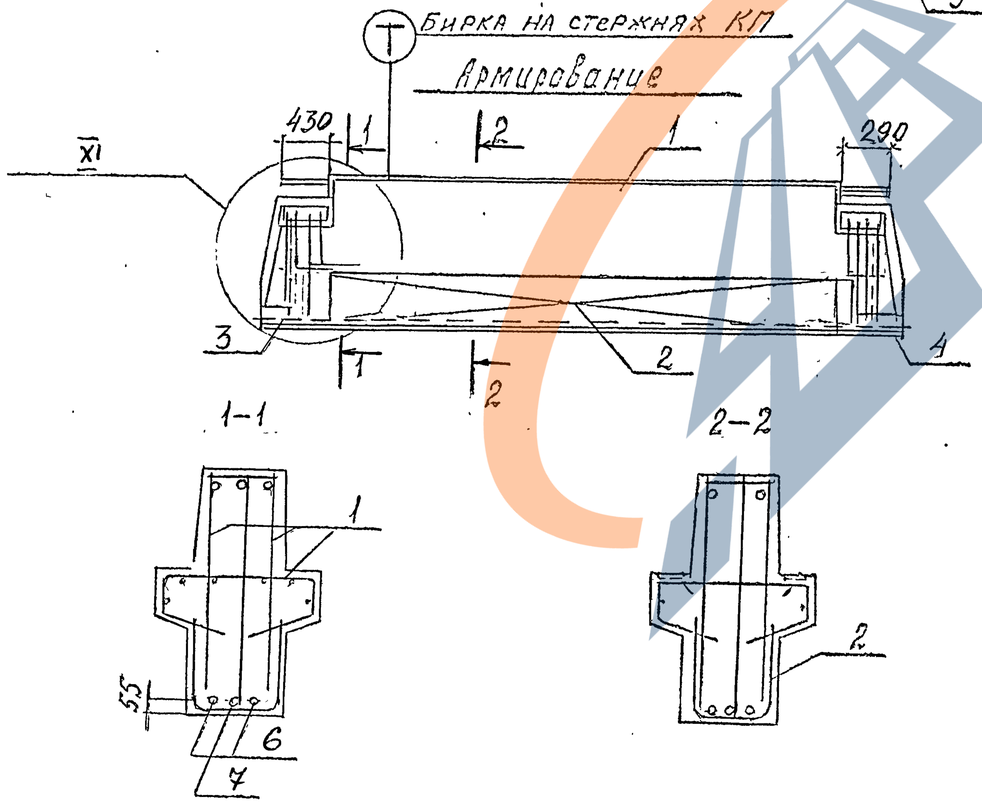

А

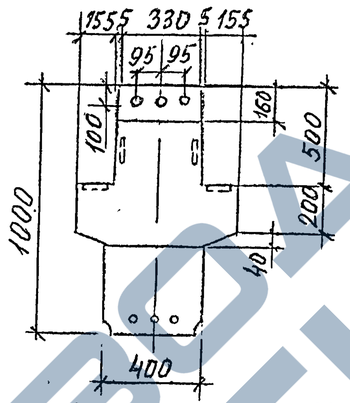

Б

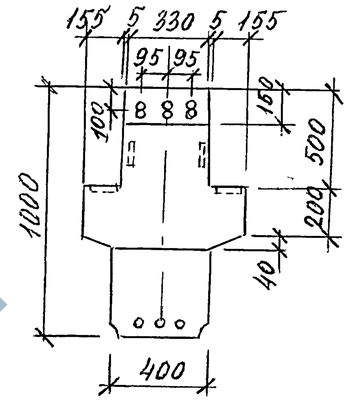

Поз.	Наименование	Кол	Обозначение документа	Масса т
1	Каркас КП-27	1	1.420.1-32.3-2-27	5,2
2	Сетка С-11	1	-76	
3	Изделие закладное МН1	1	-85	
4	МН2	1	-86	
5	МН8	4	-92	
6	Стержень напрягаемый			
	⌀28 AIV, ℓ=5000; 24,15кг	2	без черт.	
7	⌀28 AIV, ℓ=5000; 24,15кг	1	без черт.	
	Бетон класса В30, м³	2,05		

1. Арматура класса A-IV по ГОСТ 5781-82.
2. Индекс Т наносится на боковую грань ригеля несмываемой краской.
3. Технические требования см. 1.420.1-32. 3-1-ТТ.
4. Ведомость расхода стали на элемент см. 1.420.1-32.3-1-РС.
5. Узлы см. 1.420.1-32. 3-1-У.

Нач. отд	Кодыш		1.420.1-32. 3-1-33
ГИП	Янкилевич		Ригель РЖ 10.50-320 AIV-1
Инж Iкат	Гобшкова		Стадия Р; Лист; Листов 1
Разраб.	Котова		ЦНИИПромзданий

Инв. № подл. | Подпись и дата | Взам. инв. №

Опалубка

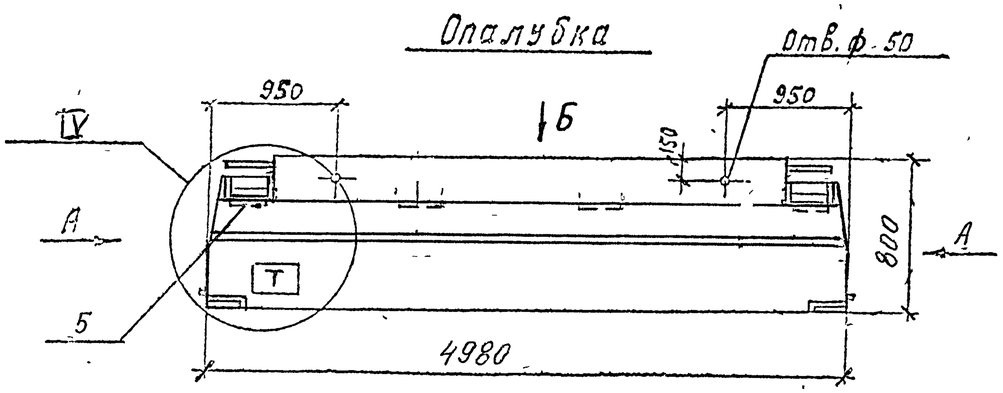

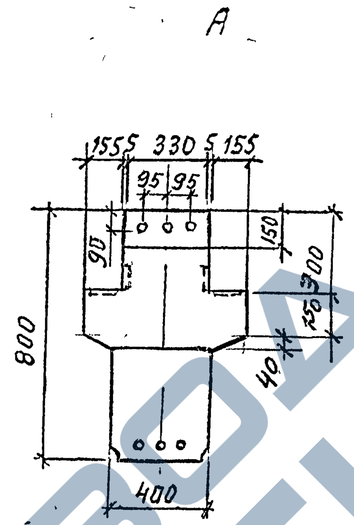

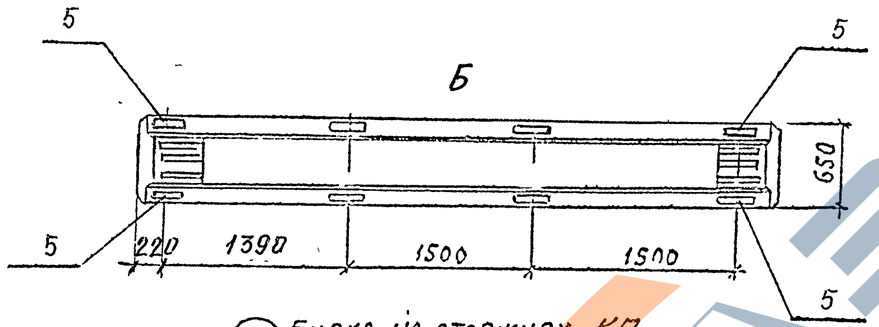

Т Бирка на стержнях КП

Армирование

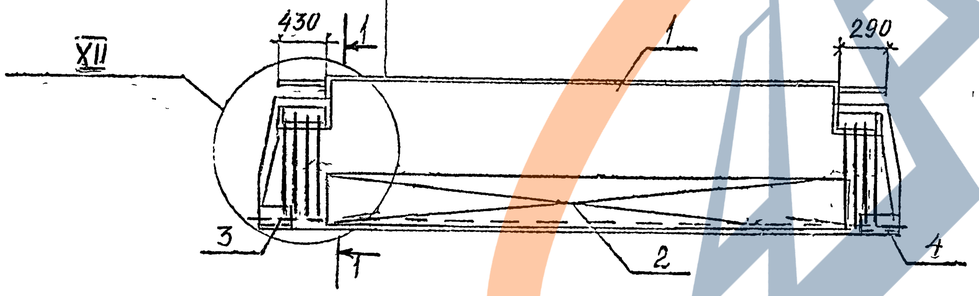

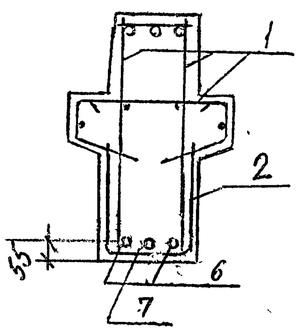

1. Узлы см. 1.420.1-32.3-1-У.
2. Технические требования см. 1.420.1-32.3-1-ТТ.
3. Ведомость расхода стали на элемент см 1.420.1-32.3-1-РС.
4. Индекс Т наносится на боковую грань ригеля несмываемой краской.

Нач. отд.	Кольш		
ГИП	Янкилевич		
Инж. кн.	Горшкова		
Разраб.	Котова		

1.420.1-32. 3-1-34

РИГЕЛЬ РН 8.50-215АтV
-215 А IV
-215 А IV-1

Стадия	Лист	Листов
Р	1	3

ЦНИИПРОМЗДАНИЙ

Ц00073-01 65

Инв. № подл. | Подпись и дата | Взам. инв. №

Марка	Поз.	Наименование	Кол.	Обозначение документа	Масса т
РН 8.50-215 АтV	1	Каркас КП-31	1	1.420.1-32.3-2-31	4,1
	2	Сетка С 12	1	-72	
	3	Изделие закладное МН4	1	-88	
	4	МН5	1	-89	
	5	МН8	4	-92	
	6	Стержень напрягаемый			
		⌀22 АтV, ℓ=5000; 14,92кг	2	без черт.	
	7	⌀22 АтV, ℓ=5000; 14,92кг	1	без черт.	
		Бетон класса В30, м³	1,64		
РН 8.50-215 АIV	1	Каркас КП-31	1	1.420.1-32 3-2-31	4,1
	2	Сетка С 12	1	-72	
	3	Изделие закладное МН4	1	-88	
	4	МН5	1	-89	
	5	МН8	4	-92	
	6	Стержень напрягаемый			
		⌀25 АIV, ℓ=5000; 19,25кг	2	без черт.	
	7	⌀25 АIV, ℓ=5000; 19,25 кг	1	без черт.	
		Бетон класса В30, м3	1.64		

Марка	Поз.	Наименование	Кол.	Обозначение документа	Масса т
РН 8.50-215 АIV-1	1	Каркас КП-32	1	1.420.1-32.3-2-32	4,1
	2	Сетка С 12	1	-72	
	3	Изделие закладное МН4	1	-88	
	4	МН5	1	-89	
	5	МН8	4	-92	
	6	Стержень напрягаемый			
		⌀25 АIV, ℓ=5000; 19,25кг	2	без черт.	
	7	⌀25 АIV, ℓ=5000; 19,25кг	1	без черт.	
		Бетон класса В30, м³	1,64		

1. Арматура класса Ат-V по ГОСТ 10884-81.
2. Арматура класса А-IV по ГОСТ 5781-82.

Инв. № подл. | Подпись и дата | Взам. инв. №

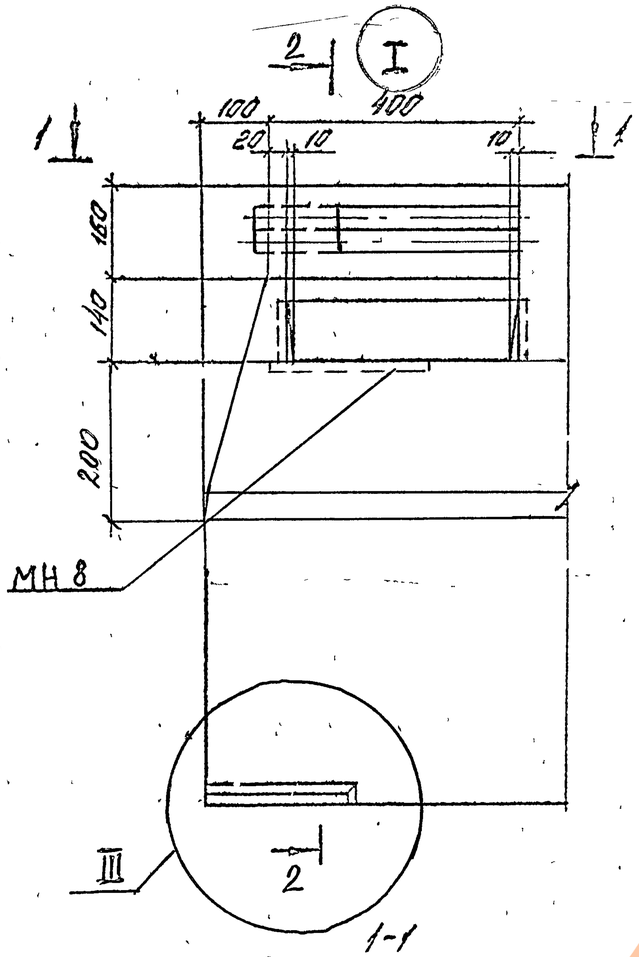

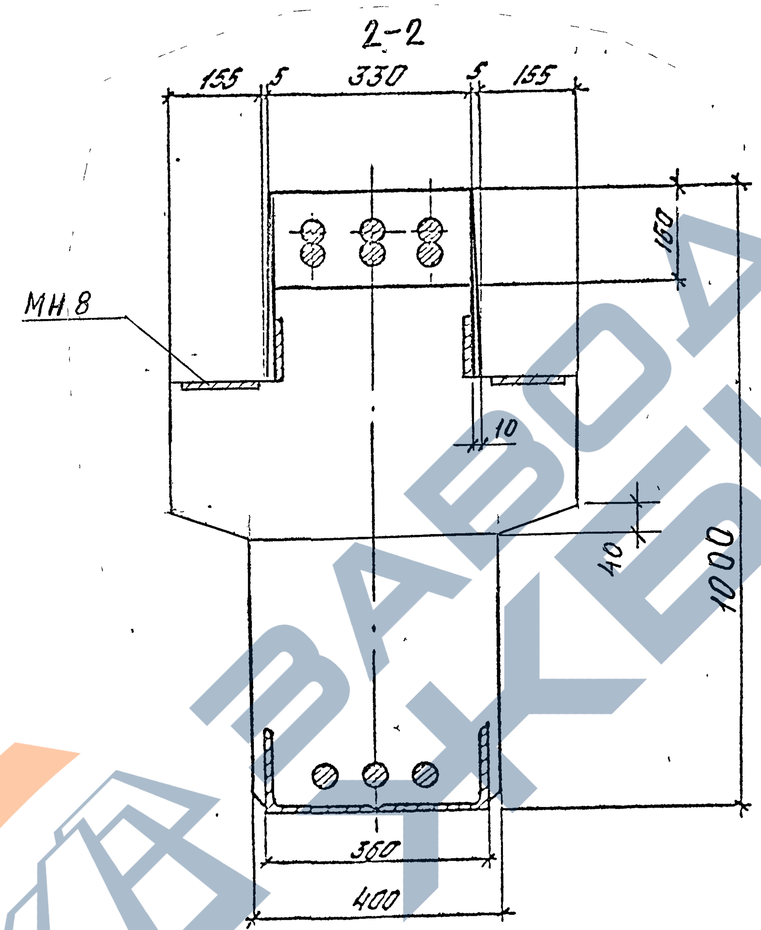

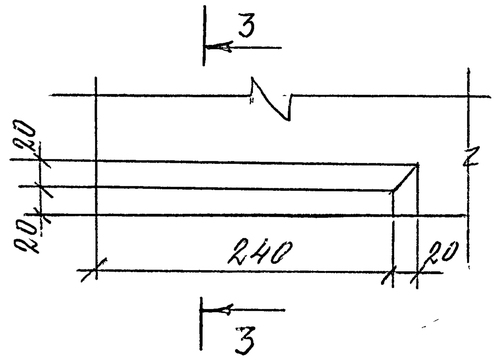

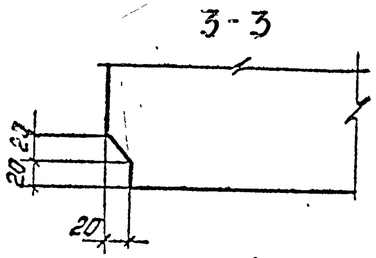

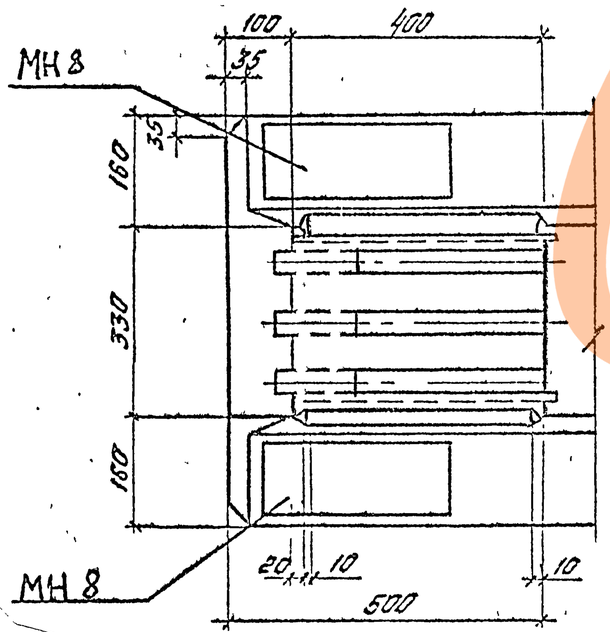

Инв.№ подл. | Подпись и дата | Взам.инв.№

Нач.отд	Кодыш		
ГИП	Янкилевич		
Инж1кат	Горшкова		
Разраб	Котова		

1.420.1-32. 3-1-У

Узел I...XII

Стадия	Лист	Листов
Р	1	9

ЦНИИПРОМЗДАНИЙ

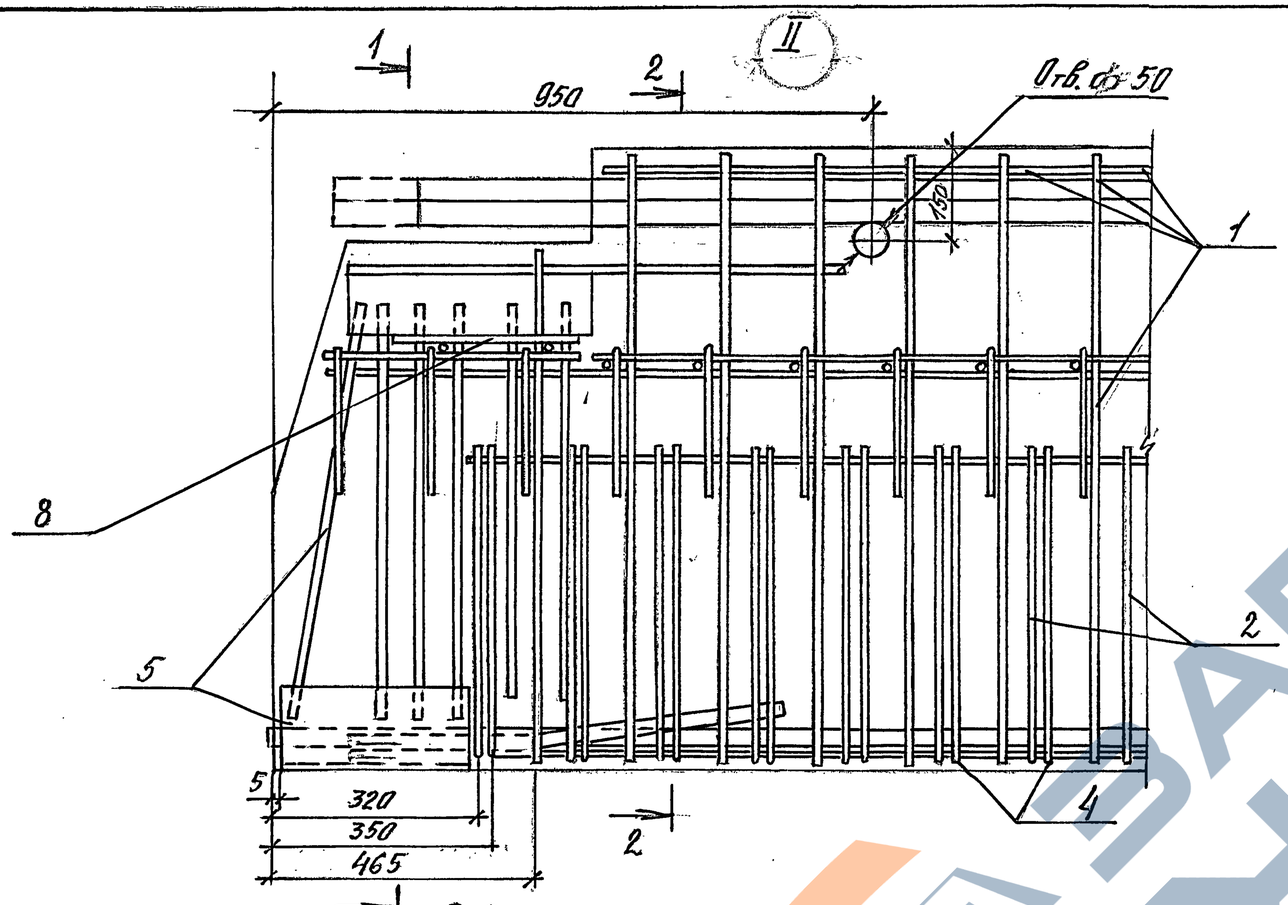

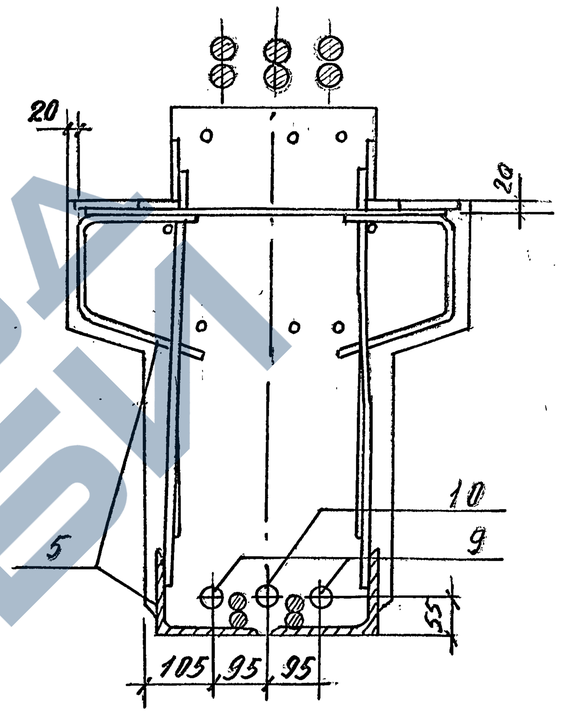

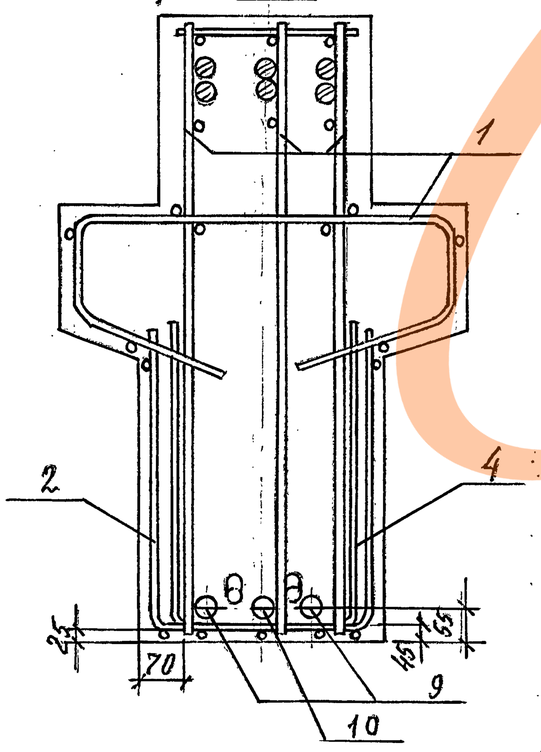

Инв.№ подл. | Подпись и дата | Взам.инв.№

1.420.1-32. 3-1-4

Лист 2

Ц 00073-01 6В

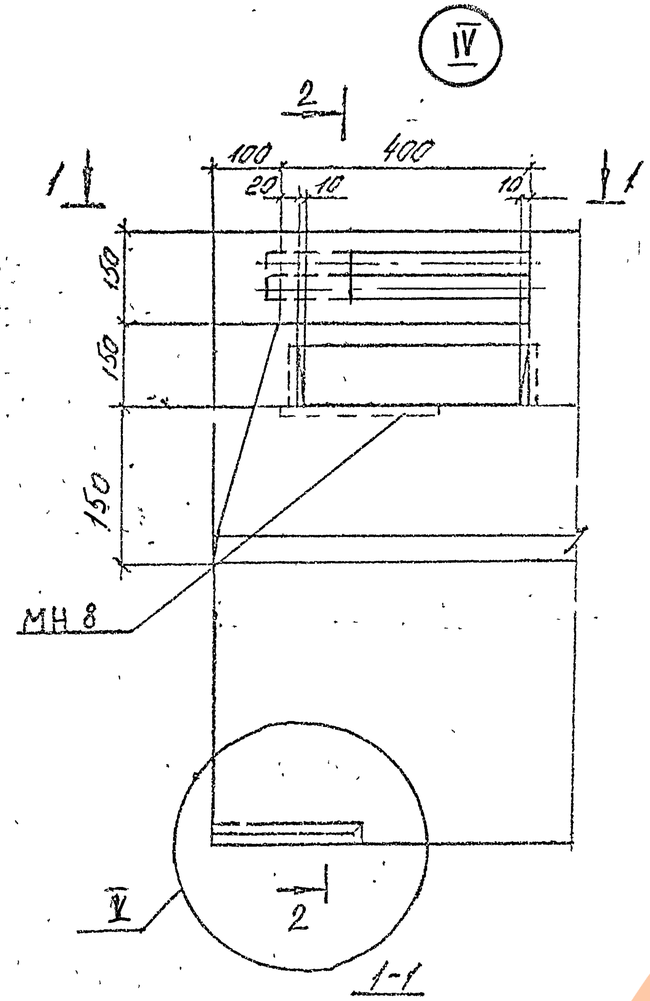

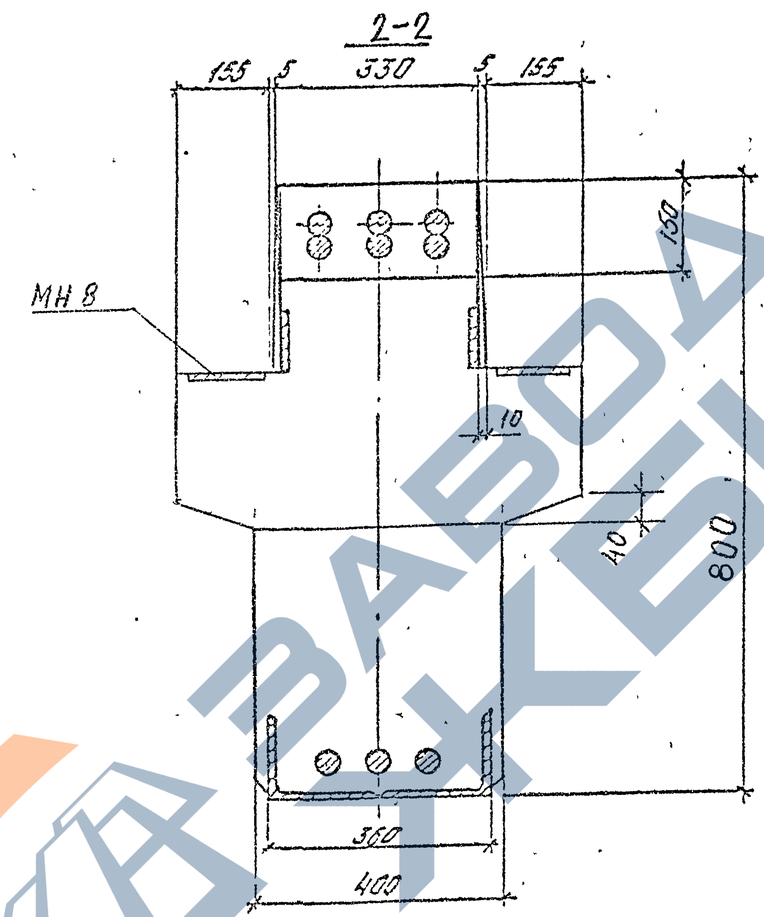

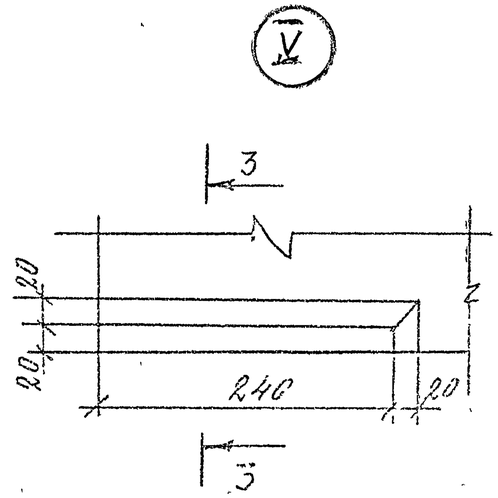

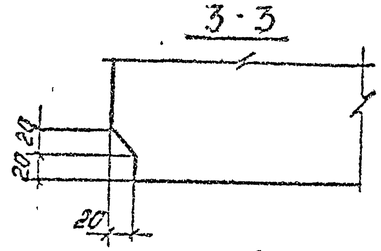

Инв. № подл. | Подпись и дата | Взам. инв. №

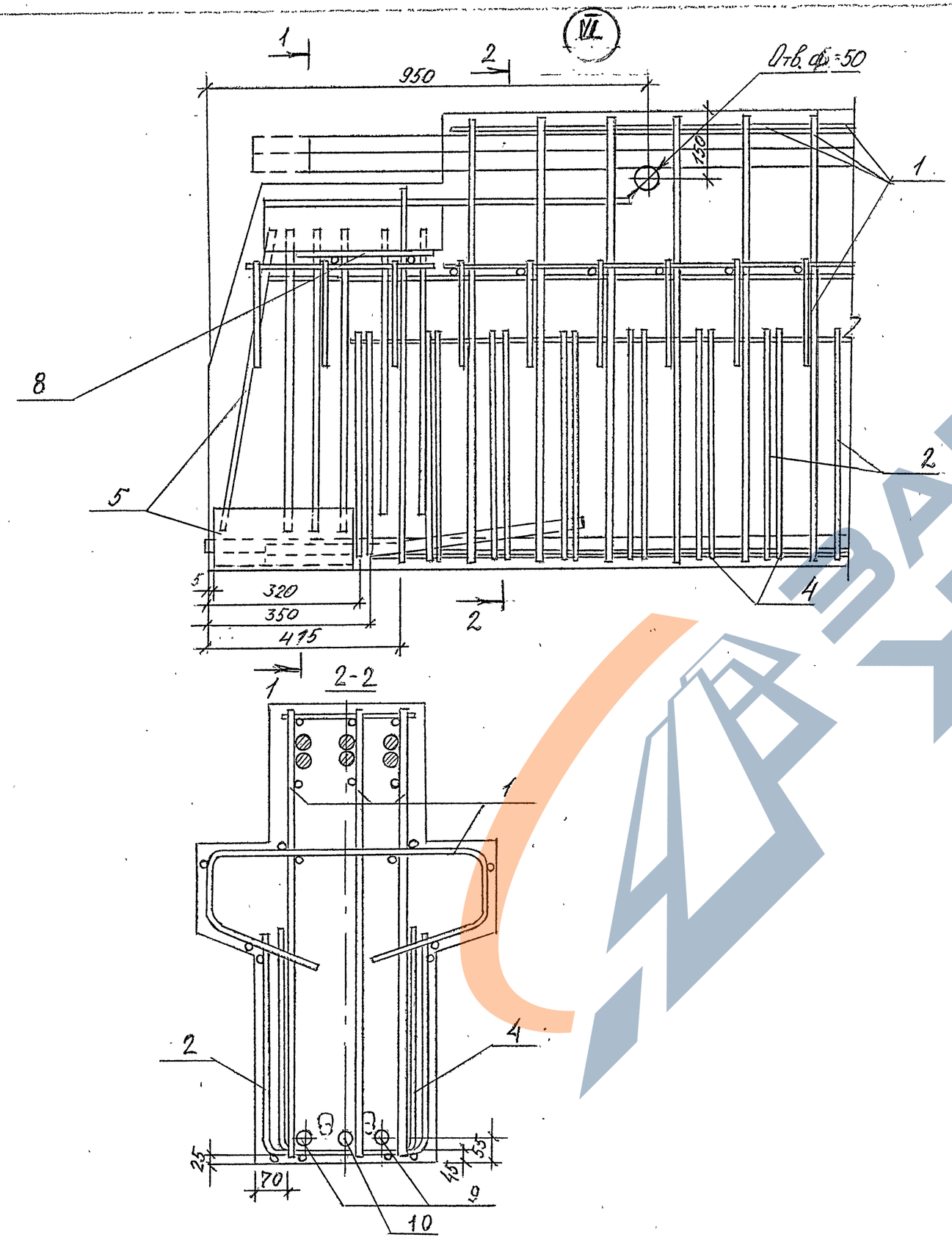

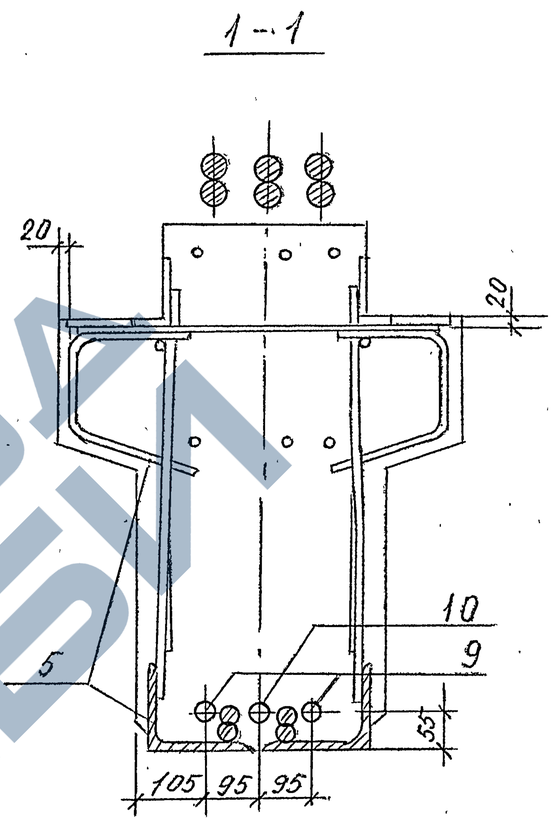

ИНВ.№ ПОДЛ. | ПОДПИСЬ И ДАТА | ВЗАМ. ИНВ.№

1.420.1-32. 3-1-4	Лист 4

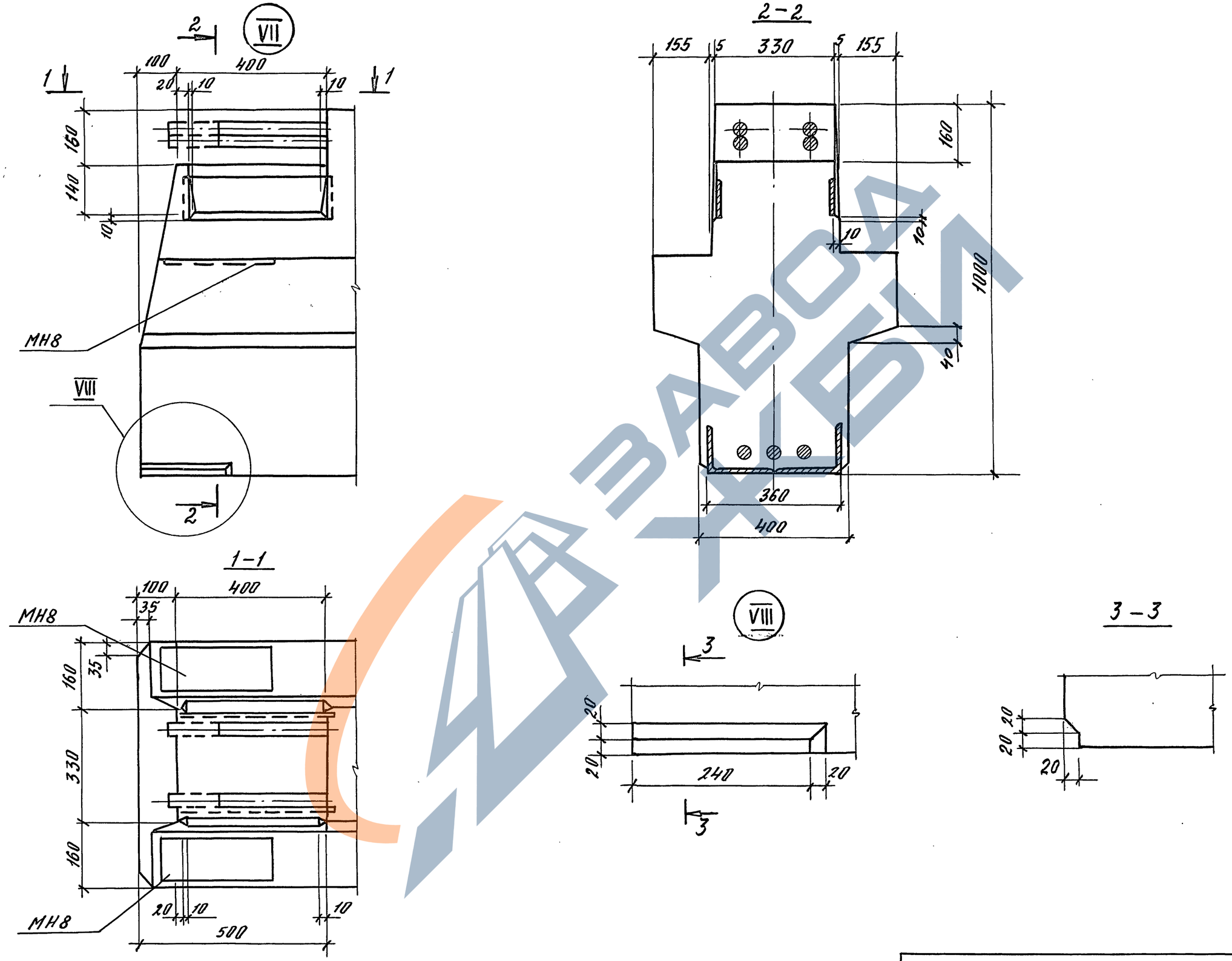

ЗАВОД ЖБИ

1.420.1-32. 3-1-4	Лист 5

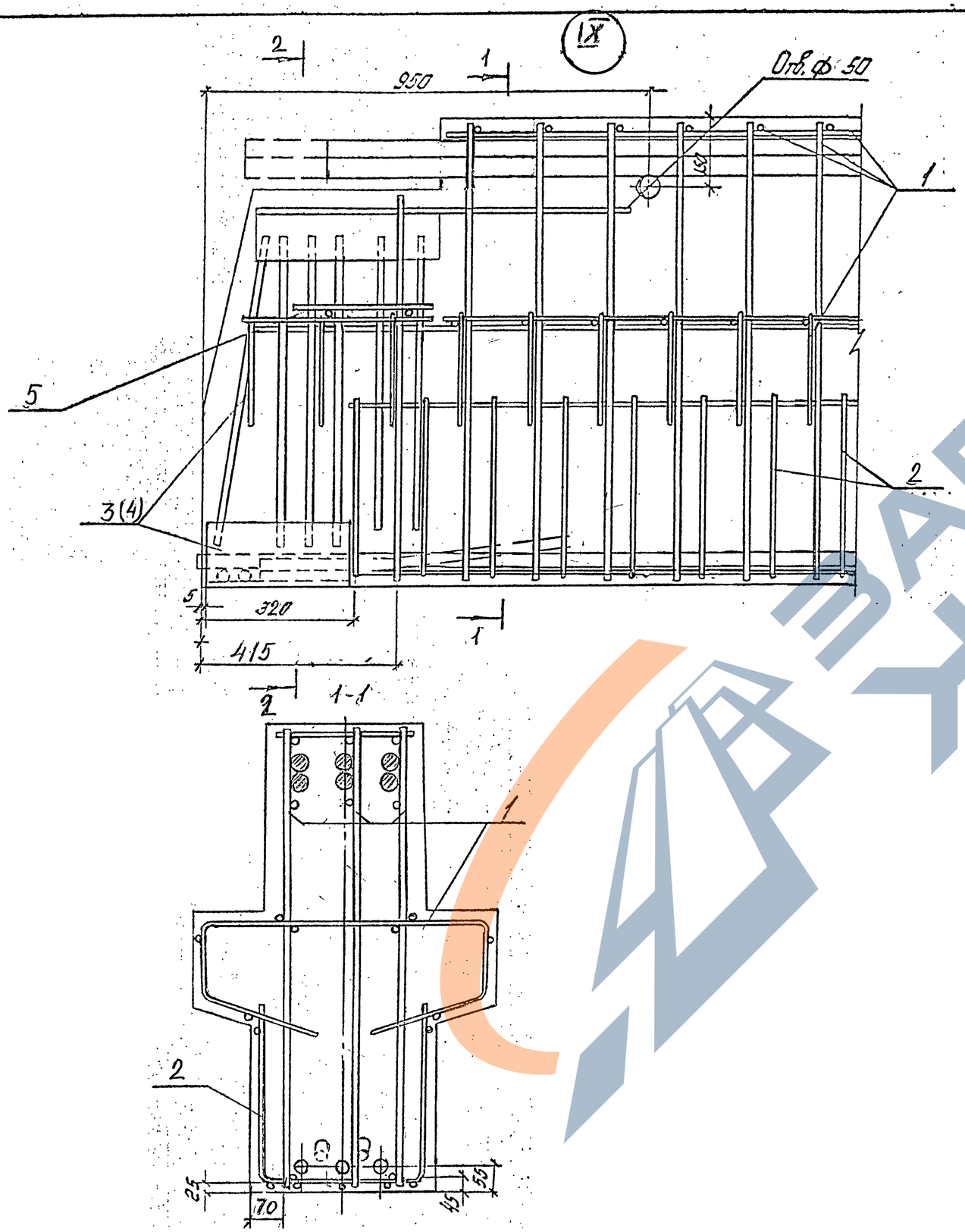

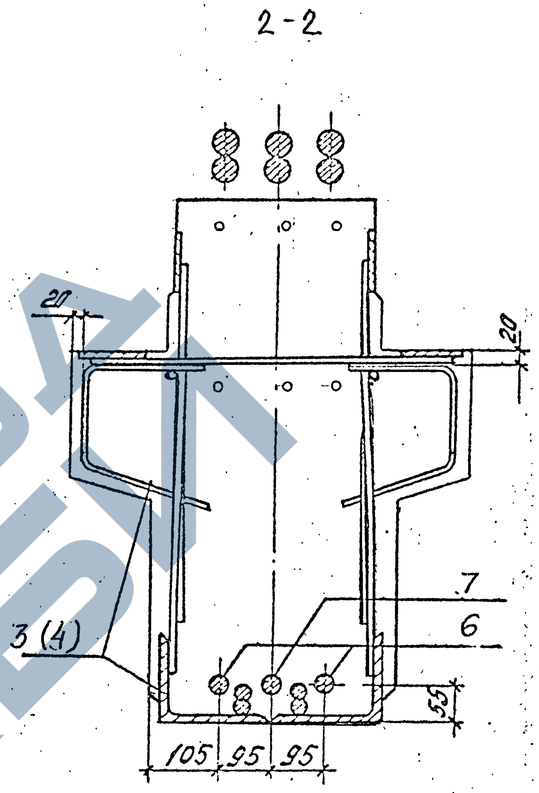

ЗАВОД КБИ

Инв. № подл. | Подпись и дата | Взам. инв. №

1.420.1-32. 3-1-9

Лист 6

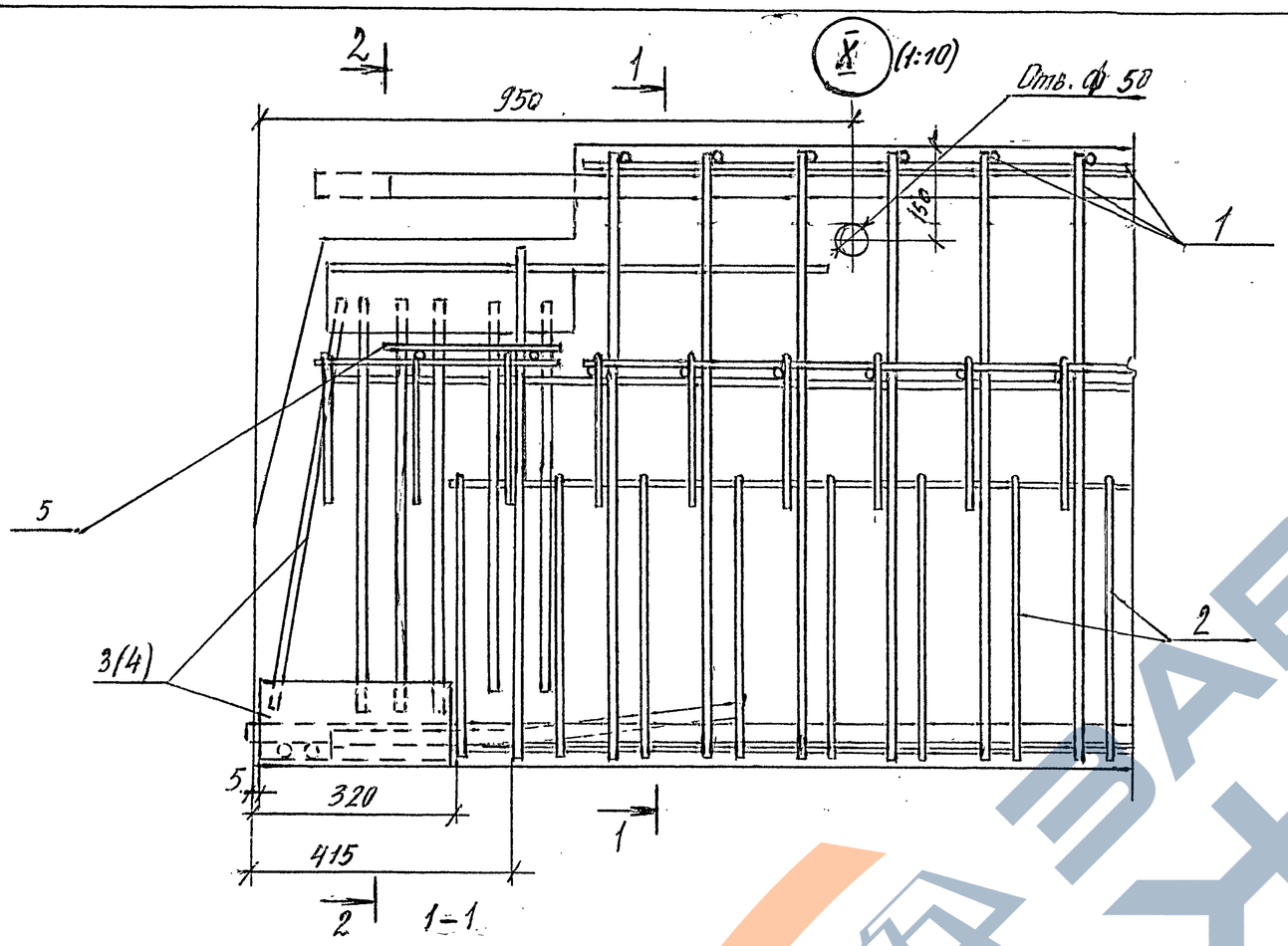

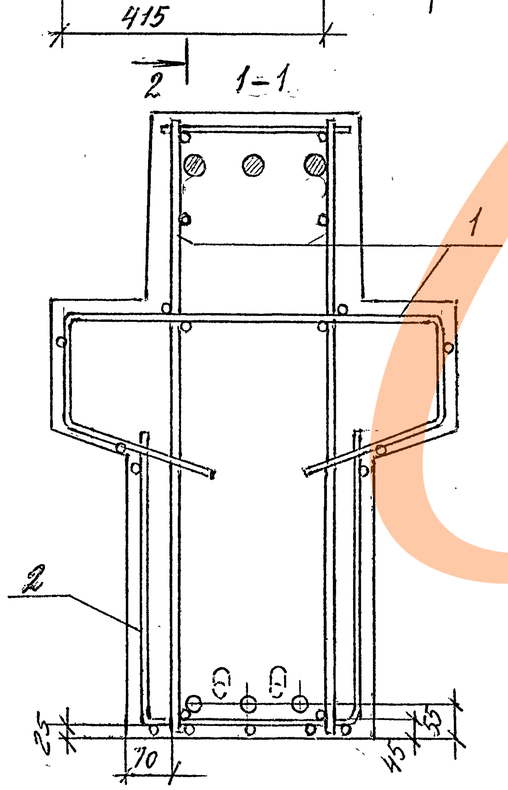

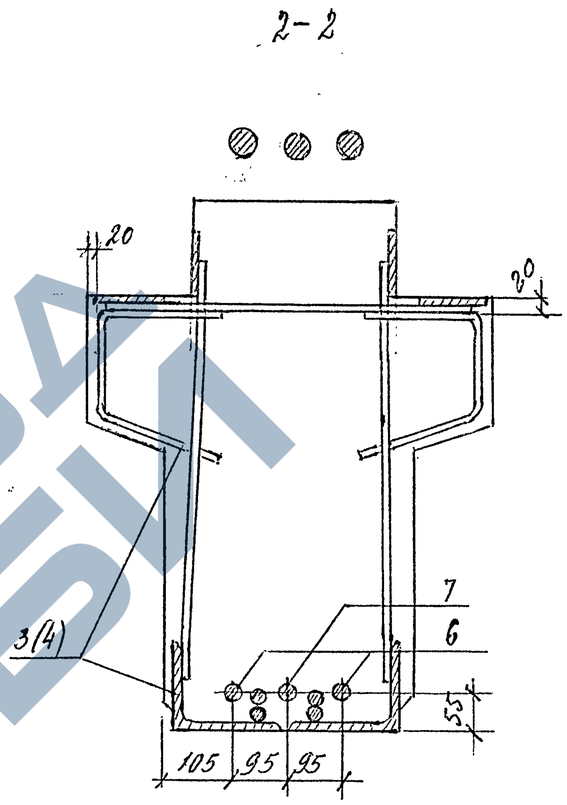

ЗАВОД ЖБИ

1.420.1-32. 3-1-У

ЛИСТ 7

Ц00073-01 73

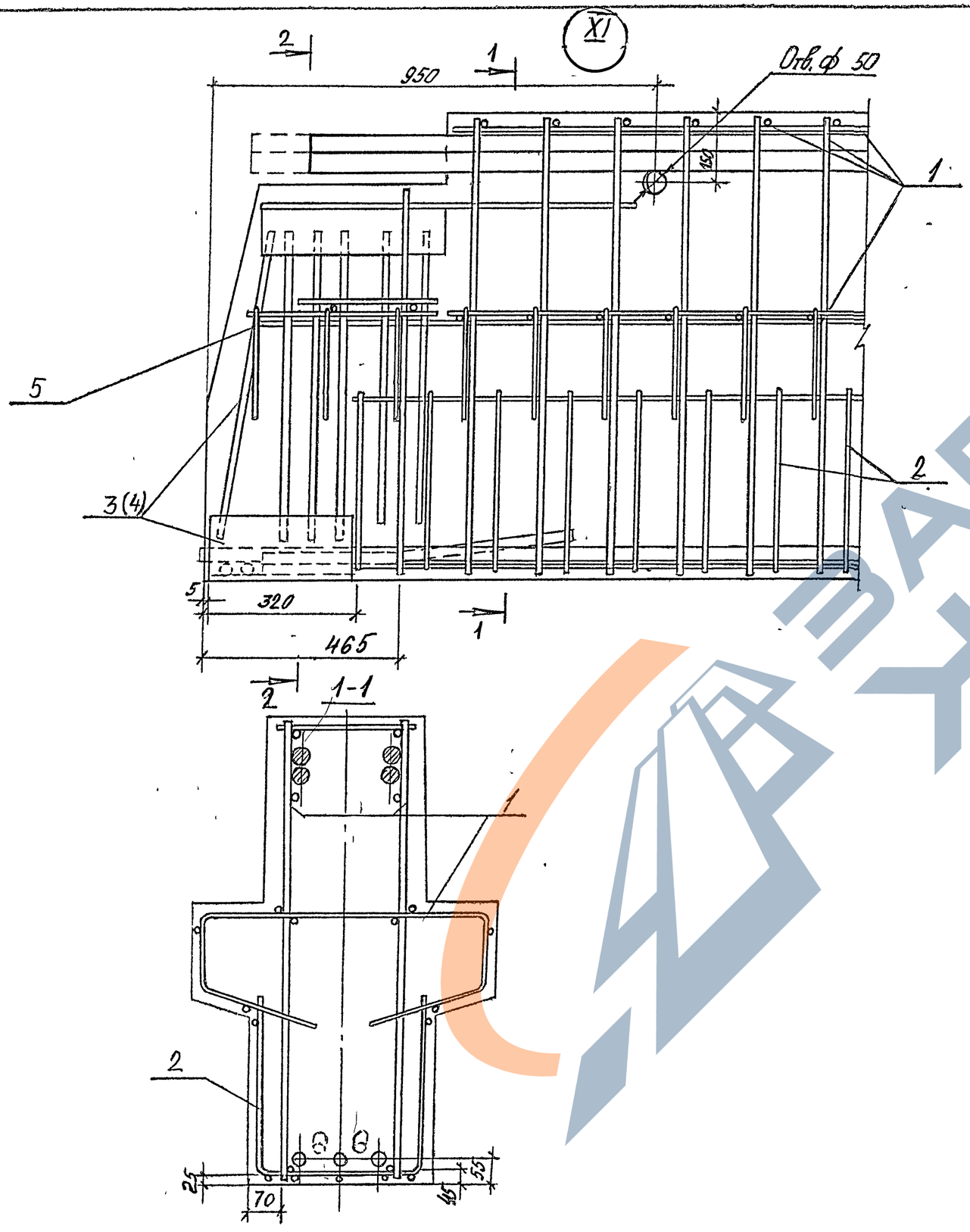

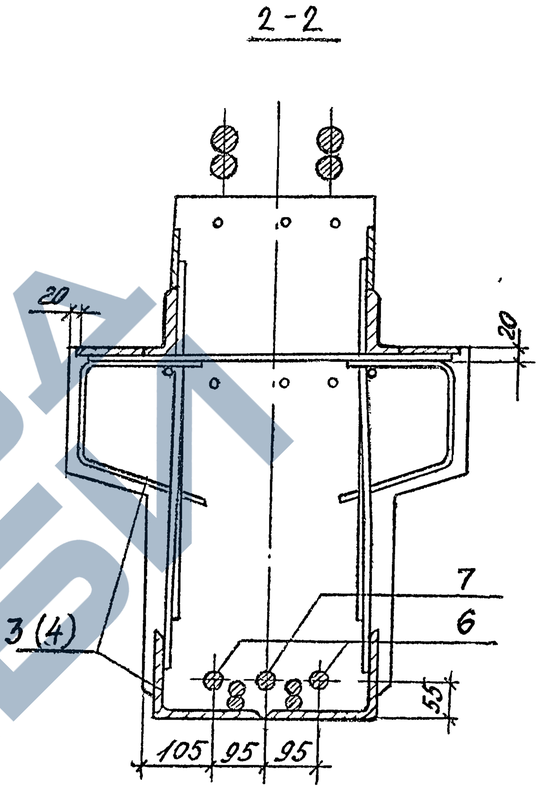

Инв.№ подл. | Подпись и дата | Взам. инв.№

1.420.1-32. 3-1-4

Лист 8

Ц00073-01 74

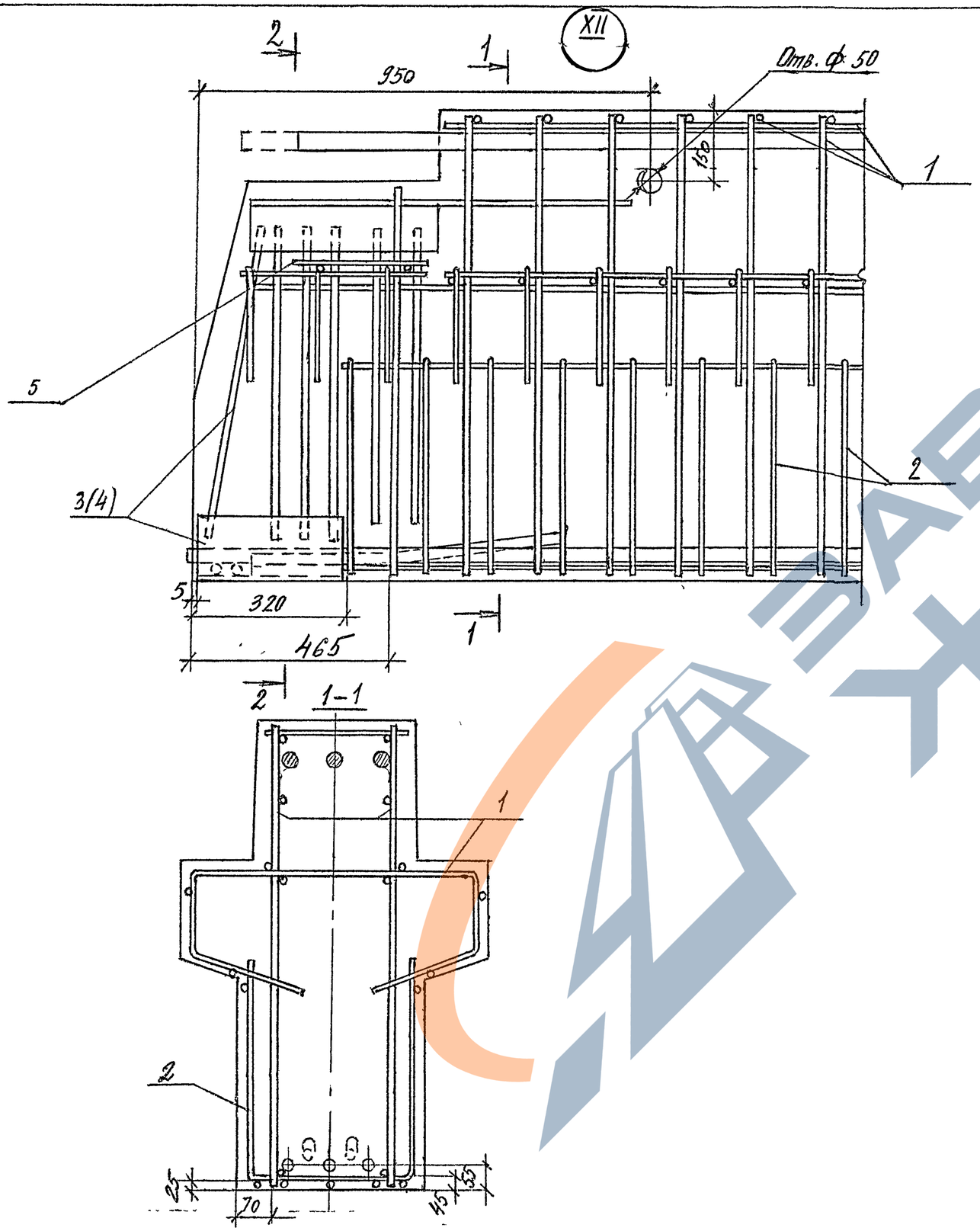
XII
2
1
950
Отв. ф 50
150
1
5
3(4)
2
5
320
465
1
2
1-1
1
2
25
70
45
55

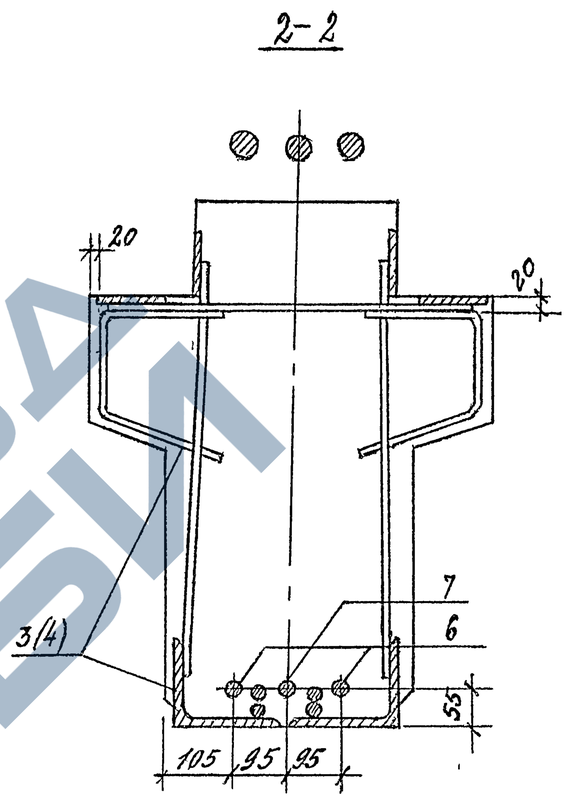
2-2
20
20
7
6
3(4)
55
105
95
95

ЗАВОД ЖБИ

Марка	Арматурные изделия																					Итого
	ГОСТ 5781-82					ГОСТ 10884-81					ГОСТ 6727-80			ГОСТ 5781-82								
	Класс Ат-V					Класс Ат-V					Класс Вр-I			Класс Ат-IV								
	ф, мм					ф, мм					ф, мм			ф, мм								
	22	25	28	32	Итого	20	22	25	28	Итого	4	5	Итого	6	8	10	12	14	32	36	40	Итого	
РЖС 10.82 – 215 Ат-V								94,71		94,71	4,50	16,48	20,98	3,54	35,54		12,93	171,03		242,24		465,28	590,97
РЖС 10.82 – 215 А-IV			118,82		118,82						4,50	16,48	20,98	3,54	35,54		12,93	171,03		242,24		465,28	605,08
РЖС 10.82 – 215 А-IV-1			118,82		118,82						4,50	17,32	21,82	3,54	21,68	27,54	25,86	216,30			307,18	602,10	742,74
РЖС 10.82 – 215 А-IV-2			39,61	103,48	143,09						4,50	17,32	21,82	3,54	21,68	27,54	25,86	216,30			256,63	551,55	716,46
РЖС 10.82 – 215 Ат-V-3									118,83	118,83	4,50	16,48	20,98	3,54	35,54		12,93	171,03		202,94		425,98	565,79
РЖС 10.82 – 215 А-IV-3			39,61	103,48	143,09						4,50	16,48	20,98	3,54	35,54		12,93	171,03		202,94		425,98	590,05
РЖС 10.82 – 215 А-V-Т								94,71		94,71	4,50	16,48	20,98	10,38	32,34		56,13	184,44		242,24		525,53	641,22
РЖС 10.82 – 215 А-IV-Т			118,82		118,82						9,90	25,44	35,34	10,38	18,48		69,06	229,71			307,18	634,81	788,97
РЖС 10.82 – 215 Ат-V-Т-3									118,82	118,82	4,50	16,48	20,98	10,38	32,34		56,13	184,44		202,94		486,23	626,03
РЖС 10.82 – 215 А-IV-Т-3			39,61	103,48	143,09						9,90	25,44	35,34	10,38	18,48		69,06	229,71			256,63	584,26	762,69
РЖС 8.82 – 180 А-IV			158,42		158,42						4,50	16,48	20,98	3,54	35,54		12,93	142,95		242,24		437,20	616,60
РЖС 8.82 – 180 А-V								126,28		126,28	4,50	16,48	20,98	3,54	35,54		12,93	142,95		242,24		437,20	584,46
РЖС 8.82 – 180 А-IV-1			158,42		158,42						4,50	16,48	20,98	3,54	35,54		25,86	178,86		242,24		486,04	665,44
РЖС 8.82 – 180 А-IV-2			158,42		158,42						4,50	16,48	20,98	3,54	35,54		25,86	178,86		202,94		446,74	626,14
РЖС 8.82 – 180 А-IV-3			158,42		158,42						4,50	16,48	20,98	3,54	35,54		12,93	142,95		202,94		397,90	577,30
РЖС 8.82 – 180 Ат-V-3								126,28		126,28	4,50	16,48	20,98	3,54	35,54		12,93	142,95		202,94		397,90	545,16
РЖС 8.82 – 180 А-V-Т		94,71			94,71						4,50	16,48	20,98	10,38	32,34		62,58	192,27		242,24		539,81	655,50
РЖС 8.82 – 180 Ат-V-Т							73,41			73,41	4,50	16,48	20,98	10,38	32,34		49,65	156,36		242,24		480,59	585,36
РЖС 8.82 – 180 А-IV-Т-3			118,83		118,83						4,50	16,48	20,98	10,38	32,34		62,58	192,27		202,94		500,51	640,32
РЖС 8.82 – 180 Ат-V-Т-3								94,71		94,71	4,50	16,48	20,98	10,38	32,34		49,65	156,36		202,94		451,67	567,36
РЖС 8.82 – 145 Ат-V							73,41			73,41	4,50	16,48	20,98	3,54	35,54			107,04			171,35	317,47	411,86
РЖС 8.82 – 145 А-IV		94,71			94,71						4,50	16,48	20,98	3,54	35,54			107,04			171,35	317,47	433,16

Инв. № подл. | Подпись и дата | Взам. инв. №

Нач. отд.	Кодыш		
ГИП	Янкилевич		
Вед. инж.	Горшкова		
Инженер	Котова		

1.420.1-32. 3-1 – РС.

Ведомость расхода стали на элемент, кг

Стадия	Лист	Листов
Р	1	6

ЦНИИПромзданий

Марка	Закладные изделия																	Всего
	Арматурная сталь ГОСТ 5781-82 класс А-III								Профильная сталь ГОСТ 103-76*					ГОСТ 1759.0-87			Итого	
	Ф, мм							Итого	Прокат марки Ст 3 кп 2				Итого	Гайка и шайба		Итого		
	6	8	10	12	14	18	25		L180×110×10	δ=10	δ=8			М16				
РЖ 10.82 – 215 АтV	0,40	3,24	6,00		22,48	7,20	5,84	45,16	26,64	12,56	22,56		61,76				106,92	687,89
РЖ 10.82 – 215 АIV	0,40	3,24	6,00		22,48	7,20	5,84	45,16	26,64	12,56	22,56		61,76				106,92	712,00
РЖ 10.82 – 215 АIV-1	0,40	3,24	6,00		22,48	7,20	5,84	45,16	26,64	12,56	22,56		61,76				106,92	849,66
РЖ 10.82 – 215 АIV-2	0,40	3,24	6,00		22,48	7,20	5,84	45,16	26,64	12,56	22,56		61,76				106,92	823,38
РЖ 10.82 – 215 АтV-3	0,40	3,24	6,00		22,48	7,20	5,84	45,16	26,64	12,56	22,56		61,76				106,92	672,71
РЖ 10.82 – 215 АIV-3	0,40	3,24	6,00		22,48	7,20	5,84	45,16	26,64	12,56	22,56		61,76				106,92	696,97
РЖ 10.82 – 215 АтV-Т	0,40	3,24	12,00	2,08	22,48	7,20	5,84	53,24	26,64	38,70	48,80		114,14	0,32		0,32	167,70	808,92
РЖ 10.82 – 215 АIV-Т	0,40	3,24	12,00	2,08	22,48	7,20	5,84	53,24	26,64	38,70	48,80		114,14	0,32		0,32	167,70	956,67
РЖ 10.82 – 215 АтV-Т-3	0,40	3,24	12,00	2,08	22,48	7,20	5,84	53,24	26,64	38,70	48,80		114,14	0,32		0,32	167,70	793,73
РЖ 10.82 – 215 АIV-Т-3	0,40	3,24	12,00	2,08	22,48	7,20	5,84	53,24	26,64	38,70	48,80		114,14	0,32		0,32	167,70	930,39
РЖ 8.82 – 180 АIV	0,40	3,24	6,00	3,20	12,32	7,20	5,84	38,20	26,64	12,56	22,56		61,76				99,96	716,56
РЖ 8.82 – 180 АV	0,40	3,24	6,00	3,20	12,32	7,20	5,84	38,20	26,64	12,56	22,56		61,76				99,96	684,42
РЖ 8.82 – 180 АIV-1	0,40	3,24	6,00	3,20	12,32	7,20	5,84	38,20	26,64	12,56	22,56		61,76				99,96	765,40
РЖ 8.82 – 180 АIV-2	0,40	3,24	6,00	3,20	12,32	7,20	5,84	38,20	26,64	12,56	22,56		61,76				99,96	726,10
РЖ 8.82 – 180 АIV-3	0,40	3,24	6,00	3,20	12,32	7,20	5,84	38,20	26,64	12,56	22,56		61,76				99,96	677,26
РЖ 8.82 – 180 АтV-3	0,40	3,24	6,00	3,20	12,32	7,20	5,84	38,20	26,64	12,56	22,56		61,76				99,96	645,12
РЖ 8.82 – 180 АIV-Т	0,40	3,24	12,00	5,28	12,32	7,20	5,84	46,28	26,64	38,70	48,80		114,14	0,32		0,32	160,74	816,24
РЖ 8.82 – 180 АтV-Т	0,40	3,24	12,00	5,28	12,32	7,20	5,84	46,28	26,64	38,70	48,80		114,14	0,32		0,32	160,74	746,10
РЖ 8.82 – 180 АIV-Т-3	0,40	3,24	12,00	5,28	12,32	7,20	5,84	46,28	26,64	38,70	48,80		114,14	0,32		0,32	160,74	801,06
РЖ 8.82 – 180 АтV-Т-3	0,40	3,24	12,00	5,28	12,32	7,20	5,84	46,28	26,64	38,70	48,80		114,14	0,32		0,32	160,74	728,10
РЖ 8.82 – 145 АтV	0,40	3,24	6,00	3,20	12,32	7,20	5,84	38,20	26,64	12,56	22,54		61,76				99,96	511,82
РЖ 8.82 – 145 АIV	0,40	3,24	6,00	3,20	12,32	7,20	5,84	38,20	26,64	12,56	22,54		61,76				99,96	533,12

Инв. № подл. | Подпись и дата | Взам. инв. №

Марка	Арматурные изделия																						Итого
	ГОСТ 5781-82					ГОСТ 10884-81					ГОСТ 6727-80			ГОСТ 5781-82								
	Класс AIIIв					Класс AтV					Класс BpI			Класс AIIIв								
	Ф, мм					Ф, мм					Ф, мм			Ф, мм								
	22	25	28	32	Итого	20	22	25	28	Итого	4	5	Итого	6	8	10	12	14	32	36	40	Итого	
РЖ 6.82-145 AIIIв-1			118,83		118,83						4,50	16,48	20,98	3,54	35,54		12,93	142,95			203,32	398,28	538,09
РЖ 8.82-145 AIIIв-2		94,71			94,71						4,50	16,48	20,98	3,54	35,54		12,93	142,95			253,87	448,83	564,52
РЖ 8.82-145 AтV-3								94,71		94,71	4,50	16,48	20,98	3,54	35,54			107,04			172,73	318,85	434,54
РЖ 8.82-145 AIIIв-3			118,83		118,83						4,50	16,48	20,98	3,54	35,54			107,04			172,73	318,85	458,66
РЖ 8.82-145 AтIIIв-Т							73,41			73,41	4,50	16,48	20,98	10,38	32,34		36,72	120,45			171,35	371,24	465,63
РЖ 8.82-145 AIIIв-Т		94,71			94,71						4,50	16,48	20,98	10,38	32,34		36,72	120,45			200,56	400,45	516,14
РЖ 8.82-145 AтIIIв-Т-3								94,71		94,71	4,50	16,48	20,98	10,38	32,34		36,72	120,45			172,73	372,62	488,31
РЖ 8.82-145 AIIIв-Т-3			118,83		118,83						4,50	16,48	20,98	10,38	32,34		36,72	120,45			203,32	403,21	543,02
РЖ 10.80-215 AтV									115,92	115,92	4,38	16,17	20,55	3,44	34,80		12,59	166,56		199,74		417,13	553,60
РЖ 10.80-215 AIIIв			38,64	100,96	139,60						4,38	16,17	20,55	3,44	34,80		12,59	166,56		199,74		417,13	577,28
РЖ 10.80-215 AIIIв-1			38,64	100,96	139,60						4,38	16,17	20,55	3,44	34,80		25,18	210,66			252,69	526,77	686,92
РЖ 10.80-215 AтIIIв-Т									115,92	115,92	4,38	16,17	20,55	10,28	31,68		55,79	179,52		199,74		477,01	613,48
РЖ 10.80-215 AIIIв-Т			38,64	100,96	139,60						4,38	16,17	20,55	10,28	31,68		68,38	223,62			252,69	586,65	746,80
РЖ 8.80-180 AтV								123,20		123,20	4,50	16,36	20,86	3,44	34,80		12,59	139,20		199,74		389,77	533,83
РЖ 8.80-180 AIV			154,56		154,56						4,50	16,36	20,86	3,44	34,80		12,59	139,20		199,74		389,77	565,19
РЖ 8.80-180 AIIIв-1			154,56		154,56						4,50	16,36	20,86	3,44	34,80		25,18	174,18		199,74		437,34	612,76
РЖ 8.80-180 AтIIIв-Т								92,40		92,40	4,38	16,17	20,55	10,28	31,68		49,31	152,16		199,74		443,17	556,12
РЖ 8.80-180 AIIIв-Т			115,92		115,92						4,38	16,17	20,55	10,28	31,68		61,90	187,14		199,74		490,74	627,21
РЖ 8.80-145 AтV								92,40		92,40	4,38	16,17	20,55	3,44	34,80			104,22			170,76	313,22	426,17
РЖ 8.80-145 AIV			115,92		115,92						4,38	16,17	20,55	3,44	34,80			104,22			170,76	313,22	449,69
РЖ 8.80-145 AIIIв-1			115,92		115,92						4,38	16,17	20,55	3,44	34,80		12,59	139,20			199,38	389,41	525,88

Взам. инв. №

Подпись и дата

Инв. № подл.

1.420.1-32. 3-1-РС

Лист 3

Марка	Закладные изделия																	Всего
	Арматурная сталь ГОСТ 5781-82								Профильная сталь ГОСТ 103-76*					ГОСТ 1759.0-87			Итого	
	класс А-III								Прокат марки Ст3 кп2					Гайка и шайба				
	ф, мм							Итого	универсально	δ=10	δ=8		Итого	М16		Итого		
	6	8	10	12	14	18	25											
РЖ8.82-145АIV-1	0,40	3,24	6,00	3,20	12,32	7,20	5,84	38,20	26,64	12,56	22,54		61,74				99,96	638,05
РЖ8.82-145АIV-2	0,40	3,24	6,00	3,20	12,32	7,20	5,84	38,20	26,64	12,56	22,54		61,74				99,96	664,18
РЖ8.82-145АтV-3	0,40	3,24	6,00	3,20	12,32	7,20	5,84	38,20	26,64	12,56	22,54		61,74				99,96	534,50
РЖ8.82-145АIV-3	0,40	3,24	6,00	3,20	12,32	7,20	5,84	38,20	26,64	12,56	22,54		61,74				99,96	558,62
РЖ8.82-145АтV-Т	0,40	3,24	12,00	5,28	12,32	7,20	5,84	46,28	26,64	38,70	48,80		114,14	0,32		0,32	160,74	626,37
РЖ8.82-145АIV-Т	0,40	3,24	12,00	5,28	12,32	7,20	5,84	46,28	26,64	38,70	48,80		114,14	0,32		0,32	160,74	676,88
РЖ8.82-145АтV-Т-3	0,40	3,24	12,00	5,28	12,32	7,20	5,84	46,28	26,64	38,70	48,80		114,14	0,32		0,32	160,74	649,05
РЖ8.82-145АIV-Т-3	0,40	3,24	12,00	5,28	12,32	7,20	5,84	46,28	26,64	38,70	48,80		114,14	0,32		0,32	160,74	703,76
РЖ10.80-215АтV	0,40	3,24	6,00		22,48	7,20	5,84	45,16	26,64	12,56	22,56		61,76				106,92	660,52
РЖ10.80-215АIV	0,40	3,24	6,00		22,48	7,20	5,84	45,16	26,64	12,56	22,56		61,76				106,92	684,20
РЖ10.80-215АIV-1	0,40	3,24	6,00		22,48	7,20	5,84	45,16	26,64	12,56	22,56		61,76				106,92	793,84
РЖ10.80-215АтV-Т	0,40	3,24	12,00	2,08	22,48	7,20	5,84	52,84	26,64	38,70	48,80		114,14	0,32		0,32	167,70	781,18
РЖ10.80-215АIV-Т	0,40	3,24	12,00	2,08	22,48	7,20	5,84	52,84	26,64	38,70	48,80		114,14	0,32		0,32	167,70	914,50
РЖ8.80-180АIV	0,40	3,24	6,00	3,20	12,32	7,20	5,84	38,20	26,64	12,56	22,56		61,74				99,96	633,79
РЖ8.80-180АIV	0,40	3,24	6,00	3,20	12,32	7,20	5,84	38,20	26,64	12,56	22,56		61,74				99,96	665,15
РЖ8.80-180АIV-1	0,40	3,24	6,00	3,20	12,32	7,20	5,84	38,20	26,64	12,56	22,56		61,74				99,96	712,72
РЖ8.80-180АтV-Т	0,40	3,24	12,00	5,28	12,32	7,20	5,84	46,28	26,64	38,70	48,80		114,14	0,32		0,32	160,74	716,86
РЖ8.80-180АIV-Т	0,40	3,24	12,00	5,28	12,32	7,20	5,84	46,28	26,64	38,70	48,80		114,14	0,32		0,32	160,74	787,95
РЖ8.80-145АтV	0,40	3,24	6,00	3,20	12,32	7,20	5,84	38,20	26,64	12,56	22,56		61,74				99,96	526,13
РЖ8.80-145АIV	0,40	3,24	6,00	3,20	12,32	7,20	5,84	38,20	26,64	12,56	22,56		61,74				99,96	549,65
РЖ8.80-145АIV-1	0,40	3,24	6,00	3,20	12,32	7,20	5,84	38,20	26,64	12,56	22,56		61,74				99,96	625,84

Инв. № подл. | Подпись и дата | Взам. инв. №

1.420.1-32. 3-1-РС

Лист 4

Марка	Арматурные изделия																					Итого
	ГОСТ 5781-82					ГОСТ 10884-81					ГОСТ 6727-80			ГОСТ 5781-82								
	Класс А-IV					Класс Ат-V					Класс Вр-I			Класс Ат-IV								
	Ф, мм					Ф, мм					Ф, мм			Ф, мм								
	22	25	28	32	Итого	20	22	25	28	Итого	4	5	Итого	6	8	10	12	14	32	36	40	Итого	
РЖ 8.80-145 Ат-V-Т								92,40		92,40	4,38	16,17	20,55	10,28	31,68		36,72	117,18			170,76	366,62	479,57
РЖ 8.80-145 А-IV-Т			115,92		115,92						4,38	16,17	20,55	10,28	31,68		49,31	152,16			199,38	442,81	579,28
РЖ 10.52-320 Ат-V							46,55			46,55	2,70	8,74	11,44	2,20	1,92	28,56		65,60	100,48			198,76	256,75
РЖ 10.52-320 А-IV		60,06			60,06						2,70	8,74	11,44	2,20	1,92	28,56		65,60	100,48			198,76	270,26
РЖ 10.52-320 А-IV-1		60,06			60,06						31,26	8,74	40,00	2,20	1,92	5,30		102,68	127,39			240,08	340,14
РЖ 10.52-320 А-IV-2			75,36		75,36						31,26	8,74	40,00	2,20	1,92	5,30		102,68	115,47			227,57	342,93
РЖ 10.52-320 Ат-V-3								60,06		60,06	31,26	8,74	40,00	2,20	1,92			65,60	115,47			185,19	285,25
РЖ 10.52-320 А-IV-3			75,36		75,36						31,26	8,74	40,00	2,20	1,92			65,60	115,47			185,19	300,55
РЖ 8.52-215 Ат-V						38,46				38,46	2,70	9,67	12,37	2,20	1,92	28,56		64,64		76,39		173,71	224,54
РЖ 8.52-215 А-IV	46,56				46,56						2,70	9,67	12,37	2,20	1,92	28,56		64,64		76,39		173,71	232,64
РЖ 8.52-215 А-IV-2		60,06			60,06						2,70	9,67	12,37	2,20	1,92	33,86		86,60			137,38	261,96	334,39
РЖ 8.52-215 Ат-V-3							46,56			46,56	2,70	9,67	12,37	2,20	1,92	28,56		64,64		97,48		194,80	253,73
РЖ 8.52-215 А-IV-3		60,06			60,06						2,70	9,67	12,37	2,20	1,92	28,56		64,64		97,48		194,80	267,23
РЖ 8.52-215 А-IV-1		60,06			60,06						2,70	9,67	12,37	2,20	1,92	33,86		86,60			120,40	242,78	317,41
РЖ 10.50-320 Ат-V								57,75		57,75	2,58	8,46	11,04	2,12	1,80	27,54		73,34	74,46			179,26	248,05
РЖ 10.50-320 А-IV			72,45		72,45						2,58	8,46	11,04	2,12	1,80	27,54		73,34	74,46			179,26	262,75
РЖ 10.50-320 А-IV-1			72,45		72,45						2,58	8,46	11,04	2,12	1,80	32,58		108,08	111,69			256,27	339,76
РЖ 8.50-215 Ат-V							44,76			44,76	2,58	9,36	11,94	2,12	1,80	27,54		62,30		75,91		169,67	226,37
РЖ 8.50-215 А-IV		57,75			57,75						2,58	9,36	11,94	2,12	1,80	27,54		62,30		75,91		169,67	239,36
РЖ 8.50-215 А-IV-1		57,75			57,75						2,58	9,36	11,94	2,12	1,80	32,58	20,14	62,30			116,46	235,40	305,09

Инв. № подл. | Подпись и дата | Взам. инв. №

Марка	Закладные изделия																	Всего
	Арматурная сталь ГОСТ 5781-82								Профильная сталь ГОСТ 103-76*					ГОСТ 1759.0-87			Итого	
	класс А-III								Прокат марки Ст3 кп2					Гайка и шайба				
	Ф, мм							Итого	L180×110×10	δ=10	δ=8		Итого	М16		Итого		
	6	8	10	12	14	18	25											
РЖ 8.80 – 145 АтV-т	0,40	3,24	12,00	5,28	12,32	7,20	5,84	46,28	26,64	38,70	48,80		114,14	0,32		0,32	160,74	640,31
РЖ 8.80 – 145 АIV-т	0,40	3,24	12,00	5,28	12,32	7,20	5,84	46,28	26,64	38,70	48,80		114,14	0,32		0,32	160,74	740,02
РЖ 10.52 – 320 АтV	0,40	3,24	4,00	12,00	6,32	7,20	5,84	39,00	26,64	12,56	15,04		54,24				93,24	349,99
РЖ 10.52 – 320 АIV	0,40	3,24	4,00	12,00	6,32	7,20	5,84	39,00	26,64	12,56	15,04		54,24				93,24	363,50
РЖ 10.52 – 320 АIV-1	0,40	3,24	4,00	12,00	6,32	7,20	5,84	39,00	26,64	12,56	15,04		54,24				93,24	433,38
РЖ 10.52 – 320 АIV-2	0,40	3,24	4,00	12,00	6,32	7,20	5,84	39,00	26,64	12,56	15,04		54,24				93,24	436,17
РЖ 10.52 – 320 АтV-3	0,40	3,24	4,00	12,00	6,32	7,20	5,84	39,00	26,64	12,56	15,04		54,24				93,24	378,49
РЖ 10.52 – 320 АIV-3	0,40	3,24	4,00	12,00	6,32	7,20	5,84	39,00	26,64	12,56	15,04		54,24				93,24	393,79
РЖ 8.52 – 215 АтV	0,40	3,24	4,00	3,20	12,32	7,20	5,84	36,20	26,64	12,56	15,04		54,24				90,44	314,98
РЖ 8.52 – 215 АIV	0,40	3,24	4,00	3,20	12,32	7,20	5,84	36,20	26,64	12,56	15,04		54,24				90,44	323,08
РЖ 8.52 – 215 АIV-2	0,40	3,24	4,00	3,20	12,32	7,20	5,84	36,20	26,64	12,56	15,04		54,24				90,44	424,83
РЖ 8.52 – 215 АтV-3	0,40	3,24	4,00	3,20	12,32	7,20	5,84	36,20	26,64	12,56	15,04		54,24				90,44	344,17
РЖ 8.52 – 215 АIV-3	0,40	3,24	4,00	3,20	12,32	7,20	5,84	36,20	26,64	12,56	15,04		54,24				90,44	357,67
РЖ 8.52 – 215 АIV-1	0,40	3,24	4,00	3,20	12,32	7,20	5,84	36,20	26,64	12,56	15,04		54,24				90,44	407,85
РЖ 10.50 – 320 АтV	0,40	3,24	4,00	6,00	14,40	3,60	13,54	45,18	26,64	12,56	15,04		54,24				99,42	347,47
РЖ 10.50 – 320 АIV	0,40	3,24	4,00	6,00	14,40	3,60	13,54	45,18	26,64	12,56	15,04		54,24				99,42	362,17
РЖ 10.50 – 320 АIV-1	0,40	3,24	4,00	6,00	14,40	3,60	13,54	45,18	26,64	12,56	15,04		54,24				99,42	439,18
РЖ 8.50 – 215 АтV	0,40	3,24	4,00	14,32	6,16	3,60	13,54	45,26	26,64	12,56	15,04		54,24				99,50	325,87
РЖ 8.50 – 215 АIV	0,40	3,24	4,00	14,32	6,16	3,60	13,54	45,26	26,64	12,56	15,04		54,24				99,50	338,86
РЖ 8.50 – 215 АIV-1	0,40	3,24	4,00	14,32	6,16	3,60	13,54	45,26	26,64	12,56	15,04		54,24				99,50	404,59

Инв. № подл. | Подпись и дата | Взам. инв. №