https://zavodjbi.com/

ИСПОЛНИТЕЛЬНЫЙ КОМИТЕТ ЛЕНИНГРАДСКОГО ГОРОДСКОГО СОВЕТА НАРОДНЫХ ДЕПУТАТОВ

ГЛАВНОЕ АРХИТЕКТУРНО-ПЛАНИРОВОЧНОЕ УПРАВЛЕНИЕ

ТИПОВЫЕ КОНСТРУКЦИИ И ДЕТАЛИ ЗДАНИЙ И СООРУЖЕНИЙ ДЛЯ СТРОИТЕЛЬСТВА В ЛЕНИНГРАДЕ

СЕРИЯ 1.243.1 КП-3

ПЛИТЫ ПЕРЕКРЫТИЙ ЖЕЛЕЗОБЕТОННЫЕ СПЛОШНЫЕ ДЛЯ ЖИЛЫХ ОБЩЕСТВЕННЫХ ЗДАНИЙ

ВЫПУСК 2-1

АРМАТУРНЫЕ ИЗДЕЛИЯ

1985

https://zavodjbi.com/

ИСПОЛНИТЕЛЬНЫЙ КОМИТЕТ ЛЕНИНГРАДСКОГО ГОРОДСКОГО СОВЕТА НАРОДНЫХ ДЕПУТАТОВ

ГЛАВНОЕ АРХИТЕКТУРНО-ПЛАНИРОВОЧНОЕ УПРАВЛЕНИЕ

ТИПОВЫЕ КОНСТРУКЦИИ И ДЕТАЛИ ЗДАНИЙ И СООРУЖЕНИЙ ДЛЯ СТРОИТЕЛЬСТВА В ЛЕНИНГРАДЕ

СЕРИЯ 1.243.1 КЛ-3

ПЛИТЫ ПЕРЕКРЫТИЙ ЖЕЛЕЗОБЕТОННЫЕ СПЛОШНЫЕ ДЛЯ ЖИЛЫХ И ОБЩЕСТВЕННЫХ ЗДАНИЙ

ВЫПУСК 2-1

АРМАТУРНЫЕ ИЗДЕЛИЯ

РАЗРАБОТАНЫ
ИНСТИТУТОМ ЛЕННИИПРОЕКТ

ВВЕДЕНЫ В ДЕЙСТВИЕ
УКАЗАНИЕМ № 85-У от 14.08.85
изм.1 УКАЗАНИЕ № 81-У от 16.10.86
изм.2 УКАЗАНИЕ № 91-У от 15.09.89
изм.3 УКАЗАНИЕ № 18-У от 19.02.90

1985

ЛЕННИИПРОЕКТ

Гл. инж. ин-та		ПАНОВ
Гл. конст. ин-та		ЗАХАРКИН
Нач. упр. №3		ЛОВКАЧЕВ
Нач. ОКУ		ПЕЧЕРСКИЙ
Гл. констр.		БУНИЦ
Гл. спец.		НОВЛЕВА
Рук. группы		
Разработал		
Рассчитал		
Исполнил		

согласовано

Заместитель по бюджету		Пак
Гл. технолог ЖБИ-4		Резанова

Проверил		НОВЛЕВА
Нормоконтролер		БУНИЦ

внесены изменения

Дата	Рег. №	Должность	Подпись	Фамилия
1986	ИЗМ 1	ГЛ. СПЕЦ		НОВЛЕВА
1989	ИЗМ 2	ГЛ. СПЕЦ		НОВЛЕВА
1989	ИЗМ 3	ГЛ. СПЕЦ		НОВЛЕВА

Рег. №

1

К1

Номер изм.	Основание изменений	Краткое содержание изменений	Номера листов: корректировка	дополнение	аннулирование	Подписи: ГИП, ГАП	Гл.спец
1	Указание	Выпуск дополнен	тит. лист обложка	12, 13			
	№ 81-у	сетками С-24, С-23 и	ИК				
	от 16.10.86	каркасом К-4 для	СС				Ков
		сантехнической	С				(Ковлева)
		плиты П 33.15.16-8-1					
2.	Указание	Выпуск дополнен	тит. лист обложка				
	№ 91-у	сетками	ИК				
	от 15.09.89	ДС по ГОСТ 23279-85; откорректирована	СС. С				
		пояснительная записка; изменено название серии	ОЗ; ОЗСВ				Бунич
3.	Указание	Выпуск дополнен	обложка тит.л	стр. 14; 15;			
	№ 18-у	петлями УП2-8-1;	И.К	16; 17.			
	от 19.02.90	УП2-10-1; УП2-12-1.	СС; С				Ковлева

Изм	Кол.уч.	Лист	№ докум.	Дата	Подпись	Фамилия
3		ЗАМ	Указ №	11.89		БАБИНА
2		ЗАМ	Указ № 91-у	08.89		БАБИНА
1		ЗАМ	Указ № 81-у	08.86		УСАТЕНКО

Нач. отд.	Печерский	08.86
Гл. к. отд.	Бунич	"
Гл. спец. отд.	Ковлева	"
Н. контр.	Бунич	"
Провер.	Ковлева	"

1.243.1 КЛ-3 2—1 ИК

Информационная карта

Стадия	Лист	Листов
Р	1	1

ЛЕННИИПРОЕКТ ОКУ

Согласовано

Взам. инв. №

Подпись и дата

Инв. № подл.

Т-025

КЛ

№ выпуска	Наименование выпуска	Документ утверждения	Документ изменения
Выпуск 1-1	Плиты длиной от 179 до 419 см шириной 119 и 149 см.	Указание N 85-у от от 14.08.85	Указание N 81-у от 16.10.86 Указание № 18-у от 19 02. 90
Выпуск 1-2	Плиты межколонные для вкладного перекрытия каркасов первых этажей.	—"—	Указание № 91-у от 15 09 89г
Выпуск 2-1	Арматурные изделия.	—"—	Указание N 81-у от 16.10.86 Указание № 91-у от 15 09 89г Указание №18-у от 19.02 90
Выпуск 1-11	Плиты длиной от 179 до 419см шириной 119 и 149 см с петлями на торцах	Указание № 18-у от 19. 02. 90	

Согласовано

Инв.№ подл | Подпись и дата | Взам.инв №

Изм	Лист	N док	Дата	Подпись	Фамилия
3		ЗАМ	Ук N°	11 89	БАБИНА
2		ЗАМ	Ук N° 91-У	09 89	БАБИНА
1		ЗАМ	Ук N 81-У	1986	ИОВЛЕВА

НАЧ.ОТД.	ПЕЧЕРСКИЙ		06 85
ГА. К.ОТД	БУНИЧ		—"—
ГА.СП ОТД	ИОВЛЕВА		—"—
Н КОНТР	БУНИЧ		—
Провер.	ИОВЛЕВА		—"—
Разработ.	—	—	—
Исполнил	—	—	—

1.243.1.КЛ-3 2-1 СС

Состав серии

Стадия	Лист	Листов
Р		1

ЛЕННИИПРОЕКТ ОКУ

Т-585

Формат 12

Обозначение	Наименование	№ стр.	Примечание
	ОБЛОЖКА		изм.1 зам.
	ТИТУЛЬНЫЙ ЛИСТ	1	
1243.1 КЛ-3 2-1 ИК	ИНФОРМАЦИОННАЯ КАРТА	2	изм. 3 зам.
СС	СОСТАВ СЕРИИ	3	изм. 3 зам.
С	СОДЕРЖАНИЕ	4	изм. 3 зам.
ПЗ	ПОЯСНИТЕЛЬНАЯ ЗАПИСКА	5	изм. 2 зам
01	СЕТКИ С1 ÷ С20	6	
01СБ	СЕТКИ С1 ÷ С20	7	
02	КАРКАСЫ КК-1, КК-2, К-3, СЕТКИ С-21; С-22	8	изм. 1 зам.
02СБ	КАРКАСЫ КК-1, КК-2, К-3, СЕТКА С-21; С-22	9	изм 1 зам
03	ПЕТЛИ П-1; СП12-8 ÷ СП12-12 СЕТКИ 4С... по ГОСТ 23279-85	10	изм 2 зам.
03СБ	ПЕТЛИ П-1; СП12-8 ÷ СП12-12 СЕТКИ 4С... по ГОСТ 23279-85	11	изм 2 зам.
04	Сетки С-24, С-23. Каркас К-4	12	изм.1; нов.
04СБ	Сетки С-24, С-23. Каркас К-4	13	изм.1; нов.
	Сборочный чертёж		
05	Петли УП2-8-1; УП2-10-1; УП2-12-1	14	изм 3 нов
05СБ	Петли УП2-8-1; УП2-10-1; УП2-12-1		
	Сборочный чертеж	15	изм 3. нов.
06	Сетки: С-2-1; С-4-1; С-6-1; С-8-1;		
	С-10-1; С-12-1; С-14-1; С-15-1 ÷ С-18-1.	16	изм. 3. нов
06СБ	Сетки: С-2-1; С-4-1; С-6-1; С-8-1;		
	С-10-1; С-12-1; С-14-1; С-15-1 ÷ С-18-1	17	изм. 3 нов.

Обозначение	Наименование	№ стр.	Примечание

Изм	№ уч.	Лист	№ докум	Дата	Подпись	Фамилия
3		ЗАМ	Ук №	11.89	[signature]	Бабина
2		ЗАМ	Ук № 91-4	09.89	[signature]	Бабина
1		ЗАМ.	Ук № 81-4	08.86г	[signature]	Усатенко

Нач. отд.	Печерский	[signature]	06.85
Гл. к. отд.	Бунич	[signature]	-//-
Гл. сп. отд.	Новлева	[signature]	-//-
Н. контр.	Бунич	[signature]	-//-
Проверил	Новлева	[signature]	-//-
Разраб.	—	—	-//-
Исполнил	[signature]	[signature]	-//-

1.243.1 КЛ-3 2-1 С

СОДЕРЖАНИЕ

Стадия	Лист	Листов
Р	1	1

ЛЕННИИПРОЕКТ ОКУ

Взам. инв. № | Подпись и дата | Инв. № подл.

Т-923-1

Формат А3 К1

I. ОБЩИЕ ПОЛОЖЕНИЯ.

I.I Настоящий выпуск содержит рабочую документацию арматурных изделий сплошных железобетонных плит перекрытий.

I.2 Опалубочно-арматурные чертежи плит разработаны в выпусках I-I и I-2 настоящей серии.

I.3 Арматурные изделия должны удовлетворять требованиям ГОСТ I0932-75 и ГОСТ I30I5.0-83.

I.4 Перечень нормативно-технической документации приведен в выпусках I-I и I-2 настоящей серии.

2. КОНСТРУКТИВНАЯ ХАРАКТЕРИСТИКА.

2.I Арматурные изделия приняты следующих видов:
- отдельные предварительно напряженные стержни класса А-IУ и АтУ по ГОСТ 578I-82;
- плоские каркасы с рабочей арматурой из стали класса А-Ш по ГОСТ 578I-82;
- сетки из стали класса Вр-I по ГОСТ 6727-80;
- сварные сетки из стали класса Вр-I по ГОСТ 8478-8I;
- строповочные петли из стали класса А-I по ГОСТ 578I-82.

3. УКАЗАНИЯ ПО ИЗГОТОВЛЕНИЮ.

3.I Изготовление плоских каркасов и сеток производить контактной точечной сваркой в соответствии с требованиями ГОСТ I4098-85 и СН 393-79.

3.2 Сварные крестообразные соединения стержней имеют нормируемую прочность /в сетках и каркасах/.

3.3 Длины натягиваемых стержней на чертежах условно показаны равными длине плиты. Фактическая длина заготовок натягиваемых стержней определяется с учетом выпусков для закрепления стержней на упорах форм в соответствии с "Руководством по технологии изготовления предварительно-напряженных конструкций (НИИЖБ, Госстроя СССР, I975г.).

3.4 Сетки С12; С18 разрешается разрезать в нерабочем направлении. Стык разрезанных сеток осуществлять внахлестку с перепуском на 110÷150мм.

Согласовано

Инв.№ подл. | Подпись и дата | Взам.инв.№

Изм.	Кол.уч.	Лист	№ докум.	Подпись	Дата
1		ЗАМ.	Ук №91-У	08.89	Бабина

Нач.отд.	Бунич		08.89
Гл.конст.	Бунич		-"-
Гл.спец.	Новлева		-"-
Рук.гр.	Бабина		-"-
Провер.	Бабина		-"-
Разработ.	—	—	—
Исполн.	Седова		-"-
Н.контр.	Новлева		-"-

1.243.1 КЛ-3 2-1 ПЗ

Пояснительная записка

Стадия	Лист	Листов
Р	1	1

ЛЕННИИПРОЕКТ ОКУ

Формат А3

КЛ

Формат	Зона	Поз	Обозначение	Наименование	Кол. на исполнение 1.243.1 КЛ-3 2-1 01 СБ																			Примечание
					–	01	02	03	04	05	06	07	08	09	10	11	12	13	14	15	16	17	18	19	
				ДОКУМЕНТАЦИЯ																				
А3			1.243.1КЛ-3 2-1 01 СБ	СБОРОЧНЫЙ ЧЕРТЕЖ																				
А3			1.243.1КЛ-3 2-1 ПЗ	ПОЯСНИТЕЛЬНАЯ ЗАПИСКА																				
				ДЕТАЛИ																				МАССА 1 поз. КГ
Б.Ч		3	ГОСТ 6727-80	ф4 Вр I L = 1250																		2		0.114
Б.Ч		3		ф4 Вр I L = 1850																			2	0.169
Б.Ч		4		ф4 Вр I L = 300																		4	4	0.028
Б.Ч		2		ф4 Вр I L = 1170	8		9		10		11		13		14		15		16		17		7		0.107
Б.Ч		2		ф4 Вр I L = 1470		8		9		10		11		13		14		15		16		17		10	0.135
Б.Ч		1	ГОСТ 5781-82	ф6 А III L = 1750	6	8																	6		0.388
Б.Ч		1		ф6 А III L = 2050			4	6																	0.455
Б.Ч		3		ф8 А III L = 2050			2	2											1						0.809
Б.Ч		3		ф6 А III L = 2350					2	4															0.521
Б.Ч		1		ф8 А III L = 2350					4	4			-											6	0.928
Б.Ч		1		ф10 А III L = 2650							6	8													1.635
Б.Ч		3		ф10 А III L = 2950									2	2											1.820
Б.Ч		1		ф8 А III L = 2950									4	6											1.165
Б.Ч		1		ф10 А III L = 3250											6	8									2.005
Б.Ч		1		ф12 А III L = 3550													6	6							3.152
Б.Ч		3		ф10 А III L = 3550														2							2.190
Б.Ч		1		ф12 А III L = 3850															6	6					3.420
Б.Ч		3		ф10 А III L = 3850																2					2.375
Б.Ч		1		ф12 А III L = 4150																	11	15			3.685
					С-1	С-2	С-3	С-4	С-5	С-6	С-7	С-8	С-9	С-10	С-11	С-12	С-13	С-14	С-15	С-16	С-17	С-18	С-19	С-20	

НАЧ.ОТД	ПЕЧЕРСКИЙ		06.85
ГЛ.К.ОТД	БУНИЧ		-"-
ГЛ.СП.ОТД	ИОВЛЕВА		-"-
Н.КОНТР	БУНИЧ		-"-
ПРОВЕРИЛ	ИОВЛЕВА		-"-
РАЗРАБОТ	МАЙЗЛИНА		-"-
ИСПОЛНИЛ	МАЙЗЛИНА		-"-

1.243.1КЛ-3 2-1 01

Сетки С-1 ÷ С-20

Стадия	Лист	Листов
Р	1	1

ЛЕННИИПРОЕКТ ОКУ

Согласовано

Взам.инв.№

Подпись и дата

Инв.№ подл.

Рис.1

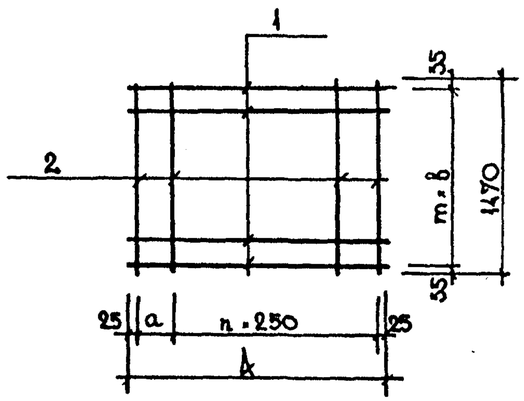

Рис.2

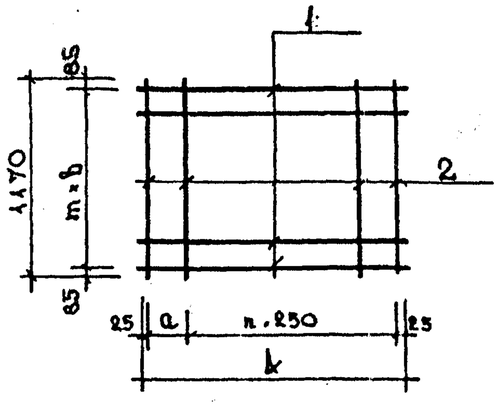

Рис.3

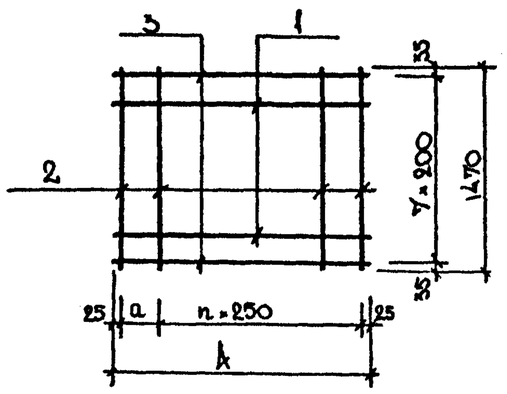

Рис.4

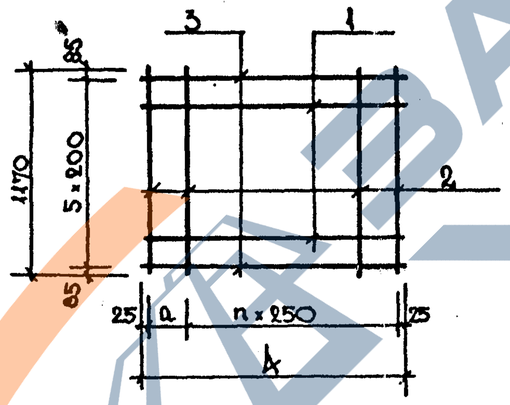

Рис.5

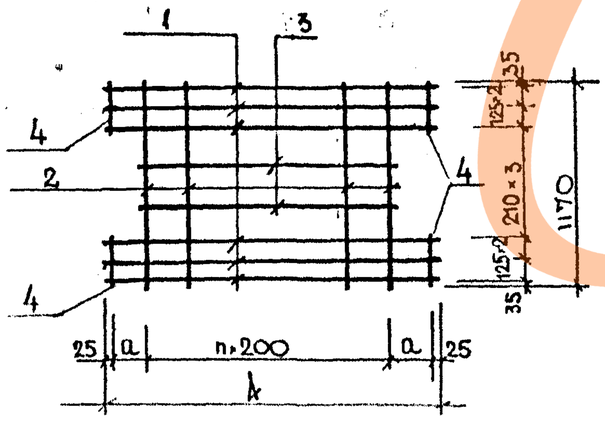

Обозначение	Рис.	№ сетки	Размеры в мм			Шаг		Масса кг
			k	b	a	m	n	
1.243.1 КЛЗ 2-1-01СБ	2	С1	1750	200	200	5	6	3.19
-01	1	С2	1750	200	200	7	6	4.18
-18	5	С19	1750	–	250	–	6	3.41
-02	4	С3	2050	–	250	–	7	4.40
-03	3	С4	2050	–	250	–	7	5.57
-04	4	С5	2350	–	300	–	8	5.82
-05	3	С6	2350	–	300	–	8	7.14
-19	5	С20	2350	–	250	–	9	9.37
-06	2	С7	2650	200	350	5	9	10.99
-07	1	С8	2650	200	350	7	9	14.57
-08	4	С9	2950	–	150	–	11	9.69
-09	3	С10	2950	–	150	–	11	12.39
-10	2	С11	3250	200	200	5	12	13.53
-11	1	С12	3250	200	200	7	12	17.93
-12	2	С13	3550	200	250	5	13	20.52
-13	3	С14	3550	–	250	–	13	25.32
-14	2	С15	3850	200	300	5	14	22.23
-15	3	С16	3850	–	300	–	14	27.43
-16	2	С17	4150	100	350	10	15	42.36
-17	1	С18	4150	100	350	14	15	57.57

УКАЗАНИЯ по ИЗГОТОВЛЕНИЮ СЕТОК см. ПОЯСНИТЕЛЬНУЮ ЗАПИСКУ.

Нач.отд.	Печерский		06.85
Гл.к.отд.	Бунич		-"-
Гл.спец.отд.	Новлева		-"-
Н.контр.	Бунич		-"-
Проверил	Новлева		-"-
Разработ.	Майзлина		-"-
Исполнил	Майзлина		-"-

1.243.1КЛ-3 2-1 01 СБ

СЕТКИ С-1 ÷ С-20 СБОРОЧНЫЙ ЧЕРТЕЖ

Стадия	Масса	Масштаб
Р	сталь	
Лист 1	Листов 1	

ПЕНЗНИИПРОЕКТ ОКУ

Согласовано | Взам.инв.№ | Подпись и дата | Инв.№ подл.

Формат А2

К1

Формат	Зона	Поз	Обозначение	Наименование	Кол. на исполнение 1.243 КЛ-3 2-1 02					Примечание
					–	-01	-02	-03	-04	
				ДОКУМЕНТАЦИЯ						
А3			1.243.1 КЛ-3 2-1 02СБ	СБОРОЧНЫЙ ЧЕРТЕЖ						
А3			1.243.1 КЛ-3 2-1 ПЗ	ПОЯСНИТЕЛЬНАЯ ЗАПИСКА						
				ДЕТАЛИ						
				ГОСТ 5781-82						Масса 1поз., кг
Б4		1		⌀12 А III L=1100			2			0.98
				ГОСТ 6727-80						
Б4		2		⌀4 Вр I L=130			6			0,012
Б4		1		⌀4 Вр I L=660				5		0.063
Б4		2		⌀4 Вр I L=390				4		0.035
Б4		2		⌀4 Вр I L=200	10	18				0.012
Б4		1		⌀4 Вр I L=1000	2					0.092
Б4		1		⌀4 Вр I L=1800		2				0.17
Б4		1		⌀4 Вр I L=1730					6	0.16
Б4		2		⌀4 Вр I L=790					12	0.073
					КК-1	КК-2	К-3	С-21	С-22	

Согласовано

Взам.инв.№

Подпись и дата

Инв.№ подл.

Изм	N уч	Лист	N док.	Дата	Подп	Фамилия
1		ЗАМ	Ук№ 81-Ч	07.89		БАБИНА

Нач. отд.	Печерский		06.89
Гл.к.отд.	Бунич		–"–
Гл.сп.отд.	Новлева		–"–
Н.контр.	Бунич		–"–
Проверил	Новлева		–"–
Разработ.	Майзлина		–"–
Исполнил	Майзлина		–"–

1.243.1 КЛ-3 2-1 02

КАРКАСЫ КК-1, КК-2, К-3 СЕТКА С-21; С-22

Стадия	Лист	Листов
Р	1	1

ЛЕННИИПРОЕКТ ОКУ

Т-92I-I

https://zavodjbi.com/

Обозначение	Марка изделия	Рис	Масса кг.
1.243.1КЛ-3 2-1 02СБ	КК-1	1	0.38
-01	КК-2	2	0.70
-02	К-3	3	2.03
-03	С-21	4	0.46
-04	С-22	5	1.84

Рис 1

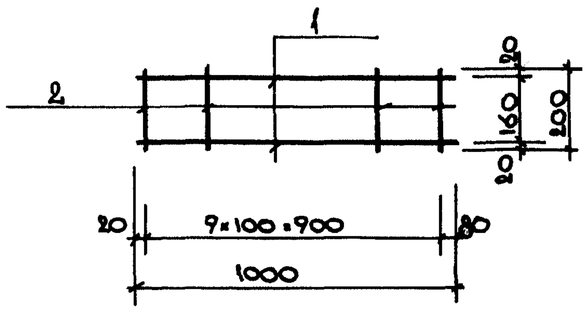

Рис 2

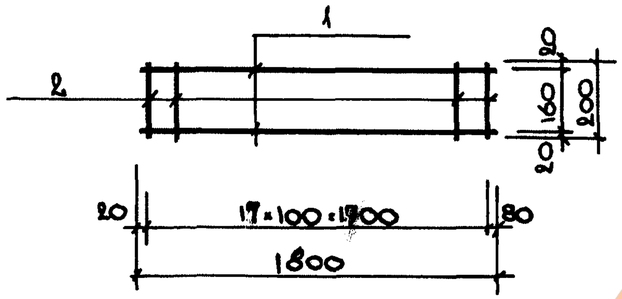

Рис 3

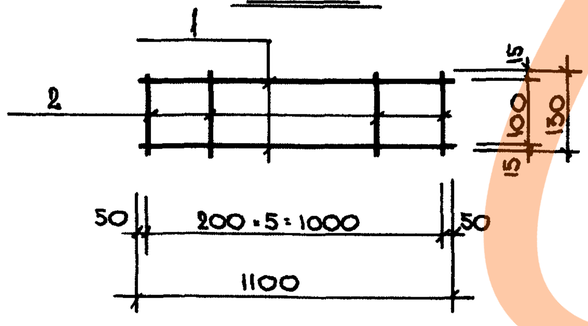

Рис 4

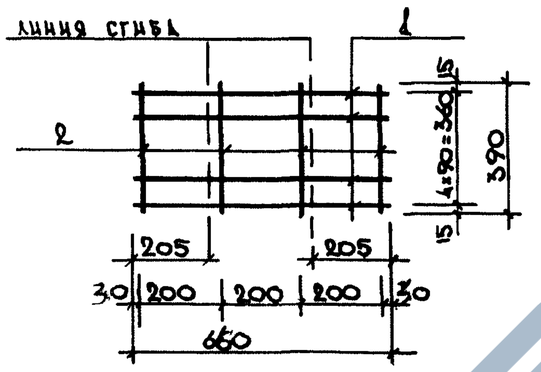

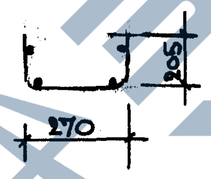

Рис 5

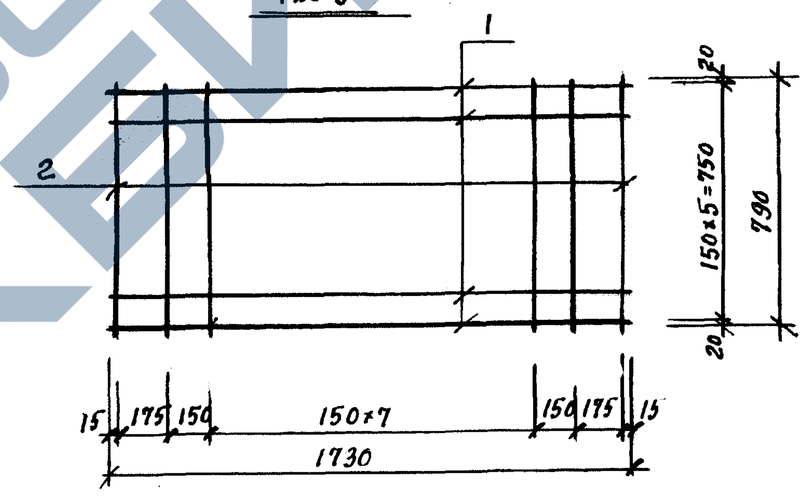

Изм	№ уч.	Лист	№ докум	Дата	Подп.	Фамилия
1		ЗАМ		07.89		БАБИНА

Нач. отд.	Печерский		06.89
Гл. к. отд.	Бунич		—"—
Гл. сп. отд.	Новлева		—"—
Н. контр.	Бунич		—"—
Проверил	Новлева		—"—
Разработ.	Майзлина		—"—
Исполнил	Майзлина		—"—

1.243.1КЛ-3 2-1 02СБ

КАРКАСЫ КК-1, КК-2, К-3
СЕТКА С-21; С-22.
СБОРОЧНЫЙ ЧЕРТЕЖ.

Стадия	Масса	Масштаб
Р	см. ТАБЛ	
Лист 1	Листов 1	

ЛЕННИИПРОЕКТ ОКУ

Формат 12

Согласовано

Взам. инв. №

Подпись и дата

Инв. № подл.

Т-636

КЛ

Формат	Зона	Поз	Обозначение	Наименование	Кол. на исполнение 1.243.1 КЛ-3 2-1 ОЗСБ										Примечание
					-	01	02	03	04	05	06	07	08	09	
				Документация											
А3			1.243.1 КЛ-3 2-1 ОЗСБ	Сборочный чертеж											
А3			1.243.1 КЛ-3 2-1 ПЗ	Пояснительная записка											
				Детали											
				ГОСТ 5781-82											Масса 1 поз кг
А3		1		⌀8 AI L=810	1				1						0.32
А3		1		⌀10 AI L=930		1									0.57
А3		1		⌀10 AI L=930			1								0.57
Б4		2		⌀10 AI L=200	2	2	2	2							0,124
А3		1		⌀12 AI L=1050				1							0.93
				ГОСТ 6727-80											
Б4		1		ф 4Bpl L=4640						3					0.43
Б4		2		ф 3Bpl L=1140						19	17	14	15	20	0.06
Б4		1		ф 4Bpl L=4040							3				0.37
Б4		1		ф 4Bpl L=3440								3			0.32
Б4		1		ф 4Bpl L=3740									3		0.34
Б4		1		ф 4Bpl L=4920										3	0.45
					СП 12-8	СП 12-10	СП 12-10.1	СП 12-12	П-1	4С 481-300/381-250 114×464 70/70	4С 481-500/381-250 114×404 20/70	4С 481-300/381-250 114×344 100×70/70	4С 481-300/381-250 114×374 120/70	4С 481-500/381-250 114×492 100×70/70	

Согласовано

Взам.инв.№

Подпись и дата

Инв.№ подл.

Изм	N уч	Лист	N докум	Дата	Подп.	Фамилия
2		ЗАМ	Ук №91-У	08.89		БАБИНА

Нач.отд.	Печерский	06.85
Гл.к.отд.	Бунич	-"-
Гл.сп.отд.	Новлева	-"-
Н.контр.	Бунич	-"-
Проверил	Новлева	-"-
Разработ	Майзлина	-"-
Исполнил	Майзлина	-"-

1.243.1 КЛ-3 2-1 03

Детали СП 12-8 ÷ СП 12-1 ; П-1.

Сетки 4С.. по ГОСТ 23279-85

Стадия	Лист	Листов
Р	1	1

ЛЕННИИПРОЕКТ ОКУ

Формат А3

К1

СП12-...

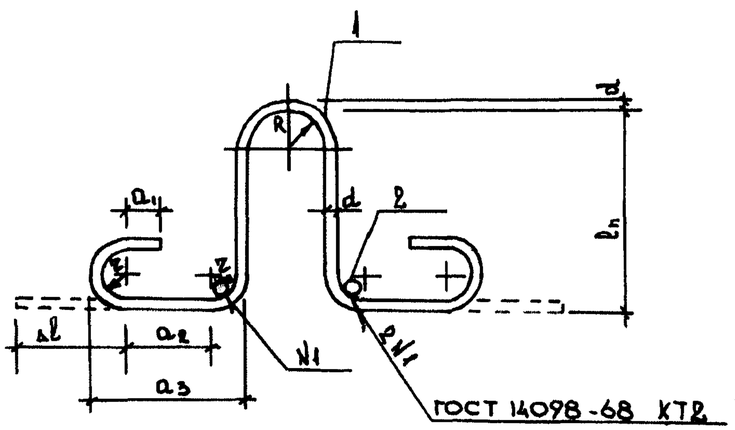

П-1

Обозначение	Марка изделия	Сечение ар-ры мм	Габариты мм R	r	a1	a2	a3	Δl	ln	Общая длина	Масса кг
1.243.1КЛ3. 2-1. ОЗСБ	СП12-8	⌀8	30	20	30	95	155	110	165	810	0.57
-01	СП12-10	⌀10	30	20	30	155	215	110	165	930	0.82
-02	СП12-10.1	⌀10	30	20	30	115	175	110	205	930	0.82
-03	СП12-12	⌀12	30	20	30	175	235	110	205	1050	1.18
-04	П1	ф 8	30	20	30	–	–	–	–	810	0.32

Обозначение	Марка	Рис	Размеры, мм A	a	в	n	Масса, кг
1.243.1КЛ-3 2-1 03СБ-04	4С $\frac{4Bpl-500}{3Bpl-250}$ 114×464 $\frac{70}{70}$	1	4640	70	70	18	2.19
-06	4С $\frac{4Bpl-500}{3Bpl-250}$ 114×404 $\frac{20}{70}$	1	4040	20	20	16	2.13
-07	4С $\frac{4Bpl-500}{3Bpl-250}$ 114×344 $\frac{100+70}{70}$	1	3440	100	90	13	1.80
-08	4С $\frac{4Bpl-500}{3Bpl-250}$ 114×374 $\frac{120}{70}$	1	3740	120	120	14	1.92
-09	4С $\frac{4Bpl-500}{3Bpl-250}$ 114×492 $\frac{100+70}{70}$	1	4920	100	70	19	2.55

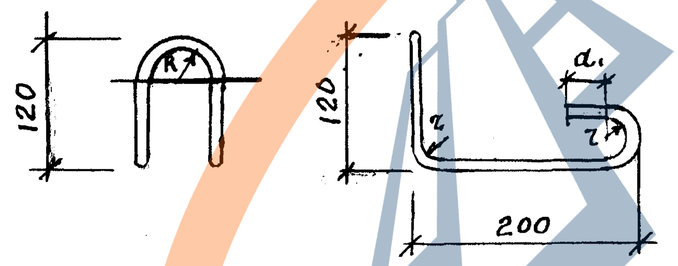

Рис. 1

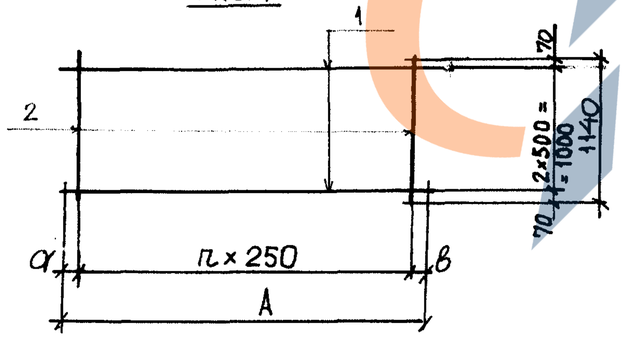

Изм	№ уч.	Лист	№ докум.	Дата	Подп.	Фамилия
2		ЗАМ	УК №91-У	08.89		БАБИНА

Нач.отд.	Печерский		06.85
Гл.к.отд.	Бунич		–"–
Гл.сп.отд.	Иовлева		–"–
Н.контр.	Бунич		–"–
Проверил	Иовлева		–"–
Разработ.	Майзлина		–"–
Исполнил	Майзлина		–"–

1.243.1КЛ-3 2-1 03СБ

ПЕТЛИ

СП12-8 ÷ СП12-12. П-1. СЕТКИ 4С-... по ГОСТ 23279-85*

СБОРОЧНЫЙ ЧЕРТЕЖ.

Стадия	Масса	Масштаб
Р	см. табл.	
Лист	Листов	

ЛЕННИИПРОЕКТ ОКУ

Формат 12

Согласовано

Взам. инв. №

Подпись и дата

Инв. № подл.

Т-636

К1

https://zavodjbi.com/

Формат	Зона	Поз	Обозначение	Наименование	Кол. на исполнение —	01	02	Примечание
				Документация				
А3			1.243.1 КЛ-3 2-1 04СБ	Сборочный чертёж	X	X	X	
				Детали				Масса поз, кг
				ГОСТ 5781 – 82				
Б4		4		ф14 AIII L = 3250		2		3.93
Б4		3		ф8 AI L = 240		14		0.10
				ГОСТ 6727 – 80				
Б4		1		ф4 BpI L = 3250	8			0.30
Б4		2		ф4 BpI L = 1470	14			0.14
Б4		6		ф4 BpI L = 1240			2	0.11
Б4		5		ф4 BpI L = 140			7	0.01
					С-24	С-23	К-4	

Нач. отд.	Печерский		08.86	1.243.1 КЛ-3 2—1 ОВ			
Гл. к. отд.	Бунич		"				
Н. контр.	Бунич		"				
Гл. спец.	Новлева		"	Сетки С-24, С-23 Каркас К-4	Стадия	Лист	Листов
Рук. гр.	Гончар		"		Р	1	1
Провер.	Новлева		"		ЛЕННИИПРОЕКТ ОКУ		
Разраб.	Усатенко		"				
Исполн.	Усатенко		"				

Изм.	№ уч.	Инв.	№ докум.	Дата	Подпись	Фамилия
1		нов.	ум № 81-9	08.86		Усатенко

Согласовано

Взам. инв. №

Подпись и дата

Инв. № подл.

Обозначение	Марка	Рис.	Масса кг
1.243.1 КЛ-3 2-1 04 –	С-24	1	4:.36
– 01	С-23	2	9.26
– 02	К-4	3	0.29

Рис. 1

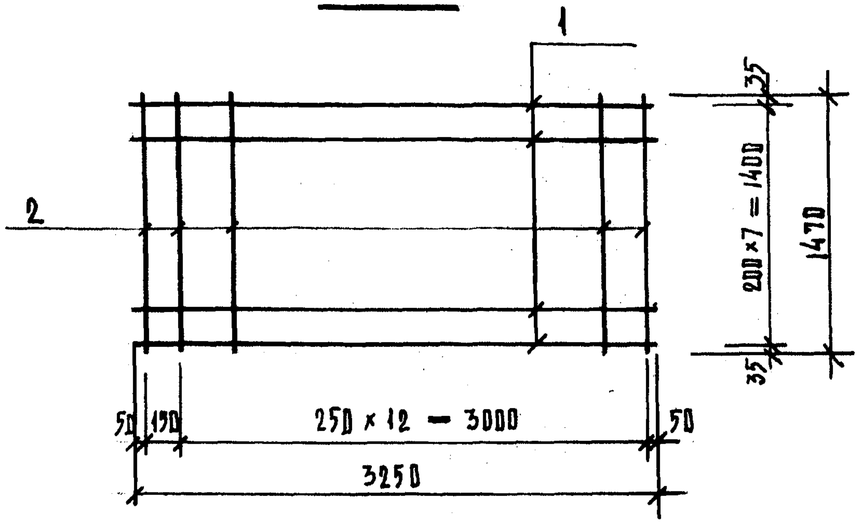

Рис. 2

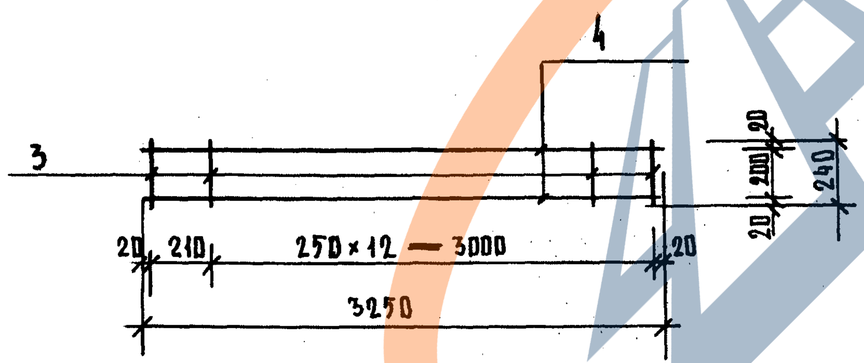

Рис. 3

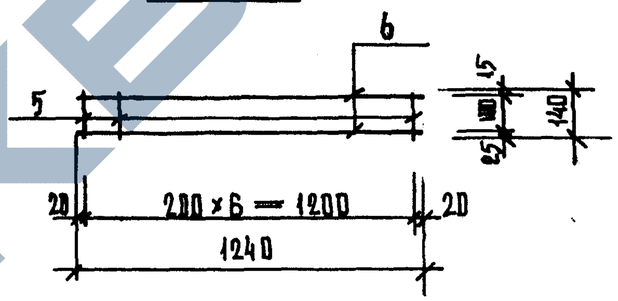

Изм	№ уч.	Лист	№ докум	Дата	Подп.	Фамилия
1		НОВ	Ук 181-4	08.86		Усатенко

Нач. отд.	Печерский		08.86
Гл. к. отд.	Бунич		"
Н. контр.	Бунич		"
Гл. спец.	Иовлева		"
Рук. гр.	Гончар		"
Провер.	Иовлева		"
Разраб.	Усатенко		"
Исполн.	Усатенко		"

1.243.1 КЛ—3 2—1 04 СБ

Сетки С-24, С-23
Каркас К-4
Сборочный чертеж

Стадия	Масса	Масштаб
Р	сн. таблицу	—
Лист 1	Листов 1	

ЛЕННИИПРОЕКТ ОКУ

Формат А1

Согласовано

Инв. № подл. | Подпись и дата | Взам. инв. №

Т-536

К1

Формат	Зона	Поз	Обозначение	Наименование	Кол. на исполнение 1.243.1 КЛ-3 2-1 05			Примечание
					–	01	02	
				ДОКУМЕНТАЦИЯ				
А3			1.243.1 КЛ-3 2-1 СБ	СБОРОЧНЫЙ ЧЕРТЕЖ				
А3			1.243.1 КЛ-3 2-1 ПЗ	ПОЯСНИТЕЛЬНАЯ ЗАПИСКА				
				ДЕТАЛИ				
				ГОСТ 5781-82				Масса 1поз, кг
А3		1	1.243.1 КЛ-3 2-1 05	Ф8АI ℓ=810	1			0,32
А3		1	01	Ф10АI ℓ=930		1		0,57
А3		1	02	Ф12АI ℓ=1050			1	0,93
Б.Ч		2		Ф8АI ℓ=100	1	1	1	0,04
					УП2-8-1	УП2-10-1	УП2-12-1	

Изм	№ зн	Лист	№ докум	Дата	Подп.	Фамилия
3		нов		11.89		Бабина

Нач.отд.	Бунич		11.89
Гл.констр.	Бунич		"
Гл.спец.	Иовлева		"
Рук.гр.	Бабина		"
Проверил	Кузьмина		"
Разраб.	Кузьмина		"
Исполнил	Нюхтикова		"
Н.контр.	Иовлева		"

1.243.1 КЛ-3 2-1 05

ПЕТЛИ УП2-8-1; УП2-10-1; УП2-12-1

Стадия	Лист	Листов
Р	1	1

ЛЕННИИПРОЕКТ ОКУ

Согласовано

Взам.инв.№

Подпись и дата

Инв.№ подл.

ЗАВОД ЖБИ

Обозначение	Марка изделия	Сечение ар-ры мм	Габариты мм R	r	a_1	Δl	$l_п$	Общая длина мм	Масса, кг
1.243.1 КЛ-3 2-1	УП2-8-1	ф 8А1	30	20	30	80	300	810	0,36
01	УП2-10-1	ф 10А1	30	20	30	80	360	930	0,61
02	УП2-12-1	ф 12А1	30	20	30	80	420	1050	0,97

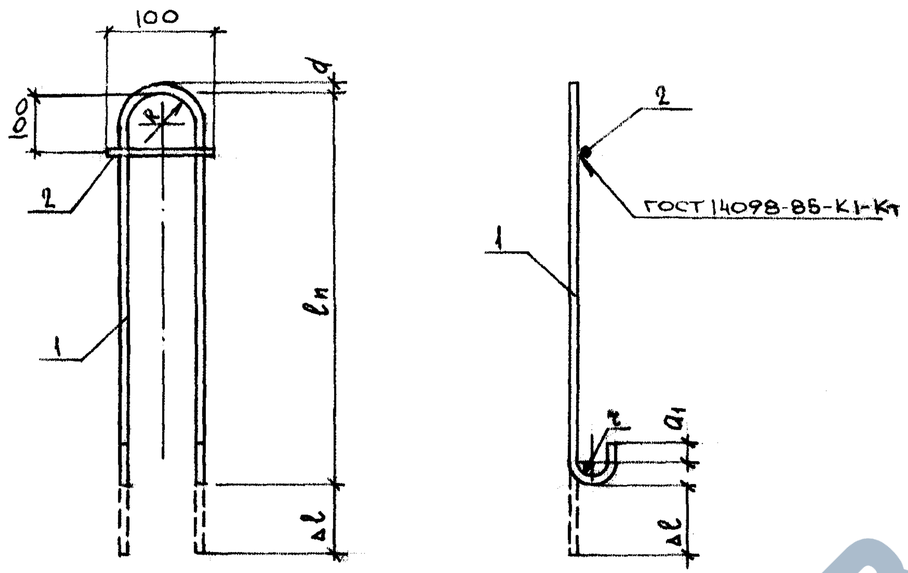

Согласовано

Инв.№ подл. | Подпись и дата | Взам.инв.№

3		НОВ	Ук№	11.87		БАБИНА
Изм.	№ ук.	Лист	№ докум.	Дата	Подп.	Фамилия

Нач.отд.	Бунич		11.87	
Гл.констр.	Бунич			
Гл.спец.	Иовлева			
Рук.гр.	Бабина			
Проверил	Кузьмина			
Разраб.	Кузьмина			
Исполнил	Нюхтикова			
Н.контр.	Иовлева			

1.243.1 КЛ-3 2-1 05СБ

Петли УП2-8-1; УП2-10-1; УП2-12-1
Сборочный чертеж

Стадия	Масса	Масштаб
Р		
Лист 1	Листов 1	

ЦЕННИИПРОЕКТ ОКУ

Формат 12

Т-636

Формат	Зона	Поз	Обозначение	Наименование	Кол. на исполнение 1.243.1 КЛ-3 2-1 06											Примечание
					–	01	02	03	04	05	06	07	08	09	10	
				ДОКУМЕНТАЦИЯ												
А3			1.243.1 КЛ-3 2-1 ПЗ	Пояснительная записка	⊠	⊠	⊠	⊠	⊠	⊠	⊠	⊠	⊠	⊠	⊠	
А3			06 СБ	Сборочный чертеж.	⊠	⊠	⊠	⊠	⊠	⊠	⊠	⊠	⊠	⊠	⊠	
				ДЕТАЛИ												Масса 1поз. кг
				ГОСТ 6727-80												
Б.Ч.		2		ф4Вр1 ℓ=640								16		17		0.06
Б.Ч.		2		ф4Вр1 ℓ=810	8	9	10	11	13	14	15		16		17	0.075
				ГОСТ 5781-82												
Б.Ч.		1		ф6А III ℓ=1750	4											0,388
Б.Ч.		1		ф6А III ℓ=2050		3										0.455
Б.Ч.		3		ф8А III ℓ=2050		1										0,809
Б.Ч.		1		ф6А III ℓ=2350			2									0.521
Б.Ч.		3		ф8А III ℓ=2350			2									0.928
Б.Ч.		1		ф10А III ℓ=2650				4								1.635
Б.Ч.		3		ф10А III ℓ=2950					1							1,82
Б.Ч.		1		ф8А III ℓ=2950					3							1,165
Б.Ч.		1		ф10А III ℓ=3250						4						2,005
Б.Ч.		1		ф12А III ℓ=3550							3					3,152
Б.Ч.		3		ф10 А III ℓ=3550							1					2.190
Б.Ч.		3;4		ф12 А III ℓ=3850								1	3			3,420
Б.Ч.		1;5		ф10 А III ℓ=3850								3	1			2.375
Б.Ч.		1		ф12 А III ℓ=4150										6	8	3,685

С-2-1	С-4-1	С-6-1	С-8-1	С-10-1	С-12-1	С-14-1	С-15-1	С-16-1	С-17-1	С-18-1

Нач.отд.	Бунич					
Гл.констр.	Бунич					
Гл.спец.	Иовлева					
Рук.гр.	Бабина					
Провер.	Бабина					
Разраб.	Счастливая					
Исполн.	Счастливая					
Н.контр.	Иовлева					

Изм.	№ уч.	Лист	№ докум.	Дата	Подп.	Фамилия
3		нов.	Ук.№	11.89		Бабина

1.243.1 КЛ-3 2-1 06

Сетки: С-2-1; С-4-1; С-6-1; С-8-1; С-10-1; С-12-1; С-14-1; С-15-1 ÷ С-18-1

Стадия	Лист	Листов
Р	1	

ЛЕННИИПРОЕКТ ОКУ

Согласовано

Взам.инв.№

Подпись и дата

Инв.№ подл.

Т-921-1

Формат А3

https://zavodjbi.com/

Рис. 1

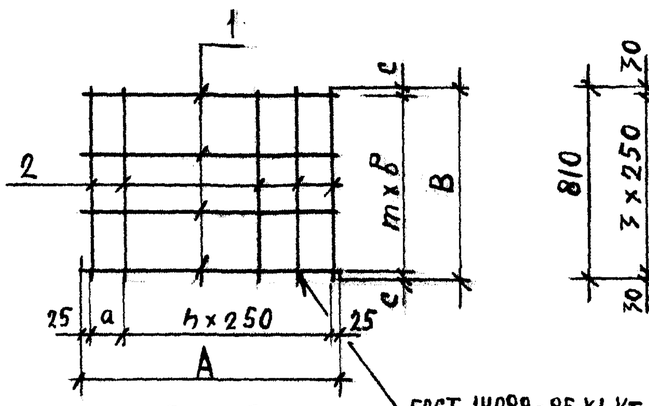

Рис. 3

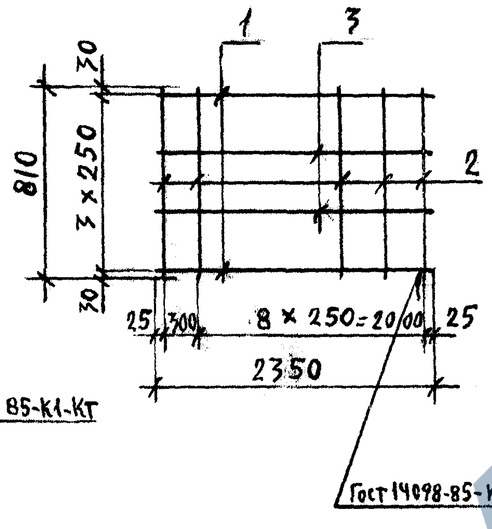

Рис. 2

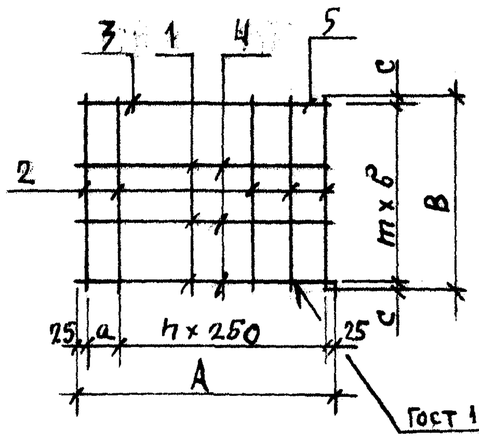

Обозначение	Рис.	Марка сетки	Размеры в мм					Шаг		Масса кг
			A	B	a	b	c	m	n	
1.243.1 КА-3 2-1-06	1	С-2-1	1750	810	200	250	30	3	6	2.15
-01	2	С-4-1	2050	810	250	250	30	3	7	2.86
-02	3	С-6-1	2350	810	—	—	—	—	—	3.50
-03	1	С-8-1	2650	810	350	250	30	3	9	7.37
-04	2	С-10-1	2950	810	150	250	30	3	11	6.29
-05	1	С-12-1	3250	810	200	250	30	3	12	9.07
-06	2	С-14-1	3550	810	250	250	30	3	13	12.77
-07	2	С-15-1	3850	640	300	200	20	3	14	11.51
-08	2	С-16-1	3850	810	300	250	30	3	14	13.84
-09	1	С-17-1	4150	640	350	120	20	5	15	23.13
-10	1	С-18-1	4150	810	350	110	20	7	15	30.76

Указания по изготовлению сеток см. пояснительную записку.

Изм	№ уч.	Лист	№ докум	Дата	Подп.	Фамилия
3		нов	УК.N	11.89		БАБИНА

Нач. отд.	Бунич		11.12
Гл. констр.	Бунич		
Гл. спец.	Ковлева		
Рук. гр.	Бабина		
Провер.	Бабина		
Разраб.	Счастливая		
Исполн.	Счастливая		
Н. контр.	Ковлева		

1.243.1 КА-3 2-1 06 СБ

Сетки: С-2-1; С-4-1; С-6-1; С-8-1; С-10-1; С-12-1; С-14-1; С-15-1 ÷ С-18-1

Сборочный чертеж.

Стадия	Масса	Масштаб
Р	См. таблицу	Б/м
Лист 1	Листов	

ЛЕННИИПРОЕКТ ОКУ.

Согласовано

Взам. инв. №

Подпись и дата

Инв. № подл.

Формат 12