https://zavodjb.com/

ГОСУДАРСТВЕННЫЙ КОМИТЕТ СОВЕТА МИНИСТРОВ СССР ПО ДЕЛАМ СТРОИТЕЛЬСТВА
(ГОССТРОЙ СССР)

ТИПОВЫЕ КОНСТРУКЦИИ И ДЕТАЛИ ЗДАНИЙ И СООРУЖЕНИЙ

СЕРИЯ ИС-01-08/67
ОТКРЫТЫЕ КРАНОВЫЕ ЭСТАКАДЫ

ВЫПУСК 6

МАТЕРИАЛЫ ДЛЯ ПРОЕКТИРОВАНИЯ ЭСТАКАД ПОД КРАНЫ МОСТОВЫЕ ЭЛЕКТРИЧЕСКИЕ МАГНИТНЫЕ ГРЕЙФЕРНЫЕ И МАГНИТНО-ГРЕЙФЕРНЫЕ СО СТАЛЬНЫМИ НЕРАЗРЕЗНЫМИ ПОДКРАНОВЫМИ БАЛКАМИ

9382-08
Цена 2-82

ЦЕНТРАЛЬНЫЙ ИНСТИТУТ ТИПОВЫХ ПРОЕКТОВ
МОСКВА

https://zavodjb.com/

https://zavodjbi.com/

Центральный институт типового проектирования просит дать Ваши замечания и предложения по улучшению качества направляемого Вам проекта.

ТИПОВОЙ ПРОЕКТ .....
(номер проекта)

Наименование проекта .. ..

. . . . . .

Проектная организация-а р проекта . . . . . .

Замечание о недостатках юекте (нерациональные объемно-планировочные и конструктивные решения, бки, опечатки, полиграфические дефекты и т.п.) и предложения по их устра ию . . . . . .

Подпись должностного лица, наименование организации и ее адрес

. . . . . .

. . . . . .

ЦЕНТРАЛЬНЫЙ ИНСТИТУТ ТИПОВОГО ПРОЕКТИРОВАНИЯ ГОССТРОЯ СССР
107 066, Москва, Б-66, Спартаковская ул., 2а, корпус В
Сдано в печать 14/II 1972 года
Заказ № 1010 Тираж 200 экз.

https://zavodjbi.com/

ГОСУДАРСТВЕННЫЙ КОМИТЕТ СОВЕТА МИНИСТРОВ СССР ПО ДЕЛАМ СТРОИТЕЛЬСТВА
(ГОССТРОЙ СССР)

ТИПОВЫЕ КОНСТРУКЦИИ И ДЕТАЛИ ЗДАНИЙ И СООРУЖЕНИЙ

СЕРИЯ ИС—01—08/67

ОТКРЫТЫЕ КРАНОВЫЕ ЭСТАКАДЫ

ВЫПУСК 6

МАТЕРИАЛЫ ДЛЯ ПРОЕКТИРОВАНИЯ ЭСТАКАД ПОД КРАНЫ МОСТОВЫЕ ЭЛЕКТРИЧЕСКИЕ МАГНИТНЫЕ, ГРЕЙФЕРНЫЕ И МАГНИТНО — ГРЕЙФЕРНЫЕ СО СТАЛЬНЫМИ НЕРАЗРЕЗНЫМИ ПОДКРАНОВЫМИ БАЛКАМИ

РАЗРАБОТАНЫ
ГОСУДАРСТВЕННЫМ ПРОЕКТНЫМ ИНСТИТУТОМ
КИЕВСКИЙ ПРОМСТРОЙПРОЕКТ
ПРИ УЧАСТИИ НИИЖБ И НИИСК Госстроя СССР

УТВЕРЖДЕНЫ
ГОССТРОЕМ СССР 31.XII-68г
ПОСТАНОВЛЕНИЕ №109

ЦЕНТРАЛЬНЫЙ ИНСТИТУТ ТИПОВЫХ ПРОЕКТОВ
МОСКВА

9.782-08 2

ЗАВОД ЖЕЛЕЗОБЕТОННЫХ ИЗДЕЛИЙ

Содержание.

	№№ листов	№№ стр.
Содержание.	—	2
Пояснительная записка.	—	3÷5
Таблица шифров габаритных схем открытых крановых эстакад.	1	6
Схемы крановых нагрузок Нормативные крановые нагрузки	2	7
Схема нагрузок на колонны.	3	8
Нормативные крановые нагрузки на колонны и ветровые нагрузки на конструкции эстакад.	4	9
Таблица марок колонн открытых крановых эстакад.	5	10
Номенклатура сборных железобетонных колонн. Таблица расхода материалов.	6	11
Номенклатура стальных конструкций, принятых по серии КЭ-01-57 Выпуск II/67.	7	12
Номенклатура стальных конструкций, разработанных в серии ИС-01-08/67 Выпуск 3.	8	13
Таблица марок элементов однопролетных крановых эстакад под мостовые электрические магнитные краны грузоподъемностью 5; 10; 15/3 и 20/5 т.	9	14
Таблица марок элементов однопролетных крановых эстакад под мостовые электрические грейферные краны грузоподъемностью 5; 10; 15 и 20 т.	10	15
Таблица марок элементов однопролетных крановых эстакад под мостовые электрические магнитно-грейферные краны грузоподъемностью 5/5; 10/10, 15/3 и 20/5 т.	11	16
Таблица марок элементов двухпролетных крановых эстакад под мостовые электрические магнитные краны грузоподъемностью 5; 10; 15/3 и 20/5 т.	12	17
Таблица марок элементов двухпролетных крановых эстакад под мостовые электрические грейферные краны грузоподъемностью 5; 10; 15 и 20 т.	13	18
Таблица марок элементов двухпролетных крановых эстакад под мостовые электрические магнитно-грейферные краны грузоподъемностью 5/5; 10/10; 15/3 и 20/5 т.	14	19
Маркировочная схема однопролетных крановых эстакад с отметками головки рельса 8.200 и 9.700	15	20
Маркировочная схема однопролетных крановых эстакад с отметкой головки рельса 12.700.	16	21
Маркировочная схема двухпролетных крановых эстакад с отметками головки рельса 8.200 и 9.700.	17	22
Маркировочная схема двухпролетных крановых эстакад с отметкой головки рельса 12.700.	18	23
Узлы сопряжения колонн с фундаментами /Узлы 1÷4/.	19	24
Узлы 5÷12.	20	25
Узлы 13÷21.	21	26
Узлы 22÷28.	22	27
Виды по А-А, Б-Б	23	28
Узлы 29÷32.	24	29
Узлы 33÷35.	25	30
Узлы 36÷41.	26	31
Дополнительные закладные элементы в колоннах для крепления вертикальных связей.	27	32
Дополнительные закладные элементы в колоннах для крепления посадочных площадок. Узел 42.	28	33
Детали устройства проходов вдоль крановых путей. Концевые упоры.	29	34
Нормативные нагрузки на фундаменты крайних колонн под мостовые электрические магнитные краны.	30	35
Нормативные нагрузки на фундаменты крайних колонн под мостовые электрические грейферные краны	31	36
Нормативные нагрузки на фундаменты крайних колонн под мостовые электрические магнитно-грейферные краны.	32	37
Нормативные нагрузки на фундаменты средних колонн под мостовые электрические магнитные краны.	33	38
Нормативные нагрузки на фундаменты средних колонн под мостовые электрические грейферные краны.	34	39
Нормативные нагрузки на фундаменты средних колонн под мостовые электрические магнитно-грейферные краны.	35	40
Варианты загружения кранами открытых крановых эстакад, принимаемые при расчете фундаментов. Правило знаков.	36	41
Колонны КДЭI-1-4; КДЭI-2-4; КДЭI-2-5; КДЭI-3-5; КДЭI-3-6; КДЭI-5-6; КДЭI-5-7; КДЭIV-1-4; КДЭIV-2-4; КДЭIV-2-5; КДЭIV-3-5; КДЭIV-3-6; КДЭIV-5-7. /Опалубочный чертеж/.	37	42
Колонны КДЭII-1-4; КДЭII-2-4; КДЭII-2-5; КДЭII-3-5; КДЭII-3-6; КДЭII-4-6; КДЭII-4-7; КДЭV-1-4; КДЭV-2-4; КДЭV-2-5; КДЭV-3-5; КДЭV-3-6; КДЭV-4-6; КДЭV-5-6; КДЭV-5-7. /Опалубочный чертеж/.	38	43
Колонны КДЭIII-1-3; КДЭIII-1-4; КДЭIII-2-4; КДЭIII-2-5; КДЭIII-3-5; КДЭIII-3-6; КДЭVI-1-3; КДЭVI-1-4; КДЭVI-2-4; КДЭVI-2-5; КДЭVI-4-5; КДЭVI-4-6; Опалубочный чертеж.	39	44
Узлы 43÷48. Закладные элементы М-12÷М-15.	40	45

Гл. инж. отдела	Славский	
Гл. инж. пр.	Самолетов	
Рук. груп.	Ударцев	
Гостехстрой СССР	Киевский Промстройпроект г. Киев	

ТК 1968г.	Содержание.	Серия ИС-01-08/67 Выпуск 6	Стр. 2

Пояснительная записка

I. Общая часть.

1. В настоящем выпуске приведены материалы для проектирования открытых крановых эстакад под краны мостовые электрические магнитные, грейферные и магнитно-грейферные грузоподъемностью 5; 10; 15 и 20 т со стальными неразрезными подкрановыми балками.

Указанные краны в настоящее время не гостированы и их технические характеристики приняты по данным заводов-изготовителей, приведенным в каталоге кранового оборудования (шифр 1-308), выпущенном Всесоюзным научно-исследовательским и проектным институтом механической обработки полезных ископаемых /Механобр. Ленинград, 1965 г.). Перечень кранов, рассмотренных в данном выпуске, приведен в таблице 1.

Таблица 1.

№№ п.п.	Грузоподъемность т	Максимальная высота подъема м	Пролет м	Завод-изготовитель	№ заводского чертежа.	Письмо завода-изготовителя, подтверждающее тех. ческие характеристики №	Дата
Краны мостовые электрические магнитные							
1	5	16	11÷26	Не установлен *	Габаритный	—	—
2	10		11÷34,5	Ташкентский завод „Подъемник"	6-633	6800-ОГК	23.X.64г.
3	15		11÷32	Узловский машиностроительный завод	Г11-60 / Каталог	840-БТИ	27.II.65г.
4	15/3	16/18					
5	20/5	12/14	10,5÷31,5				
Краны мостовые электрические грейферные							
1	5	16	11÷32	Ташкентский завод „Подъемник"	6-634	6800-ОГК	23.X.64г.
2	10	20		Узловский машиностроительный завод	Г10-60	840-БТИ	27.II.65г.
3	15	23	16,5÷31,5	Ленинградский завод ПТО им. Кирова	0.700.061	1-2-6/1127	17.XII.64г.
4	20						
Краны мостовые электрические магнитно-грейферные.							
1	5/5	15	11÷34,5	Ташкентский завод „Подъемник"	6-635	6800-ОГК	23.X.64г
2	10/10		11÷32	Узловский машиностроительный завод	Г16-60	840-БТИ	27.II.65г.
3	15/3	16/18			Г15-60		
4	20/5	13,5	25÷31,5		Г17-60		

* Изготовление крана в настоящее время за конкретным заводом не закреплено.

В соответствии с п. 9.1 и приложениями V и VII СНиП II-В.3-62 открытые крановые эстакады под мостовые электрические магнитные, грейферные и магнитно-грейферные краны отнесены к сооружениям с тяжелым режимом работы.

2. Рациональность применения неразрезных подкрановых балок определяется по методике, приведенной в п. 41 пояснительной записки серии КЭ-01-57 вып. II/67 „Стальные неразрезные подкрановые балки пролетами 6 и 12 метров под мостовые электрические краны грузоподъемностью 5-75 тонн."

3. Номинальные пролеты эстакад (расстояния между разбивочными осями колонн) приняты 18; 24 и 30 м. Привязка оси кранового пути к разбивочным осям во всех случаях 750 мм. Пролеты кранов соответственно равны 16.5; 22.5 и 28.5 м.

4. Номинальная высота эстакад (отметка головки кранового рельса) принята 8.200; 9.700 и 12.700 м. Указанные отметки установлены, исходя из высоты кранового рельса 150 мм и высоты подкрановой балки на опоре 1450 мм.

Условная отметка ±0.000 соответствует уровню головки рельса железнодорожного пути, расположенного в пределах эстакады.

5. В настоящем выпуске разработаны однопролетные и двухпролетные открытые крановые эстакады.
Путем повторения нужного количества средних рядов колонн из двухпролетных эстакад на базе принятых решений могут быть получены многопролетные эстакады с нужным числом пролетов

6. Привязка колонн крайних рядов к продольным разбивочным осям принята:

а/. „Нулевая" - для эстакад с отметками головки кранового рельса 8.200 и 9.700 м.

б/ 250 мм - для эстакад с отметкой головки кранового рельса 12.700 м.

В средних рядах разбивочная ось располагается по оси симметрии колонн.

7. Длина температурного блока принята равной 72 м в соответствии с размерами унифицированных типовых секций для предприятий машиностроения. Шаг колонн вдоль эстакады - 12 м. Поперечные температурные швы осуществляются на двойных колоннах без вставки. При этом ось температурного шва совмещается с осью ряда, а оси колонн смещаются с оси температурного шва на 500 мм

8. Разработанные решения эстакад допускают два случая ввода железнодорожных путей: вдоль и поперек эстакады

При вводе железнодорожного пути вдоль эстакады он должен располагаться со стороны, противоположной кабине крана. В этом случае привязка оси пути к крайней разбивочной оси должна быть не менее 3850 мм при колоннах размером 1400 мм и не менее 4100 мм при колоннах размером 1900 мм. Привязка оси пути к средней разбивочной оси должна быть не менее 3400 мм.

При вводе железнодорожного пути поперек эстакады он может быть расположен в любом шаге, кроме связевого, и должен быть увязан с расположением лестниц на посадочные площадки.

ТК 1968г	Пояснительная записка.	Серия ИС 01 08/67	Выпуск 6	Стр. 3

Госстрой СССР Киевский Промстройпроект г. Киев.

Нач. отд. Савуская; Гл. инж. пр. Сапожков; Рук. гр. уп. Харитонов

9382-02 4

Привязка оси пути к оси колонны должна быть не менее 2750 мм.

9. Планировка площадки и тип покрытия пола решаются при разработке конкретного проекта и должны обеспечить отвод атмосферных вод.

10. В соответствии с правилами Госгортехнадзора расстояние от задней стенки кабины крана до грани колонны должно быть не менее 400мм. Для обеспечения указанного требования при заказе кранов должна быть особо оговорена привязка кабины к оси крановой пути.

11. Всего в данном выпуске рассматривается 186 габаритных схем открытых крановых эстакад.

Для обозначения габаритных схем приняты шифры, в которых:

первая цифра /римская/ обозначает число пролетов эстакады;

вторая цифра - пролет эстакады в метрах;

третья цифра - отметку головки крановой рельса в метрах;

четвертая цифра - грузоподъемность крана в тоннах;

буквенный индекс у четвертой цифры обозначает тип крана:

М - магнитный;

Г - грейферный;

МГ - магнитно-грейферный.

Таблицу шифров габаритных схем см на листе 1 настоящего выпуска.

12. Серия ИС-01-08/67 „Открытые крановые эстакады" разработана для I-IV снеговых и ветровых районов СССР по СНиП II-А.11-62 при расчетной зимней температуре не ниже -40°С.

13 Комплект материалов для проектирования открытых крановых эстакад под краны мостовые электрические магнитные, грейферные и магнитно-грейферные грузоподъемностью 5; 10; 15 и 20т со стальными неразрезными подкрановыми балками состоит из 3х выпусков:

Выпуск 6. Материалы для проектирования эстакад под краны мостовые электрические магнитные, грейферные и магнитно-грейферные грузоподъемностью 5; 10, 15 и 20т со стальными неразрезными подкрановыми балками.

Выпуск 2. Рабочие чертежи сборных железобетонных конструкций.

Выпуск 3. Стальные конструкции.

II. Конструктивные решения.

1. Открытые крановые эстакады со стальными неразрезными подкрановыми балками, приведенные в настоящем выпуске, конструктивно решены аналогично эстакадам под краны мостовые электрические магнитные, грейферные и магнитно-грейферные со стальными разрезными подкрановыми балками, разработанным в выпуске 4х настоящей серии.

2. Для всех рассмотренных в настоящем выпуске габаритных схем открытых крановых эстакад приняты сборные железобетонные двухветвевые колонны, которые отличаются от соответствующих колонн, разработанных в выпуске 2 настоящей серии, только конструкцией закладных элементов для опирания подкрановых балок.

Опалубочные чертежи указанных колонн приведены на листах 37÷39.

3. Подкрановые балки во всех случаях приняты стальные неразрезные по сортаменту выпуска II/67 серии КЭ-01-57 на основе расчета на прочность, жесткость и устойчивость:

при кранах грузоподъемностью 5т - из стали марки Ст.3;

при кранах грузоподъемностью 10, 15 и 20т - из низколегированной стали

Условия поставки стали марки Ст.3, марка низколегированной стали и указания по изготовлению балок принимаются в соответствии с рекомендациями, приведенными в выпуске II/67 серии КЭ-01-57.

4 Для восприятия горизонтальных боковых сил, вызываемых движением крановых мостов, приняты тормозные связи в виде сплошных тормозных балок. Схемы тормозных балок приведены на листе 7 настоящего выпуска.

5 Стальные вертикальные связи между колоннами, вспомогательные фермы, лестницы и посадочные площадки приняты по выпуску 3 настоящей серии.

6 Для устройства крановых путей следует применять специальные крановые рельсы Кр-60 и Кр-70 по ГОСТ 4121-62 в соответствии с паспортными данными заводов-изготовителей. Крепление рельсов производить на планках с шагом 750мм с использованием деталей, приведенных в серии КЭ-01-57 выпуск VIII.

Для обеспечения указанного крепления в сечениях подкрановых балок, имеющих по сортаменту серии КЭ-01-57 вып II/67 ширину верхнего пояса менее 400мм, последняя должна быть конструктивно увеличена до 400мм /без изменения остальных размеров сечения/.

7. Выбор типа концевого упора в зависимости от типа и грузоподъемности крана производится по таблице, приведенной на листе 29 настоящего выпуска Конструкции упоров приняты по серии КЭ-01-57 выпуск II/67.

8. Для прохода вдоль крановых путей в уровне верха подкрановых балок служат стенки тормозных балок. При разработке конкретного проекта по материалам серии для безопасности прохода по тормозным балкам на участках над оголовками колонн следует предусмотреть пандусы, крепление которых не должно препятствовать свободному перемещению балок.

Ограждение проходов предусмотрено стальными перилами высотой 1200мм с одной стороны: по крайним рядам снаружи, по средним рядам - с любой стороны. Ограждение по средним рядам запроектировано съемным - для обеспечения доступа к крановому пути.

Ходовая галерея по всей своей длине может быть использована для ремонта ходовой части крана и смены ходовых колес при условии укладки их на специальные распределительные брусья.

III. Нагрузки и расчет конструкций

1. При расчете конструкций открытых крановых эстакад крановые нагрузки приняты от двух максимально сближенных магнитных, грейферных или магнитно-грейферных кранов одинаковой грузоподъемности.

ТК 1968г.	Пояснительная записка.	Серия ИС-01-08/67 Выпуск 6	Стр 4

ГИПРОСТРОЙ КИЕВСКИЙ ПРОМСТРОЙПРОЕКТ г. Киев.
Гл. инж. отд. Савуская
Гл. инж. пр. Самолетов
Рук. груп. Эсаритов

2. Снеговую и ветровую нагрузки на конструкции эстакад, ветровую нагрузку на боковые поверхности кранов, полезную нагрузку на ходовую галерею, усилия от температурных воздействий - см. в разделе III пояснительной записки выпуска 1* настоящей серии; там же приведены указания по расчету конструкций открытых крановых эстакад.

IV. Указания по применению чертежей серии.

1. При разработке конкретного проекта открытой крановой эстакады по материалам настоящего выпуска рекомендуется следующий порядок работы:

а/ по таблице на листе 1 в соответствии с технологическим заданием подобрать габаритную схему эстакады;

б/ по таблицам марок элементов эстакад, приведенным на листах 9÷14, для выбранной габаритной схемы определить марки конструктивных элементов и номер листа монтажной схемы;

в/ руководствуясь приведенными в настоящем выпуске решениями, разработать монтажную схему надземной части эстакады;

г/ по нагрузкам, приведенным для выбранной габаритной схемы в таблицах нормативных нагрузок на фундаменты /листы 30÷35/, запроектировать фундаменты эстакады с учетом рекомендаций, приведенных в разделе IV пояснительной записки выпуска 1* настоящей серии.

2. При разработке индивидуальных и типовых проектов открытых крановых эстакад по материалам настоящего выпуска в случае наличия агрессивных воздействий должны быть предусмотрены мероприятия по защите конструкций от коррозии в соответствии с требованиями СНиП I-В.27-62 „Защита строительных конструкций от коррозии. Материалы и изделия, стойкие против коррозии" и СН 262-67 „Указания по проектированию антикоррозийной защиты строительных конструкций". При этом объем необходимых проектных материалов должен соответствовать требованиям „Указаний о составе и содержании проектных материалов по антикоррозийной защите строительных конструкций зданий, сооружений и инженерных коммуникаций в производствах с агрессивными средами" (дополнение к СН 202-62 и СН 227-62).

3. Основные положения по монтажу конструкций открытых крановых эстакад приведены в разделе V пояснительной записки выпуска 1* настоящей серии.

4. Конструкции открытых крановых эстакад со стальными неразрезными подкрановыми балками под мостовые электрические магнитные, грейферные и магнитно-грейферные краны, а также узлы сопряжения отдельных элементов проверены расчетом и могут приниматься для районов с сейсмичностью 7 и 8 баллов без изменений.

Методика расчета конструкций с учетом действия сейсмических сил приведена в выпуске 1* настоящей серии.

Условные обозначения:

Ссылка на деталь — Номер детали. / Номер листа, где деталь изображена.

Маркировка детали — Номер детали. / Номер листа, где деталь замаркирована.

Нач. отд.			Савинский
Гл. инж. пр.			Самолетов
Рук. груп.			Тарасов

Госстрой СССР — Киевский Промстройпроект г. Киев

ЗАВОД ЖБИ

Таблица шифров габаритных схем открытых крановых эстакад

Характеристика эстакад	Эскиз	Пролет $\mathcal{L}$ м	Отметка головки кранового рельса м	Грузоподъемность кранов т	Шифры схем: При магнитных кранах	При грейферных кранах	При магнитно-грейферных кранах
Однопролетные эстакады	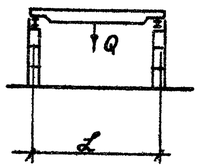	18	8.200	5	I-18-8.2-Qм	I-18-8.2-Qг	I-18-8.2-Qмг
			9.700	10, 15	I-18-9.7-Qм	I-18-9.7-Qг	I-18-9.7-Qмг
				20			
	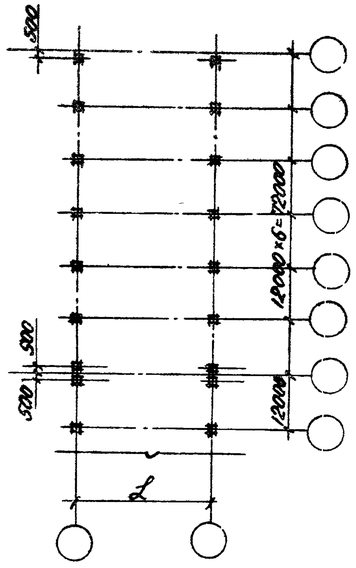	24	8.200	5	I-24-8.2-Qм	I-24-8.2-Qг	I-24-8.2-Qмг
			9.700	10	I-24-9.7-Qм	I-24-9.7-Qг	I-24-9.7-Qмг
			12.700	15, 20	I-24-12.7-Qм	I-24-12.7-Qг	I-24-12.7-Qмг
		30	8.200	5*	I-30-8.2-Qм	I-30-8.2-Qг	I-30-8.2-Qмг
			9.700	10	I-30-9.7-Qм	I-30-9.7-Qг	I-30-9.7-Qмг
			12.700	15, 20	I-30-12.7-Qм	I-30-12.7-Qг	I-30-12.7-Qмг

Характеристика эстакад	Эскиз	Пролет $\mathcal{L}$ м	Отметка головки кранового рельса м	Грузоподъемность кранов т	Шифры схем: При магнитных кранах	При грейферных кранах	При магнитно-грейферных кранах
Двухпролетные эстакады	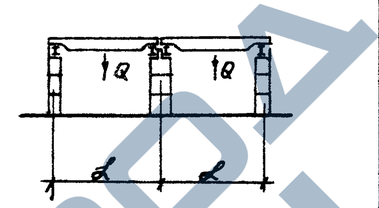	18	8.200	5	II-18-8.2-Qм	II-18-8.2-Qг	II-18-8.2-Qмг
			9.700	10, 15, 20	II-18-9.7-Qм	II-18-9.7-Qг	II-18-9.7-Qмг
	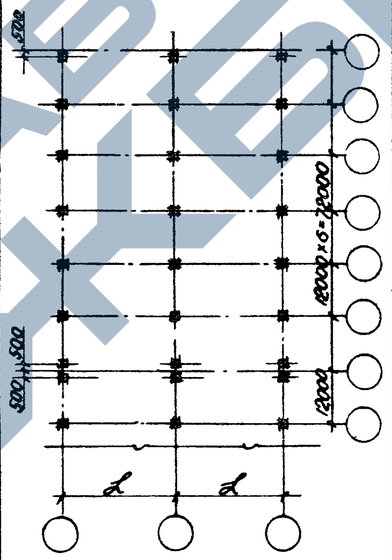	24	8.200	5	II-24-8.2-Qм	II-24-8.2-Qг	II-24-8.2-Qмг
			9.700	10	II-24-9.7-Qм	II-24-9.7-Qг	II-24-9.7-Qмг
			12.700	15, 20	II-24-12.7-Qм	II-24-12.7-Qг	II-24-12.7-Qмг
		30	8.200	5*	II-30-8.2-Qм	II-30-8.2-Qг	II-30-8.2-Qмг
			9.700	10	II-30-9.7-Qм	II-30-9.7-Qг	II-30-9.7-Qмг
			12.700	15, 20	II-30-12.7-Qм	II-30-12.7-Qг	II-30-12.7-Qмг

Примечания:

1. Для обозначения габаритных схем приняты шифры, в которых:
   первая цифра (римская) обозначает число пролетов эстакады;
   вторая цифра – пролет эстакады в метрах;
   третья цифра – отметку головки кранового рельса в метрах;
   четвертая цифра – грузоподъемность крана в т;
   буквенные индексы у четвертой цифры (м, г или мг) обозначают тип крана
   м – магнитный;
   г – грейферный;
   мг – магнитно-грейферный.
2. Каждой высоте эстакады соответствует единая отметка крановой консоли, независимо от грузоподъемности и типа кранов
3. Отметки головки кранового рельса, указанные в таблице, установлены, исходя из высоты кранового рельса 150 мм и высоты подкрановой балки на опоре 1450 мм
4. Привязка колонн к продольным разбивочным осям принята:
   – для крайних рядов:
   а) „нулевая" для эстакад с отметками головки кранового рельса 8.200 и 9.700,
   б) „250" для эстакад с отметкой головки кранового рельса 12.700.
   – для средних рядов разбивочная ось во всех случаях совпадает с осью симметрии колонны

* Краны мостовые электрические магнитные грузоподъемностью Q=5 т пролетом $\mathcal{L}_{пр}$ = 28.5 м в настоящее время промышленностью не выпускаются.

Нач. отдела			
Гл. инж. пр.			
Рук. группы			
Ст. инжен.			
Савускан			
Сомолетов			
Орлова			
Конструктор			
Проверил			
Батурчев			
Харитонов			
Батурчев			

ГОССТРОЙ СССР
КИЕВСКИЙ ГПРОМСТРОЙПРОЕКТ
г. КИЕВ

ТК 1968г	Таблица шифров габаритных схем открытых крановых эстакад	Серия ИС-01-08/67 Вып. 6	Лист 1

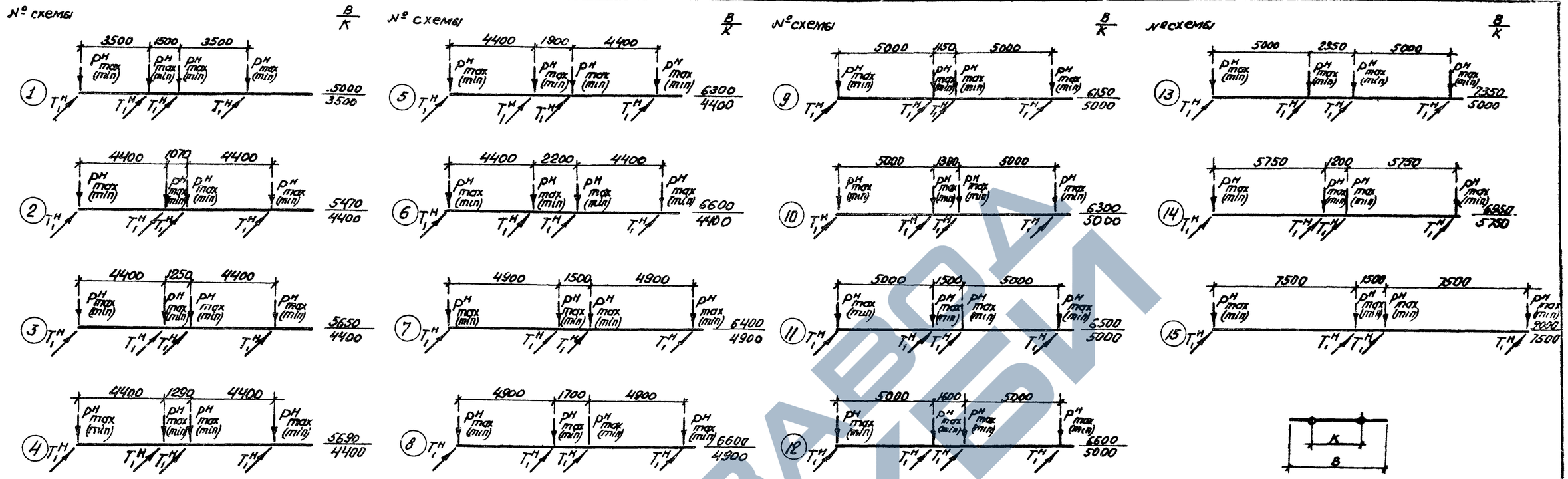

Схемы крановых нагрузок

Нормативные крановые нагрузки

Грузоподъемность крана T	Пролет моста крана M	Магнитные краны: № схемы крановой нагрузки	Давление колеса крана: Вертикальн. крановая нагрузка $P^н_{max}$	$P^н_{min}$	Поперечн. торможение $T_1^н$*	Продольное торможение $\pm T^н_{пр}$	Грейферные краны: № схемы крановой нагрузки	Давление колеса крана: Вертикальная крановая нагрузка $P^н_{max}$	$P^н_{min}$	Поперечн. торможение $T_1^н$*	Продольное торможение $\pm T^н_{пр}$	Магнитно-грейферные краны: № схемы крановой нагрузки	Давление колеса крана: Вертикальная крановая нагрузка $P^н_{max}$	$P^н_{min}$	Поперечн. торможение $T_1^н$*	Продольн. торможение $\pm T^н_{пр}$
5	16,5	1	10,4	3,6	0,24	±1,04	5	11,0	3,3	0,24	±1,1	4	11,0	3,2	0,20	±1,1
	22,5	11	12,4	4,9	0,24	±1,24	5	12,6	4,4	0,24	±1,26	4	12,6	3,8	0,20	±1,26
	28,5	–	–	–	–	–	13	14,7	6,9	0,24	±1,47	10	14,7	6,8	0,20	±1,47
10	16,5	2	14,8	2,9	0,38	±1,48	8	17,2	4,8	0,47	±1,72	7	21,00	7,63	0,47	±2,10
	22,5	3	15,8	3,9	0,38	±1,58	8	18,7	7,5	0,47	±1,87	7	23,00	8,88	0,47	±2,30
	28,5	9	18,4	5,9	0,38	±1,84	12	21,1	8,6	0,47	±2,11	7	25,00	11,23	0,47	±2,50
15	16,5	6	19,85	1,90	0,53	±1,99	14	30,8	6,4	0,83	±2,08	8	19,94	4,9	0,57	±1,99
	22,5	6	21,85	3,90	0,53	±2,19	14	32,8	9,4	0,83	±3,28	8	21,84	6,5	0,57	±2,18
	28,5	12	23,85	5,90	0,53	±2,39	14	35,8	13,3	0,83	±3,58	12	24,04	9,3	0,57	±2,40
20	16,5	6	21,45	4,72	0,73	±2,15	14	35,2	7,3	1,1	±3,52	15	25,1	6,9	0,83	±2,51
	22,5	6	23,95	5,42	0,73	±2,40	14	38,2	9,8	1,1	±3,82	15	27,6	7,9	0,83	±2,76
	28,5	12	26,95	7,27	0,73	±2,70	14	41,2	13,8	1,1	±4,12	15	31,1	8,4	0,83	±3,11

* Для расчета верхнего пояса подкрановых балок и тормозных конструкций, значение $T^н_1$ умножается на коэффициент α, принимаемый по таблице 47 СНиП II-В.3-62.

Примечание.

Общие примечания см на листе 3 настоящего выпуска.

ТК 1968	Схемы крановых нагрузок. Нормативные крановые нагрузки.	Серия ИС 01-08.67	Вып. 6 / Лист 2

9382-08 8

ГОССТРОЙ СССР КИЕВСКИЙ ПРОМСТРОЙПРОЕКТ г. Киев

Нач. отдела Орлова; Гл. инж. пр. Скачков; Рук. группы; Ст. инжен.; Конструк. Проверил; Составил Самолетов; Карштанов; Выпустил Батурина

ЗАВОД ЖБИ

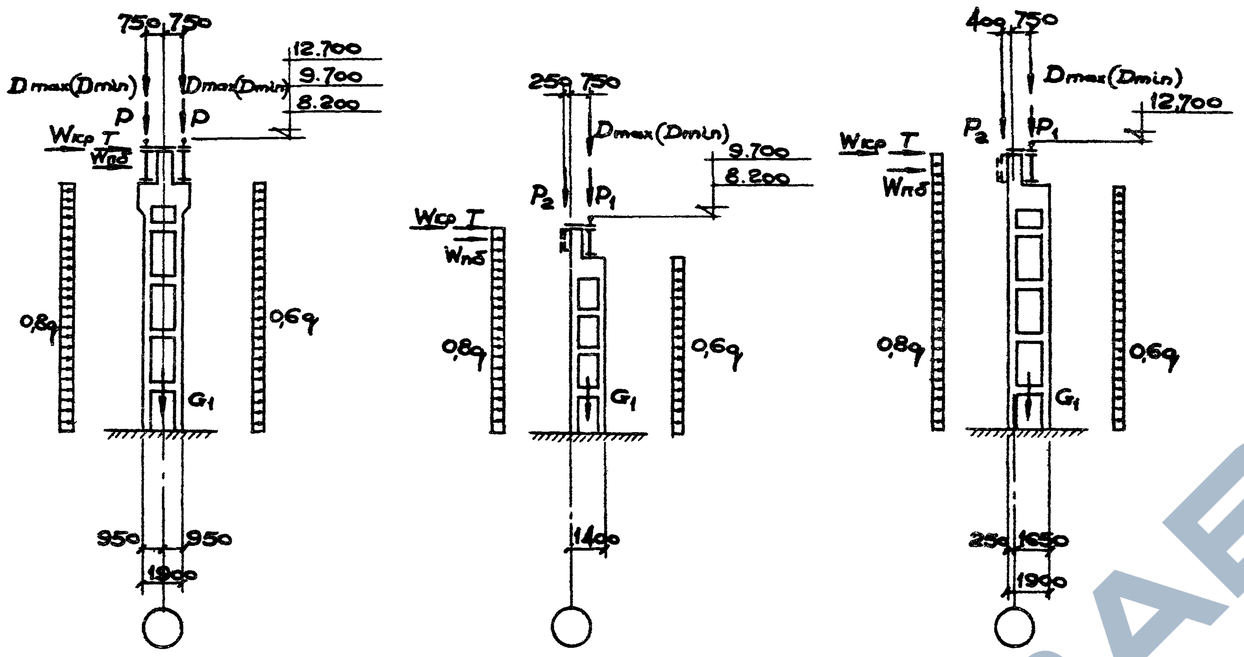

Схема нагрузок на колонны открытых крановых эстакад

$$P = P_1 = G_2 + G_3 + 0{,}5\,(G_6 + N_1 + N_2)$$

$$P_2 = G_4 + 0{,}5\,(G_5 + N_1 + N_2)$$

где: G_2 – собственный вес подкрановой балки;

G_3 – собственный вес кранового пути;

G_4 – собственный вес вспомогательной фермы;

G_5 – собственный вес тормозной балки;

N_1 – полезная нагрузка на ходовую галерею;

N_2 – снеговая нагрузка на ходовую галерею;

G_1 – собственный вес колонны;

$W_{кр}$ – нагрузка на колонну от ветра на торцы кранов,

$W_{пб}$ – нагрузка на колонну от ветра на подкрановую балку;

q – равномерно распределенная нагрузка от ветра на колонну,

D_{max} (D_{min}) – максимальное (минимальное) вертикальное давление от кранов на колонну;

T – горизонтальное давление кранов на колонну при поперечном торможении.

Примечания:

1. Крановая нагрузка в каждом пролете принята от 2-х одинаковых кранов магнитных, грейферных или магнитно-грейферных грузоподъемностью 5, 10, 15 и 20т, предназначенных для работы на открытом воздухе.
2. Ветровые нагрузки на конструкции эстакад, а также на торцы кранов в поперечном направлении, приведенные на листе 4, определены по нормативному скоростному напору, равному 25 кг/м² для случая, когда краны находятся в рабочем состоянии, в соответствии с данными ГОСТ 1451-65.
3. Снеговая нагрузка для IV района СССР по СНиП II-А.11-62.
4. Полезная нагрузка на ходовой галереи принята равной 200 кг/м².
5. Собственный вес конструкций принят по фактическим данным.
6. При расчете колонн в продольном направлении учтены нагрузки от температурных воздействий, исходя из перепада температур $\Delta t = 40°$
7. В таблицах на листе 4 приведены нормативные крановые и ветровые нагрузки.
   При определении расчетных нагрузок необходимо нормативные нагрузки умножить на коэффициенты перегрузки в соответствии со СНиП II-А.11-62.

ТК 1968г.	Схема нагрузок на колонны.	Серия ИС 01-08/67	
		Выпуск 6	Лист 3

9382-08 9

Гпроектпром			
Киевский промстройпроект г. Киев			
Нач. отд.	Делова		
Гл. инж. пр.	Батуричев		
Рук. груп.			
Ст. инж.			
В. бадин	Савуский	Конструк	
	Самолетов	Проверил	
	Харитонов		
	Батуричев		

Нормативные крановые нагрузки на колонны (т)

Грузоподъемность крана Q т	Пролет эстакады L м	Магнитные краны. Схема нагрузок №1. Вертикальные нагрузки на колонны, направленные вниз. На второй колонне от конца температурного отсека. $D_1^н max$	$D_1^н min$	На третьей колонне от конца температурного отсека. $D_2^н max$	$D_2^н min$	Поперечное торможение $\pm T^н$ *	Грейферные краны. Вертикальные нагрузки на колонны, направленные вниз. На второй колонне от конца температурного отсека. $D_1^н max$	$D_1^н min$	На третьей колонне от конца температурного отсека. $D_2^н max$	$D_2^н min$	Поперечное торможение $\pm T^н$ *	Магнитно-грейферные краны. Вертикальные нагрузки на колонны, направленные вниз. На второй колонне от конца температурного отсека. $D_1^н max$	$D_1^н min$	На третьей колонне от конца температурного отсека. $D_2^н max$	$D_2^н min$	Поперечное торможение $\pm T^н$ *
5	18	37,60	13,03	36,61	12,70	±0,76	37,50	11,25	36,08	10,82	±0,71	38,33	11,14	37,18	11,02	±0,61
	24	41,40	16,37	39,93	15,80	±0,70	43,00	15,00	41,33	14,43	±0,71	43,83	13,22	42,59	12,84	±0,62
	30	—	—	—	—	—	47,50	22,29	45,42	21,32	±0,57	49,42	22,85	49,69	22,10	±0,59
10	18	49,70	10,15	48,40	9,90	±1,17	57,33	15,98	55,21	15,41	±1,36	70,58	25,60	68,04	27,42	±1,38
	24	55,00	13,57	53,40	13,20	±1,13	62,23	24,98	60,03	24,08	±1,36	77,25	29,80	74,52	28,77	±1,38
	30	62,20	19,94	60,40	19,40	±1,13	70,33	28,64	67,73	27,61	±1,36	84,00	37,70	81,00	36,39	±1,38
15	18	66,90	6,48	64,30	6,20	±1,54	99,17	20,61	95,79	19,90	±2,36	66,42	16,32	64,01	15,73	±1,65
	24	73,60	13,15	70,80	12,60	±1,54	105,58	30,27	102,01	29,23	±2,36	72,67	21,65	70,11	20,87	±1,65
	30	79,40	19,65	76,60	18,90	±1,54	115,33	42,83	111,34	41,36	±2,36	80,08	30,97	76,17	29,85	±1,66
20	18	72,30	15,91	69,50	15,30	±2,12	113,33	23,51	109,47	22,70	±3,12	70,00	19,25	67,27	18,49	±2,07
	24	80,70	18,27	77,60	17,60	±2,12	123,00	31,56	118,80	30,48	±3,12	77,00	22,04	73,97	21,17	±2,07
	30	89,70	24,21	85,50	23,30	±2,12	132,67	44,44	128,13	42,92	±3,12	86,83	23,44	83,35	22,51	±2,07

Грузоподъемность крана Q т	Пролет эстакады L м	Магнитные краны. Схема нагрузок №2. Вертикальные отрывающие нагрузки на третью колонну от конца температурного отсека. $D^н_{max}$	$D^н_{min}$	Грейферные краны. $D^н_{max}$	$D^н_{min}$	Магнитно-грейферные краны. $D^н_{max}$	$D^н_{min}$
5	18	-5,67	-1,94	-5,58	-1,68	-5,58	-1,63
	24	-6,00	-2,35	-6,42	-2,24	-6,42	-1,94
	30	—	—	-7,00	-3,31	-7,08	-3,26
10	18	-7,25	-1,48	-8,42	-2,35	-10,25	-3,74
	24	-8,09	-1,99	-9,17	-3,68	-11,25	-4,35
	30	-8,83	-2,84	-10,17	-4,13	-12,25	-5,50
15	18	-10,10	-0,97	-13,90	-2,88	-9,75	-2,40
	24	-11,16	-1,99	-14,75	-4,23	-10,67	-3,19
	30	-11,42	-2,84	-16,17	-5,98	-11,75	-4,46
20	18	-10,91	-2,41	-15,83	-3,29	-9,00	-2,49
	24	-12,81	-2,77	-17,17	-4,41	-9,83	-2,84
	30	-12,92	-3,50	-18,58	-6,21	-11,17	-3,03

Нормативные ветровые нагрузки на торцы кранов и конструкции эстакад (т)

Грузоподъемность крана Q т	Пролет эстакады L м	Нормативный скоростной напор ветра q_0 кг/м²	Сосредоточенная сила на колонну от ветра на подкрановую балку $W^н_{пб}$: Магнитные краны	Грейферные краны	Магнитно-грейферные краны	Ветровая нагрузка на торец крана $W^н_{т.к.}$: Магнитные краны	Грейферные краны	Магнитно-грейферные краны	Давление колес крана на рельс от ветра на торец крана $W^н_1$: Магнитные краны	Грейферные краны	Магнитно-грейферные краны	Давление на колонну от ветра на торцы кранов $W^н_{кр}$: Магнитные краны	Грейферные краны	Магнитно-грейферные краны
5	18	25	0,44	0,44	0,44	0,52	0,67	0,61	0,26	0,34	0,31	0,74	1,00	0,93
	24		0,44	0,44	0,44	0,64	0,68	0,63	0,32	0,34	0,32	0,94	1,00	0,97
	30		—	0,44	0,44	—	0,79	0,69	—	0,40	0,35	—	0,93	1,03
10	18		0,44	0,44	0,44	0,64	0,83	0,88	0,32	0,42	0,44	0,99	1,22	1,29
	24		0,44	0,44	0,44	0,67	0,84	0,90	0,34	0,42	0,45	1,00	1,22	1,32
	30		0,44	0,44	0,44	0,73	0,85	0,91	0,37	0,43	0,46	1,10	1,25	1,35
15	18		0,44	0,55	0,44	0,74	1,08	0,85	0,37	0,54	0,43	1,07	1,54	1,26
	24		0,44	0,44	0,44	0,75	1,08	0,86	0,38	0,54	0,43	1,10	1,54	1,26
	30		0,44	0,55	0,44	0,82	1,10	0,88	0,41	0,55	0,44	1,19	1,56	1,28
20	18		0,44	0,55	0,44	0,85	1,08	1,51	0,43	0,54	0,76	1,28	1,54	1,89
	24		0,44	0,61	0,44	0,86	1,08	1,51	0,43	0,54	0,76	1,28	1,54	1,89
	30		0,44	0,61	0,44	0,88	1,10	1,51	0,44	0,55	0,76	1,30	1,56	1,89

* Для расчета крепления тормозных конструкций к колоннам значение $T^н$ умножается на коэффициент α, принимаемый по таблице 47 СНиП II-В.3-62.

Примечания:

1 Нормативные крановые нагрузки см. на листе 2

2 Схему нагрузок на колонны и общие примечания см. на листе 3.

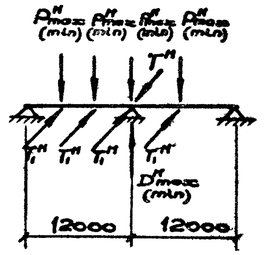

Схема №1 передачи крановых нагрузок на колонну

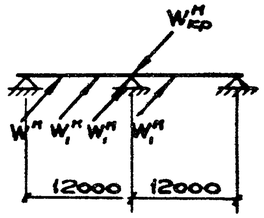

Схема передачи на колонну нагрузки от ветра на торцы кранов.

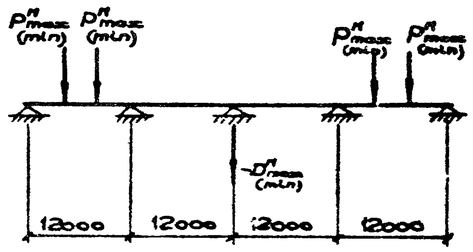

Схема №2 передачи крановой нагрузки на колонну.

ТК 1968	Нормативные крановые нагрузки на колонны и ветровые нагрузки на конструкции эстакад.	Серия ИС-01-08/67 Выпуск 6	Лист 4

9382-08 10

Гостпром. Киевский Промметрострой г. Киев. Делова, Сазуская, Сапоретов, Сарнитов, Батурина, Конструк., Проверка, Нач. отд., Гл. инж. пр., Рук. груп., Ст. инж.

Таблица марок колонн открытых крановых эстакад

Отметка головки кранового рельса м	Пролет эстакады м	Тип колонны	Марки колонн при кранах: магнитных грузоподъемностью 5	магнитных 10	магнитных 15/3	магнитных 20/5	грейферных грузоподъемностью 5	грейферных 10	грейферных 15	грейферных 20	магнитно-грейферных грузоподъемностью 5/5	магнитно-грейферных 10/10	магнитно-грейферных 15/3	магнитно-грейферных 20/5
8.200	18	Крайняя	КДЭI-1-4	КДЭI-2-4	КДЭI-2-5	КДЭI-3-5	КДЭI-1-4	КДЭI-2-4	КДЭI-3-6	КДЭI-5-6	КДЭI-1-4	КДЭI-2-5	КДЭI-2-5	КДЭI-3-5
		Средняя	КДЭIV-1-4	КДЭIV-1-4	КДЭIV-2-5	КДЭIV-3-5	КДЭIV-1-4	КДЭIV-2-4	КДЭIV-3-6	КДЭIV-5-6	КДЭIV-1-4	КДЭIV-2-5	КДЭIV-3-5	КДЭIV-3-5
	24	Крайняя	КДЭI-1-4	КДЭI-2-4	КДЭI-2-5	КДЭI-3-5	КДЭI-1-4	КДЭI-2-4	КДЭI-3-6	КДЭI-5-6	КДЭI-1-4	КДЭI-2-5	КДЭI-2-5	КДЭI-3-5
		Средняя	КДЭIV-1-4	КДЭIV-1-4	КДЭIV-2 5	КДЭIV-3-5	КДЭIV-1-4	КДЭIV-2-4	КДЭIV-3-6	КДЭIV-5-6	КДЭIV-1-4	КДЭIV-2-5	КДЭIV-3-5	КДЭIV-3-5
	30	Крайняя	—	КДЭI-2-4	КДЭI-2-5	КДЭI-3-5	КДЭI-1-4	КДЭI-2-5	КДЭI-3-6	КДЭI-5-7	КДЭI-1-4	КДЭI-2-5	КДЭI-2-5	КДЭI-3-5
		Средняя	—	КДЭIV-2-4	КДЭIV-2-5	КДЭIV-3-5	КДЭIV-1-4	КДЭIV-2-5	КДЭIV-3-6	КДЭIV-5-7	КДЭIV-1-4	КДЭIV-3-5	КДЭIV-3-5	КДЭIV-3-5
9.700	18	Крайняя	КДЭII-1-4	КДЭII-2-4	КДЭII-2-5	КДЭII-2-5	КДЭII-1-4	КДЭII-2-4	КДЭII-3-6	КДЭII-4-6	КДЭII-1-4	КДЭII-2-5	КДЭII-2-5	КДЭII-3-5
		Средняя	КДЭV-1-4	КДЭV-1-4	КДЭV-2-5	КДЭV-3-5	КДЭV-1-4	КДЭV-2-4	КДЭV-3-6	КДЭV-4-6	КДЭV-1-4	КДЭV-2-5	КДЭV-3-5	КДЭV-3-5
	24	Крайняя	КДЭII-1-4	КДЭII-2-4	КДЭII-2-5	КДЭII-2-5	КДЭII-1-4	КДЭII-2-4	КДЭII-3-6	КДЭII-4-6	КДЭII-1-4	КДЭII-2-5	КДЭII-2-5	КДЭII-3-5
		Средняя	КДЭV-1-4	КДЭV-1-4	КДЭV-2-5	КДЭV-3-5	КДЭV-1-4	КДЭV-2-4	КДЭV-3-6	КДЭV-5-6	КДЭV-1-4	КДЭV-2-5	КДЭV-3-5	КДЭV-3-5
	30	Крайняя	—	КДЭII-2-4	КДЭII-2-5	КДЭII-2-5	КДЭII-1-4	КДЭII-2-5	КДЭII-3-6	КДЭII-4-7	КДЭII-1-4	КДЭII-2-5	КДЭII-2-5	КДЭII-3-5
		Средняя	–	КДЭV-2-4	КДЭV-2-5	КДЭV-3-5	КДЭV-1-4	КДЭV-2-5	КДЭV-3-6	КДЭV-5-7	КДЭV-1-4	КДЭV-3-5	КДЭV-3-5	КДЭV-3-5
12.700	24	Крайняя	КДЭIII-1-3	КДЭIII-1-3	КДЭIII-1-4	КДЭIII-1-4	КДЭIII-1-3	КДЭIII-1-3	КДЭIII-2-5	КДЭIII-3-5	КДЭIII-1-3	КДЭIII-1-4	КДЭIII-1-4	КДЭIII-2-4
		Средняя	КДЭVI-1-3	КДЭVI-1-3	КДЭVI-1-4	КДЭVI-2-4	КДЭVI-1-3	КДЭVI-1-3	КДЭVI-2-5	КДЭVI-4-5	КДЭVI-1-3	КДЭVI-1-4	КДЭVI-1-4	КДЭVI-2-4
	30	Крайняя	—	КДЭIII-1-3	КДЭIII-1-4	КДЭIII-1-4	КДЭIII-1-3	КДЭIII-1-4	КДЭIII-2-5	КДЭIII-3-6	КДЭIII-1-3	КДЭIII-1-4	КДЭIII-1-4	КДЭIII-2-4
		Средняя	—	КДЭVI-1-3	КДЭVI-1-4	КДЭVI-2-4	КДЭVI-1-3	КДЭVI-1-4	КДЭVI-2-5	КДЭVI-4-6	КДЭVI-1-3	КДЭVI-2-4	КДЭVI-1-4	КДЭVI-2-4

Гл. инж. пр.	Делова		
Рук. группы	Батуричев		
Конструктор	Провернин		
Гл. инж. отдела	Савускан		
Ст. инж.	Самолетов		
	Харитонов		
	Батуричев		

Проектный институт: Киевский Промстройпроект Госстроя СССР, г. Киев

ТК 1968г	Таблица марок колонн открытых крановых эстакад	Серия: ИС-01-08/67	
		Выпуск 6	Лист 3

9382-08 11

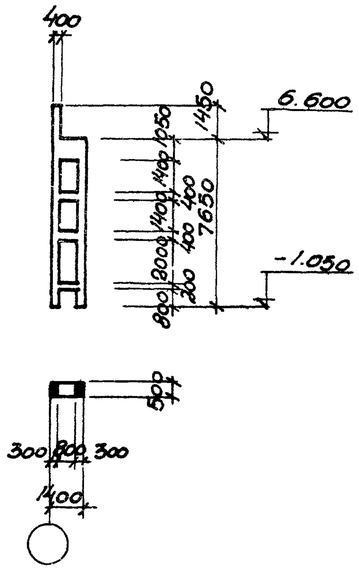

КДЭI-1-4; 2-4; 2-5; 3-5;
КДЭI-3-6; 5-6; 5-7.

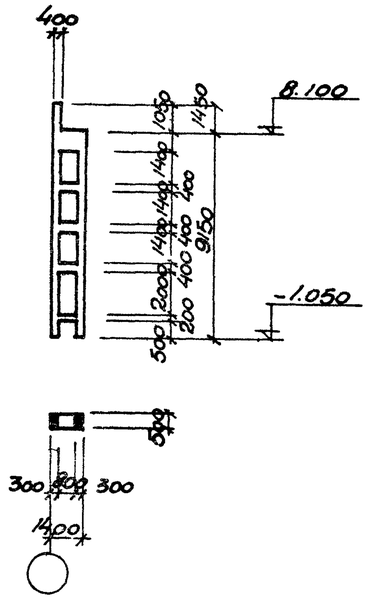

КДЭII-1-4; 2-4; 2-5; 3-5;
КДЭII-3-6; 4-6; 4-7.

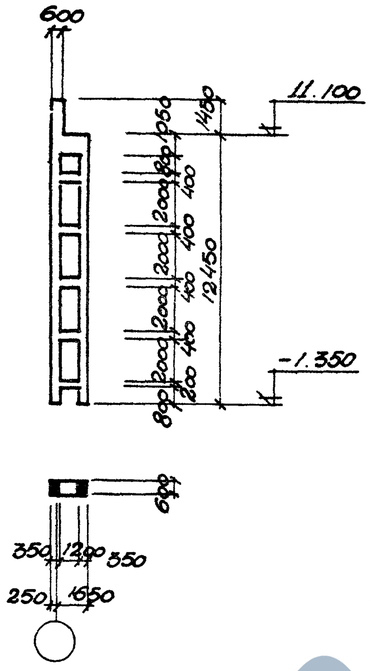

КДЭIII-1-3; 1-4; 2-4;
КДЭIII-2-5; 3-5; 3-6.

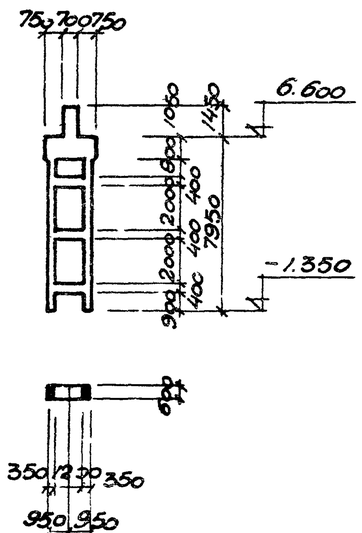

КДЭIV-1-4; 2-4; 2-5; 3-5;
КДЭIV-3-6; 5-6; 5-7

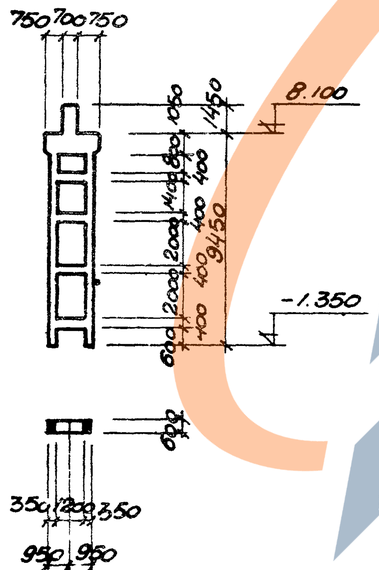

КДЭV-1-4, 2-4; 2-5; 3-5;
КДЭV-3-6; 4-6; 5-6; 5-7.

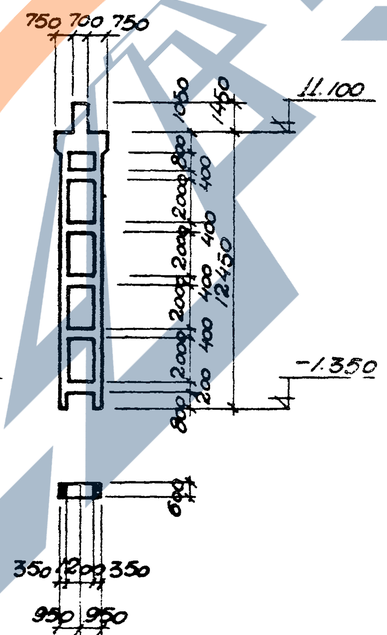

КДЭVI-1-3; 1-4; 2-4,
КДЭVI-2-5; 4-5; 4-6.

Расход материалов

на сборные железобетонные конструкции

Марка колонны	Вес колонны т	Расход материалов: Бетона м³	Расход материалов: Стали кг	Марка бетона	Расход стали на 1 м³ бетона кг	Марка колонны	Вес колонны т	Расход материалов: Бетона м³	Расход материалов: Стали кг	Марка бетона	Расход стали на 1 м³ бетона кг
КДЭI-1-4	8.5	3.41	446.7	300	131	КДЭIV-2-5	14.4	5.74	688.6	300	120
КДЭI-2-4	8.5	3.41	517.0	300	152	КДЭIV-3-5	14.4	5.74	768.7	300	134
КДЭI-2-5	8.5	3.41	535.7	300	157	КДЭIV-3-6	14.4	5.74	786.4	300	137
КДЭI-3-5	8.5	3.41	622.3	300	182	КДЭIV-5-6	14.4	5.74	1139.1	400	198
КДЭI-3-6	8.5	3.41	640.0	300	188	КДЭIV-5-7	14.4	5.74	1146.7	400	200
КДЭI-5-6	8.5	3.41	965.2	400	283	КДЭV-1-4	16.7	6.66	610.7	300	92
КДЭI-5-7	8.5	3.41	972.8	400	285	КДЭV-2-4	16.7	6.66	701.1	300	105
КДЭII-1-4	10.1	4.02	569.9	300	142	КДЭV-2-5	16.7	6.66	719.8	300	108
КДЭII-2-4	10.1	4.02	663.8	300	165	КДЭV-3-5	16.7	6.66	815.9	300	122
КДЭII-2-5	10.1	4.02	682.5	300	170	КДЭV-3-6	16.7	6.66	833.6	300	125
КДЭII-3-5	10.1	4.02	800.2	300	199	КДЭV-4-6	16.7	6.66	933.9	300	140
КДЭII-3-6	10.1	4.02	817.9	300	203	КДЭV-5-6	16.7	6.66	1180.5	400	177
КДЭII-4-6	10.1	4.02	1054.0	400	262	КДЭV-5-7	16.7	6.66	1188.2	400	178
КДЭII-4-7	10.1	4.02	1061.6	400	264	КДЭVI-1-3	20.2	8.06	844.7	300	105
КДЭIII-1-3	19.5	7.80	806.6	300	103	КДЭVI-1-4	20.2	8.06	863.4	300	107
КДЭIII-1-4	19.5	7.80	825.3	300	106	КДЭVI-2-4	20.2	8.06	990.2	300	123
КДЭIII-2-4	19.5	7.80	978.9	300	125	КДЭVI-2-5	20.2	8.06	1007.9	300	125
КДЭIII-2-5	19.5	7.80	996.6	300	128	КДЭVI-4-5	20.2	8.06	2024.7	400	251
КДЭIII-3-5	19.5	7.80	1519.4	400	195	КДЭVI-4-6	20.2	8.06	2032.3	400	252
КДЭIII-3-6	19.5	7.80	1527.0	400	196						
КДЭIV-1-4	14.4	5.74	583.1	300	102						
КДЭIV-2-4	14.4	5.74	669.9	300	117						

Примечания:

1. Обозначение марок колонн принято следующее: буквенная часть марки КДЭ обозначает тип колонны - колонна двухветвевая эстакад, первая цифра /римская/ обозначает типоразмер колонны, вторая цифра характеризует несущую способность колонны данного типоразмера, третья цифра указывает на различия в колоннах данного типоразмера, вызванные наличием закладных элементов для опирания подкрановых балок.
2. Колонны, приведенные на данном листе, разработаны на листах 37÷39 данного выпуска, а также в вып.№2 настоящей серии.

ТК 1968 г.	Номенклатура сборных железобетонных колонн. Таблица расхода материалов.	Серия ИС-01-08/67	
		Выпуск 6	Лист 6

Киевский Промстройпроект г. Киев

Госстрой СССР

Главный инженер проекта Самойлов; Главный специалист Клинтонов; Гл. инж. пр. Батуричев; Рук. груп. Ст. инж. Денова; Гл. инж. пр. Батуричев; Гл. конструктор проекта Проверил

9382-08 12

Номенклатура стальных конструкций, принятых по серии КЭ-01-57 вып. II/67

Подкрановые балки

Грузоподъемность Q т	Пролет крана L м	Магнитные краны: Крайний пролет Ст.3	Крайний пролет Низколегиров. сталь	Средний пролет Ст.3	Средний пролет Низколегиров. сталь	Высота сечений	Вес кг: Крайний пролет	Вес кг: Средний пролет	Грейферные краны: Крайний пролет Ст.3	Крайний пролет Низколегиров. сталь	Средний пролет Ст.3	Средний пролет Низколегиров. сталь	Высота сечений	Вес кг: Крайний пролет	Вес кг: Средний пролет	Магнитно-грейферные краны: Крайний пролет Ст 3	Крайний пролет Низколегиров сталь	Средний пролет Ст 3	Средний пролет Низколегиров сталь	Высота сечений	Вес кг: Крайний пролет	Вес кг: Средний пролет
5	16.5	Д23*	—	Д21*	—	1050	1670	1445	Д21*	—	Д20*	—	1050	1495	1380	Д22*	—	Д20*	—	1050	1580	1380
	22.5	Д23*	—	Д20*	—		1670	1380	Д23*	—	Д21*	—		1670	1445	Д24*	—	Д21*	—		1780	1445
	28.5	—	—	—	—		—	—	Д23*	—	Д21*	—		1670	1445	Д24*	—	Д21*	—		1780	1445
10	16.5	—	Д21*	—	Д20*		1485	1400	—	Д23*	—	Д21*		1650	1450	—	Д25*	—	Д22*		1885	1535
	22.5	—	Д22*	—	Д21*		1570	1450	—	Д24*	—	Д21*		1775	1450	—	Д26*	--	Д24*		2030	1735
	28.5	—	Д24*	—	Д21*		1775	1450	—	Д25*	—	Д22*		1885	1535	—	Д27	—	Д24*		2130	1735
15	16.5	—	Д24*	—	Д21*		1775	1450	—	Д47*	—	Д46*	1300	2680	2460	—	Д24*	—	Д21*		1775	1450
	22.5	—	Д25*	—	Д22*		1885	1535	—	Д37	—	Д27	1050	2630	2080	—	Д25*	—	Д23*		1885	1620
	28.5	—	Д26*	—	Д24*		2030	1735	—	Д49	—	Д46*	1300	2890	2460	—	Д26*	—	Д24*		2030	1735
20	16.5	—	Д25*	—	Д23*		1885	1620	—	Д49	—	Д46*		2890	2460	—	Д26*	—	Д22*		2030	1535
	22.5	—	Д26*	—	Д23*		2030	1620	—	Д52*	—	Д52*	1450	2950	2860	—	Д26*	—	Д24*		2030	1735
	28.5	—	Д28	—	Д25*		2300	1835	—	Д53	—	Д52*		3180	2860	—	Д28	—	Д24*		2300	1735

Тормозные балки

Продольный ряд колонн	Привязка колонн	Схема балки	Грузоподъемность крана	Марка балки по серии ИС-01-08/67	Расчетная высота балки	Вес кг
КРАЙНИЙ	„Нулевая"	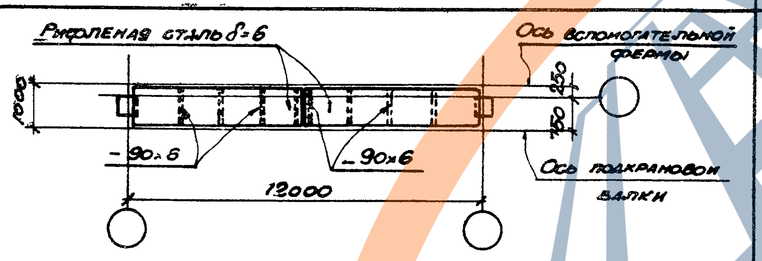	5	ТБ-4	1000	685.0
	„250"	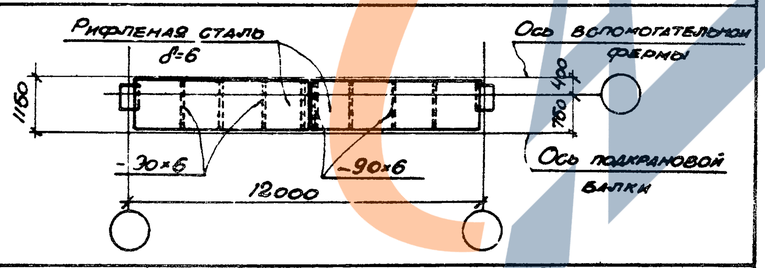	10, 15, 20	ТБ-5	1150	785.0
СРЕДНИЙ	—	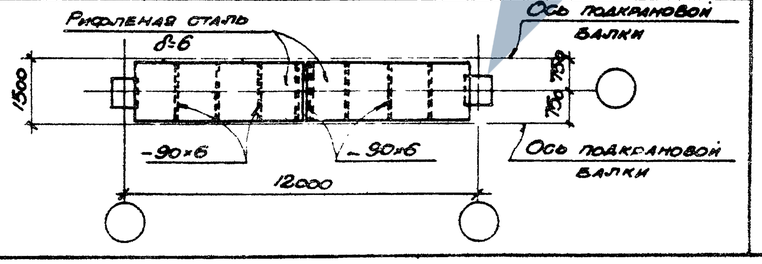		ТБ-6	1500	1031.0

Примечания:

1. Характеристика стали и электродов для изготовления подкрановых и тормозных балок приведена в серии КЭ-01-57 выпуск II/67.
2. Вес тормозных балок приведен без учета веса вертикальных связей.
3. В сечениях подкрановых балок по сортаменту серии КЭ-01-57 выпуск II/67, отмеченных *, ширину верхнего пояса конструктивно увеличить до 400 мм для обеспечения крепления специального кранового рельса на планках.
4. Вес подкрановых балок приведен без учета конструктивного увеличения ширины верхнего пояса.

ТК 1968	Номенклатура стальных конструкций, принятых по серии КЭ-01-57 выпуск II/67	Серия ИС-01-08/67 Выпуск	Лист 6 / 7

Госстрой СССР Киевский Промстройпроект г. Киев

Нач. отдела Эльберт; Гл. инж. пр. Ненаг; Рук. группы; Ст. инж. Тихонов; Конструир. Савуская; Проверил Самолетов, Хаонтонов, Батуричев

9382-08 13

Номенклатура стальных конструкций, разработанных в серии ИС-01-08/67 выпуск 3

Наименование констр.	Схема конструкции	Марка конструк.	Высота конструк.	Вес кг	№№ листов
Вспомогательная ферма	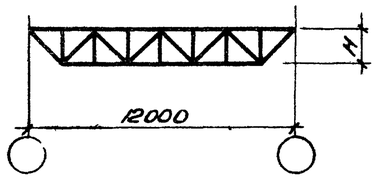	ВФ-1	950	300	12
		ВФ-2	1200	310	
		ВФ-3	1350	330	
Вертикальная связь	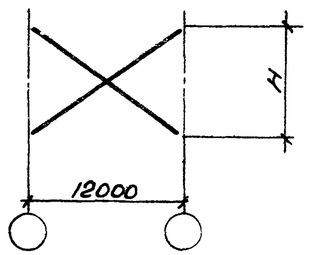	ВС-1	6100	1064	1
		ВС-2		1257	2
		ВС-3	7600	1064	3
		ВС-4		1240	4
		ВС-5	10600	1562	5
Лестница α = 60°	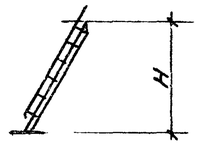	Л-1	4800	224	6
		Л-2	6300	301	
	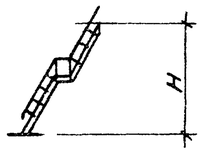	Л 3	9300	526	6
		Л-4	8100	471	
		Л-5	9600	535	
	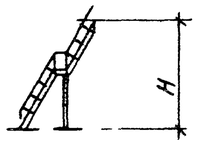	Л-6	12600	910	6

Наименование констр.	Схема конструкции	Марка конструк.	Высота конструк.	Вес кг	№№ листов
Посадочные площадки	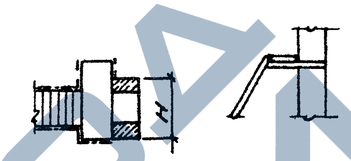	Площадка в одном уровне	1400	–	13
			1900		
	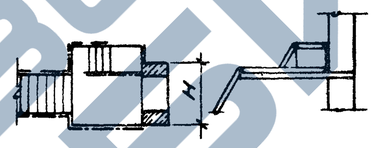	Площадка в двух уровнях	1400	–	14
			1900		
Перила ограждения	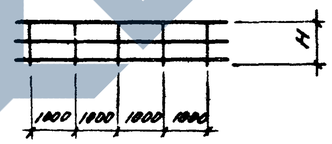 Секция ограждения L = 12,0m	П-3	1200	120	10
	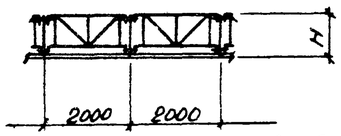 Секция ограждения L = 12,0m	П-4	1200	209	11

Примечание:

1. Характеристика стали и электродов для изготовления изображенных на данном листе стальных конструкций приведена в серии ИС-01-08/67 вып. 3.

Гл. инж. пр.	Орлова		
Рук. груп.	Батурычев		
Ст инж			
Конструктор	Орлова		
Проверил	Батурычев		
Согласовано	Сатолетов		
	Хорошонов		
	Батурычев		
В. Гал.			

ГОСТРОЙ СССР
КИЕВСКИЙ ПРОМСТРОЙПРОЕКТ

ТК 1968г	Номенклатура стальных конструкций, разработанных в серии ИС-01-08/67 выпуск 3	Серия ИС-01-08/67	
		Выпуск 6	Лист 8

9382-08 14

Таблица марок элементов однопролетных крановых эстакад под мостовые электрические магнитные краны грузоподъемностью 5; 10; 15/3 и 20/5 т

Шифр эстакады	Основная колонна	Подкрановая балка (сечение по серии КЭ-01-57 выпуск II/67)				Тормозная балка	Вспомогательная ферма	Вертикальная связь	Лестницы		№ листа маркировочной схемы
		Крайний пролет		Средний пролет					На посадочную площадку	На эксплуатационную галерею	
		Ст 3	Низколегированная сталь	Ст 3	Низколегированная сталь						
I-18-8.2-5м	КДЭI-1-4	Д23*	—	Д21*	—	ТБ-4	ВФ-1	ВС-1	Л-1	Л-4	15
I-24-8.2-5м		Д23*	—	Д20*	—						
I-18-8.2-10м	КДЭI-2-4	—	Д21*	—	Д20*						
I-24-8.2-10м		—	Д22*	—	Д21*						
I-30-8.2-10м		—	Д24*	—	Д21*						
I-18-8.2-15м	КДЭI-2-5	—	Д24*	—	Д21*						
I-24-8.2-15м		—	Д25*	—	Д22*						
I-30-8.2-15м		—	Д26*	—	Д24*						
I-18-8.2-20м	КДЭI-3-5	—	Д25*	—	Д23*						
I-24-8.2-20м		—	Д26*	—	Д23*						
I-30-8.2-20м		—	Д28	—	Д25*						
I-18-9.7-5м	КДЭII-1-4	Д23*	—	Д21*	—			ВС-3	Л-2	Л-5	
I-24-9.7-5м		Д23*	—	Д20*	—						
I-18-9.7-10м	КДЭII-2-4	—	Д21*	—	Д20*						
I-24-9.7-10м		—	Д22*	—	Д21*						
I-30-9.7-10м		—	Д24*	—	Д21*						
I-18-9.7-15м	КДЭII-2-5	—	Д24*	—	Д21*						
I-24-9.7-15м		—	Д25*	—	Д22*						
I-30-9.7-15м		—	Д26*	—	Д24*						
I-18-9.7-20м		—	Д25*	—	Д23*						
I-24-9.7-20м		—	Д26*	—	Д23*						
I-30-9.7-20м		—	Д28	—	Д25*						
I-24-12.7-5м	КДЭIII-1-3	Д23*	—	Д20*	—	ТБ-5		ВС-5	Л-3	Л-6	16
I-24-12.7-10м		—	Д22*	—	Д21*						
I-30-12.7-10м		—	Д24*	—	Д21*						
I-24-12.7-15м	КДЭIII-1-4	—	Д25*	—	Д22*						
I-30-12.7-15м		—	Д26*	—	Д24*						
I-24-12.7-20м		—	Д26*	—	Д23*						
I-30-12.7-20м		—	Д28	—	Д25*						

Примечания:

1. Конструкции сборных железобетонных колонн разработаны на листах 37÷39.
2. Конструкции стальных вертикальных связей, вспомогательных ферм и лестниц разработаны в выпуске 3
3. Схемы тормозных балок см на листе 7
4. В сечениях подкрановых балок по сортаменту серии КЭ-01-57 выпуск II/67, отмеченных *, ширину верхнего пояса конструктивно увеличить до 400 мм для обеспечения крепления специального кранового рельса на планках

ТК 1968г	Таблица марок элементов однопролетных крановых эстакад под мостовые электрические магнитные краны грузоподъемностью 5 10; 15/3 и 20/5 т	Серия ИС-01 08/67	
		Выпуск 6	Лист 9

9382-08 15

Элберт Немая
Конструкт. Проверил
Савуская Самолетов
Даритонов
Батуричев
Нач. отдела
Гл. инж. пр.
Рук. группы
Ст. инж.
СССР Госстрой Киевский Промстройпроект г. Киев

Таблица марок элементов однопролетных крановых эстакад под мостовые электрические грейферные краны грузоподъемностью 5; 10; 15 и 20т.

Шифр эстакады	Основная колонна	Подкрановая балка (сечение по серии КЭ-01-57 выпуск II/67)				Тормозная балка	Вспомогательная ферма	Вертикальная связь	Лестница		№ листа маркировочной схемы
		Крайний пролет		Средний пролет					На посадочную площадку	На ходовую галерею	
		Ст. 3	Низколегированная сталь	Ст. 3	Низколегированная сталь						
I-18-8.2-5г	КДЭI-1-4	Д21*	—	Д20*	—	ТБ-4	ВФ-1	ВС-1	Л-1	Л-4	15
I-24-8.2-5г		Д23*	—	Д21*	—						
I-30-8.2-5г		Д23*	—	Д21*	—						
I-18-8.2-10г	КДЭI-2-4	—	Д23*	—	Д21*						
I-24-8.2-10г		—	Д24*	—	Д21*						
I-30-8.2-10г		—	Д25*	—	Д22*						
I-18-8.2-15г	КДЭI-3-6	—	Д47*	—	Д46*		ВФ-2				
I-24-8.2-15г		—	Д37	—	Д27		ВФ-1				
I-30-8.2-15г		—	Д49	—	Д46*		ВФ-2				
I-18-8.2-20г	КДЭI-5-6	—	Д49	—	Д46*						
I-24-8.2-20г		—	Д52*	—	Д52*		ВФ-3				
I-30-8.2-20г		—	Д53	—	Д52*						
I-18-9.7-5г	КДЭII-1-4	Д21*	—	Д20*	—		ВФ-1	ВС-3	Л-2	Л-5	
I-24-9.7-5г		Д23*	—	Д21*	—						
I-30-9.7-5г		Д23*	—	Д21*	—						
I-18-9.7-10г	КДЭII-2-4	—	Д23*	—	Д21*						
I-24-9.7-10г		—	Д24*	—	Д21*						
I-30-9.7-10г		—	Д25*	—	Д22*						
I-18-9.7-15г	КДЭII-3-6	—	Д47*	—	Д46*		ВФ-2				
I-24-9.7-15г		—	Д37	—	Д27		ВФ-1				
I-30-9.7-15г		—	Д49*	—	Д46*		ВФ-2				
I-18-9.7-20г	КДЭII-4-6	—	Д49	—	Д46*						
I-24-9.7-20г		—	Д52*	—	Д52*		ВФ-3				
I-30-9.7-20г		—	Д53	—	Д52*						
I-24-12.7-5г	КДЭIII-1-3	Д23*	—	Д21*	—	ТБ-5	ВФ-1	ВС-5	Л-3	Л-6	16
I-30-12.7-5г		Д23*	—	Д21*	—						
I-24-12.7-10г		—	Д24*	—	Д21*						
I-30-12.7-10г		—	Д25*	—	Д22*						
I-24-12.7-15г	КДЭIII-2-5	—	Д37	—	Д27						
I-30-12.7-15г		—	Д49	—	Д46*		ВФ-2				
I-24-12.7-20г	КДЭIII-3-5	—	Д52*	—	Д52*		ВФ-3				
I-30-12.7-20г		—	Д53	—	Д52*						

Примечания:

1. Конструкции сборных железобетонных колонн разработаны на листах 37÷39.
2. Конструкции стальных вертикальных связей вспомогательных ферм и лестниц разработаны в вып. 3.
3. Схемы тормозных балок см. на листе 7.
4. В сечениях подкрановых балок по сортаменту серии КЭ-01-57 вып. II/67, отмеченных *, ширину верхнего пояса конструктивно увеличить до 400 мм для обеспечения крепления специального кранового рельса на планках.

ТК 1968г	Таблица марок элементов однопролетных крановых эстакад под мостовые электрические грейферные краны грузоподъемностью 5; 10; 15 и 20т.	Серия ИС-01-08/67	
		Выпуск 6	Лист 10

Госстрой СССР. Киевский Промстройпроект г. Киев.

Нач. отдела Альберт; Гл. инж. пр. Немая; Рук. груп. Конструктор; Гл. инж. Проверил; Савускан; Самолетов; Харитонов; Бутуричев; Гл. арх. проекта; Гл. инж.

9382-08 16

Таблица марок элементов однопролетных крановых эстакад под мостовые электрические магнитно-грейферные краны грузоподъемностью 5/5; 10/10; 15/5 и 20/5 т.

Шифр эстакады	Основная колонна	Подкрановая балка (сечение по серии КЭ-01-57 выпуск II/67)				Тормозная балка	Вспомогательная ферма	Вертикальная связь	Лестница		№ листа маркировочной схемы
		Крайний пролет		Средний пролет					На посадочную площадку	На ходовую галерею	
		Ст. 3	Низколегированная сталь	Ст. 3	Низколегированная сталь						
I-18-8.2-5 мг	КДЭI-1-4	Д22*	—	Д20*	—	ТБ-4	ВФ-1	Вс-1	Л-1	Л-4	15
I-24-8.2-5 мг		Д24*	—	Д21*	—						
I-30-8.2-5 мг		Д24*	—	Д21*	—						
I-18-8.2-10 мг	КДЭI-2-5	—	Д25*	—	Д22*						
I-24-8.2-10 мг		—	Д26*	—	Д24*						
I-30-8.2-10 мг		—	Д27	—	Д24*						
I-18-8.2-15 мг		—	Д24*	—	Д21*						
I-24-8.2-15 мг		—	Д25*	—	Д23*						
I-30-8.2-15 мг		—	Д26*	—	Д24*						
I-18-8.2-20 мг	КДЭI-3-5	—	Д26*	—	Д22*						
I-24-8.2-20 мг		—	Д26*	—	Д24*						
I-30-8.2-20 мг		—	Д28	—	Д24*						
I-18-9.7-5 мг	КДЭII-1-4	Д22*	—	Д20*	—			Вс-3	Л-2	Л-5	
I-24-9.7-5 мг		Д24*	—	Д21*	—						
I-30-9.7-5 мг		Д24*	—	Д21*	—						
I-18-9.7-10 мг	КДЭII-2-5	—	Д25*	—	Д22*						
I-24-9.7-10 мг		—	Д26*	—	Д24*						
I-30-9.7-10 мг		—	Д27	—	Д24*						
I-18-9.7-15 мг		—	Д24*	—	Д21*						
I-24-9.7-15 мг		—	Д25*	—	Д23*						
I-30-9.7-15 мг		—	Д26*	—	Д24*						
I-18-9.7-20 мг	КДЭII-3-5	—	Д26*	—	Д22*						
I-24-9.7-20 мг		—	Д26*	—	Д24*						
I-30-9.7-20 мг		—	Д28	—	Д24*						
I-24-12.7-5 мг	КДЭIII-1-3	Д24*	—	Д21*	—	ТБ-5		Вс-5	Л-3	Л-6	16
I-30-12.7-5 мг		Д24*	—	Д21*	—						
I-24-12.7-10 мг	КДЭIII-1-4	—	Д26*	—	Д24*						
I-30-12.7-10 мг		—	Д27	—	Д24*						
I-24-12.7-15 мг		—	Д25*	—	Д23*						
I-30-12.7-15 мг		—	Д26*	—	Д24*						
I-24-12.7-20 мг	КДЭIII-2-4	—	Д26*	—	Д24*						
I-30-12.7-20 мг		—	Д28	—	Д24*						

Примечания:

1. Конструкции сборных железобетонных колонн разработаны на листах 37÷39.
2. Конструкции стальных вертикальных связей, вспомогательных ферм и лестниц разработаны в выпуске 3.
3. Схемы тормозных балок см. на листе 7.
4. В сечениях подкрановых балок по сортаменту серии КЭ-01-57 вып. II/67, отмеченных *, ширину верхнего пояса конструктивно увеличить до 400 мм для обеспечения крепления специального кранового рельса на планках.

ТК 1968 г.	Таблица марок элементов однопролетных крановых эстакад под мостовые электрические магнитно-грейферные краны грузоподъемностью 5/5, 10/10, 15/5 и 20/5 т.	Серия КС-01-08/67	
		Выпуск 6	Лист 11

9382-08 17

Госстрой СССР
Киевский Промстройпроект г. Киев

Нач. отдела Элберт; Гл. инж. пр. Немая; Рук. груп. Эльберт; Ст. инж. Немая; Конструктор Савуская; Проверил Самойлетов; Харитонов; Батурчев

https://zavodjb.com/
ЗАВОД ЖБИ

Таблица марок элементов двухпролетных крановых эстакад под мостовые электрические магнитные краны грузоподъемностью 5; 10; 15/3 и 20/5 т.

Шифр эстакады	Основная колонна: Краннего ряда	Основная колонна: Среднего ряда	Подкрановая балка (сечение по серии КЭ-01-57 выпуск II/67): Крайний пролет: Ст. 3	Крайний пролет: Низколегированная сталь	Средний пролет: Ст. 3	Средний пролет: Низколегированная сталь	Тормозная балка: По краннему ряду	Тормозная балка: По среднему ряду	Вспомогательная ферма	Вертикальная связь: По колоннам крайнего ряда	Вертикальная связь: По колоннам среднего ряда	Лестница: На посадочную площадку	Лестница: На ходовую галерею	№ листа маркировочной схемы
II-18-8.2-5м	КДЭI-1-4	КДЭIV-1-4	Д 23*	—	Д 21*	—	ТБ-4	ТБ-6	ВФ-1	ВС-1	ВС-2	Л-1	Л-4	17
II-24-8.2-5м			Д 23*	—	Д 20*	—								
II-18-8.2-10м	КДЭI-2-4		—	Д 21*	—	Д 20*								
II-24-8.2-10м			—	Д 22*	—	Д 21*								
II-30-8.2-10м			—	Д 24*	—	Д 21*								
II-18-8.2-15м	КДЭI-2-5	КДЭIV-2-5	—	Д 24*	—	Д 21*								
II-24-8.2-15м			—	Д 25*	—	Д 22*								
II-30-8.2-15м			—	Д 26*	—	Д 24*								
II-18-8.2-20м	КДЭI-3-5	КДЭIV-3-5	—	Д 25*	—	Д 23*								
II-24-8.2-20м			—	Д 26*	—	Д 23*								
II-30-8.2-20м			—	Д 28	—	Д 25*								
II-18-9.7-5м	КДЭII-1-4	КДЭV-1-4	Д 23*	—	Д21*	—				ВС-3	ВС-4	Л-2	Л-5	
II-24-9.7 5м			Д 23*	—	Д20*	—								
II-18-9.7-10м	КДЭII-2-4		—	Д 21*	—	Д 20*								
II-24-9.7-10м			—	Д 22*	—	Д 21*								
II-30-9.7-10м			—	Д 24*	—	Д 21*								
II-18-9.7-15м	КДЭII-2-5	КДЭV-2-5	—	Д 24*	—	Д 21*								
II-24-9.7-15м			—	Д 25*	—	Д 22*								
II-30-9.7-15м			—	Д 26*	—	Д 24*								
II-18-9 7-20м		КДЭV-3-5	—	Д 25*	—	Д 23*								
II-24-9.7-20м			—	Д 26*	—	Д 23*								
II-30-9.7-20м			—	Д 28	—	Д 25*								
II-24-12.7-5м	КДЭIII-1-3	КДЭVI-1-3	Д 23*	—	Д20*	—	ТБ-5			ВС-5	ВС 5	Л-3	Л-6	18
II-24 -12.7-10м			—	Д 22*	—	Д 21*								
II-30-12.7-10м			—	Д 24*	—	Д 21*								
II-24-12.7-15м	КДЭIII-1-4	КДЭVI-1-4	—	Д 25*	—	Д 22*								
II-30-12.7-15м			—	Д 26*	—	Д 24*								
II-24-12.7-20м		КДЭVI-2-4	—	Д 26*	—	Д 23*								
II-30-12.7-20м			—	Д 28	—	Д 25*								

Примечания:

1. Конструкции сборных железобетонных колонн разработаны на листах 37÷39.
2. Конструкции стальных вертикальных связей, вспомогательных ферм и лестниц разработаны в выпуске 3.
3. Схемы тормозных балок см. на листе 7.
4. В сечениях подкрановых балок по сортаменту серии КЭ-01-57 вып II/67, отмеченных*, ширину верхнего пояса конструктивно увеличить до 400мм для обеспечения крепления специального кранового рельса на планках.

ТК 1968г.	Таблица марок элементов двухпролетных крановых эстакад под мостовые электрические магнитные краны грузоподъемностью 5 10; 15/3 и 20/5т.	Серия ИС-01-08/67	
		Выпуск 6	Лист 12

Госстрой СССР. Киевский Промстройпроект г. Киев

Нач. отдела Элберт; Гл. инж. пр. Немая; Рук. груп. Конструкторов; Ст. инж. Проверил; Савуская; Самойлетов; Харитонов; Батуричев

9382-08 18

https://zavodjelezobeton.com/

Таблица марок элементов двухпролетных крановых эстакад под мостовые электрические грейферные краны грузоподъемностью 5; 10; 15 и 20т.

Шифр эстакады	Основная колонна		Подкрановые балки (сечение по серии КЭ-01-57 выпуск II/67).				Тормозная балка		Вспомогательная ферма по крайнему ряду	Вертикальная связь		Лестница		№ листа маркировочной схемы
	Крайнего ряда	Среднего ряда	Крайний пролет		Средний пролет		По крайнему ряду	По среднему ряду		По колоннам крайнего ряда	По колоннам среднего ряда	На посадочную площадку	На эстодовую галерею	
			Ст.3	Низколегированная сталь	Ст.3	Низколегированная сталь								
II-18-8.2-5г	КДЭI-1-4	КДЭIV-1-4	Д21*	—	Д20*	—	ТБ-4	ТБ-6	ВФ-1	ВС-1	ВС-2	Л-1	Л-4	17
II-24-8.2-5г			Д23*	—	Д21*	—								
II-30-8.2-5г			Д23*	—	Д21*	—								
II-18-8.2-10г	КДЭI-2-4	КДЭIV-2-4	—	Д23*	—	Д21*								
II-24-8.2-10г			—	Д24*	—	Д21*								
II-30-8.2-10г			—	Д25*	—	Д22*								
II-18-8.2-15г	КДЭI-3-6	КДЭIV-3-6	—	Д47*	—	Д46*			ВФ-2					
II-24-8.2-15г			—	Д37	—	Д27			ВФ-1					
II-30-8.2-15г			—	Д49	—	Д46*			ВФ-2					
II-18-8.2-20г	КДЭI-5-6	КДЭIV-5-6	—	Д49	—	Д46*								
II-24-8.2-20г			—	Д52*	—	Д52*			ВФ3					
II-30-8.2-20г			—	Д53	—	Д52*								
II-18-9.7-5г	КДЭII-1-4	КДЭV-1-4	Д21*	—	Д20*	—			ВФ-1	ВС-3	ВС-4	Л-2	Л-5	
II-24-9.7-5г			Д23*	—	Д21*	—								
II-30-9.7-5г			Д23*	—	Д21*	—								
II-18-9.7-10г	КДЭII-2-4	КДЭV-2-4	—	Д23*	—	Д21*								
II-24-9.7-10г			—	Д24*	—	Д21*								
II-30-9.7-10г			—	Д25*	—	Д22*								
II-18-9.7-15г	КДЭII-3-6	КДЭV-3-6	—	Д47*	—	Д46*			ВФ-2					
II-24-9.7-15г			—	Д37	—	Д27			ВФ-1					
II-30-9.7-15г			—	Д49	—	Д46*			ВФ-2					
II-18-9.7-20г	КДЭII-4-6	КДЭV-4-6	—	Д49	—	Д46*								
II-24-9.7-20г			—	Д52*	—	Д52*			ВФ-3					
II-30-9.7-20г			—	Д53	—	Д52*								
II-24-12.7-5г	КДЭIII-1-3	КДЭVI-1-3	Д23*	—	Д21*	—	ТБ-5		ВФ-1	ВС-5	ВС-5	Л-3	Л-6	18
II-30-12.7-5г			Д23*	—	Д21*	—								
II-24-12.7-10г			—	Д24*	—	Д21*								
II-30-12.7-10г			—	Д25*	—	Д22*								
II-24-12.7-15г	КДЭIII-2-5	КДЭVI-2-5	—	Д37	—	Д27								
II-30-12.7-15г			—	Д49	—	Д46*			ВФ-2					
II-24-12.7-20г	КДЭIII-3-5	КДЭVI-4-5	—	Д52*	—	Д52*			ВФ-3					
II-30-12.7-20г			—	Д53	—	Д52*								

Примечания:

1. Конструкции сборных железобетонных колонн разработаны на листах 37÷39.
2. Конструкции стальных вертикальных связей, вспомогательных ферм и лестниц разработаны в вып.3
3. Схемы тормозных балок см. на листе 7.
4. В сечениях подкрановых балок по сортаменту серии КЭ-01-57 вып II/67, отмеченных *, ширину верхнего пояса конструктивно увеличить до 400мм для обеспечения крепления специального кранового рельса на планках

ТК 1968г	Таблица марок элементов двухпролетных крановых эстакад под мостовые электрические грейферные краны грузоподъемностью 5; 10; 15 и 20т.	Серия ИС-01-08/67	
		Выпуск 6	Лист 13

Госстрой СССР. Киевский Промстройпроект г.Киев

Нач отдела	Эльберт	
Гл инж пр	Немая	
Рук груп		
Ст инж		
Конструктор	Проберин	
Савускан	Самсонетов	Батурчев

Таблица марок элементов двухпролетных крановых эстакад под мостовые электрические магнитно-грейферные краны грузоподъемностью 5/5; 10/10; 15/3 и 20/5 т.

Шифр эстакады	Основные колонны: Крайнего ряда	Основные колонны: Среднего ряда	Подкрановые балки (сечение по серии КЭ-01-57 выпуск II/67): Крайний пролет: Ст. 3	Крайний пролет: Низколегированная сталь	Средний пролет: Ст. 3	Средний пролет: Низколегированная сталь	Тормозная балка: По крайнему ряду	Тормозная балка: По среднему ряду	Вспомогательная ферма по крайнему ряду	Вертикальная связь: По колоннам крайнего ряда	Вертикальная связь: По колоннам среднего ряда	Лестница: На посадочную площадку	Лестница: На ходовую галерею	№ листа маркировочной схемы
II-18-8.2-5мг	КДЭI-1-4	КДЭIV-1-4	Д22*	—	Д20*	—	ТБ-4	ТБ-6	ВФ-1	ВС-1	ВС-2	Л-1	Л-4	17
II-24-8.2-5мг			Д24*	—	Д21*	—								
II-30-8.2-5мг			Д24*	—	Д21*	—								
II-18-8.2-10мг	КДЭI-2-5	КДЭIV-2-5	—	Д25*	—	Д22*								
II-24-8.2-10мг			—	Д26*	—	Д24*								
II-30-8.2-10мг			—	Д27	—	Д24*								
II-18-8.2-15мг		КДЭIV-3-5	—	Д24*	—	Д21*								
II-24-8.2-15мг			—	Д25*	—	Д23*								
II-30-8.2-15мг			—	Д26*	—	Д24*								
II-18-8.2-20мг	КДЭI-3-5		—	Д26*	—	Д22*								
II-24-8.2-20мг			—	Д26*	—	Д24*								
II-30-8.2-20мг			—	Д28	—	Д24*								
II-18-9.7-5мг	КДЭII-1-4	КДЭV-1-4	Д22*	—	Д20*	—				ВС-3	ВС-4	Л-2	Л-5	
II-24-9.7-5мг			Д24*	—	Д21*	—								
II-30-9.7-5мг			Д24*	—	Д21*	—								
II-18-9.7-10мг	КДЭII-2-5	КДЭV-2-5	—	Д25*	—	Д22*								
II-24-9.7-10мг			—	Д26*	—	Д24*								
II-30-9.7-10мг			—	Д27	—	Д24*								
II-18-9.7-15мг		КДЭV-3-5	—	Д24*	—	Д21*								
II-24-9.7-15мг			—	Д25*	—	Д23*								
II-30-9.7-15мг			—	Д26*	—	Д24*								
II-18-9.7-20мг	КДЭII-3-5		—	Д26*	—	Д22*								
II-24-9.7-20мг			—	Д26*	—	Д24*								
II-30-9.7-20мг			—	Д28	—	Д24*								
II-24-12.7-5мг	КДЭIII-1-3	КДЭVI-1-3	Д24*	—	Д21*	—	ТБ-5			ВС-5	ВС-5	Л-3	Л-6	18
II-30-12.7-5мг			Д24*	—	Д21*	—								
II-24-12.7-10мг	КДЭIII-1-4	КДЭVI-1-4	—	Д26*	—	Д24*								
II-30-12.7-10мг			—	Д27	—	Д24*								
II-24-12.7-15мг			—	Д25*	—	Д23*								
II-30-12.7-15мг			—	Д26*	—	Д24*								
II-24-12.7-20мг	КДЭIII-2-4	КДЭVI-2-4	—	Д26*	—	Д24*								
II-30-12.7-20мг			—	Д28	—	Д24*								

Примечания:

1. Конструкции сборных железобетонных колонн разработаны на листах 37÷39.
2. Конструкции стальных вертикальных связей, вспомогательных ферм и лестниц разработаны в вып3
3. Схемы тормозных балок см. на листе 7
4. В сечениях подкрановых балок по сортаменту серии КЭ-01-57 вып II/67, отмеченных,* ширину верхнего пояса конструктивно увеличить до 400 мм для обеспечения крепления специального кранового рельса на планках.

ТК 1968	Таблица марок элементов двухпролетных крановых эстакад под мостовые электрические магнитно-грейферные краны грузоподъемностью 5/5, 10/10, 15/3 и 20/5 т	Серия ИС-01-08/67	
		Выпуск 6	Лист 14

Построен: СССР, Киевский Промстройпроект г. Киев

Нач. отдела: Эльберт; Гл. инж. пр.: Немая; Рук. груп.: Проверил; Конструктор: Савуская, Самолетов; Ст. инж.: Гиритсов, Батуричев

9382-08 20

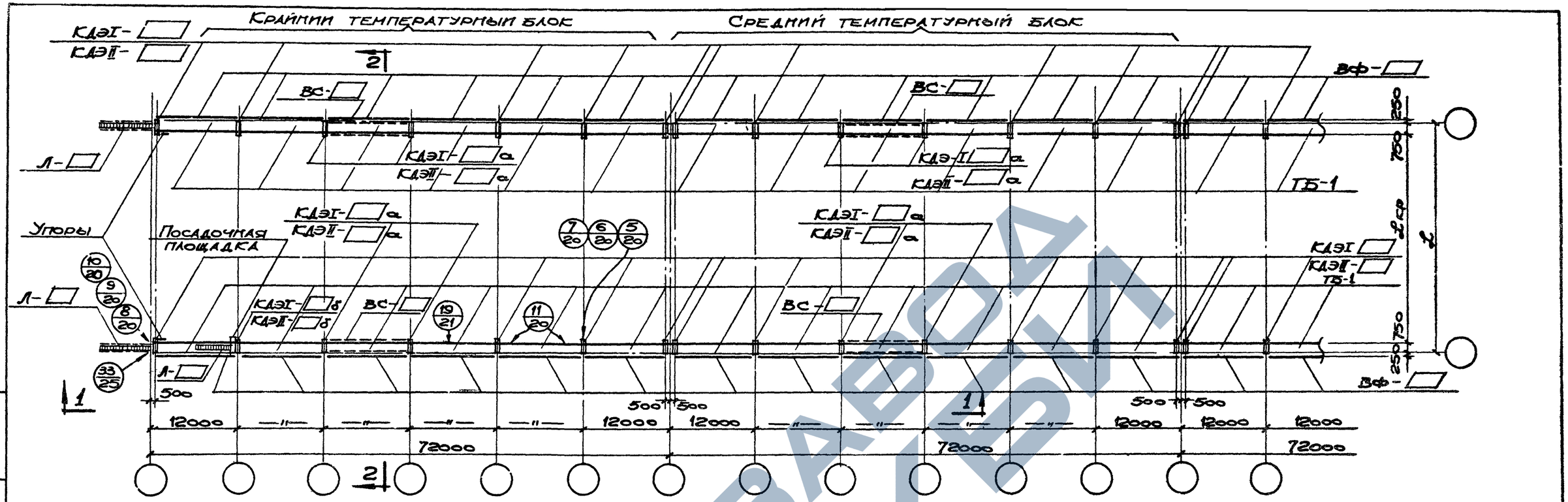

Маркировочная схема крановых эстакад с отметками головки рельса 8 200 и 9 700

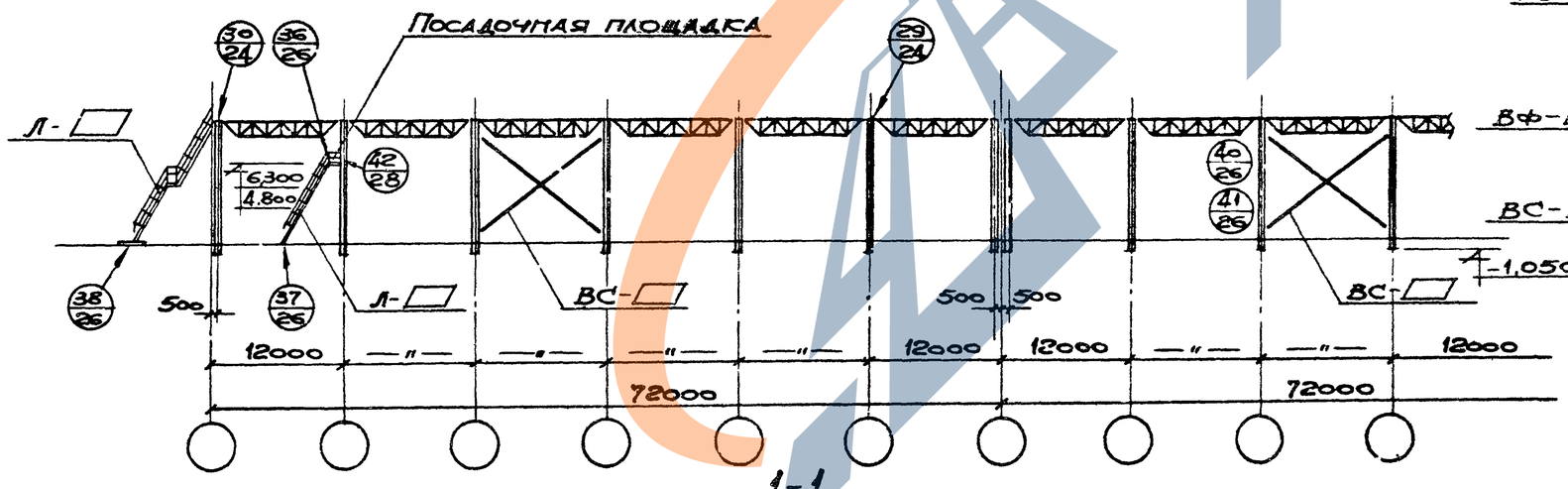

1-1

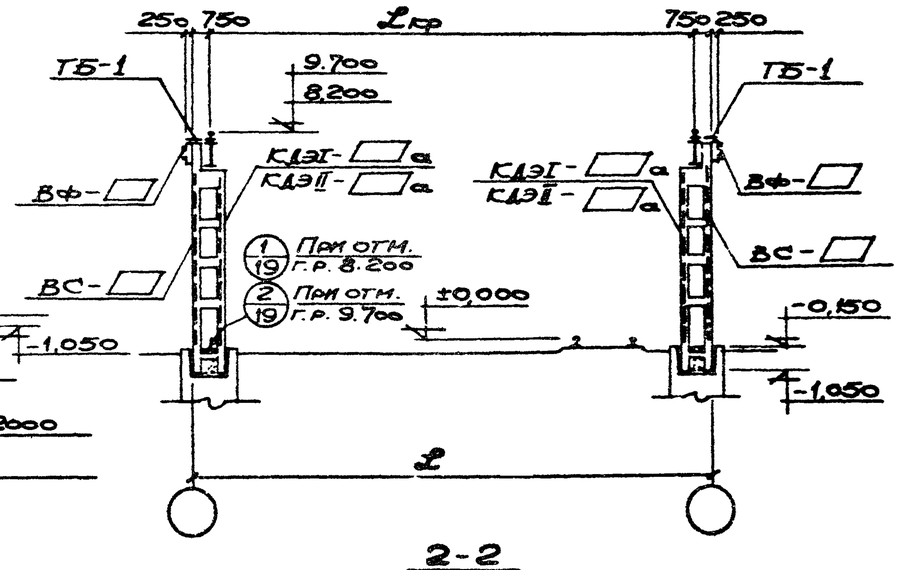

2-2

Примечания:

1. Таблицу марок элементов эстакад под магнитные краны см на листе 9, под грейферные краны-на листе 10, под магнитно-грейферные краны - на листе 11.
2. Конструктивные решения посадочных площадок приведены в выпуске 3.
3. Детали устройства проходов вдоль крановых путей и концевые упоры см на листе 29.

ТК 1968г	Маркировочная схема однопролетных крановых эстакад с отметками головки рельса 8 200 и 9 700.	Серия ИС-01-08/67	
		Выпуск 6	Лист 15

9382-08 21

Построен: СССР, Киевский Промстройпроект г. Киев

Нач. отд. Кавускан; Гл. инж. пр. Самойлов; Рук. гр. Эсаулов; Ст. инж. Батурчев; Проверил Батурчев; Конструктор Левкова

https://zavodtk.com/
ЗАВОД ТКБМ

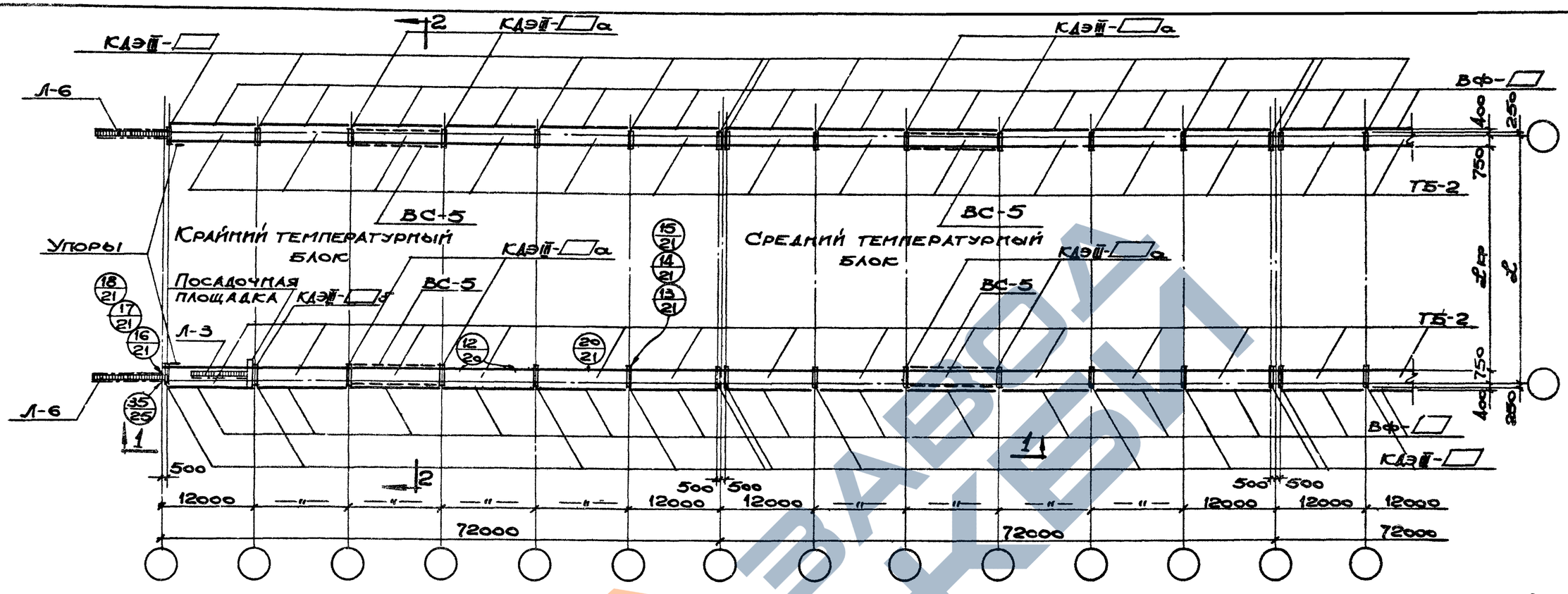

Маркировочная схема крановых эстакад с отметкой головки рельса 12.700

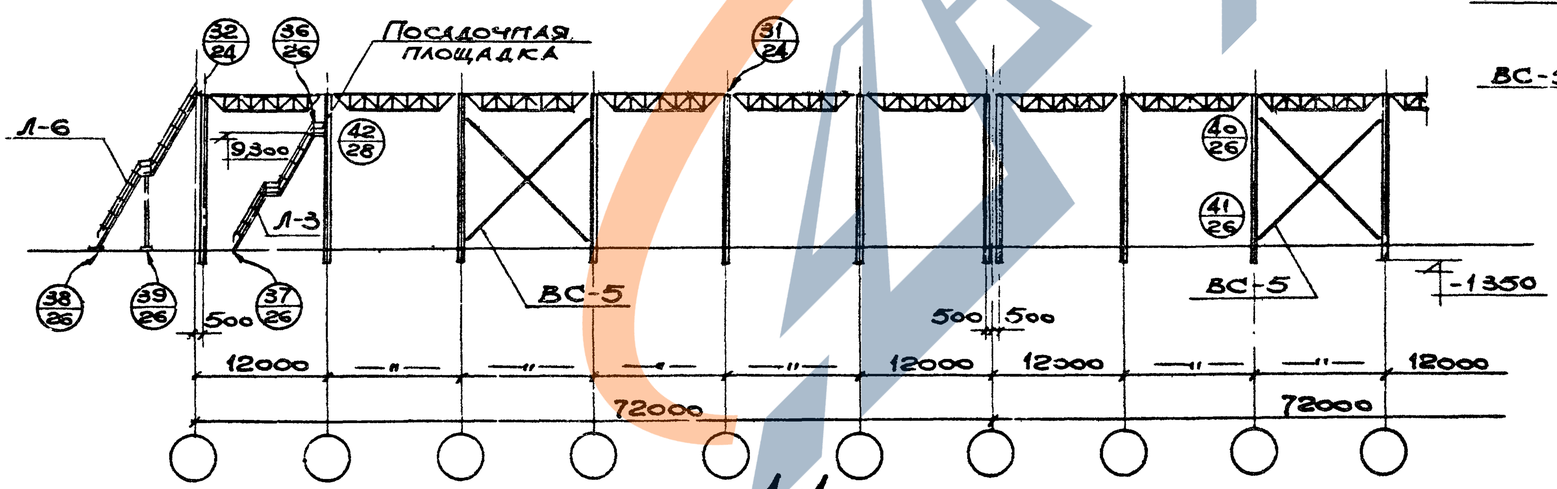

1-1

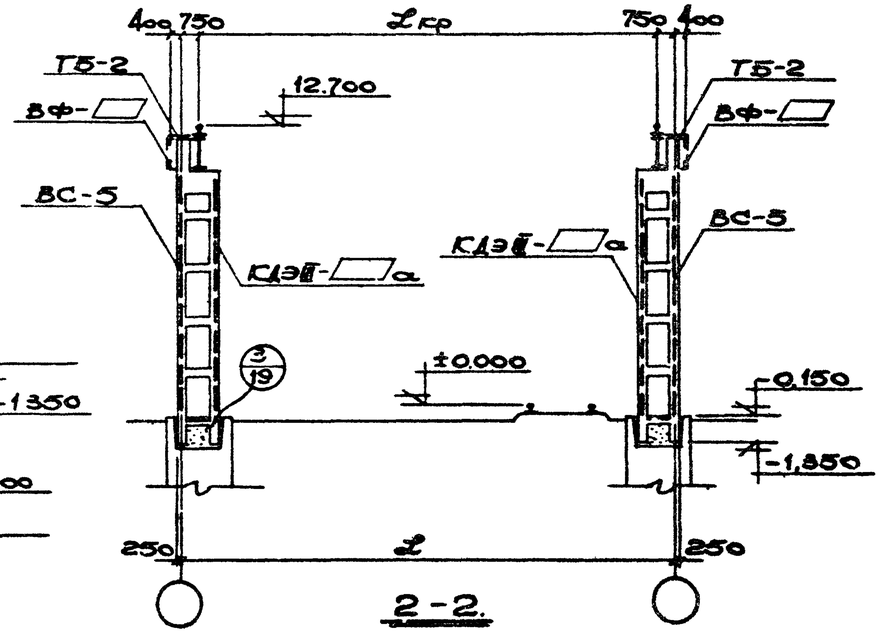

2-2.

Примечания:

1. Таблицу марок элементов эстакад: под магнитные краны см. на листе 9, под грейферные краны – на листе 10, под магнитно-грейферные краны – на листе 11.
2. Конструктивные решения посадочных площадок приведены в выпуске 3.
3. Детали устройства проходов вдоль крановых путей и концевые упоры см. на листе 29

ТК 1968г.	Маркировочная схема однопролетных крановых эстакад с отметкой головки рельса 12.700	Серия ИС-01-08/67	
		Выпуск 6	Лист 16

Киевский Промстройпроект г. Киев

Гл. инж. пр. Багаричев
Рук. груп. Самолетов
Ст. инж. Старитов

9382-08 22

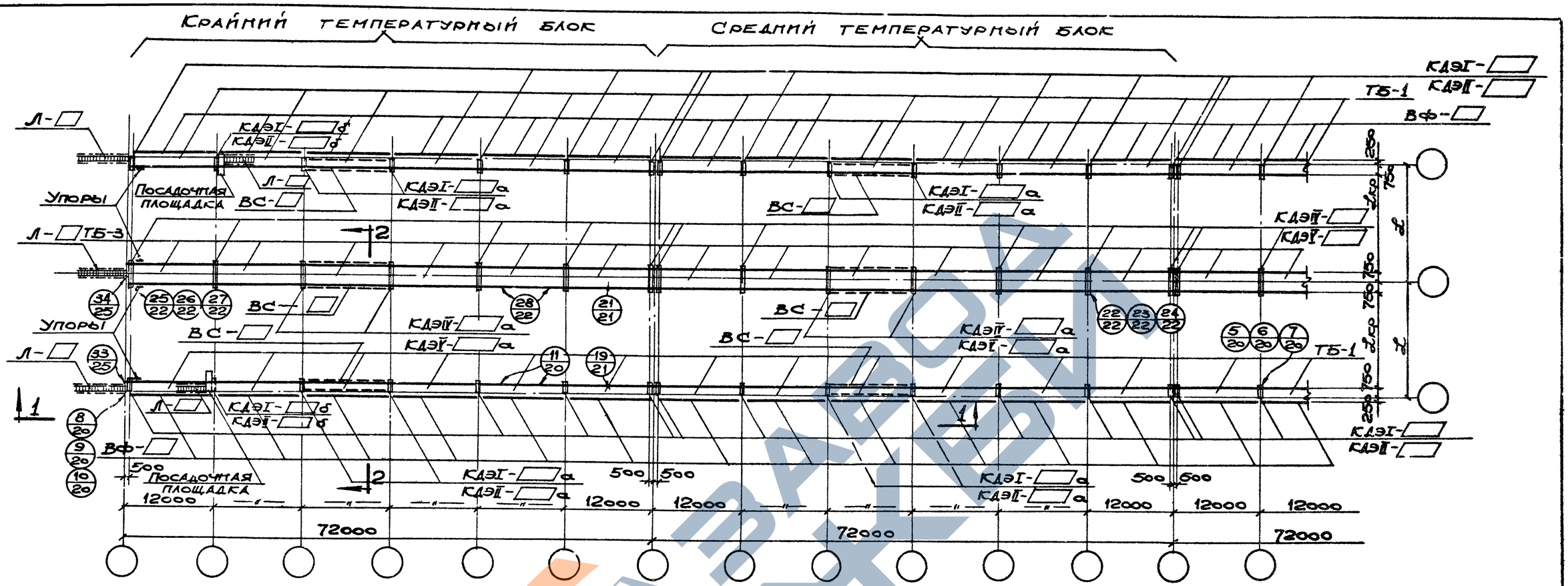

Маркировочная схема крановых эстакад с отметками головки рельса 8.200 и 9.700.

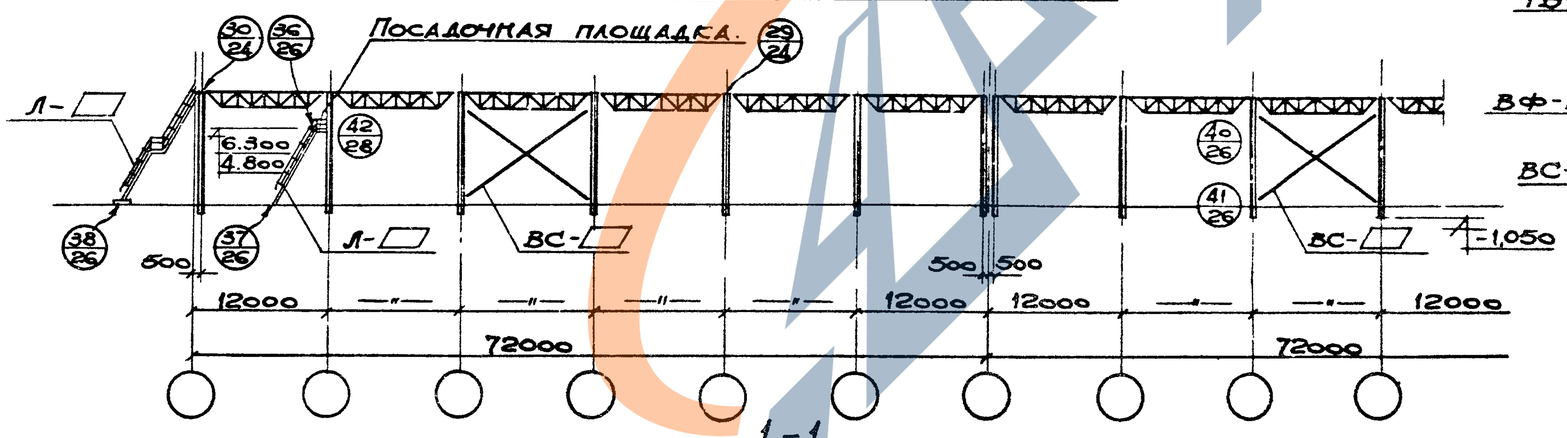

1-1

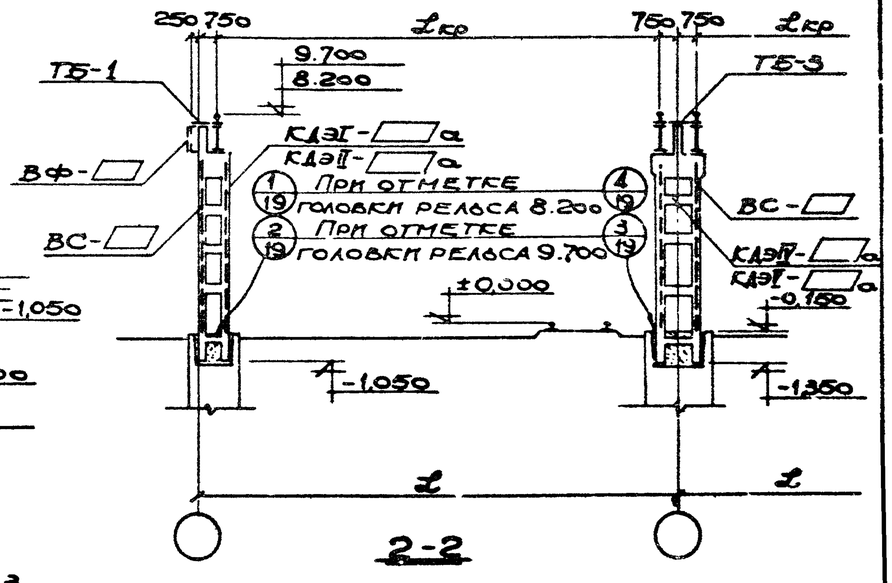

2-2

Примечания:

1. Таблицу марок элементов эстакад под магнитные краны см на листе 12, под грейферные краны – на листе 13, под магнитно-грейферные краны – на листе 14
2. Конструктивные решения посадочных площадок приведены в выпуске 3.
3. Детали устройства проходов вдоль крановых путей и концевые упоры см на листе 29.

ТК 1968г.	Маркировочная схема двухпролетных крановых эстакад с отметками головки рельса 8.200 и 9.700.	Серия ИС-01-08/67 Выпуск 6 Лист 17

Госстрой СССР. Киевский Промстройпроект г. Киев.

Гл. инж. пр. Рук. груп. Ст. инж. Проверил. Составлен. Скаритов. Батурчев.

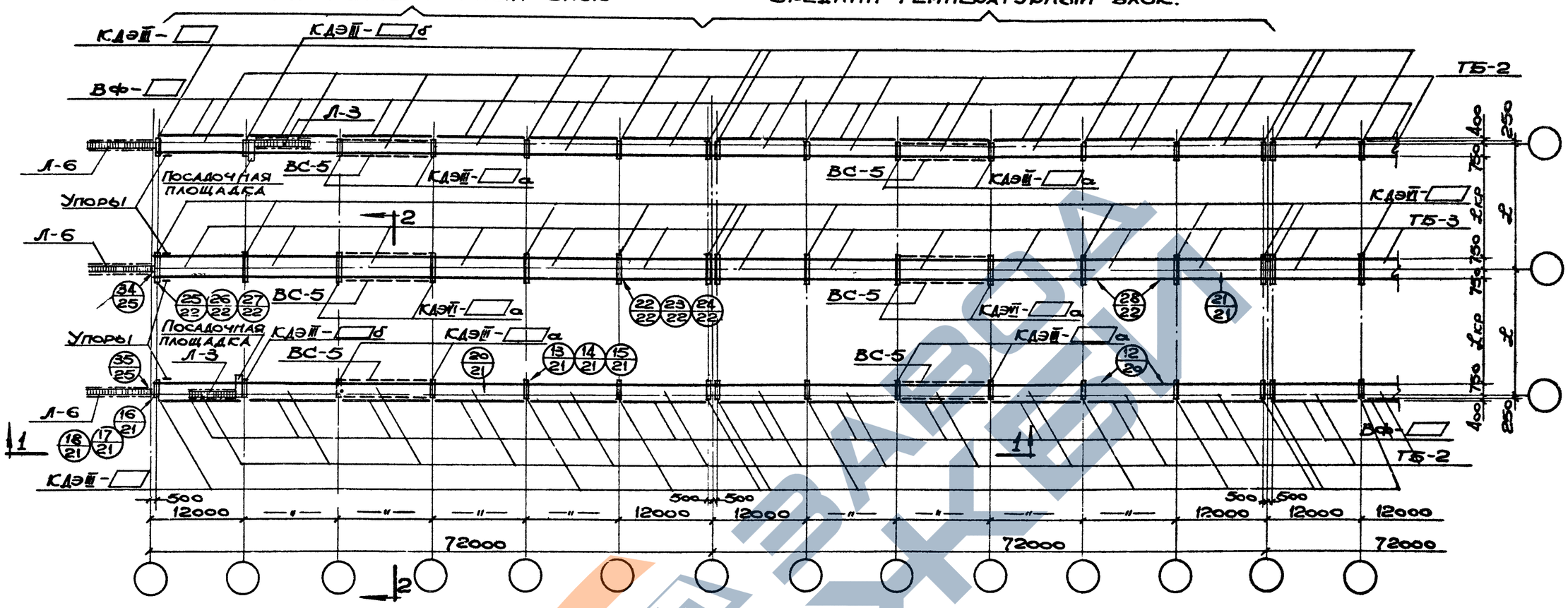

Маркировочная схема крановых эстакад с отметкой головки рельса 12.700.

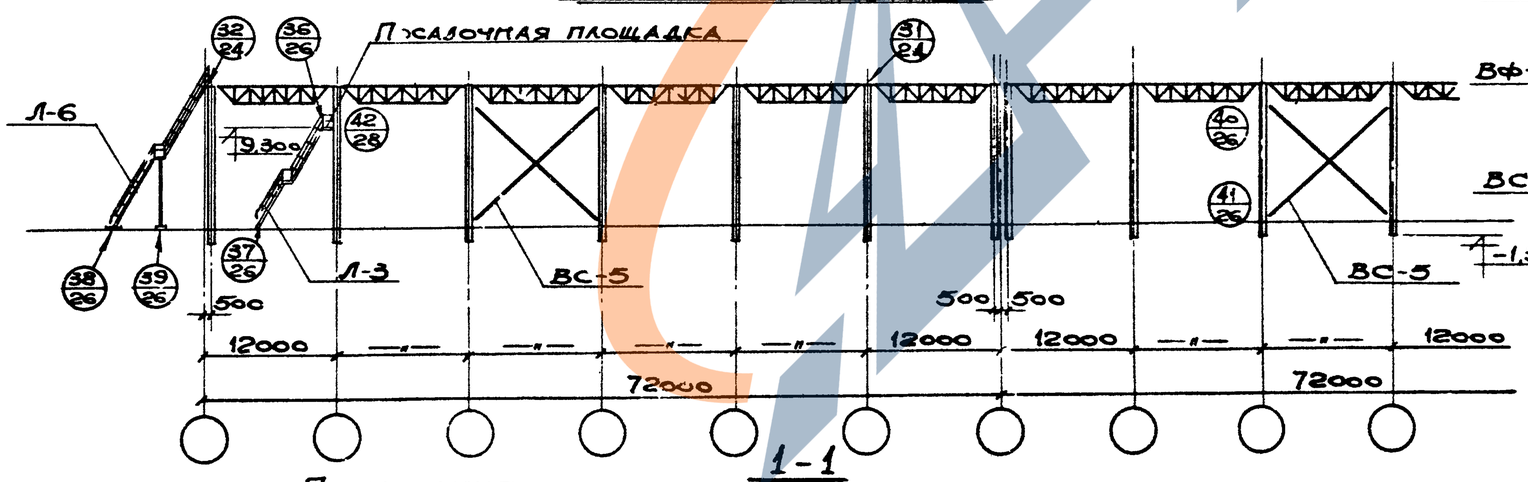

1-1

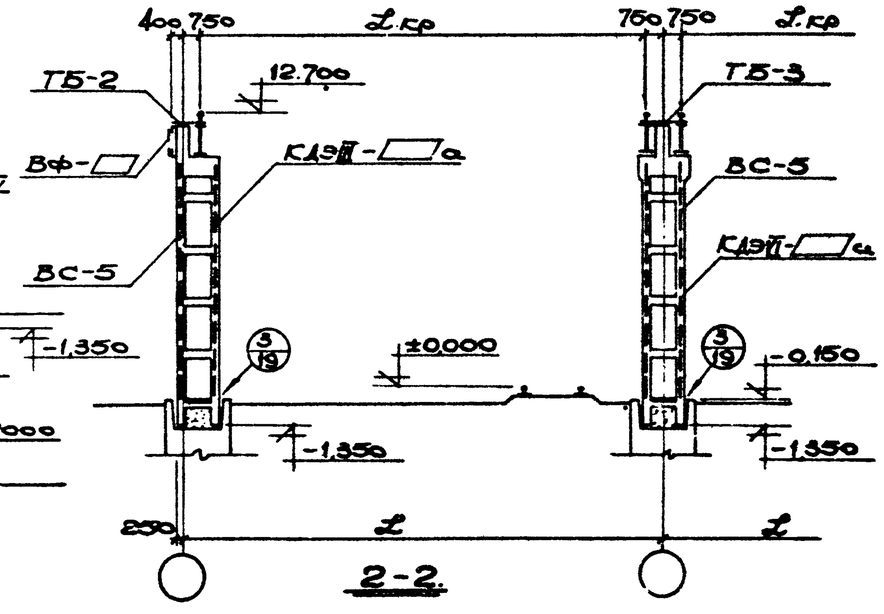

2-2.

Примечания:

1. Таблицу марок элементов эстакад под магнитные краны см. на листе 12, под грейферные краны – на листе 13, под магнитно-грейферные краны – на листе 14.
2. Конструктивные решения посадочных площадок приведены в выпуске 3.
3. Детали устройства проходов вдоль крановых путей и концевые упоры см. на листе 29.

ТК 1968г.	Маркировочная схема двухпролетных крановых эстакад с отметкой головки рельса 12 700.	Серия ИС-01-08/67 Выпуск 6 Лист 18

Киевский Промстройпроект г. Киев

Р.ук.гр.уп. Ксаритонов
Ст. инж. Батурычев

9382-08 24

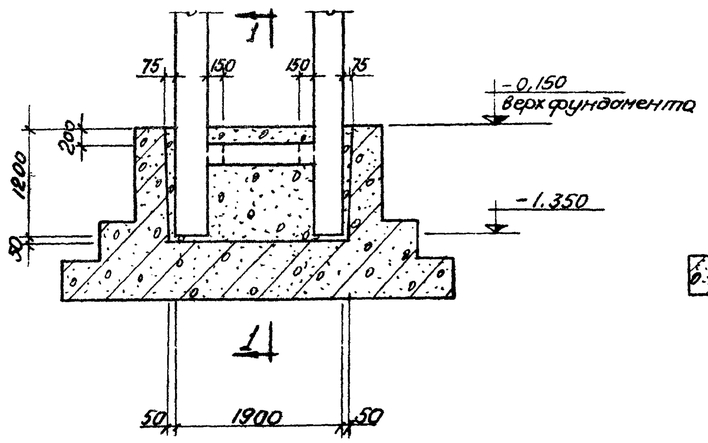

3/16÷18

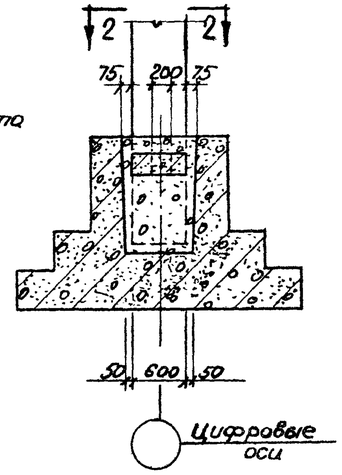

1-1

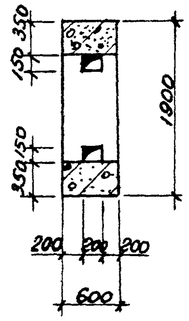

2-2

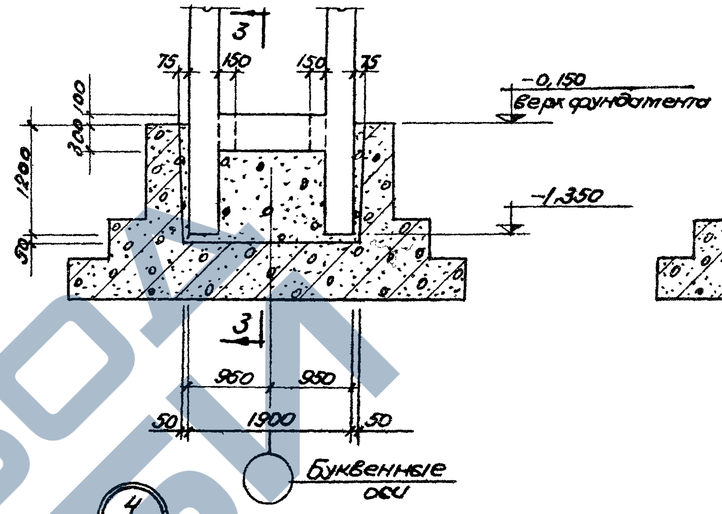

4/17

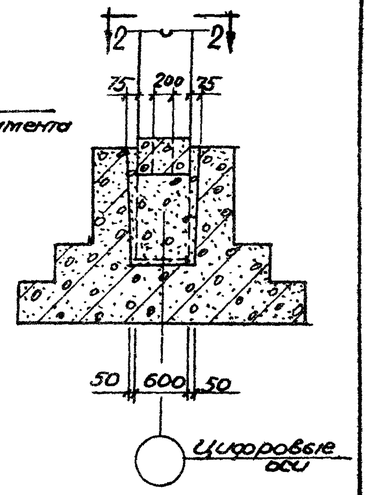

3-3

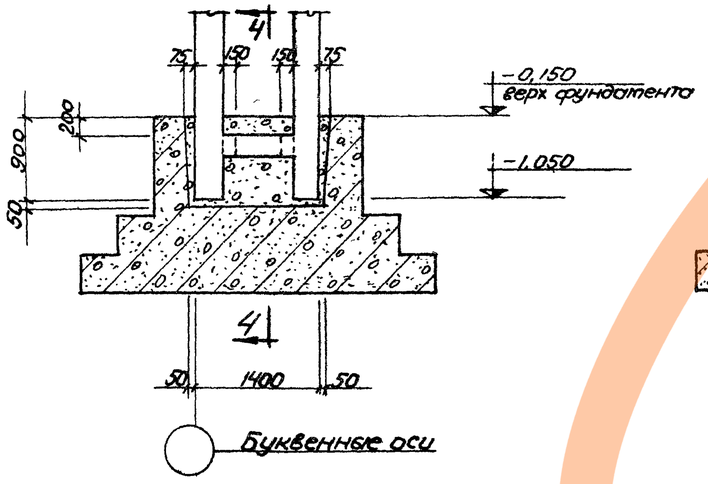

2/15,17

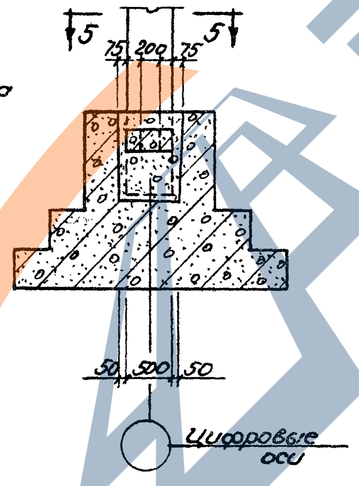

4-4

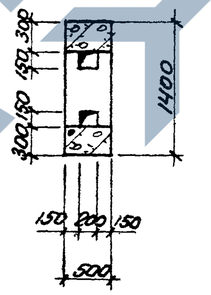

5-5

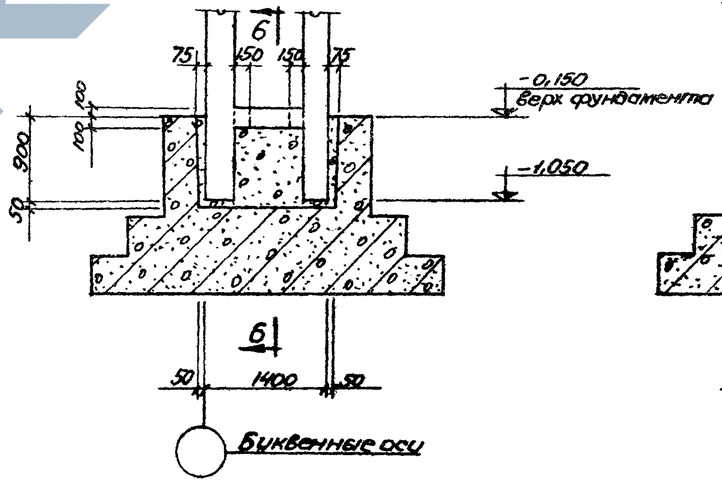

1/15,17

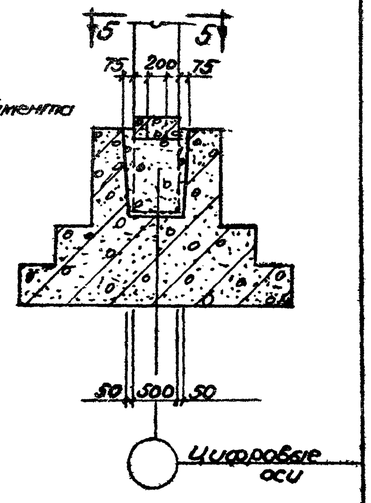

6-6

Примечания:

1. Перед установкой колонн дно стакана фундамента выравнивается путем устройства подливки из раствора или бетона марки „200" на мелком гравии

Толщина подливки уточняется перед установкой колонн.

2. После установки и выверки колонн производится замоноличивание их в стаканах фундаментов бетонной смесью марки не ниже „200" с водоцементным отношением в пределах 0,4-0,5 на мелком гравии.

ТК 1968г.	Узлы сопряжения колонн с фундаментами. / Узлы 1÷4 /	Серия ИС-01-08/67 Вып. 6	Лист 19

9382-08 25

Нач. отд.	Орлов		
Гл. инж. пр.	Скачков		
Рук. группы			
Ст. инж.			
Конструк.	Орлов		
Проверил			
Одобрен	Соколетов	Харитонов	Батурчев

Госстрой СССР Киевский Промстройпроект г. Киев

ЗАВОД ЖБИ

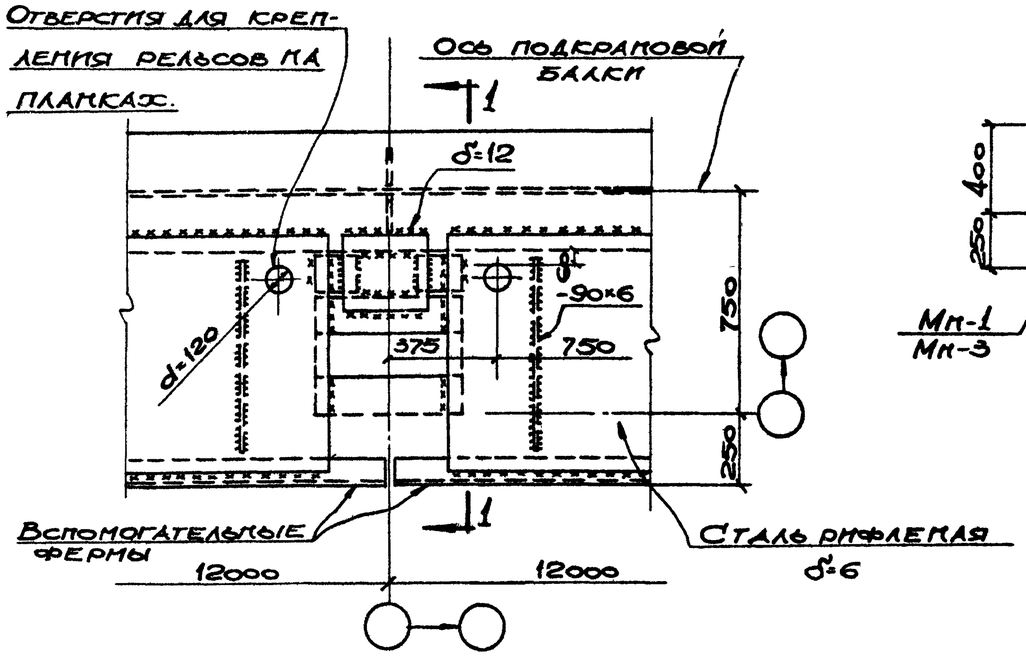

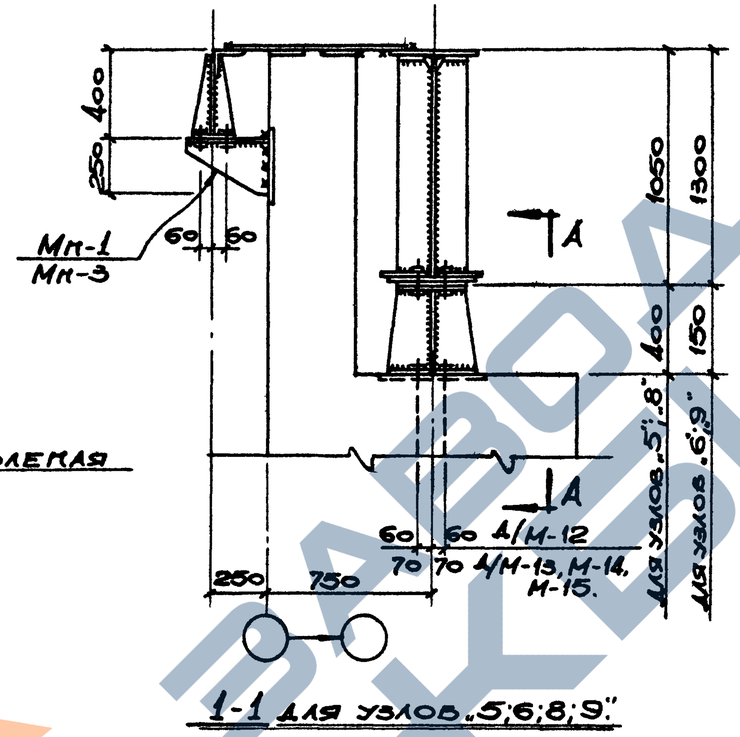

1-1 для узлов „5;6;8;9."

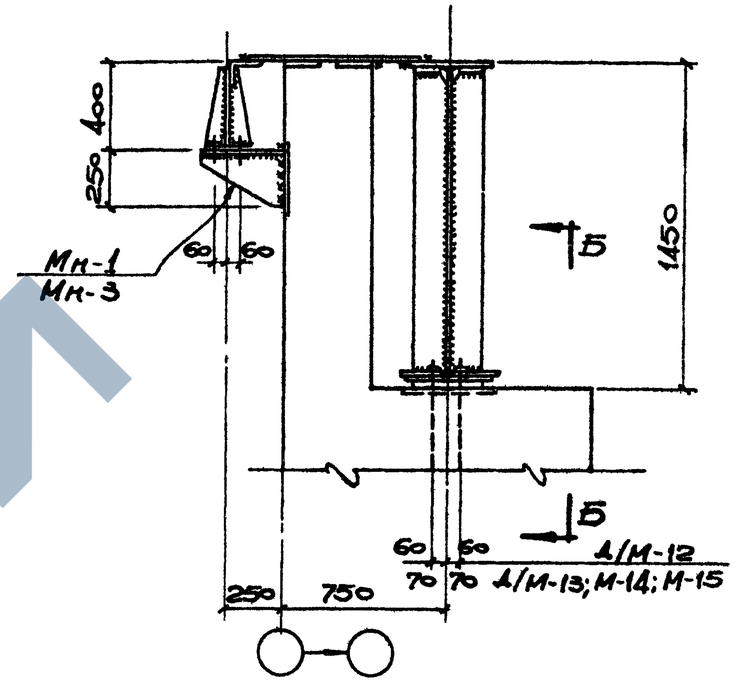

1-1 для узлов „7;10."

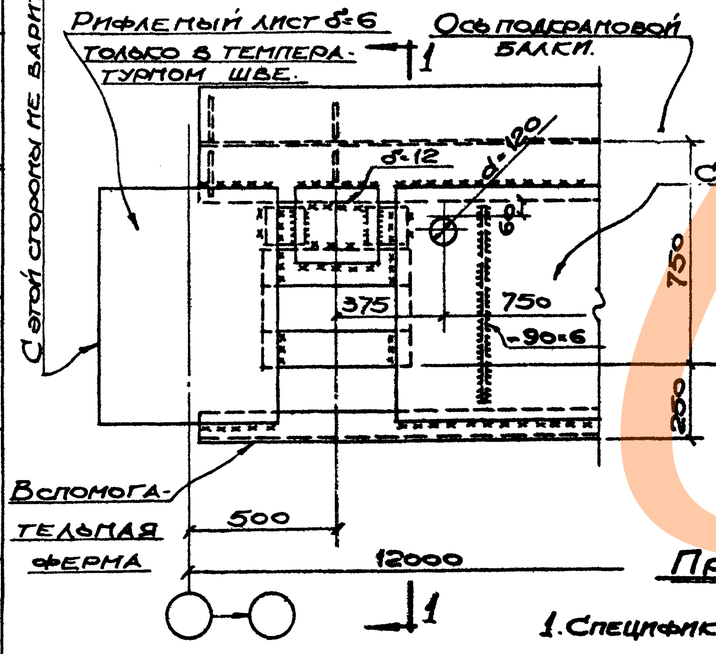

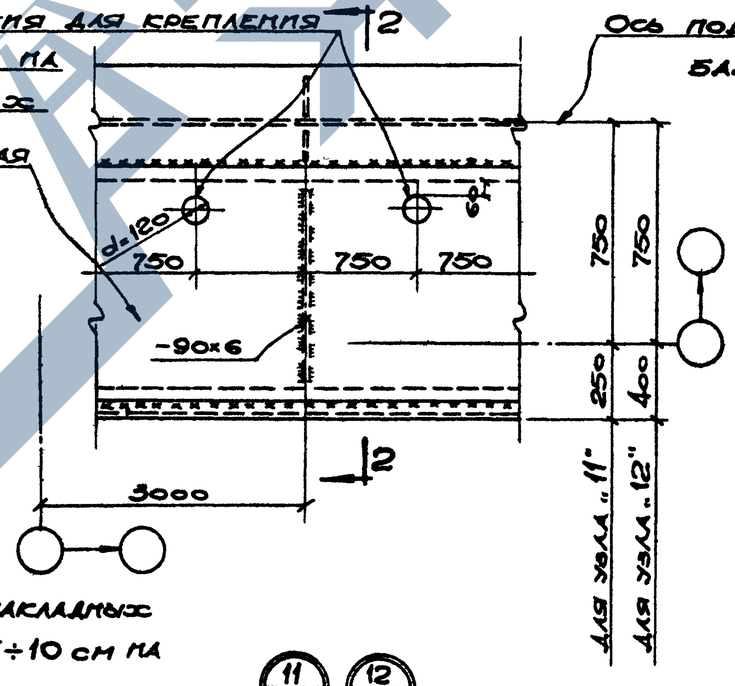

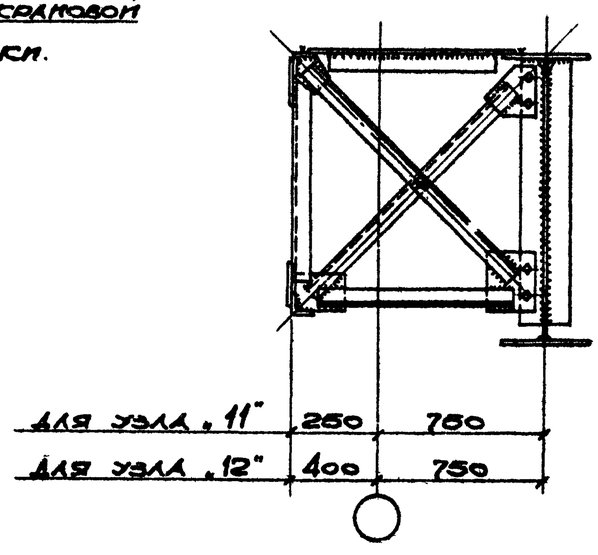

2-2.

Примечания:

1. Спецификацию марок накладных элементов на узлы 5÷10 см на листе 21.
2. Виды по А-А, Б-Б см. на листе 23.
3. Общие примечания см. на листе 24.

Нач. отд.	Славский	Конструк.	Делова
Гл. инж. пр.	Самолетов	Проверил	Батурнев
Рук. груп.	Тарнопов		
Ст. инж.	Багрячев		

Госстрой СССР — Киевский Промстройпроект г. Киев

ТК 1968г.	Узлы 5÷12.	Серия ИС-01-08/67	Выпуск 6 / Лист 20

9382-08 26

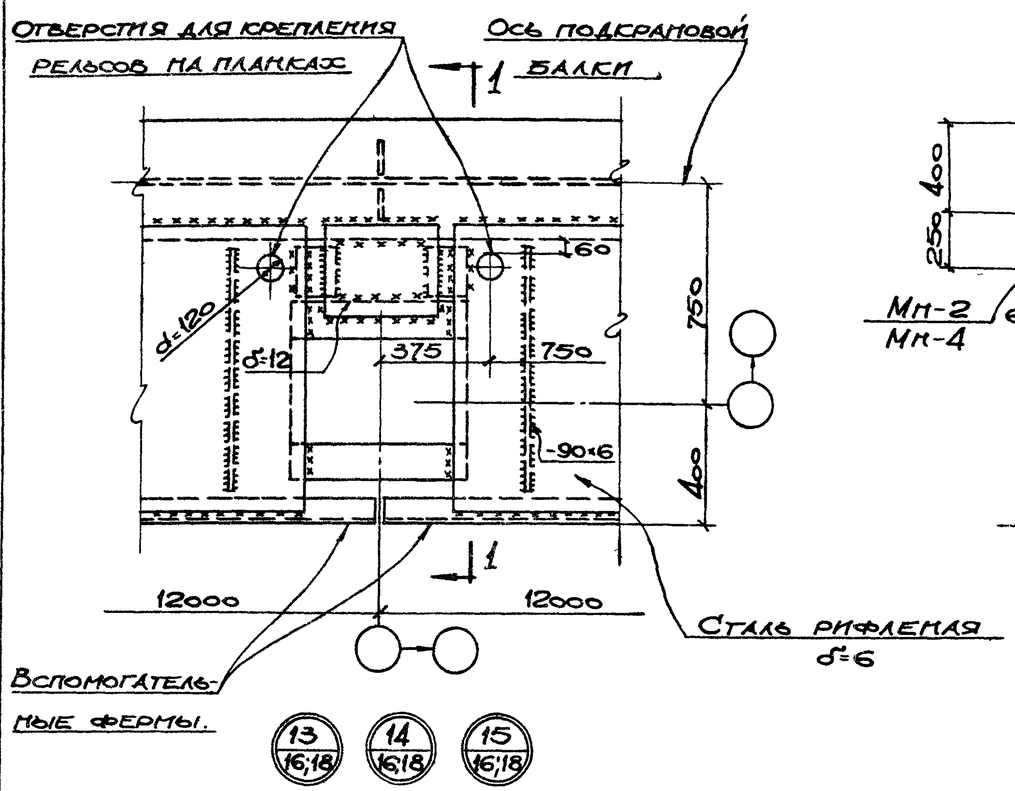

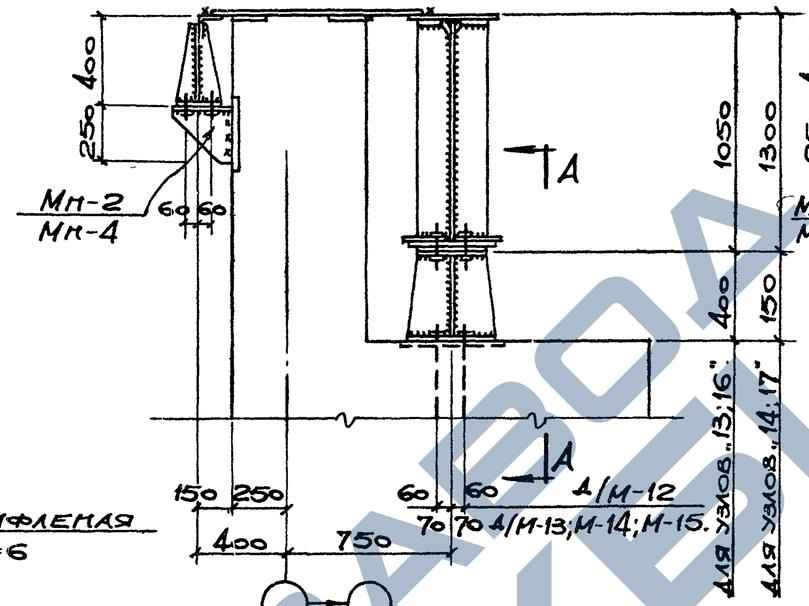

1-1 для узлов „13, 14; 16; 17."

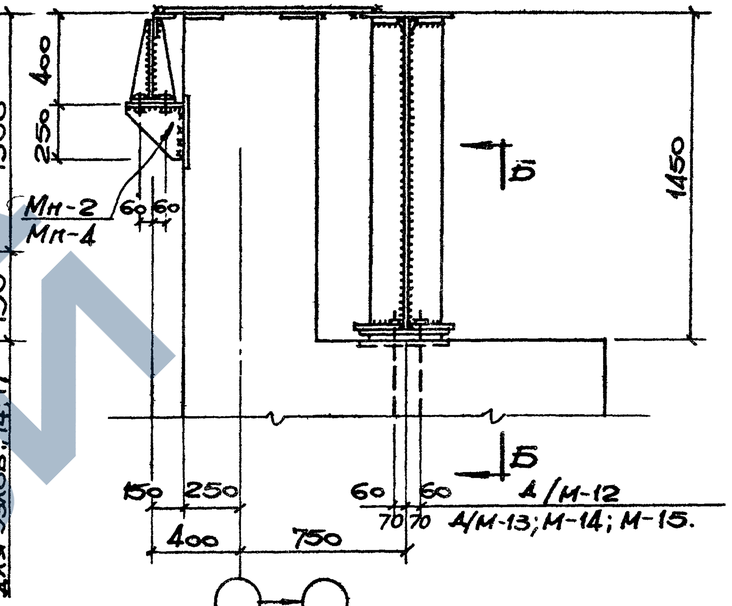

1-1 для узлов „15;18."

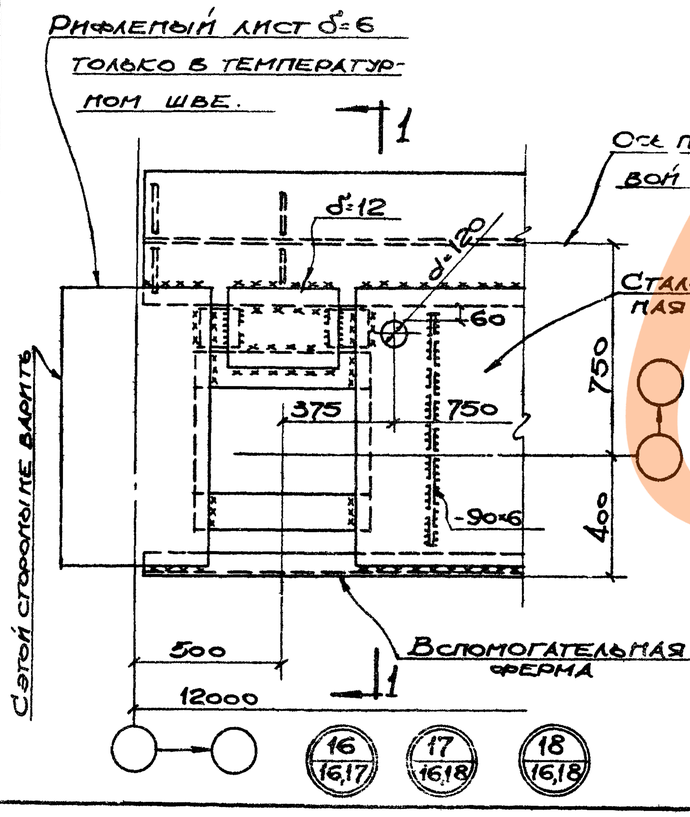

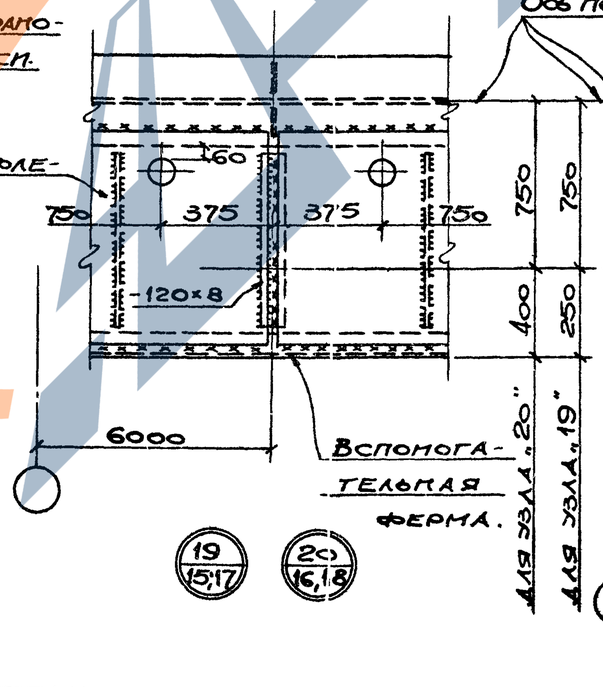

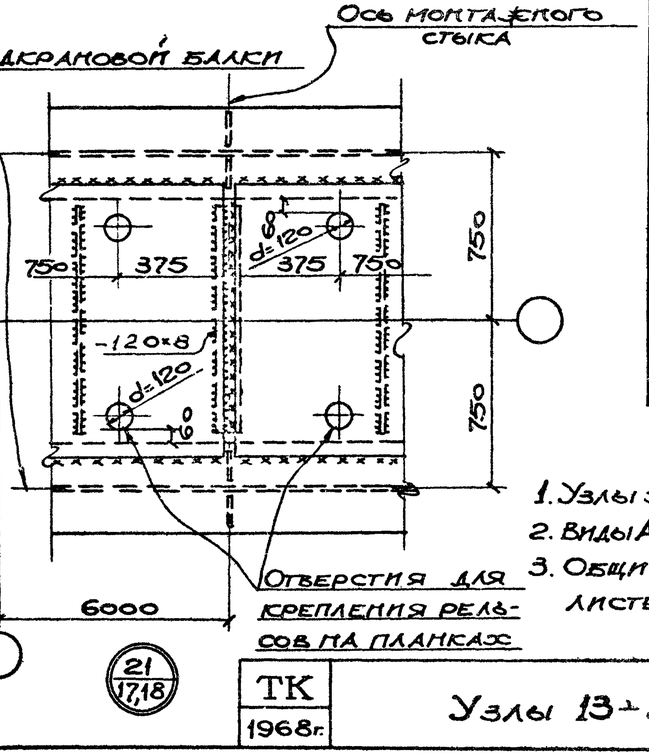

Спецификация марок накладных элементов на один узел.

№ узла	Марка накладного эл-та	К-во шт.	№листа где эл-т изображен
5	Мн-3	1	Вып.2 л.30
6		1	
7		1	
8	Мн-1	1	
9		1	
10		1	
13	Мн-4	1	
14		1	
15		1	
16	Мн-2	1	
17		1	
18		1	

Примечания

1. Узлы 5÷10 см. на листе 20
2. Виды А-А и Б-Б см. на листе 23
3. Общие примечания см. на листе 24.

Нач. отд.	Савский		
Гл. инж. пр.	Смолетов		
Рук. груп.	Осарчуков		
Ст. инж.	Батурчев		
Конструк.	Делова		
Проверил	Батурчев		

ГОССТРОЙ СССР
Киевский Промстройпроект г. Киев

ТК 1968г.	Узлы 13÷21	Серия ИС-01-08/67 Вып.6	Лист 21

9382-08 27

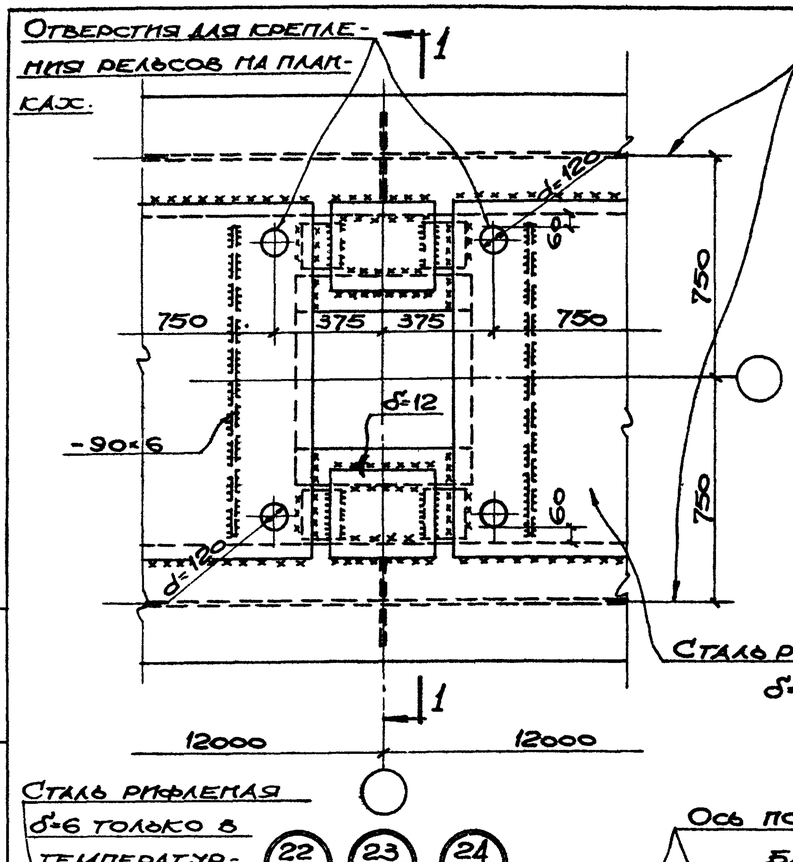

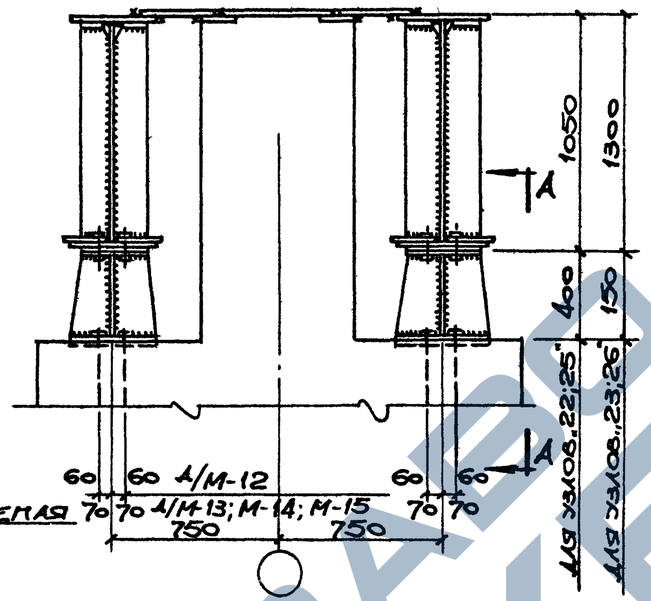

1-1 для узлов „22;23;25;26".

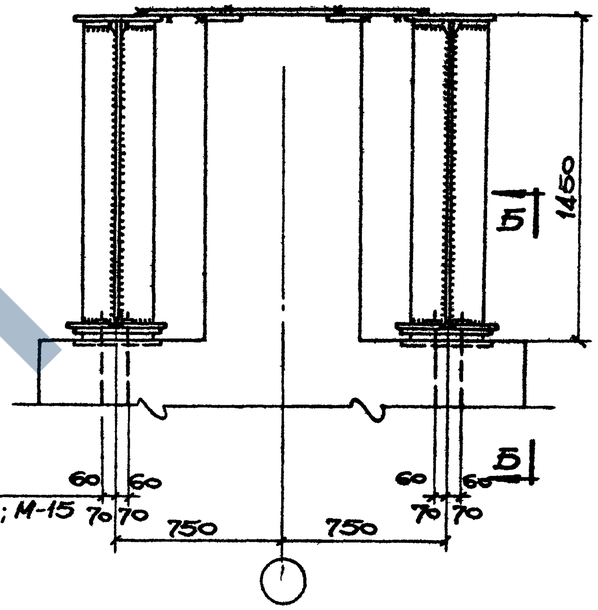

1-1 для узлов „24;27".

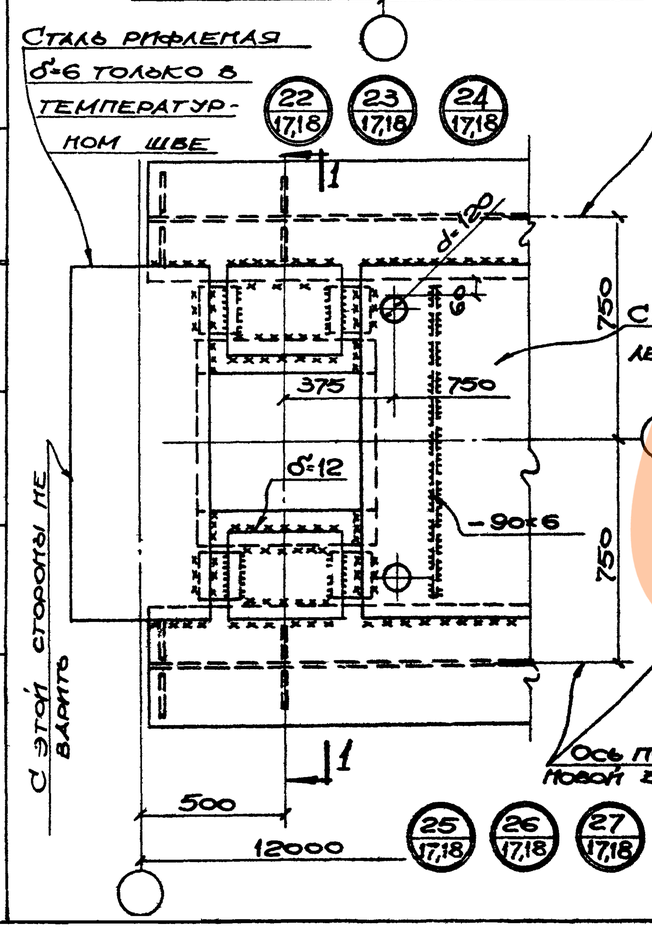

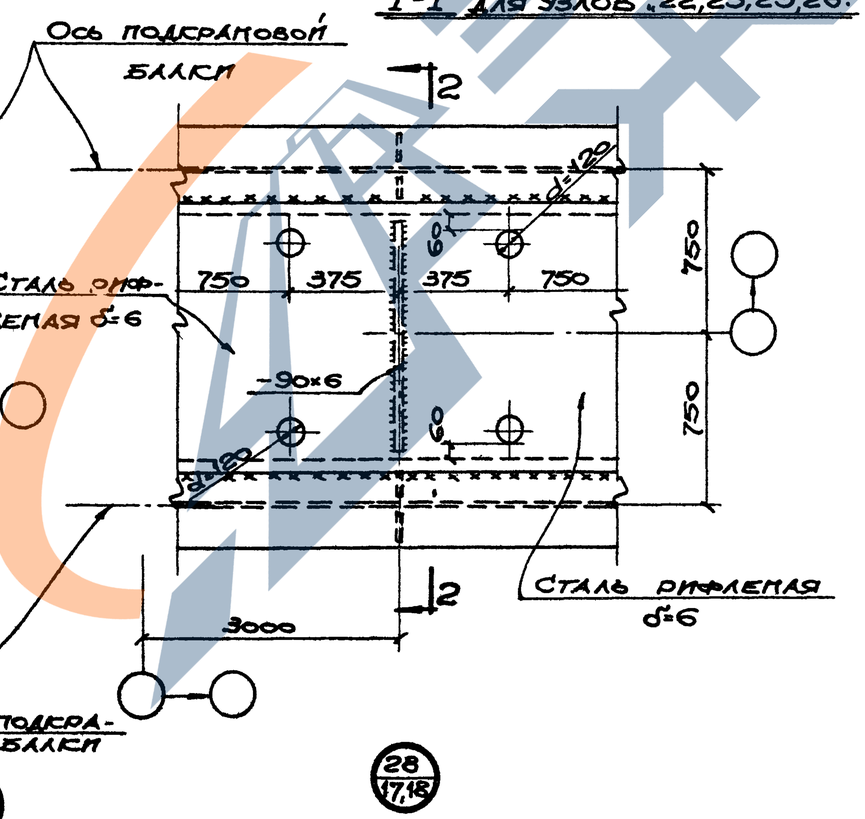

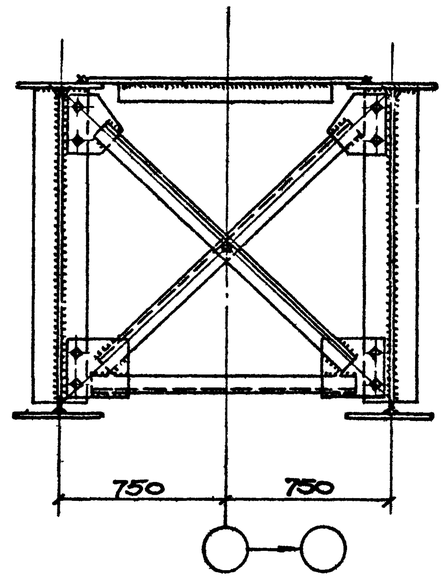

2-2.

Примечания:

1. Виды по А-А и Б-Б см. на листе 23.
2. Общие примечания см. на листе 24.

Госстрой СССР	Нач. отд.	Савускан	Гл. инж. пр.	Самолетов	Рук. груп.	Сафатов	Ст. инж.
Киевский Промстройпроект г. Киев.	Конструк.	Делова	Проверил	Батурин			

ТК 1968г.	Узлы 22÷28.	Серия ИС-01-08/67	Выпуск 6 / Лист 22

9382-08 28

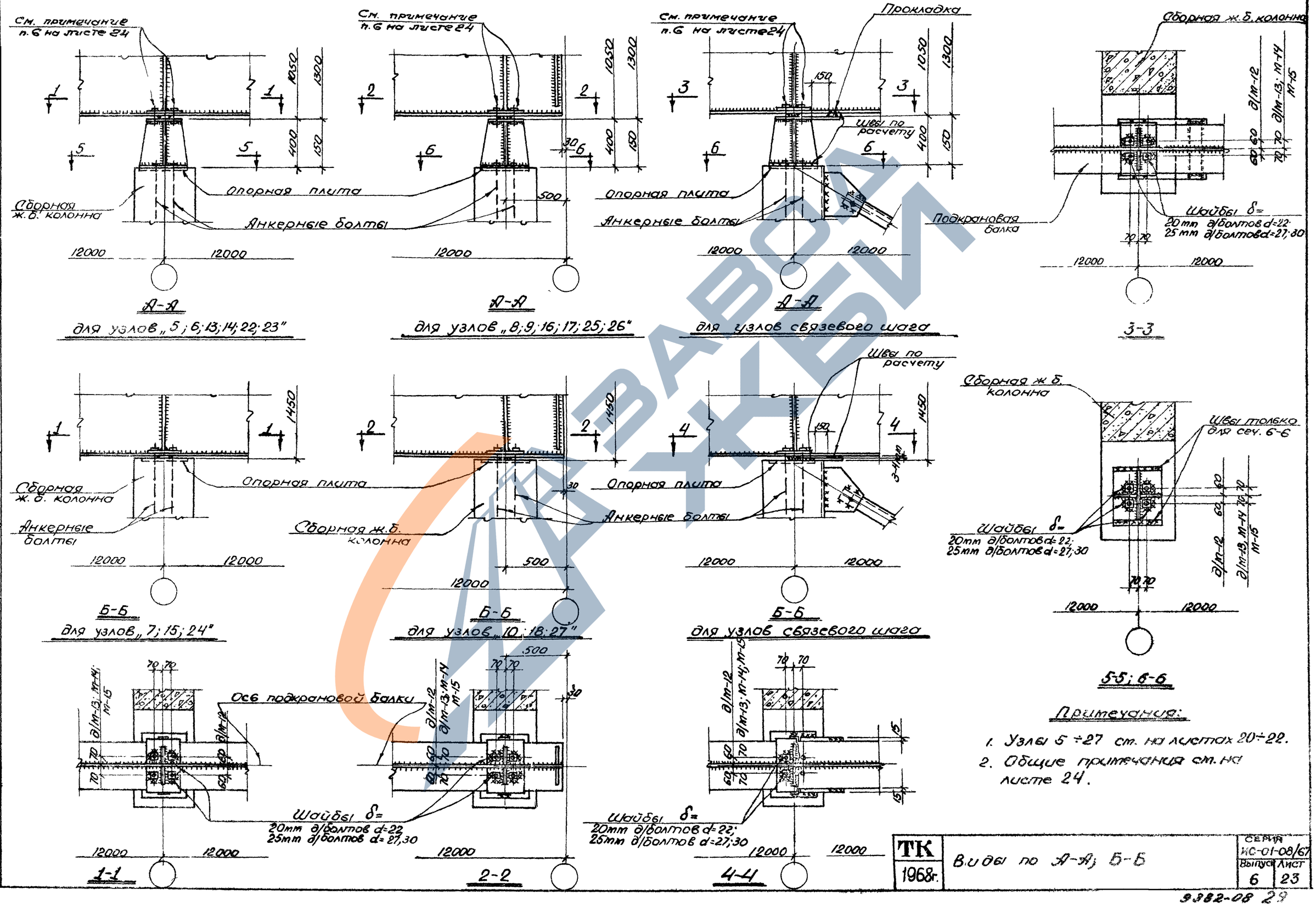

А-А для узлов „5; 6; 13; 14; 22; 23"

А-А для узлов „8; 9; 16; 17; 25; 26"

А-А для узлов связевого шага

3-3

Б-Б для узлов „7; 15; 24"

Б-Б для узлов „10; 18; 27"

Б-Б для узлов связевого шага

5-5; 6-6

1-1

2-2

4-4

Примечания:

1. Узлы 5 ÷ 27 см. на листах 20÷22.
2. Общие примечания см. на листе 24.

ТК 1968г.	Виды по А-А; Б-Б	Серия ИС-01-08/67	Выпуск 6 / Лист 23

ГОССТРОЙ СССР КИЕВСКИЙ ПРОМСТРОЙПРОЕКТ г. Киев

Нач. отд. Орлова; Гл. инж. пр. Скачков; Рук. группы; Ст. инж.; Конструкт.; Проверил.; Довусхан.; Самолетов; Хорунжий; Белгуричев; Гл. арх. проекта; Гл. инж. проекта

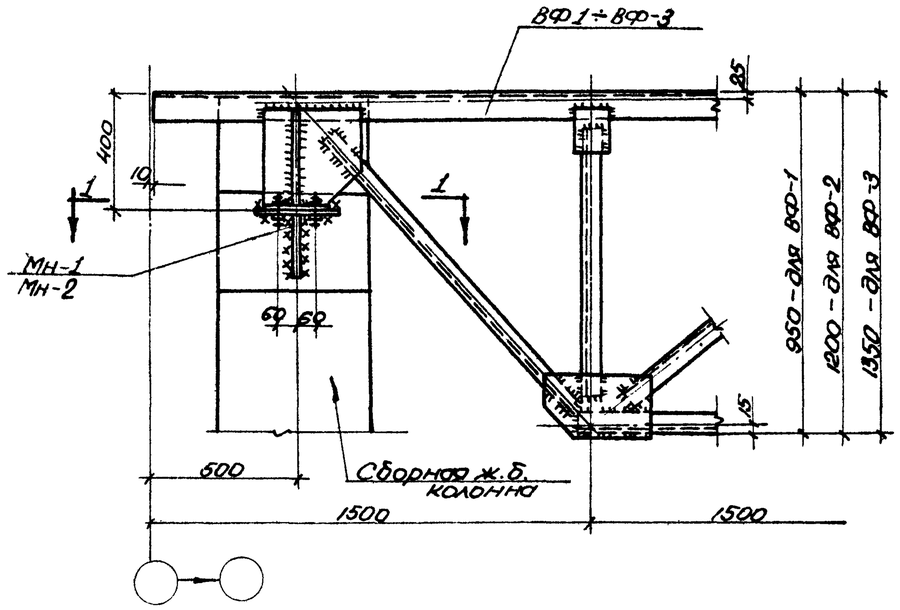

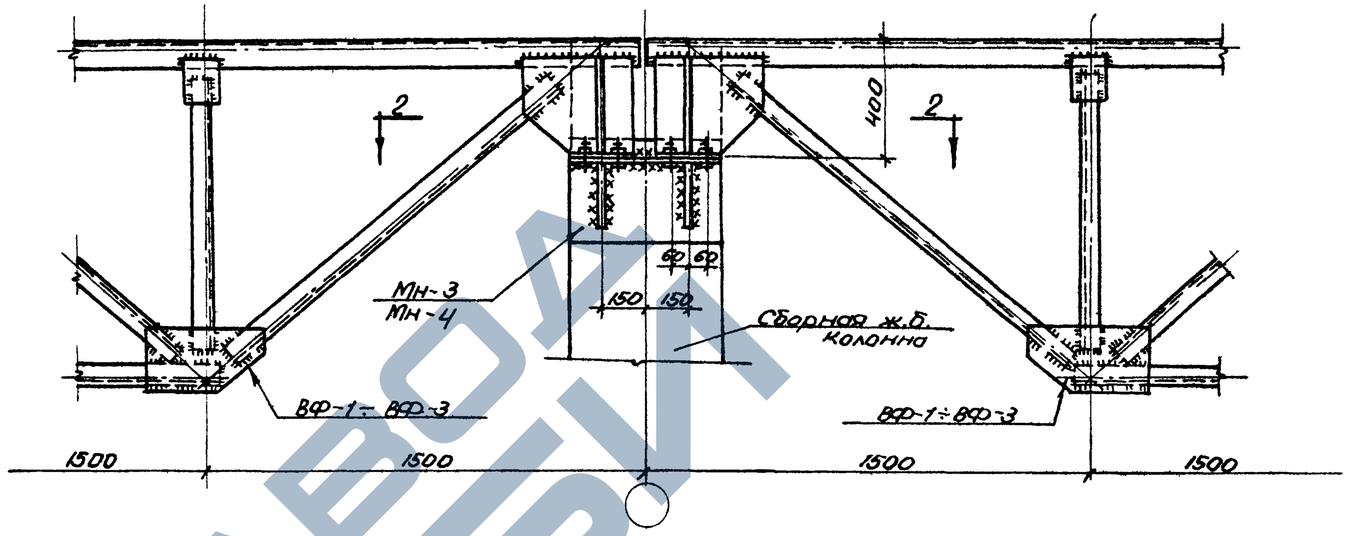

По 1-1

(для узла „30")

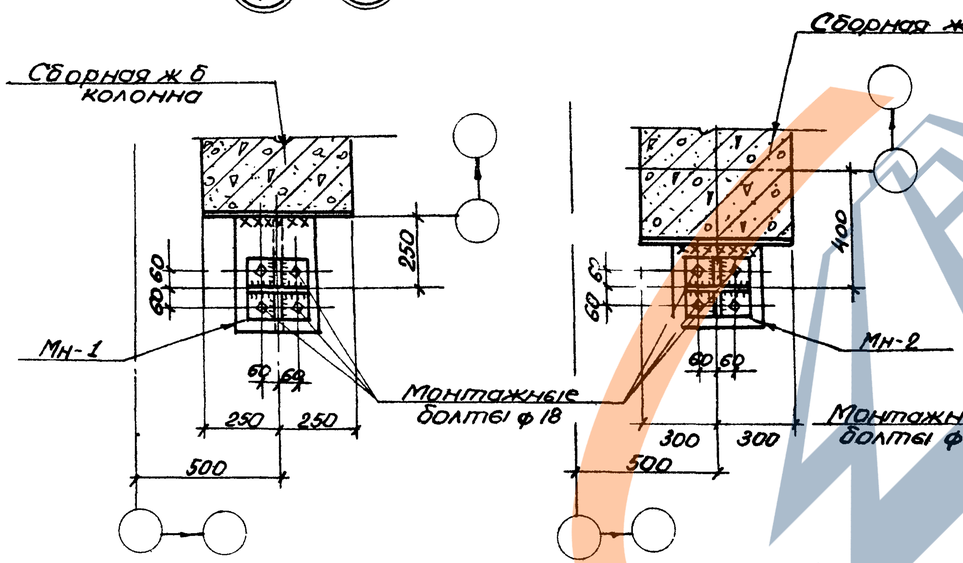

По 1-1

(для узла „32")

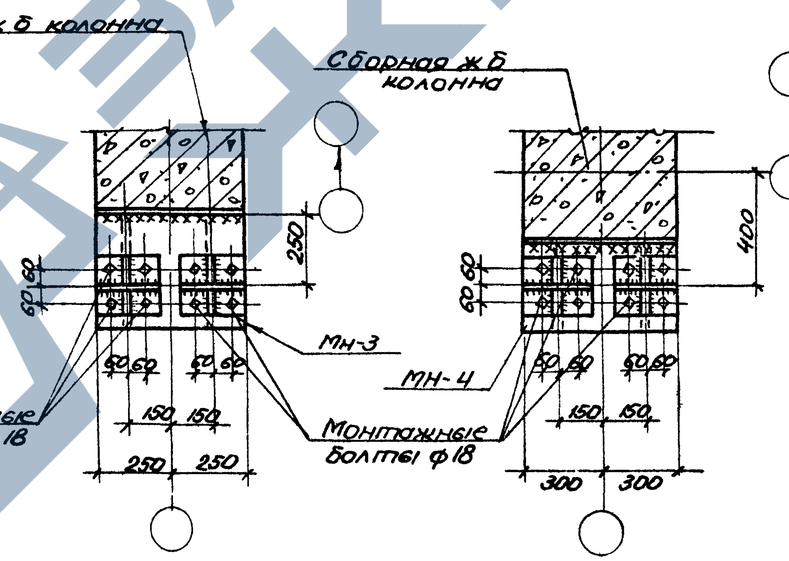

По 2-2

(для узла „29")

По 2-2

(для узла „31")

Общие примечания:

1. Схемы вспомогательных ферм, а также сечения и усилия для элементов ферм см. в выпуске 3 настоящей серии.
2. Усилия для расчета швов крепления подкрановых балок к колоннам при разработке деталировочных чертежей см. на листе 4 настоящего выпуска.
3. Неоговоренные монтажные сварные швы h_w=6мм Электроды типа Э-42А по ГОСТ 9467-60
4. Все листовые детали δ=8мм, кроме оговоренных.
5. Подставки решаются в каждом отдельном случае при разработке конкретного проекта.
6. Диаметр болтов для крепления подкрановых балок к подставкам принят равным диаметру анкерных болтов закладных деталей для опирания подкрановых балок.

Нач. отд.	Орлова		
Гл. инж. пр.	Скачков		
Рук. группы			
Ст. инж.			
Конструкт.			
Проверил			
Составил	Самолетов	Карапетян	Батурлуев
Гл. спец.			

ГОССТРОЙ СССР
КИЕВСКИЙ ПРОМСТРОЙПРОЕКТ
г. Киев

ТК 1968г

Узлы 29–32

СЕРИЯ ИС-01-08/67
Выпуск 6
Лист 24

9382-08 30

Мн-5

Приварить на монтаже к подкрановой балке и вспомогательной ферме.

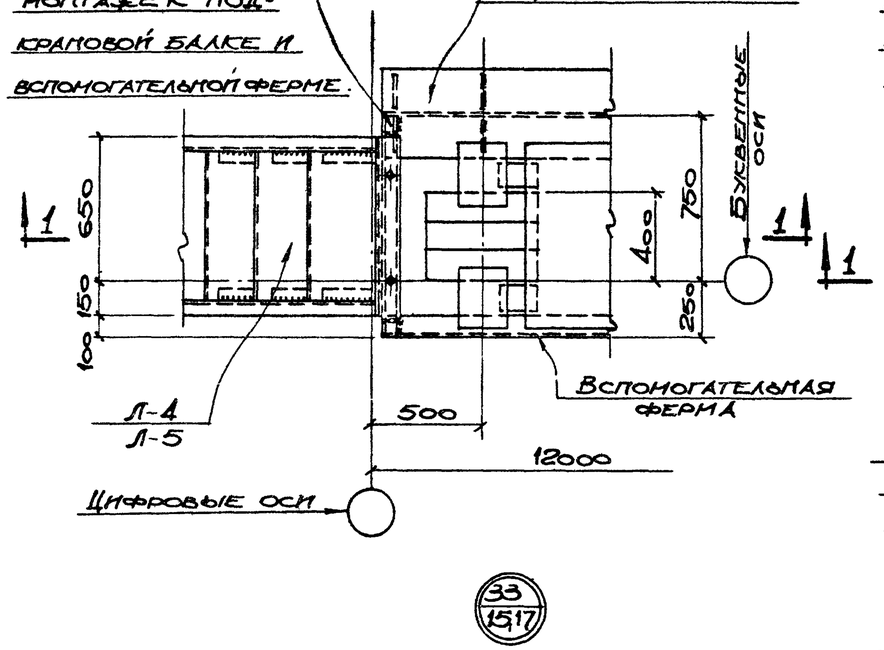

33
1517

Мн-7. Приварить на монтаже к подкрановым балкам.

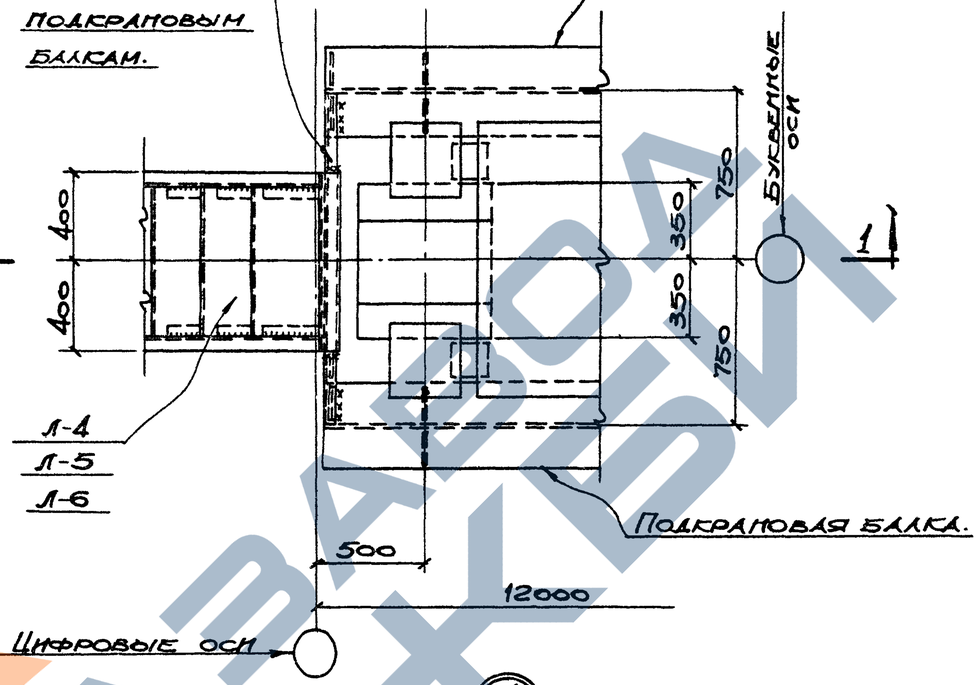

34
17,18

Мн-6. Приварить на монтаже к подкрановой балке и вспомогательной ферме.

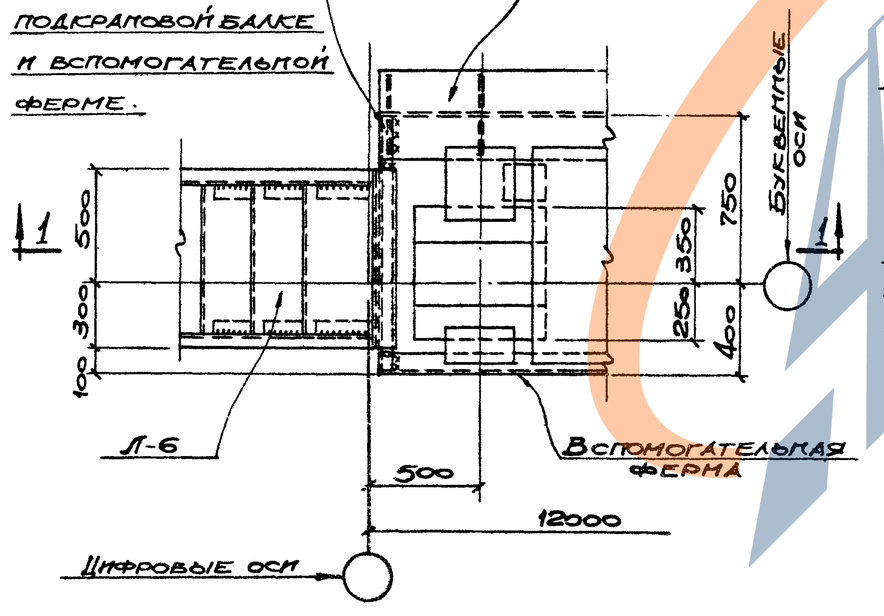

35
16,18

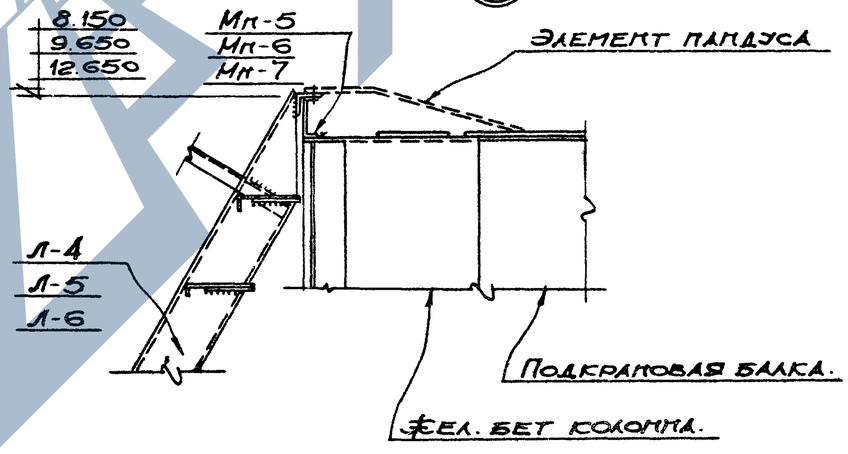

1 - 1.

Спецификация марок накладных элементов на монтажный узел.

№ монтажного узла	Марка накладного элемента	К-во шт.	№ листа, где изображен накладной элемент
33	Мн-5	1	Выпуск 2 лист 30
34	Мн-7	1	— " —
35	Мн-6	1	— " —

Примечания:

1. Монтажные сварные швы $h = 6$ мм. Электроды Э-42 по ГОСТ 9467-60.
2. Сварные швы для крепления подкрановых балок к колоннам условно не показаны.

Нач отд.	Славский	Делова	
Гл инж пр.	Самолетов	Батурина	
Рук. груп.	Старитов	Проверил	
Ст инж.	Батурина	Конструк.	
		Гл. спец.	

Госстрой СССР
Киевский Промстройпроект г. Киев

ТК 1968г.	Узлы 33 ÷ 35.	Серия ИС-01-08/67 Выпуск 6 Лист 25

9382-08 31

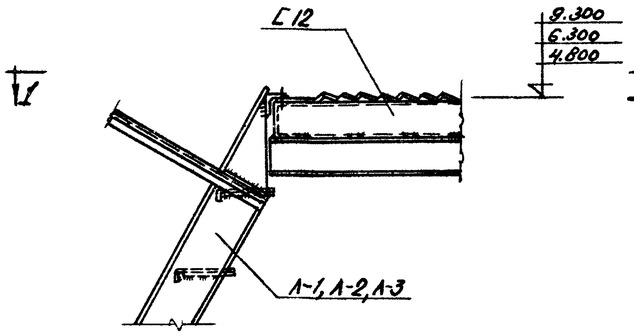

36 / 15-18

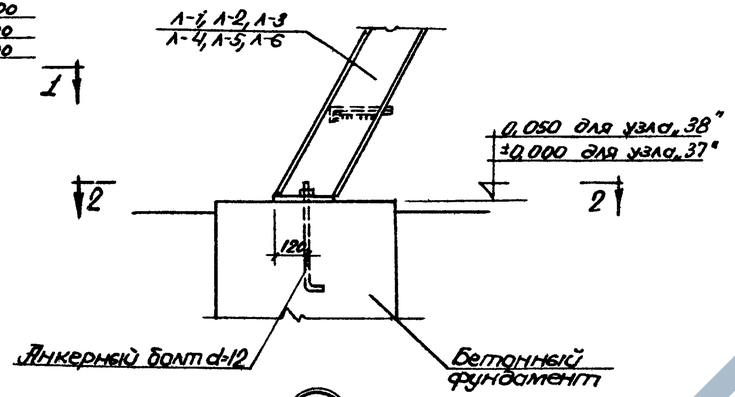

37, 38 / 15-18

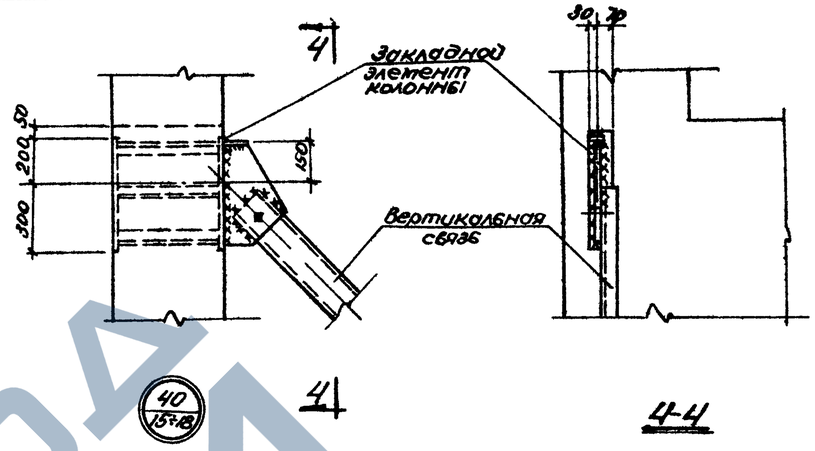

40 / 15-18

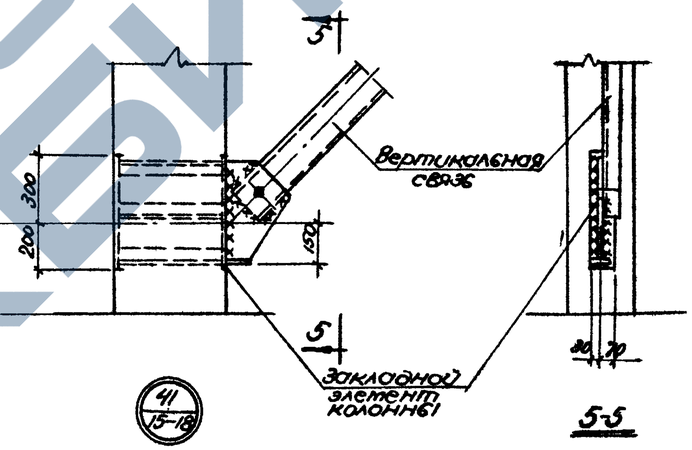

41 / 15-18

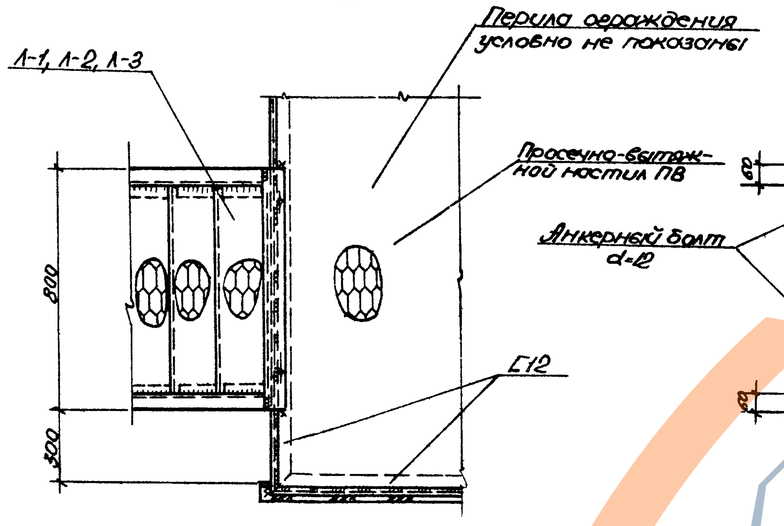

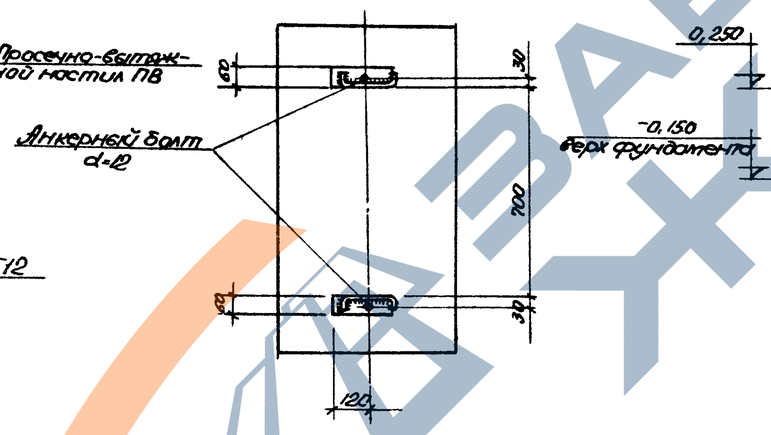

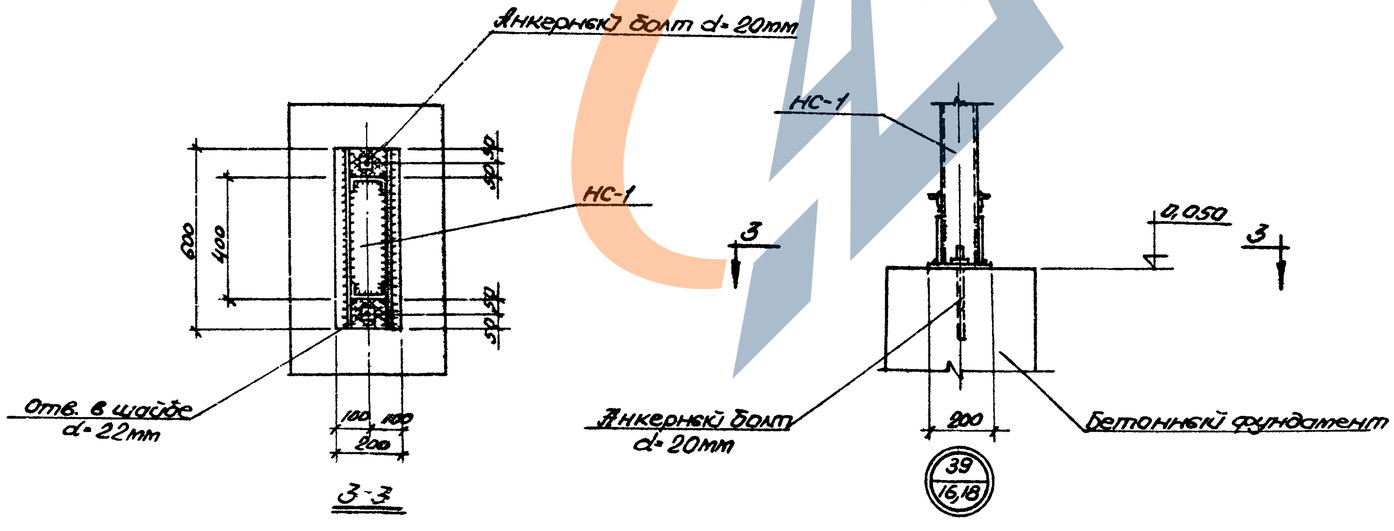

39 / 15,18

Примечания:

1. Монтажные сварные швы h=6мм. Электроды Э-42 по ГОСТ 9467-60.

ТК 1968г.	Узлы 36÷41.	СЕРИЯ ИС-01-08/67	
		Выпуск 6	Лист 26

9382-08 32

Нач. отдела		Орлова	
Гл. инж. пр.		Скачков	
Рук. группы			
Ст. инжен.			
Конструкт.			
Проверил			
Сабуркин		Хорошилов	
Самолетов		Батуричев	

ГОССТРОЙ СССР
КИЕВСКИЙ ПРОМСТРОЙПРОЕКТ г. КИЕВ

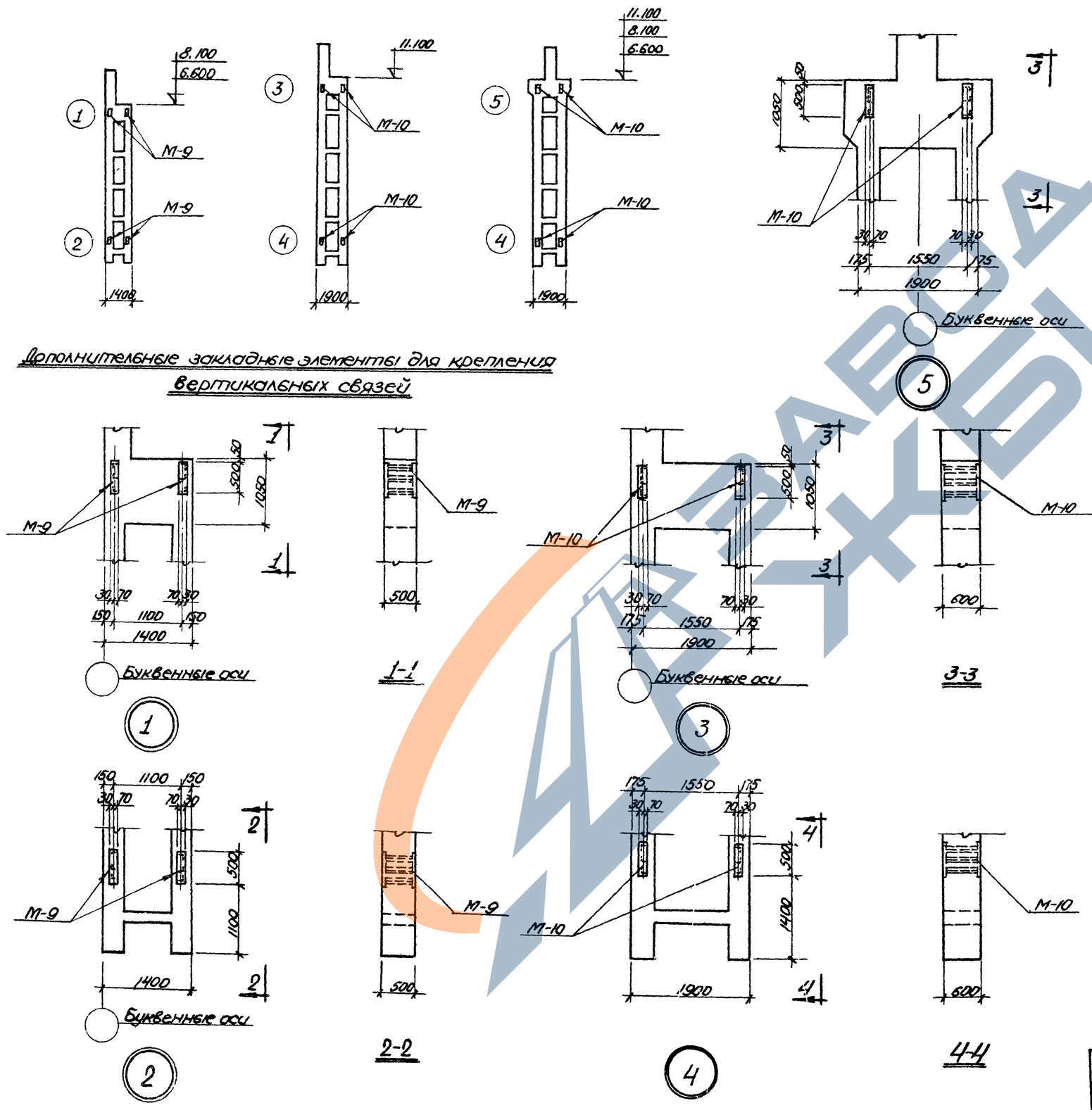

Дополнительные закладные элементы для крепления вертикальных связей

Примечания:

1. На данном листе приведена разбивка в колоннах дополнительных закладных элементов для крепления вертикальных связей, устанавливаемых в связевых панелях температурного блока. Эти колонны имеют дополнительный индекс „а", например, КДЭ II-1-4а
2. Расход материалов на закладные элементы для крепления связей не включен в общий расход материалов по колоннам.
3. Закладные элементы М-9, М-10 см. на листе 29 выпуска 2.

ГОССТРОЙ СССР КИЕВСКИЙ ПРОМСТРОЙПРОЕКТ г. КИЕВ	Нач. отд.		
	Гл. инж. пр.		
	Рук. группы		
	Ст. инжен.		
	Конструктор	Орлова	
	Проверил	Скачков	
	Согласовано		

ТК 1968г.	Дополнительные закладные элементы в колоннах для крепления вертикальных связей.	СЕРИЯ ИС-01-08/67	
		Выпуск 6	Лист 27

9382-08 33

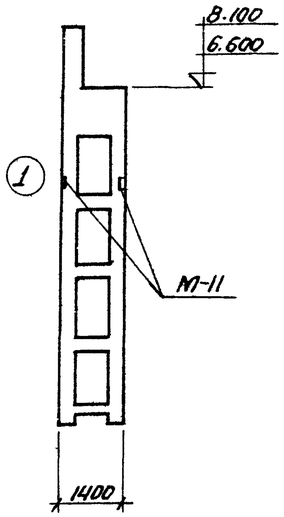

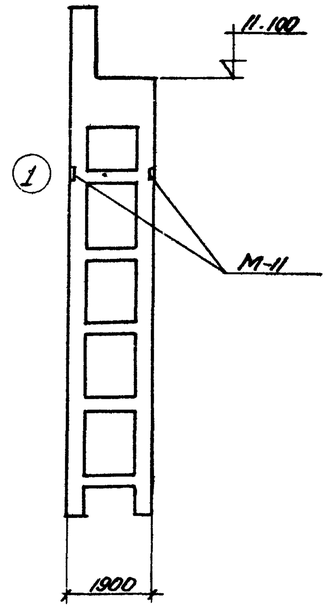

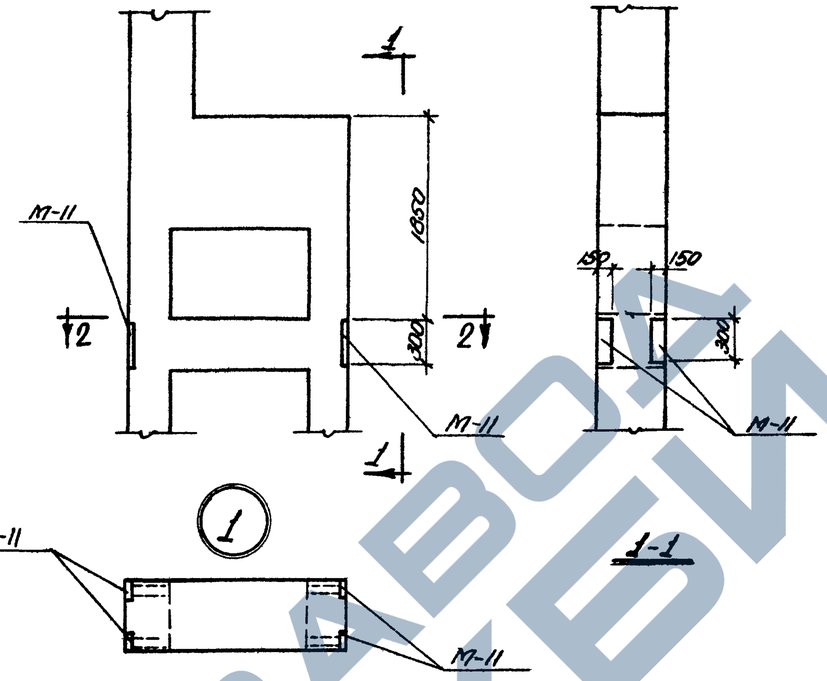

1-1

2-2

Дополнительные закладные элементы в колоннах для крепления посадочных площадок.

Примечания:

1. На данном листе приведена разбивка в колоннах дополнительных закладных элементов для крепления посадочных площадок. Эти колонны имеют дополнительный индекс „б," например, КДЭ II-1-4б.
2. Расход материалов на закладные элементы для крепления посадочных площадок не включен в общий расход материалов по колоннам.
3. Закладной элемент М-11 см. на листе 29 выпуска 2
4. Монтажные сварные швы $h_ш$=6мм. Электроды типа Э-42 по ГОСТ 9467-60.

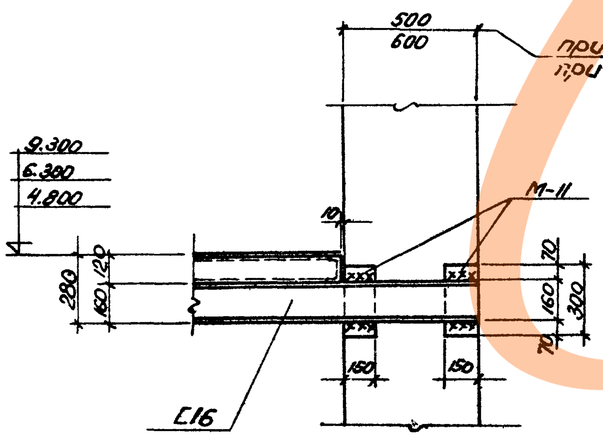

42
15÷18

При решении посадочной площадки в двух уровнях.

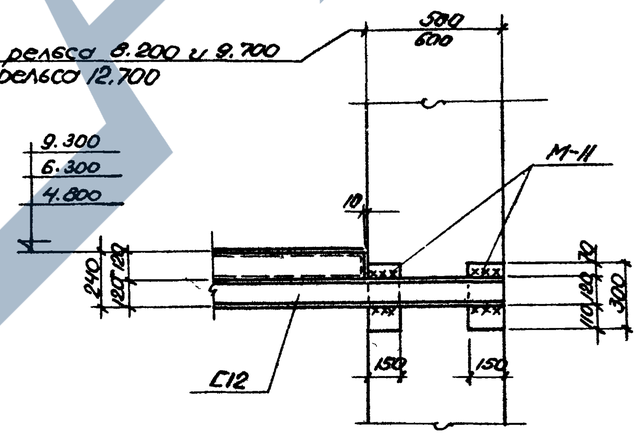

42
15÷18

При решении посадочной площадки в одном уровне.

ТК 1968	Дополнительные закладные элементы в колоннах для крепления посадочных площадок. Узел 42.	Серия ИС-01-08/67	
		Выпуск 6	Лист 28

Госстрой СССР	Киевский Промстройпроект г. Киев	Нач. отд.	
		Гл. инж. пр.	
		Рук. группы	
		Ст. инж.	
Повускан	Столетов	Корытонов	Батуричев
Конструкт.	Проверил	Орлова	Скачков

9382-08 34

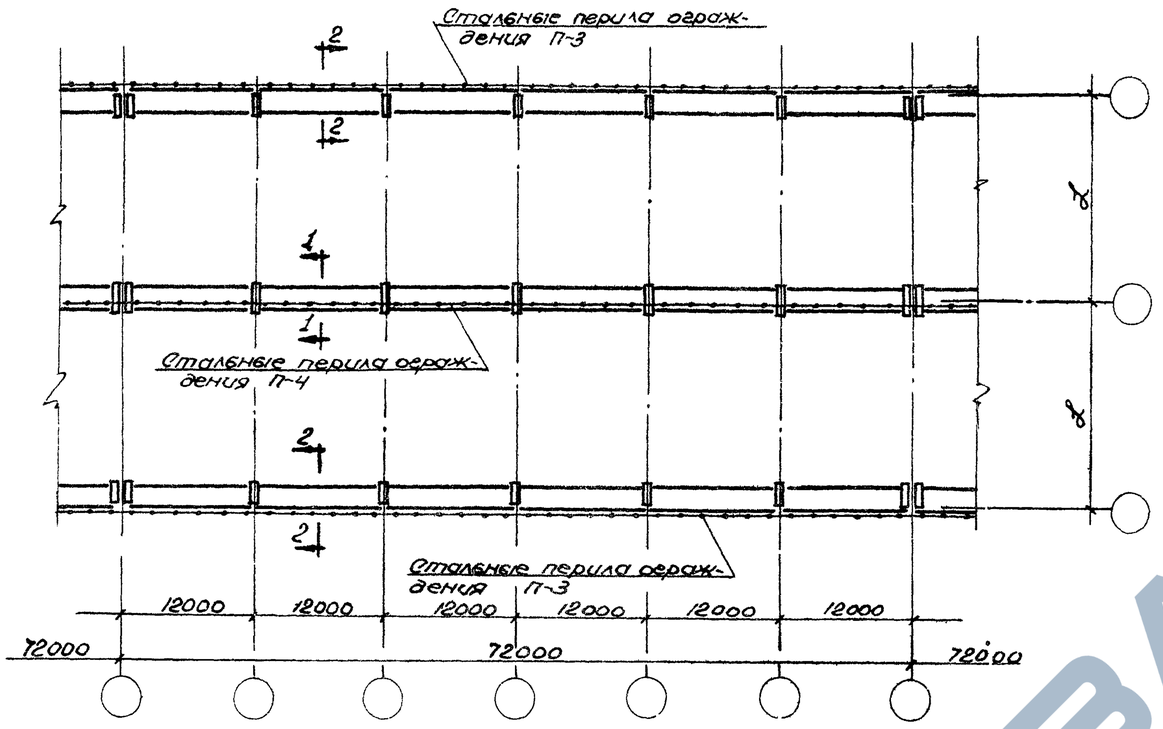

Схема устройства проходов вдоль крановых путей

Типы и сечения концевых упоров

Тип крана	—	Грузоподъемность крана в т			
		5	10	15	20
Магнитный	Тип упора	I	I	I	I
	Сечение упора	I 45	I 45	I 55	I 55
Грейферный	Тип упора	I	I	II	II
	Сечение упора	I 45	I 55	сварной двутавр	сварной двутавр
Магнитно-грейферный	Тип упора	I	I	I	I
	Сечение упора	I 45	I 55	I 55	I 55

Примечания:

1. Чертежи концевых упоров типов I и II приведены в серии КЭ-01-57 выпуск II/61 на листе 38.
2. Секции перил ограждения П-3 и П-4 разработаны на листах 10,11 выпуска 3.
3. Монтажные сварные швы $h_{ш}$=5мм, кроме особо оговоренных. Электроды типа Э-42.
4. При разработке рабочих чертежей для обеспечения безопасности прохода вдоль крановых путей следует предусмотреть в пределах колонн устройство пандусов, крепление которых не будет препятствовать свободному перемещению подкрановых балок.

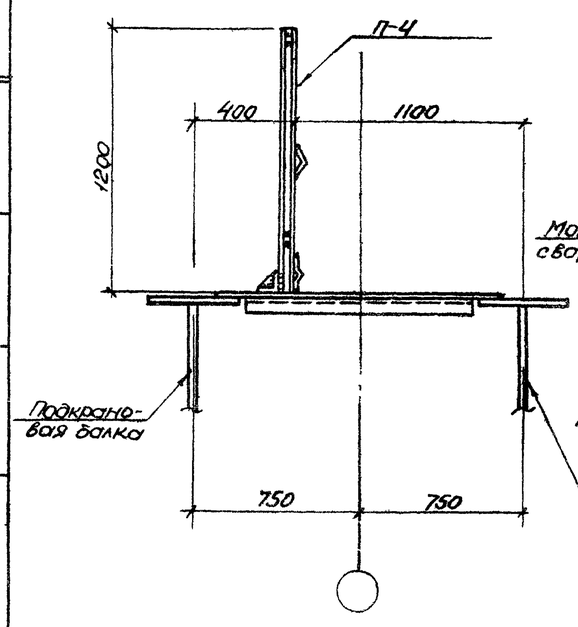

1-1

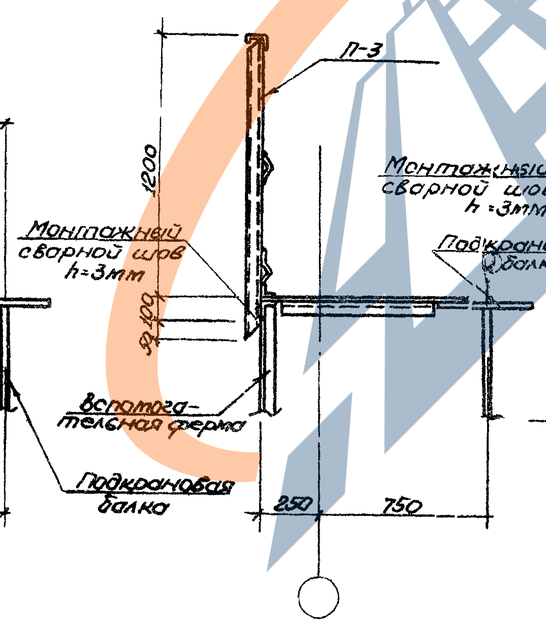

2-2

при H=8,200 и 9,700

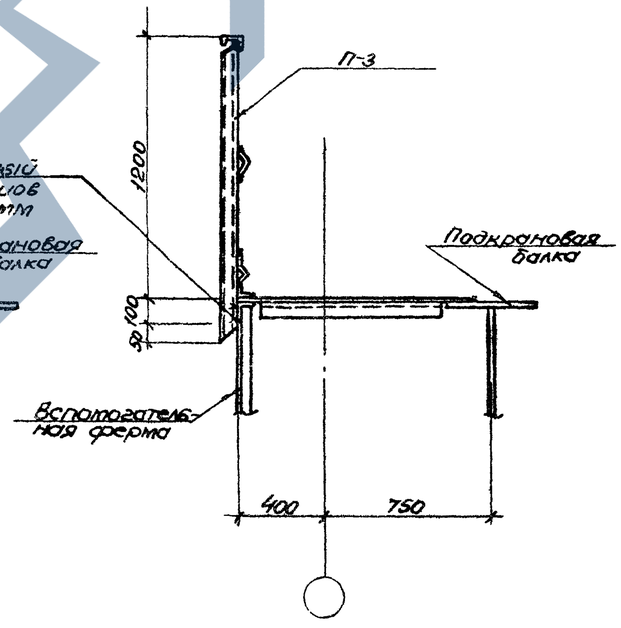

2-2

При H=12,700

Нач.отд.	Орлова		
Гл.инж.пр.	Скачков		
Рук.группы			
Ст.инж.			
Конструктор			
Проверил			
Согласован	Сотников	Харитонов	Батуричев

СССР КИЕВСКИЙ ПРОМСТРОЙПРОЕКТ г. КИЕВ

ТК 1968	Детали устройства проходов вдоль крановых путей. Концевые упоры.	Серия ИС-01-08/67	Выпуск 6	Лист 29

9382-08 35

ЗАВОД ЖБИ

Нормативные нагрузки на фундаменты крайних колонн под мостовые электрические магнитные краны

Грузоподъемность крана Q т	Пролет эстакады L м	Шифр эстакады	Силовые воздействия	Отметка головки рельса 8.200							Отметка головки рельса 9.700							Отметка головки рельса 12.700						
				В поперечном направлении					В продольном направлении		В поперечном направлении					В продольном направлении		В поперечном направлении					В продольном направлении	
				Постоянная нагрузка	Крановая нагрузка: вертикальная		Крановая нагрузка: торможение	Ветровая нагрузка	Температурное воздействие	Торможение и ветер	Постоянная нагрузка	Крановая нагрузка: вертикальная		Крановая нагрузка: торможение	Ветровая нагрузка	Температурное воздействие	Торможение и ветер	Постоянная нагрузка	Крановая нагрузка: вертикальная		Крановая нагрузка: торможение	Ветровая нагрузка	Температурное воздействие	Торможение и ветер
					A_{1max}	A_{1min}	T	W				A_{1max}	A_{1min}	T	W				A_{1max}	A_{1min}	T	W		
5	18	I-18-8,2-5м II-18-8,2-5м	M	-2,87	1,88	0,65	±6,23	±9,90	±9,45	—	I-18-9.7-5м II-18-9.7-5м	M	-2,87	1,88	0,65	±7,37	±11,90	±6,32	—	—									
			N	17,02	37,6	13,03	—	—	—	±1,44		N	18,62	37,6	13,03	—	—	—	±1,88									
			Q	—	—	—	±0,76	±1,33	±1,40	±1,35		Q	—	—	—	±0,76	±1,36	±0,77	±1,41									
	24	I-24-8.2-5м II-24-8.2-5м	M	-2,87	2,07	0,82	±5,75	±11,50	±9,45	—	I-24-9.7-5м II-24-9.7-5м	M	-2,87	2,07	0,82	±6,78	±13,8	±6,32	—	I-24-12.7-5м II-24-12.7-5м	M	-4,02	2,07	0,82	±8,89	±18,60	±6,75	—
			N	17,02	41,4	16,37	—	—	—	±1,66		N	18,62	41,4	16,37	—	—	—	±2,15		N	28,72	41,4	16,37	—	—	—	±3,44
			Q	—	—	—	±0,70	±1,52	±1,40	±1,55		Q	—	—	—	±0,70	±1,56	±0,77	±1,61		Q	—	—	—	±0,70	±1,62	±0,60	±1,85
	30	—									—									—									
10	18	I-18-8.2-10м II-18-8,2-10м	M	-2,83	2,49	0,51	±9,60	±12,60	±9,45	—	I-18-9.7-10м II-18-9.7-10м	M	-2,83	2,49	0,51	±11,35	±15,10	±6,32	—	—									
			N	17,50	49,7	10,15	—	—	—	±1,95		N	19,10	49,7	10,15	—	—	—	±2,39									
			Q	—	—	—	±1,17	±1,67	±1,40	±1,73		Q	—	—	—	±1,17	±1,70	±0,77	±1,79									
	24	I-24-8,2-10м II-24-8,2-10м	M	-2,83	2,75	0,68	±9,27	±12,70	±9,45	—	I-24-9.7-10м II-24-9.7-10м	M	-2,83	2,75	0,68	±10,96	±15,30	±6,32	—	I-24-12,7-10м II-24-12.7-10м	M	-3,71	2,75	0,68	±14,35	±20,50	±6,75	—
			N	17,50	55,0	13,57	—	—	—	±2,02		N	19,10	55,0	13,57	—	—	—	±2,60		N	29,20	55,0	13,57	—	—	—	±4,09
			Q	—	—	—	±1,13	±1,69	±1,40	±1,89		Q	—	—	—	±1,13	±1,72	±0,77	±1,95		Q	—	—	—	±1,13	±1,78	±0,60	±2,19
	30	I-30-8.2-10м II-30-8.2-10м	M	-2,83	3,11	1,00	±9,27	±13,40	±9,45	—	I-30-9.7-10м II-30-9.7-10м	M	-2,83	3,11	1,00	±10,92	±16,10	±6,32	—	I-30-12,7-10м II-30-12.7-10м	M	-3.71	3,11	1,00	±14,35	±21,60	±6,75	—
			N	17,50	62,2	19,94	—	—	—	±2,30		N	19,10	62,2	19,94	—	—	—	±2,95		N	29,20	62,2	19,94	—	—	—	±4,56
			Q	—	—	—	±1,13	±1,78	±1,40	±2,15		Q	—	—	—	±1,13	±1,81	±0,77	±2,21		Q	—	—	—	±1,13	±1,87	±0,60	±2,45
15/3	18	I-18-8.2-15м II-18-8.2-15м	M	-2,81	3,34	0,32	±12,60	±13,27	±9,45	—	I-18-9.7-15м II-18-9.7-15м	M	-2,81	3,34	0,32	±14,94	±15,91	±6,32	—	—									
			N	17,89	66,9	6,48	—	—	—	±2,46		N	19,49	66,9	6,48	—	—	—	±3,15									
			Q	—	—	—	±1,54	±1,76	±1,40	±2,42		Q	—	—	—	±1,54	±1,78	±0,77	±2,49									
	24	I-24-8,2-15м II-24-8,2-15м	M	-2,81	3,68	0,66	±12,60	±13,45	±9,45	—	I-24-9.7-15м II-24-9.7-15м	M	-2,81	3,68	0,66	±14,94	±16,21	±6,32	—	I-24-12.7-15м II-24-12.7-15м	M	-3,70	3,68	0,66	±19,56	±21,72	±6,75	—
			N	17,89	73,6	13,15	—	—	—	±2,66		N	19,49	73,6	13,15	—	—	—	±3,41		N	29,59	73,6	13,15	—	—	—	±4,95
			Q	—	—	—	±1,54	±1,78	±1,40	±2,62		Q	—	—	—	±1,54	±1,81	±0,77	±2,69		Q	—	—	—	±1,54	±1,88	±0,60	±2,80
	30	I-30-8,2-15м II-30-8,2-15м	M	-2,81	3,97	0,98	±12,60	±14,22	±9,45	—	I-30-9.7-15м II-30-9.7-15м	M	-2,81	3,97	0,98	±14,94	±17,00	±6,32	—	I-30-12.7-15м II-30-12.7-15м	M	-3,70	3,97	0,98	±19,56	±22,87	±6,75	—
			N	17,89	79,4	19,65	—	—	—	±2,87		N	19,49	79,4	19,65	—	—	—	±3,66		N	29,59	79,4	19,65	—	—	—	±5,30
			Q	—	—	—	±1,54	±1,87	±1,40	±2,82		Q	—	—	—	±1,54	±1,90	±0,77	±2,89		Q	—	—	—	±1,54	±1,96	±0,60	±3,00
20/5	18	I-18-8,2-20м II-18-8,2-20м	M	-2,79	3,62	0,80	±17,38	±14,90	±9,45	—	I-18-9.7-20м II-18-9.7-20м	M	-2,79	3,62	0,80	±20,56	±17,80	±6,32	—	—									
			N	18,27	72,3	15,91	—	—	—	±2,64		N	19,87	72,3	15,91	—	—	—	±3,36									
			Q	—	—	—	±2,12	±1,95	±1,40	±2,46		Q	—	—	—	±2,12	±1,98	±0,77	±2,52									
	24	I-24-8.2-20м II-24-8,2-20м	M	-2,79	4,04	0,91	±17,38	±15,00	±9,45	—	I-24-9.7-20м II-24-9.7-20м	M	-2,79	4,04	0,91	±20,56	±18,00	±6,32	—	I-24-12.7-20м II-24-12.7-20м	M	-3,65	4,04	0,91	±26,92	±24,00	±6,75	—
			N	18,27	80,7	18,27	—	—	—	±2,90		N	19,87	80,7	18,27	—	—	—	±3,70		N	29,94	80,7	18,27	—	—	—	±5,60
			Q	—	—	—	±2,12	±1,96	±1,40	±2,71		Q	—	—	—	±2,12	±2,00	±0,77	±2,77		Q	—	—	—	±2,12	±2,06	±0,60	±3,01
	30	I-30-8,2-20м II-30-8,2-20м	M	-2,79	4,49	1,21	±17,38	±15,20	±9,45	—	I-30-9.7-20м II-30-9.7-20м	M	-2,79	4,49	1,21	±20,56	±18,20	±6,32	—	I-30-12.7-20м II-30-12.7-20м	M	-3,65	4,49	1,21	±26,92	±24,30	±6,75	—
			N	18,27	89,7	24,21	—	—	—	±3,22		N	19,87	89,7	24,21	—	—	—	±4,10		N	29,94	89,7	24,21	—	—	—	±6,16
			Q	—	—	—	±2,12	±1,98	±1,40	±3,01		Q	—	—	—	±2,12	±2,02	±0,77	±3,07		Q	—	—	—	±2,12	±2,08	±0,60	±3,31

Примечание:

Варианты загружения открытых крановых эстакад кранами в поперечном направлении, принимаемые при расчете фундаментов, правило знаков и общие примечания см. на листе 36.

ТК 1968г	Нормативные нагрузки на фундаменты крайних колонн под мостовые электрические магнитные краны.	Серия: ИС-01-08/67	
		Выпуск 6	Лист 30

Госстрой СССР, Киевский Промстройпроект г. Киев

Нач. отдела Скачков; Гл. инж. пр. Батурчев; Рук. гр. уп. Савусин; Ст. инж. Самолетов; Инженер Проверил Осаритов; Батурчев

9382-08 36

Нормативные нагрузки на фундаменты крайних колонн под мостовые электрические грейферные краны.

Грузоподъемность Q т.	Пролет эстакады L м	Шифр эстакады	Силовые воздействия	В поперечном направлении: Постоянная нагрузка	Крановая нагрузка: Вертикальная A_{1max}	Вертикальная A_{1min}	Торможение T	Ветровая нагрузка W	В продольном направлении: Температурное воздействие	Торможение и ветер
Отметка головки рельса 8.200.										
5	18	I-18-8,2-5г II-18-8,2-5г	M	-2,89	1,88	0,56	±5,82	±11,9	±9,45	—
			N	17,10	37,50	11,25	—	—	—	±1,51
			Q	—	—	—	±0,71	±1,57	±1,40	±1,41
	24	I-24-8,2-5г II-24-8,2-5г	M	-2,89	2,15	0,75	±5,82	±12,1	±9,45	—
			N	17,10	43,00	15,00	—	—	—	±1,68
			Q	—	—	—	±0,71	±1,59	±1,40	±1,57
	30	I-30-8,2-5г II-30-8,2-5г	M	-2,89	2,38	1,11	±4,67	±10,3	±9,45	—
			N	17,10	47,50	22,29	—	—	—	±1,91
			Q	—	—	—	±0,57	±1,38	±1,40	±1,78
10	18	I-18-8,2-10г II-18-8,2-10г	M	-2,83	2,87	0,80	±11,15	±14,5	±9,45	—
			N	17,73	57,33	15,98	—	—	—	±2,17
			Q	—	—	—	±1,36	±1,89	±1,40	±2,03
	24	I-24-8,2-10г II-24-8,2-10г	M	-2,83	3,12	1,25	±11,15	±14,6	±9,45	—
			N	17,73	62,33	24,98	—	—	—	±2,34
			Q	—	—	—	±1,36	±1,91	±1,40	±2,18
	30	I-30-8,2-10г II-30-8,2-10г	M	-2,83	3,52	1,43	±11,15	±14,8	±9,45	—
			N	17,73	70,33	28,64	—	—	—	±2,59
			Q	—	—	—	±1,36	±1,93	±1,40	±2,42
15	18	I-18-8,2-15г II-18-8,2-15г	M	-2,74	4,96	1,03	±19,35	±17,6	±9,45	—
			N	18,70	99,17	20,61	—	—	—	±3,63
			Q	—	—	—	±2,36	±2,30	±1,40	±3,39
	24	I-24-8,2-15г II-24-8,2-15г	M	-2,74	5,28	1,51	±19,35	±17,6	±9,45	—
			N	18,70	105,58	30,27	—	—	—	±3,84
			Q	—	—	—	±2,36	±2,30	±1,40	±3,59
	30	I-30-8,2-15г II-30-8,2-15г	M	-2,74	5,77	2,14	±19,35	±17,6	±9,45	—
			N	18,70	115,33	42,83	—	—	—	±4,16
			Q	—	—	—	±2,36	±2,30	±1,40	±3,89
20	18	I-18-8,2-20г II-18-8,2-20г	M	-2,70	5,67	1,18	±25,58	±17,6	±9,45	—
			N	19,18	113,33	23,51	—	—	—	±4,10
			Q	—	—	—	±3,12	±2,30	±1,40	±3,83
	24	I-24-8,2-20г II-24-8,2-20г	M	-2,70	6,15	1,58	±25,58	±17,6	±9,45	—
			N	19,18	123,00	31,56	—	—	—	±4,43
			Q	—	—	—	±3,12	±2,30	±1,40	±4,13
	30	I-30-8,2-20г II-30-8,2-20г	M	-2,70	6,63	2,22	±25,58	±17,6	±9,45	—
			N	19,18	132,67	44,44	—	—	—	±4,75
			Q	—	—	—	±3,12	±2,30	±1,40	±4,43

Грузоподъемность Q т.	Пролет эстакады L м	Шифр эстакады	Силовые воздействия	В поперечном направлении: Постоянная нагрузка	Крановая нагрузка: Вертикальная A_{1max}	Вертикальная A_{1min}	Торможение T	Ветровая нагрузка W	В продольном направлении: Температурное воздействие	Торможение и ветер
Отметка головки рельса 9.700.										
5	18	I-18-9,7-5г II-18-9,7-5г	M	-2,89	1,88	0,56	±6,89	±14,2	±6,32	—
			N	18,70	37,50	11,25	—	—	—	±1,96
			Q	—	—	—	±0,71	±1,60	±0,77	±1,47
	24	I-24-9,7-5г II-24-9,7-5г	M	-2,89	2,15	0,75	±6,89	±14,5	±6,32	—
			N	18,70	43,00	15,00	—	—	—	±2,18
			Q	—	—	—	±0,71	±1,65	±0,77	±1,63
	30	I-30-9,7-5г II-30-9,7-5г	M	-2,89	2,38	1,11	±5,53	±12,4	±6,32	—
			N	18,70	47,50	22,29	—	—	—	±2,46
			Q	—	—	—	±0,57	±1,41	±0,77	±1,84
10	18	I-18-9,7-10г II-18-9,7-10г	M	-2,83	2,87	0,80	±13,19	±17,3	±6,32	—
			N	19,34	57,33	15,98	—	—	—	±2,79
			Q	—	—	—	±1,36	±1,93	±0,77	±2,09
	24	I-24-9,7-10г II-24-9,7-10г	M	-2,83	3,12	1,25	±13,19	±17,5	±6,32	—
			N	19,34	62,33	24,98	—	—	—	±2,99
			Q	—	—	—	±1,36	±1,94	±0,77	±2,24
	30	I-30-9,7-10г II-30-9,7-10г	M	-2,83	3,52	1,43	±13,19	±17,7	±6,32	—
			N	19,34	70,33	28,64	—	—	—	±3,31
			Q	—	—	—	±1,36	±1,96	±0,77	±2,48
15	18	I-18-9,7-15г II-18-9,7-15г	M	-2,74	4,96	1,03	±22,89	±21,1	±6,32	—
			N	20,30	99,17	20,61	—	—	—	±4,60
			Q	—	—	—	±2,36	±2,32	±0,77	±3,45
	24	I-24-9,7-15г II-24-9,7-15г	M	-2,74	5,28	1,51	±22,89	±21,1	±6,32	—
			N	20,30	105,58	30,27	—	—	—	±4,86
			Q	—	—	—	±2,36	±2,32	±0,77	±3,65
	30	I-30-9,7-15г II-30-9,7-15г	M	-2,74	5,77	2,14	±22,89	±21,1	±6,32	—
			N	20,30	115,33	42,83	—	—	—	±5,26
			Q	—	—	—	±2,36	±2,32	±0,77	±3,96
20	18	I-18-9,7-20г II-18-9,7-20г	M	-2,70	5,67	1,18	±30,26	±21,1	±6,32	—
			N	20,78	113,33	23,51	—	—	—	±5,20
			Q	—	—	—	±3,12	±2,32	±0,77	±3,89
	24	I-24-9,7-20г II-24-9,7-20г	M	-2,70	6,15	1,58	±30,26	±21,1	±6,32	—
			N	20,78	123,00	31,56	—	—	—	±5,69
			Q	—	—	—	±3,12	±2,32	±0,77	±4,19
	30	I-30-9,7-20г II-30-9,7-20г	M	-2,70	6,63	2,22	±30,26	±21,1	±6,32	—
			N	20,78	132,67	44,44	—	—	—	±6,00
			Q	—	—	—	±3,12	±2,32	±0,77	±4,49

Грузоподъемность Q т.	Пролет эстакады L м	Шифр эстакады	Силовые воздействия	В поперечном направлении: Постоянная нагрузка	Крановая нагрузка: Вертикальная A_{1max}	Вертикальная A_{1min}	Торможение T	Ветровая нагрузка W	В продольном направлении: Температурное воздействие	Торможение и ветер
Отметка головки рельса 12.700										
5	18	—								
	24	I-24-12,7-5г II-24-12,7-5г	M	-4,01	2,15	0,75	±9,02	±19,4	±6,75	—
			N	28,73	43,00	15,00	—	—	—	±3,48
			Q	—	—	—	±0,71	±1,68	±0,60	±1,87
	30	I-30-12,7-5г II-30-12,7-5г	M	-4,01	2,38	1,11	±7,24	±16,8	±6,75	—
			N	28,78	47,50	22,29	—	—	—	±3,88
			Q	—	—	—	±0,57	±1,47	±0,60	±2,08
10	18	—								
	24	I-24-12,7-10г II-24-12,7-10г	M	-3,71	3,12	1,25	±17,27	±23,4	±6,75	—
			N	29,42	62,33	24,98	—	—	—	±4,61
			Q	—	—	—	±1,36	±2,00	±0,60	±2,48
	30	I-30-12,7-10г II-30-12,7-10г	M	-3,71	3,52	1,43	±17,27	±23,7	±6,75	—
			N	29,42	70,33	28,64	—	—	—	±5,06
			Q	—	—	—	±1,36	±2,03	±0,60	±2,72
15	18	—								
	24	I-24-12,7-15г II-24-12,7-15г	M	-3,62	5,28	1,51	±29,97	±28,1	±6,75	—
			N	30,39	105,58	30,27	—	—	—	±7,25
			Q	—	—	—	±2,36	±2,38	±0,60	±3,89
	30	I-30-12,7-15г II-30-12,7-15г	M	-3,62	5,77	2,14	±29,97	±28,1	±6,75	—
			N	30,39	115,33	42,83	—	—	—	±7,80
			Q	—	—	—	±2,36	±2,38	±0,60	±4,19
20	18	—								
	24	I-24-12,7-20г II-24-12,7-20г	M	-3,57	6,15	1,58	±39,62	±28,1	±6,75	—
			N	30,86	123,00	31,56	—	—	—	±8,86
			Q	—	—	—	±3,12	±2,38	±0,60	±4,43
	30	I-30-12,7-20г II-30-12,7-20г	M	-3,57	6,63	2,22	±39,62	±28,1	±6,75	—
			N	30,86	132,67	44,44	—	—	—	±8,83
			Q	—	—	—	±3,12	±2,38	±0,60	±4,73

Примечание:

Варианты загружения открытых крановых эстакад кранами в поперечном направлении, принимаемые при расчете фундаментов, правило знаков и общие примечания см. на листе 36.

ГОССТРОЙ СССР КИЕВСКИЙ ПРОМСТРОЙПРОЕКТ г. Киев.	Нач. отд. Сгачев Гл. инж. пр. Батурчев Рук. груп. Ст. инж.	Инженер Проверил	Главный инж. проекта Самойлов Ст. инж. Багрянцев

ТК 1968г	Нормативные нагрузки на фундаменты крайних колонн под мостовые электрические грейферные краны	Серия ИС-01-08/67	Выпуск 6 / Лист 31

Нормативные нагрузки на фундаменты крайних колонн под мостовые электрические магнитно-грейферные краны.

Грузоподъемность крана Q т	Пролет эстакады L м	Шифр эстакады	Силовые воздействия	Отметка головки рельса 8.200: Постоянная нагрузка	Крановая нагрузка: Вертикальная A_{1max}	Крановая нагрузка: Вертикальная A_{1min}	Крановая нагрузка: Торможение T	Ветровая нагрузка W	Температурное воздействие	Торможение и ветер
5/5	18	I-18-8,2-5мг II-18-8,2-5мг	M	-2,86	1,92	0,56	±5,00	±11,40	±9,45	—
			N	17,18	38,33	11,14	—	—	—	±1,51
			Q	—	—	—	±0,61	±1,52	±1,40	±1,41
	24	I-24-8,2-5мг II-24-8,2-5мг	M	-2,86	2,19	0,66	±5,08	±11,70	±9,45	—
			N	17,18	43,83	13,22	—	—	—	±1,68
			Q	—	—	—	±0,62	±1,55	±1,40	±1,57
	30	I-30-8,2-5мг II-30-8,2-5мг	M	-2,86	2,47	1,14	±4,83	±12,20	±9,45	—
			N	17,18	49,42	22,85	—	—	—	±1,91
			Q	—	—	—	±0,59	±1,62	±1,40	±1,78
10/10	18	I-18-8,2-10мг II-18-8,2-10мг	M	-2,78	3,54	1,28	±11,32	±15,40	±9,45	—
			N	18,21	70,58	25,60	—	—	—	±2,57
			Q	—	—	—	±1,38	±2,03	±1,40	±2,53
	24	I-24-8,2-10мг II-24-8,2-10мг	M	-2,78	3,86	1,49	±11,32	±15,76	±9,45	—
			N	18,21	77,25	29,80	—	—	—	±2,78
			Q	—	—	—	±1,38	±2,07	±1,40	±2,73
	30	I-30-8,2-10мг II-30-8,2-10мг	M	-2,78	4,20	1,89	±11,32	±15,96	±9,45	—
			N	18,21	84,00	37,70	—	—	—	±2,98
			Q	—	—	—	±1,38	±2,09	±1,40	±2,93
15/3	18	I-18-8,2-15мг II-18-8,2-15мг	M	-2,80	3,32	0,82	±13,53	±14,70	±9,45	—
			N	17,89	66,42	16,32	—	—	—	±2,48
			Q	—	—	—	±1,65	±1,93	±1,40	±2,31
	24	I-24-8,2-15мг II-24-8,2-15мг	M	-2,80	3,63	1,08	±13,53	±14,80	±9,45	—
			N	17,89	72,67	21,65	—	—	—	±2,68
			Q	—	—	—	±1,65	±1,94	±1,40	±2,50
	30	I-30-8,2-15мг II-30-8,2-15мг	M	-2,80	4,00	1,55	±13,60	±15,00	±9,45	—
			N	17,89	80,08	30,97	—	—	—	±2,91
			Q	—	—	—	±1,66	±1,96	±1,40	±2,72
20/5	18	I-18-8,2-20мг II-18-8,2-20мг	M	-2,77	3,50	0,96	±16,97	±19,90	±9,45	—
			N	18,33	70,00	19,25	—	—	—	±3,02
			Q	—	—	—	±2,07	±2,57	±1,40	±2,82
	24	I-24-8,2-20мг II-24-8,2-20мг	M	-2,77	3,85	1,10	±16,97	±19,90	±9,45	—
			N	18,33	77,00	22,04	—	—	—	±3,29
			Q	—	—	—	±2,07	±2,57	±1,40	±3,07
	30	I-30-8,2-20мг II-30-8,2-20мг	M	-2,77	4,34	1,17	±16,97	±19,90	±9,45	—
			N	18,33	86,83	23,44	—	—	—	±3,66
			Q	—	—	—	±2,07	±2,57	±1,40	±3,42

Шифр эстакады	Силовые воздействия	Отметка головки рельса 9.700: Постоянная нагрузка	Крановая нагрузка: Вертикальная A_{1max}	Крановая нагрузка: Вертикальная A_{1min}	Крановая нагрузка: Торможение T	Ветровая нагрузка W	Температурное воздействие	Торможение и ветер
I-18-9.7-5мг II-18-9.7-5мг	M	-2,86	1,92	0,56	±5,92	±13,80	±6,32	—
	N	18,78	38,33	11,14	—	—	—	±1,96
	Q	—	—	—	±0,61	±1,55	±0,77	±1,47
I-24-9.7-5мг II-24-9.7-5мг	M	-2,86	2,19	0,66	±6,01	±14,10	±6,32	—
	N	18,78	43,83	13,22	—	—	—	±2,18
	Q	—	—	—	±0,62	±1,58	±0,77	±1,63
I-30-9.7-5мг II-30-9.7-5мг	M	-2,86	2,47	1,14	±5,72	±14,70	±6,32	—
	N	18,78	49,42	22,85	—	—	—	±2,46
	Q	—	—	—	±0,59	±1,64	±0,77	±1,84
I-18-9.7-10мг II-18-9.7-10мг	M	-2,78	3,54	1,28	±13,39	±18,50	±6,32	—
	N	19,81	70,58	25,60	—	—	—	±3,29
	Q	—	—	—	±1,38	±2,06	±0,77	±2,60
I-24-9.7-10мг II-24-9.7-10мг	M	-2,78	3,86	1,49	±13,39	±18,79	±6,32	—
	N	19,81	77,25	29,80	—	—	—	±3,55
	Q	—	—	—	±1,38	±2,10	±0,77	±2,80
I-30-9.7-10мг II-30-9.7-10мг	M	-2,78	4,20	1,89	±13,39	±19,10	±6,32	—
	N	19,81	84,00	37,70	—	—	—	±3,80
	Q	—	—	—	±1,38	±2,12	±0,77	±3,00
I-18-9.7-15мг II-18-9.7-15мг	M	-2,80	3,32	0,82	±16,00	±17,60	±6,32	—
	N	19,49	66,42	16,32	—	—	—	±3,16
	Q	—	—	—	±1,65	±1,96	±0,77	±2,37
I-24-9.7-15мг II-24-9.7-15мг	M	-2,80	3,63	1,08	±16,00	±17,70	±6,32	—
	N	19,49	72,67	21,65	—	—	—	±3,42
	Q	—	—	—	±1,65	±1,98	±0,77	±2,56
I-30-9.7-15мг II-30-9.7-15мг	M	-2,80	4,00	1,55	±16,10	±18,00	±6,32	—
	N	19,49	80,08	30,97	—	—	—	±3,71
	Q	—	—	—	±1,66	±2,00	±0,77	±2,78
I-18-9.7-20мг II-18-9.7-20мг	M	-2,77	3,50	0,96	±20,50	±23,80	±6,32	—
	N	19,93	70,00	19,25	—	—	—	±3,84
	Q	—	—	—	±2,07	±2,60	±0,77	±2,88
I-24-9.7-20мг II-24-9.7-20мг	M	-2,77	3,85	1,10	±20,50	±23,80	±6,32	—
	N	19,93	77,00	22,04	—	—	—	±4,18
	Q	—	—	—	±2,07	±2,60	±0,77	±3,13
I-30-9.7-20мг II-30-9.7-20мг	M	-2,77	4,34	1,17	±20,50	±23,80	±6,32	—
	N	19,93	86,83	23,44	—	—	—	±4,65
	Q	—	—	—	±2,07	±2,60	±0,77	±3,48

Шифр эстакады	Силовые воздействия	Отметка головки рельса 12.700: Постоянная нагрузка	Крановая нагрузка: Вертикальная A_{1max}	Крановая нагрузка: Вертикальная A_{1min}	Крановая нагрузка: Торможение T	Ветровая нагрузка W	Температурное воздействие	Торможение и ветер
—								
I-24-12.7-5мг II-24-12.7-5мг	M	-4,06	2,19	0,66	±7,88	±18,90	±6,75	—
	N	28,88	43,83	13,22	—	—	—	±3,48
	Q	—	—	—	±0,62	±1,65	±0,60	±1,87
I-30-12.7-5мг II-30-12.7-5мг	M	-4,06	2,47	1,14	±7,50	±19,70	±6,75	—
	N	28,88	49,42	22,85	—	—	—	±3,88
	Q	—	—	—	±0,59	±1,71	±0,60	±2,08
—								
I-24-12.7-10мг II-24-12.7-10мг	M	-3,67	3,86	1,49	±17,53	±25,25	±6,75	—
	N	29,91	77,25	29,80	—	—	—	±5,14
	Q	—	—	—	±1,38	±2,16	±0,60	±2,91
I-30-12.7-10мг II-30-12.7-10мг	M	-3,67	4,20	1,89	±17,53	±25,56	±6,75	—
	N	29,91	84,00	37,70	—	—	—	±5,50
	Q	—	—	—	±1,38	±2,19	±0,60	±3,11
—								
I-24-12.7-15мг II-24-12.7-15мг	M	-3,69	3,63	1,08	±20,90	±23,80	±6,75	—
	N	29,59	72,67	21,65	—	—	—	±5,21
	Q	—	—	—	±1,65	±2,04	±0,60	±2,80
I-30-12.7-15мг II-30-12.7-15мг	M	-3,69	4,00	1,55	±21,10	±24,00	±6,75	—
	N	29,59	80,08	30,97	—	—	—	±5,62
	Q	—	—	—	±1,66	±2,06	±0,60	±3,02
—								
I-24-12.7-20мг II-24-12.7-20мг	M	-3,65	3,85	1,10	±26,30	±31,60	±6,75	—
	N	30,02	77,00	22,04	—	—	—	±6,26
	Q	—	—	—	±2,07	±2,66	±0,60	±3,37
I-30-12.7-20мг II-30-12.7-20мг	M	-3,65	4,34	1,17	±26,30	±31,60	±6,75	—
	N	30,02	86,83	23,44	—	—	—	±6,93
	Q	—	—	—	±2,07	±2,66	±0,60	±3,72

Примечание:

Варианты загружения открытых крановых эстакад кранами в поперечном направлении, принимаемые при расчете фундаментов правило знаков и общие примечания см. на листе 36.

ГОССТРОЙ СССР КИЕВСКИЙ ПРОМСТРОЙПРОЕКТ г. Киев	Нач. отд. Скачков Гл. инж. пр. Батурина Рук. груп. Самолетов Ст. инж. Сафронов	Инженер Проверил Самолетов Скафитолов Батурин	Сафронов Батурина

ТК	Нормативные нагрузки на фундаменты крайних колонн под мостовые электрические магнитно-грейферные краны	Серия ИС-01-08/67	
1968г.		Выпуск 6	Лист 32

9362-08 38

Нормативные нагрузки на фундаменты средних колонн под мостовые электрические магнитные краны.

Грузоподъемность крана Q т	Пролет эстакады L м	Шифр эстакады	Силовые воздействия	Отметка головки рельса 8.200: В поперечном направлении: Постоянная нагрузка	Крановая нагрузка: Вар. №1 загр. кранами A_{1max}	Вариант №2 загружения кранами: A_{2max}	$A_{отр}$	Торможение T	Ветровая нагрузка W	В продольном направлении: Температурное воздействие	Торможение и ветер
5	18	II-18-8,2-5м	M	—	28,20	27,50	4,25	±6,23	±9,90	±9,45	—
			N	27,21	37,60	36,61	5,67	—	—	—	±1,57
			Q	—	—	—	—	±0,76	±1,33	±1,40	±1,47
	24	II-24-8,2-5м	M	—	31,05	30,00	4,50	±5,75	±11,50	±9,45	—
			N	27,21	41,40	39,93	6,00	—	—	—	±1,77
			Q	—	—	—	—	±0,70	±1,52	±1,40	±1,67
	30	—									
10	18	II-18-8,2-10м	M	—	37,28	36,30	5,44	±9,60	±12,60	±9,45	—
			N	28,19	49,70	48,40	7,25	—	—	—	±1,98
			Q	—	—	—	—	±1,17	±1,67	±1,40	±1,85
	24	II-24-8,2-10м	M	—	41,25	40,00	6,07	±9,27	±12,70	±9,45	—
			N	28,19	55,00	53,40	8,09	—	—	—	±2,15
			Q	—	—	—	—	±1,13	±1,69	±1,40	±2,01
	30	II-30-8,2-10м	M	—	46,65	45,30	6,63	±9,27	±13,40	±9,45	—
			N	28,19	62,20	60,40	8,83	—	—	—	±2,43
			Q	—	—	—	—	±1,13	±1,78	±1,40	±2,27
15/3	18	II-18-8,2-15м	M	—	50,18	48,30	7,56	±12,60	±13,27	±9,45	—
			N	28,61	66,90	64,30	10,10	—	—	—	±2,34
			Q	—	—	—	—	±1,54	±1,76	±1,40	±2,30
	24	II-24-8,2-15м	M	—	55,20	53,10	8,37	±12,60	±13,45	±9,45	—
			N	28,61	73,60	70,80	11,16	—	—	—	±2,54
			Q	—	—	—	—	±1,54	±1,78	±1,40	±2,50
	30	II-30-8,2-15м	M	—	59,55	57,50	8,56	±12,60	±14,22	±9,45	—
			N	28,61	80,40	76,60	11,42	—	—	—	±2,75
			Q	—	—	—	—	±1,54	±1,87	±1,40	±2,70
20/5	18	II-18-8,2-20м	M	—	54,23	52,10	8,18	±17,38	±14,90	±9,45	—
			N	29,30	72,30	69,50	10,91	—	—	—	±2,76
			Q	—	—	—	—	±2,12	±1,95	±1,40	±2,58
	24	II-24-8,2-20м	M	—	60,53	58,30	9,13	±17,38	±15,00	±9,45	—
			N	29,30	80,70	77,60	12,18	—	—	—	±3,03
			Q	—	—	—	—	±2,12	±1,96	±1,40	±2,83
	30	II-30-8,2-20м	M	—	67,28	64,90	9,70	±17,38	±15,20	±9,45	—
			N	29,30	89,70	86,50	12,92	—	—	—	±3,35
			Q	—	—	—	—	±2,12	±1,98	±1,40	±3,13

Шифр эстакады	Силовые воздействия	Отметка головки рельса 9.700: В поперечном направлении: Постоянная нагрузка	Крановая нагрузка: Вар. №1 загр. кранами A_{1max}	Вариант №2 загружения кранами: A_{2max}	$A_{отр}$	Торможение T	Ветровая нагрузка W	В продольном направлении: Температурное воздействие	Торможение и ветер
II-18-9.7-5м	M	—	28,20	27,50	4,25	±7,37	±11,90	±6,32	—
	N	29,51	37,60	36,61	5,67	—	—	—	±2,06
	Q	—	—	—	—	±0,76	±1,36	±0,77	±1,54
II-24-9.7-5м	M	—	31,05	30,00	4,50	±6,78	±13,80	±6,32	—
	N	29,51	41,40	39,93	6,00	—	—	—	±2,32
	Q	—	—	—	—	±0,70	±1,56	±0,77	±1,74
—									
II-18-9.7-10м	M	—	37,28	36,30	5,44	±11,35	±15,10	±6,32	—
	N	30,49	49,70	48,40	7,25	—	—	—	±2,56
	Q	—	—	—	—	±1,17	±1,70	±0,77	±1,92
II-24-9.7-10м	M	—	41,25	40,00	6,07	±10,96	±15,30	±6,32	—
	N	30,49	55,00	53,40	8,09	—	—	—	±2,78
	Q	—	—	—	—	±1,13	±1,72	±0,77	±2,08
II-30-9.7-10м	M	—	46,65	45,30	6,63	±10,96	±16,10	±6,32	—
	N	30,49	62,20	60,40	8,83	—	—	—	±3,12
	Q	—	—	—	—	±1,13	±1,81	±0,77	±2,34
II-18-9.7-15м	M	—	50,18	48,30	7,56	±14,94	±15,91	±6,32	—
	N	30,91	66,90	64,30	10,10	—	—	—	±2,99
	Q	—	—	—	—	±1,54	±1,78	±0,77	±2,36
II-24-9.7-15м	M	—	55,20	53,10	8,37	±14,94	±16,21	±6,32	—
	N	30,91	73,60	70,80	11,16	—	—	—	±3,24
	Q	—	—	—	—	±1,54	±1,81	±0,77	±2,56
II-30-9.7-15м	M	—	59,55	57,50	8,56	±14,94	±17,00	±6,32	—
	N	30,91	80,40	76,60	11,42	—	—	—	±3,50
	Q	—	—	—	—	±1,54	±1,90	±0,77	±2,76
II-18-9.7-20м	M	—	54,23	52,10	8,18	±20,56	±17,80	±6,32	—
	N	31,60	72,30	69,50	10,91	—	—	—	±3,53
	Q	—	—	—	—	±2,12	±1,98	±0,77	±2,64
II-24-9.7-20м	M	—	60,53	58,30	9,13	±20,56	±18,00	±6,32	—
	N	31,60	80,70	77,60	12,18	—	—	—	±3,86
	Q	—	—	—	—	±2,12	±2,00	±0,77	±2,88
II-30-9.7-20м	M	—	67,28	64,90	9,70	±20,56	±18,20	±6,32	—
	N	31,60	89,70	86,50	12,92	—	—	—	±4,26
	Q	—	—	—	—	±2,12	±2,02	±0,77	±3,19

Шифр эстакады	Силовые воздействия	Отметка головки рельса 12.700: В поперечном направлении: Постоянная нагрузка	Крановая нагрузка: Вар. №1 загр. кранами A_{1max}	Вариант №2 загружения кранами: A_{2max}	$A_{отр}$	Торможение T	Ветровая нагрузка W	В продольном направлении: Температурное воздействие	Торможение и ветер
—									
II-24-12.7-5м	M	—	31,05	30,00	4,50	±8,89	±18,60	±6,75	—
	N	32,66	41,40	39,93	6,00	—	—	—	±3,44
	Q	—	—	—	—	±0,70	±1,62	±0,60	±1,85
—									
II-24-12.7-10м	M	—	41,25	40,00	6,07	±14,35	±20,50	±6,75	—
	N	33,99	55,00	53,40	8,09	—	—	—	±4,09
	Q	—	—	—	—	±1,13	±1,78	±0,60	±2,19
II-30-12.7-10м	M	—	46,65	45,30	6,63	±14,35	±21,60	±6,75	—
	N	33,99	62,20	60,40	8,83	—	—	—	±4,66
	Q	—	—	—	—	±1,13	±1,87	±0,60	±2,45
—									
II-24-12.7-15м	M	—	55,20	53,10	8,37	±19,56	±21,72	±6,75	—
	N	34,35	73,60	70,80	11,16	—	—	—	±4,95
	Q	—	—	—	—	±1,54	±1,88	±0,60	±2,80
II-30-12.7-15м	M	—	59,55	57,50	8,56	±19,56	±22,87	±6,75	—
	N	34,35	80,40	76,60	11,42	—	—	—	±5,30
	Q	—	—	—	—	±1,54	±1,96	±0,60	±3,00
—									
II-24-12.7-20м	M	—	60,53	58,30	9,13	±26,92	±24,00	±6,75	—
	N	35,10	80,70	77,60	12,18	—	—	—	±5,60
	Q	—	—	—	—	±2,12	±2,06	±0,60	±3,01
II-30-12,7-20м	M	—	67,28	64,90	9,70	±26,92	±24,30	±6,75	—
	N	35,10	89,70	86,50	12,92	—	—	—	±6,16
	Q	—	—	—	—	±2,12	±2,08	±0,60	±3,31

Примечание:

Варианты загружения открытых крановых эстакад кранами в поперечном направлении, принимаемые при расчете фундаментов, правило знаков и общие примечания см на листе 36.

ТК 1968г.	Нормативные нагрузки на фундаменты средних колонн под мостовые электрические магнитные краны.	Серия ИС-01-08/67	Выпуск 6 / Лист 33

Госстрой СССР, Киевский Промстройпроект г. Киев

Нач отд: Скачков; ГК ИГЭС пр: Батурчев; Рук груп: Савосин; Ст инж: Самойлов; Инженер пров: Эдлитов; Ст инж: Батурчев

Нормативные нагрузки на фундаменты средних колонн под мостовые электрические грейферные краны.

Грузоподъемность крана Q т	Пролет эстакады L м	Шифр эстакады	Силовые воздействия	Отметка головки рельса 8.200: Постоянная нагрузка	Крановая нагрузка: Вар. №1 загр. кранами A_{1max}	Вариант №2 загружения кранами A_{2max}	$A_{отр}$	Торможение T	Ветровая нагрузка W	В продольном направлении: Температурное воздействие	Торможение и ветер	Шифр эстакады	Силовые воздействия	Отметка головки рельса 9.700: Постоянная нагрузка	Крановая нагрузка: Вар. №1 загр. кранами A_{1max}	Вариант №2 загружения кранами A_{2max}	$A_{отр}$	Торможение T	Ветровая нагрузка W	В продольном направлении: Температурное воздействие	Торможение и ветер	Шифр эстакады	Силовые воздействия	Отметка головки рельса 12.700: Постоянная нагрузка	Крановая нагрузка: Вар. №1 загр. кранами A_{1max}	Вариант №2 загружения кранами A_{2max}	$A_{отр}$	Торможение T	Ветровая нагрузка W	В продольном направлении: Температурное воздействие	Торможение и ветер
5	18	II-18-8,2-5г	M	—	28,13	27,06	4.19	±5,82	±11,90	±9,45	—	II-18-9.7-5г	M	—	28,13	27,06	4.19	±6,89	±14,20	±6,32	—	—									
			N	19.97	37,50	36,08	5,58	—	—	—	±1,64		N	29,77	37,50	36,08	5,58	—	—	—	±2,14										
			Q	—	—	—	—	±0,71	±1,57	±1,40	±1,53		Q	—	—	—	—	±0,71	±1,60	±0,77	±1,60										
	24	II-24-8,2-5г	M	—	32,25	31,00	4.82	±5,82	±12,10	±9,45	—	II-24-9.7-5г	M	—	32,25	31,00	4,82	±6,89	±14,50	±6,32	—	II-24-12.7-5г	M	—	32.25	31,00	4.82	±9,02	±19,40	±6,75	—
			N	19.97	43,00	41,33	6,42	—	—	—	±1,81		N	29.77	43,00	41,33	6,42	—	—	—	±2,35		N	33,27	43,00	41,33	6,42	—	—	—	±3,48
			Q	—	—	—	—	±0,71	±1,59	±1,40	±1,69		Q	—	—	—	—	±0,71	±1,65	±0,77	±1,76		Q	—	—	—	—	±0,71	±1,68	±0,60	±1,87
	30	II-30-8,2-5г	M	—	35,63	34,07	5,25	±4,67	±10,30	±9,45	—	II-30-9.7-5г	M	—	35,63	34,07	5,25	±5,53	±12,40	±6,32	—	II-30-12.7-5г	M	—	35,63	34,07	5,25	±7,24	±16,8	±6,75	—
			N	19.97	47,50	45,42	7,00	—	—	—	±2,04		N	29.77	47,50	45,42	7,00	—	—	—	±2,63		N	33,27	47,50	45,42	7,00	—	—	—	±3,88
			Q	—	—	—	—	±0,57	±1,38	±1,40	±1,90		Q	—	—	—	—	±0,57	±1,41	±0,77	±1,97		Q	—	—	—	—	±0,57	±1,47	±0,60	±2,08
10	18	II-18-8,2-10г	M	—	43,00	41,41	6,32	±11,15	±14,50	±9,45	—	II-18-9.7-10г	M	—	43,00	41,41	6,32	±13,19	±17,30	±6,32	—										
			N	20,24	57,33	55,21	8,42	—	—	—	±2,30		N	30,63	57,33	55,21	8,42	—	—	—	±2,96										
			Q	—	—	—	—	±1,36	±1,89	±1,40	±2,15		Q	—	—	—	—	±1,36	±1,93	±0,77	±2,22										
	24	II-24-8,2-10г	M	—	46,75	45,02	6,88	±11,15	±14,60	±9,45	—	II-24-9.7-10г	M	—	46,75	45,02	6,88	±13,19	±17,50	±6,32	—	II-24-12.7-10г	M	—	46,75	45,02	6,88	±17,27	±23,40	±6,75	—
			N	20,24	62,33	60,03	9.17	—	—	—	±2,46		N	30,63	62,33	60,03	9,17	—	—	—	±3,16		N	34,13	62,33	60,03	9,17	—	—	—	±4,61
			Q	—	—	—	—	±1,36	±1,91	±1,40	±2,30		Q	—	—	—	—	±1,36	±1,94	±0,77	±2,37		Q	—	—	—	—	±1,36	±2,00	±0,60	±2,48
	30	II-30-8,2-10г	M	—	52,75	50,80	7,63	±11,15	±14,80	±9,45	—	II-30-9.7-10г	M	—	52,75	50,80	7,63	±13,19	±17,70	±6,32	—	II-30-12.7-10г	M	—	52,75	50,80	7,63	±17,27	±23,70	±6,75	—
			N	20,24	70,33	67,73	10,17	—	—	—	±2,72		N	30,63	70,33	67,73	10,17	—	—	—	±3,48		N	34,13	70,33	67,73	10,17	—	—	—	±5,06
			Q	—	—	—	—	±1,36	±1,93	±1,40	±2,54		Q	—	—	—	—	±1,36	±1,96	±0,77	±2,61		Q	—	—	—	—	±1,36	±2,03	±0,6	±2,72
15	18	II-18-8,2-15г	M	—	74,38	71,84	10,43	±19,35	±17,60	±9,45	—	II-18-9.7-15г	M	—	74,38	71,84	10,43	±22,89	±21,10	±6,32	—										
			N	21,08	99,17	95,79	13,90	—	—	—	±3,76		N	32,61	99,17	95,79	13,90	—	—	—	±4,78										
			Q	—	—	—	—	±2,36	±2,30	±1,40	±3,51		Q	—	—	—	—	±2,36	±2,32	±0,77	±3,58										
	24	II-24-8,2-15г	M	—	79,19	76,51	11,06	±19,35	±17,60	±9,45	—	II-24-9.7-15г	M	—	79,19	76,51	11,06	±22,89	±21,10	±6,32	—	II-24-12.7-15г	M	—	79,19	76,51	11,06	±29,97	±28,10	±6,75	—
			N	21,08	105,58	102,01	14,75	—	—	—	±3,97		N	32,61	105,58	102,01	14,75	—	—	—	±5,05		N	36,11	105,58	102,01	14,75	—	—	—	±7,25
			Q	—	—	—	—	±2,36	±2,30	±1,40	±3,71		Q	—	—	—	—	±2,36	±2,32	±0,77	±3,78		Q	—	—	—	—	±2,37	±2,38	±0,60	±3,89
	30	II-30-8,2-15г	M	—	86,50	83,51	12,13	±19,35	±17,60	±9,45	—	II-30-9.7-15г	M	—	86,50	83,51	12,13	±22,89	±21,10	±6,32	—	II-30-12.7-15г	M	—	86,50	83,51	12,13	±29,97	±28,10	±6,75	—
			N	21,08	115,33	111,34	16,17	—	—	—	±4,30		N	32,61	115,33	111,34	16,17	—	—	—	±5,40		N	36,11	115,33	111,34	16,17	—	—	—	±7,80
			Q	—	—	—	—	±2,36	±2,30	±1,40	±4,01		Q	—	—	—	—	±2,36	±2,32	±0,77	±4,03		Q	—	—	—	—	±2,36	±2,38	±0,60	±4,19
20	18	II-18-8,2-20г	M	—	85,00	82,10	11.87	±25,58	±17,60	±9,45	—	II-18-9.7-20г	M	—	85,00	82,10	11.87	±30,26	±21,10	±6,32	—										
			N	21,30	113,33	109,47	15,83	—	—	—	±4,22		N	32,36	113,33	109,47	15,83	—	—	—	±5,35										
			Q	—	—	—	—	±3,12	±2,30	±1,40	±3,95		Q	—	—	—	—	±3,12	±2,32	±0,77	±4,01										
	24	II-24-8,2-20г	M	—	92,25	89,10	12,88	±25,58	±17,60	±9,45	—	II-24-9.7-20г	M	—	92,25	89,10	12,88	±30,26	±21,10	±6,32	—	II-24-12.7-20г	M	—	92,25	89,10	12,88	±39,62	±28,10	±6,75	—
			N	21,30	123,00	118,80	17,17	—	—	—	±4,55		N	32,36	123,00	118,80	17,17	—	—	—	±5,76		N	36,82	123,00	118,80	17,17	—	—	—	±8,26
			Q	—	—	—	—	±3,12	±2,30	±1,40	±4,25		Q	—	—	—	—	±3,12	±2,32	±0,77	±4,32		Q	—	—	—	—	±3,12	±2,38	±0,60	±4,43
	30	II-30-8,2-20г	M	—	99,50	96,10	13,94	±25,58	±17,60	±9,45	—	II-30-9.7-20г	M	—	99,50	96,10	13,94	±30,26	±21,10	±6,32	—	II-30-12.7-20г	M	—	99,50	96,10	13,94	±39,62	±28,10	±6,75	—
			N	21,30	132,67	128,13	18,58	—	—	—	±4,86		N	32,36	132,67	128,13	18,58	—	—	—	±6,16		N	36,82	132,67	128,13	18,58	—	—	—	±8,83
			Q	—	—	—	—	±3,12	±2,30	±1,40	±4,55		Q	—	—	—	—	±3,12	±2,32	±0,77	±4,62		Q	—	—	—	—	±3,12	±2,38	±0,60	±4,73

Примечание.

Варианты загружения открытых крановых эстакад кранами в поперечном направлении, принимаемые при расчете фундаментов, правило знаков и общие примечания см на листе 36.

ГОССТРОЙ СССР	Киевский Промстройпроект г. Киев.	Гл. инж. пр.	Скачков
		Рук. гр.	Батурнев
		Ст. инж.	
		Инженер	
		Проверил	
		Главный инж. проекта	Савосин
		Гл. специалист	Сапелетов
		Ст. инж.	Батурнев
		Нач. отдела	

ТК 1968г.	Нормативные нагрузки на фундаменты средних колонн под мостовые электрические грейферные краны	Серия ИС-01-08/67	Выпуск 6 / Лист 34

9382-08 40

Нормативные нагрузки на фундаменты средних колонн под мостовые электрические магнитно-грейферные краны.

Грузоподъемность крана Q т	Пролет эстакады L м	Шифр эстакады	Силовые воздействия	Отметка головки рельса 8.200: В поперечном направлении: Постоянная нагрузка	Крановая нагрузка: Вар. №1 загр. кранами A_{1max}	Вариант №2 загружения кранами A_{2max}	$A_{отр}$	Торможение T	Ветровая нагрузка W	В продольном направлении: Температурное воздействие	Торможение и ветер
5/5	18	II-18-8,2-5мг	M	—	28,75	27,89	4,19	±5,00	±11,40	±9,45	—
			N	27,41	38,33	37,18	5,58	—	—	—	±1,64
			Q	—	—	—	—	±0,61	±1,52	±1,40	±1,53
	24	II-24-8,2-5мг	M	—	32,87	31,94	4,82	±5,08	±11,70	±9,45	—
			N	27,41	43,83	42,59	6,42	—	—	—	±1,81
			Q	—	—	—	—	±0,62	±1,55	±1,40	±1,69
	30	II-30-8,2-5мг	M	—	37,07	37,27	5,31	±4,83	±12,20	±9,45	—
			N	27,41	49,42	49,69	7,08	—	—	—	±2,04
			Q	—	—	—	—	±0,59	±1,61	±1,40	±1,90
10/10	18	II-18-8,2-10мг	M	—	52,94	51,03	7,69	±11,32	±15,40	±9,45	—
			N	29,31	70,58	68,04	10,25	—	—	—	±2,45
			Q	—	—	—	—	±1,38	±2,03	±1,40	±2,41
	24	II-24-8,2-10мг	M	—	57,94	55,89	8,44	±11,32	±15,76	±9,45	—
			N	29,31	77,25	74,52	11,25	—	—	—	±2,65
			Q	—	—	—	—	±1,38	±2,07	±1,40	±2,61
	30	II-30-8,2-10мг	M	—	63,00	60,75	9,19	±11,32	±15,96	±9,45	—
			N	29,31	84,00	81,00	12,25	—	—	—	±2,86
			Q	—	—	—	—	±1,38	±2,09	±1,40	±2,81
15/3	18	II-18-8,2-15мг	M	—	49,82	48,01	7,31	±13,53	±14,70	±9,45	—
			N	28,55	66,42	64,01	9,75	—	—	—	±2,60
			Q	—	—	—	—	±1,65	±1,93	±1,40	±2,43
	24	II-24-8,2-15мг	M	—	54,50	52,58	8,00	±13,53	±14,80	±9,45	—
			N	28,55	72,67	70,11	10,67	—	—	—	±2,80
			Q	—	—	—	—	±1,65	±1,94	±1,40	±2,62
	30	II-30-8,2-15мг	M	—	60,06	57,13	8,81	±13,60	±15,00	±9,45	—
			N	28,55	80,08	76,17	11,75	—	—	—	±3,04
			Q	—	—	—	—	±1,66	±1,96	±1,40	±2,84
20/5	18	II-18-8,2-20мг	M	—	52,50	50,45	6,75	±16,97	±19,90	±9,45	—
			N	29,55	79,00	67,27	9,00	—	—	—	±3,14
			Q	—	—	—	—	±2,07	±2,57	±1,40	±2,94
	24	II-24-8,2-20мг	M	—	57,75	55,48	7,37	±16,97	±19,90	±9,45	—
			N	29,55	77,00	73,97	9,83	—	—	—	±3,42
			Q	—	—	—	—	±2,07	±2,57	±1,40	±3,19
	30	II-30-8,2-20мг	M	—	65,12	62,51	8,38	±16,97	±19,90	±9,45	—
			N	29,55	86,83	83,35	11,17	—	—	—	±3,79
			Q	—	—	—	—	±2,07	±2,57	±1,40	±3,54

Шифр эстакады	Силовые воздействия	Отметка головки рельса 9.700: В поперечном направлении: Постоянная нагрузка	Крановая нагрузка: Вар. №1 загр. кранами A_{1max}	Вариант №2 загружения кранами A_{2max}	$A_{отр}$	Торможение T	Ветровая нагрузка W	В продольном направлении: Температурное воздействие	Торможение и ветер
II-18-9,7-5мг	M	—	28,75	27,89	4,19	±5,92	±13,80	±6,32	—
	N	29,71	38,33	37,18	5,58	—	—	—	±2,13
	Q	—	—	—	—	±0,61	±1,55	±0,77	±1,60
II-24-9,7-5мг	M	—	32,87	31,94	4,82	±6,01	±14,10	±6,32	—
	N	29,71	43,83	42,59	6,42	—	—	—	±2,35
	Q	—	—	—	—	±0,62	±1,58	±0,77	±1,76
II-30-9,7-5мг	M	—	37,07	37,27	5,31	±5,72	±14,70	±6,32	—
	N	29,71	49,42	49,69	7,08	—	—	—	±2,63
	Q	—	—	—	—	±0,59	±1,64	±0,77	±1,97
II-18-9,7-10мг	M	—	52,94	51,03	7,69	±13,39	±18,50	±6,32	—
	N	31,61	70,58	68,04	10,25	—	—	—	±3,13
	Q	—	—	—	—	±1,38	±2,06	±0,77	±2,47
II-24-9,7-10мг	M	—	57,94	55,89	8,44	±13,39	±18,79	±6,32	—
	N	31,61	77,25	74,52	11,25	—	—	—	±3,38
	Q	—	—	—	—	±1,38	±2,10	±0,77	±2,57
II-30-9,7-10мг	M	—	63,00	60,75	9,19	±13,39	±19,10	±6,32	—
	N	31,61	84,00	81,00	12,25	—	—	—	±3,64
	Q	—	—	—	—	±1,38	±2,12	±0,77	±2,87
II-18-9,7-15мг	M	—	49,82	48,01	7,31	±16,00	±17,50	±6,32	—
	N	30,85	66,42	64,01	9,75	—	—	—	±3,34
	Q	—	—	—	—	±1,65	±1,96	±0,77	±2,50
II-24-9,7-15мг	M	—	54,50	52,58	8,00	±16,00	±17,70	±6,32	—
	N	30,85	72,67	70,11	10,67	—	—	—	±3,58
	Q	—	—	—	—	±1,65	±1,98	±0,77	±2,68
II-30-9,7-15мг	M	—	60,06	57,13	8,81	±16,10	±18,00	±6,32	—
	N	30,85	80,08	76,17	11,75	—	—	—	±3,87
	Q	—	—	—	—	±1,66	±2,00	±0,77	±2,90
II-18-9,7-20мг	M	—	52,50	50,45	6,75	±20,50	±23,80	±6,32	—
	N	31,85	79,00	67,27	9,00	—	—	—	±4,01
	Q	—	—	—	—	±2,07	±2,60	±0,77	±3,01
II-24-9,7-20мг	M	—	57,75	55,48	7,37	±20,50	±23,80	±6,32	—
	N	31,85	77,00	73,97	9,83	—	—	—	±4,35
	Q	—	—	—	—	±2,07	±2,60	±0,77	±3,26
II-30-9,7-20мг	M	—	65,12	62,51	8,38	±20,50	±23,80	±6,32	—
	N	31,85	86,83	83,35	11,17	—	—	—	±4,81
	Q	—	—	—	—	±2,07	±2,60	±0,77	±3,61

Шифр эстакады	Силовые воздействия	Отметка головки рельса 12.700: В поперечном направлении: Постоянная нагрузка	Крановая нагрузка: Вар. №1 загр. кранами A_{1max}	Вариант №2 загружения кранами A_{2max}	$A_{отр}$	Торможение T	Ветровая нагрузка W	В продольном направлении: Температурное воздействие	Торможение и ветер
—									
II-24-12,7-5мг	M	—	32,87	31,94	4,82	±7,88	±18,90	±6,75	—
	N	31,92	43,83	42,59	6,42	—	—	—	±3,48
	Q	—	—	—	—	±0,62	±1,65	±0,60	±1,87
II-30-12,7-5мг	M	—	37,07	37,27	5,31	±7,50	±19,70	±6,75	—
	N	31,92	49,42	49,69	7,08	—	—	—	±3,88
	Q	—	—	—	—	±0,59	±1,71	±0,60	±2,08
—									
II-24-12,7-10мг	M	—	57,94	55,89	8,44	±17,53	±25,25	±6,75	—
	N	34,11	77,25	74,52	11,25	—	—	—	±5,14
	Q	—	—	—	—	±1,38	±2,16	±0,60	±2,91
II-30-12,7-10мг	M	—	63,00	60,75	9,19	±17,53	±25,56	±6,75	—
	N	34,11	84,00	81,00	12,25	—	—	—	±5,50
	Q	—	—	—	—	±1,38	±2,19	±0,60	±3,11
—									
II-24-12,7-15мг	M	—	54,50	52,58	8,00	±20,90	±23,80	±6,75	—
	N	34,35	72,67	70,11	10,67	—	—	—	±5,21
	Q	—	—	—	—	±1,65	±2,04	±0,60	±2,80
II-30-12,7-15мг	M	—	60,06	57,13	8,81	±21,10	±24,00	±6,75	—
	N	34,35	80,08	76,17	11,75	—	—	—	±5,62
	Q	—	—	—	—	±1,66	±2,06	±0,60	±3,01
—									
II-24-12,7-20мг	M	—	57,75	55,48	7,37	±26,30	±31,60	±6,75	—
	N	35,35	77,00	73,97	9,83	—	—	—	±6,26
	Q	—	—	—	—	±2,07	±2,66	±0,60	±3,37
II-30-12,7-20мг	M	—	65,12	62,51	8,38	±26,30	±31,60	±6,75	—
	N	35,35	86,83	83,35	11,17	—	—	—	±6,93
	Q	—	—	—	—	±2,07	±2,66	±0,60	±3,72

Примечание:

Варианты загружения крановых эстакад кранами в поперечном направлении, принимаемые при расчете фундаментов, правило знаков и общие примечания см. на листе 36.

Госстрой СССР, Киевский Промстройпроект г. Киев.	Нач. отд. Сычков; Гл. инж. пр. Батурина; Рук. груп. Самойлов; Ст. инж. Сафуткин; Инженер Проверил Сафуткин; Сафуткин Самойлов Сафуткин Батурина	ТК 1968г	Нормативные нагрузки на фундаменты средних колонн под мостовые электрические магнитно-грейферные краны.
		Серия ИС-01-08/67	Выпуск 6	Лист 35

9382-08 41

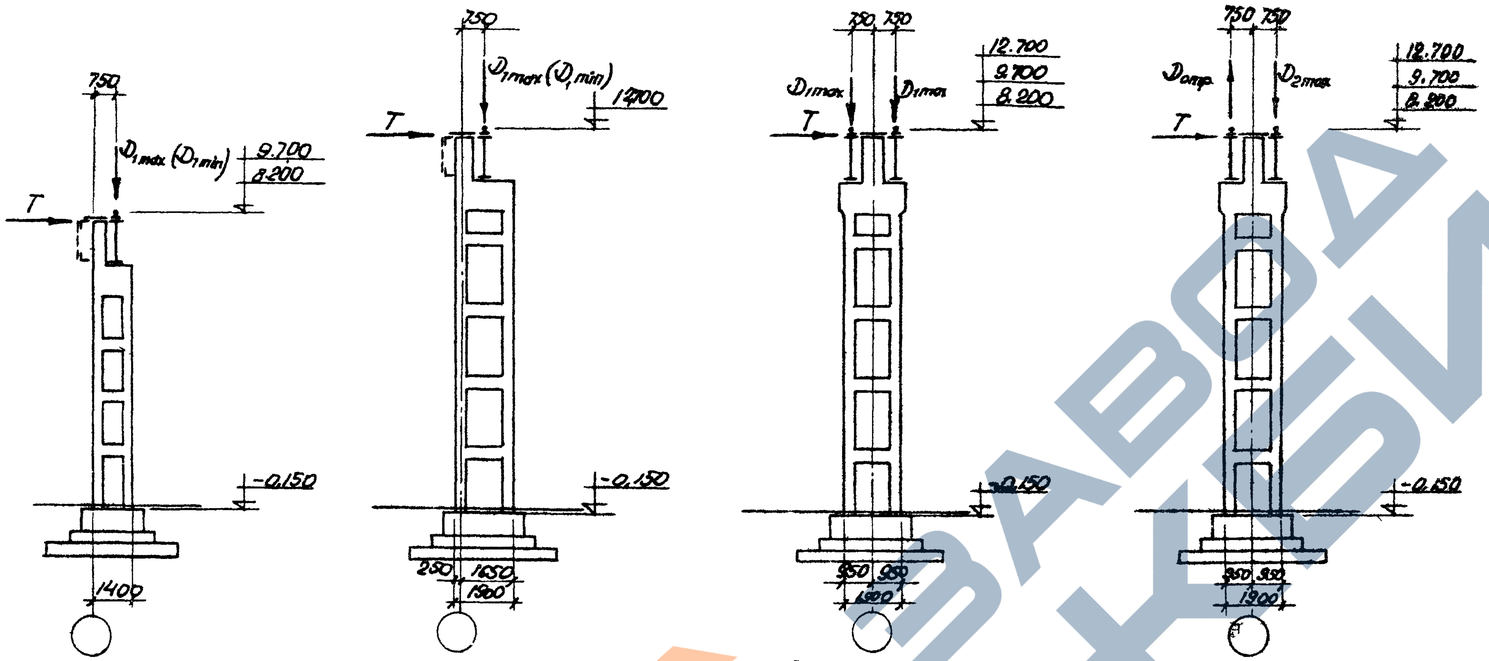

Вариант №1 Вариант №2

По крайнему ряду По среднему ряду

Расчетные варианты загружения кранами открытых крановых эстакад в поперечном направлении.

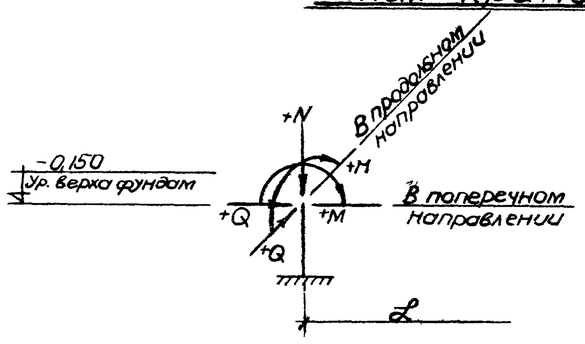

Схема нагрузок на фундаменты крайнего ряда и правило знаков

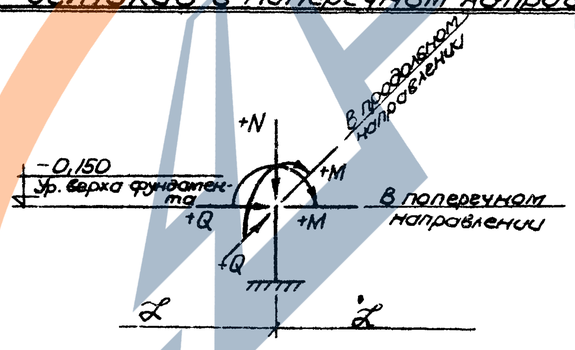

Схема нагрузок на фундаменты среднего ряда и правило знаков.

Обозначения:

D_{1max}, D_{1min} — максимальное и минимальное вертикальное давление от кранов на второй от конца температурного блока колонне, направленное вниз.

D_{2max} — максимальное вертикальное давление от кранов на третьей от конца температурного блока колонне, направленное вниз.

$D_{отр}$ — максимальная отрывающая нагрузка на третьей от конца температурного блока колонне.

T — горизонтальное давление кранов на колонну при поперечном торможении.

Примечания:

1. На данном листе приведены варианты загружения открытых крановых эстакад кранами в поперечном направлении, которые должны быть проверены при расчете фундаментов.
2. Величины крановых нагрузок, принятые в рассмотренных вариантах, приведены в соответствующих таблицах на листах 30÷35.
3. В таблицах нагрузок на фундаменты на листах 30-35 приведены нормативные нагрузки в уровне верхнего обреза фундамента.
   Нагрузки в продольном направлении от торможения и ветра (N-верт, Q-горизонт) даны для фундаментов связевых колонн при длине температурного блока 72 метра.

ТК 1968	Варианты загружения кранами открытых крановых эстакад, принимаемые при расчете фундаментов. Правило знаков.	Серия ИС-01-08/6	
		Выпуск 6	Лист 36

ГОССТРОЙ СССР КИЕВСКИЙ ПРОМСТРОЙПРОЕКТ г. КИЕВ

Нач. отдела Окочков; Гл. инж. пр. Батурлинов; Рук. группы; Ст. инжен.; Инженер; Проверил; Составил Сотолетов; Хоритонов; Батуричев

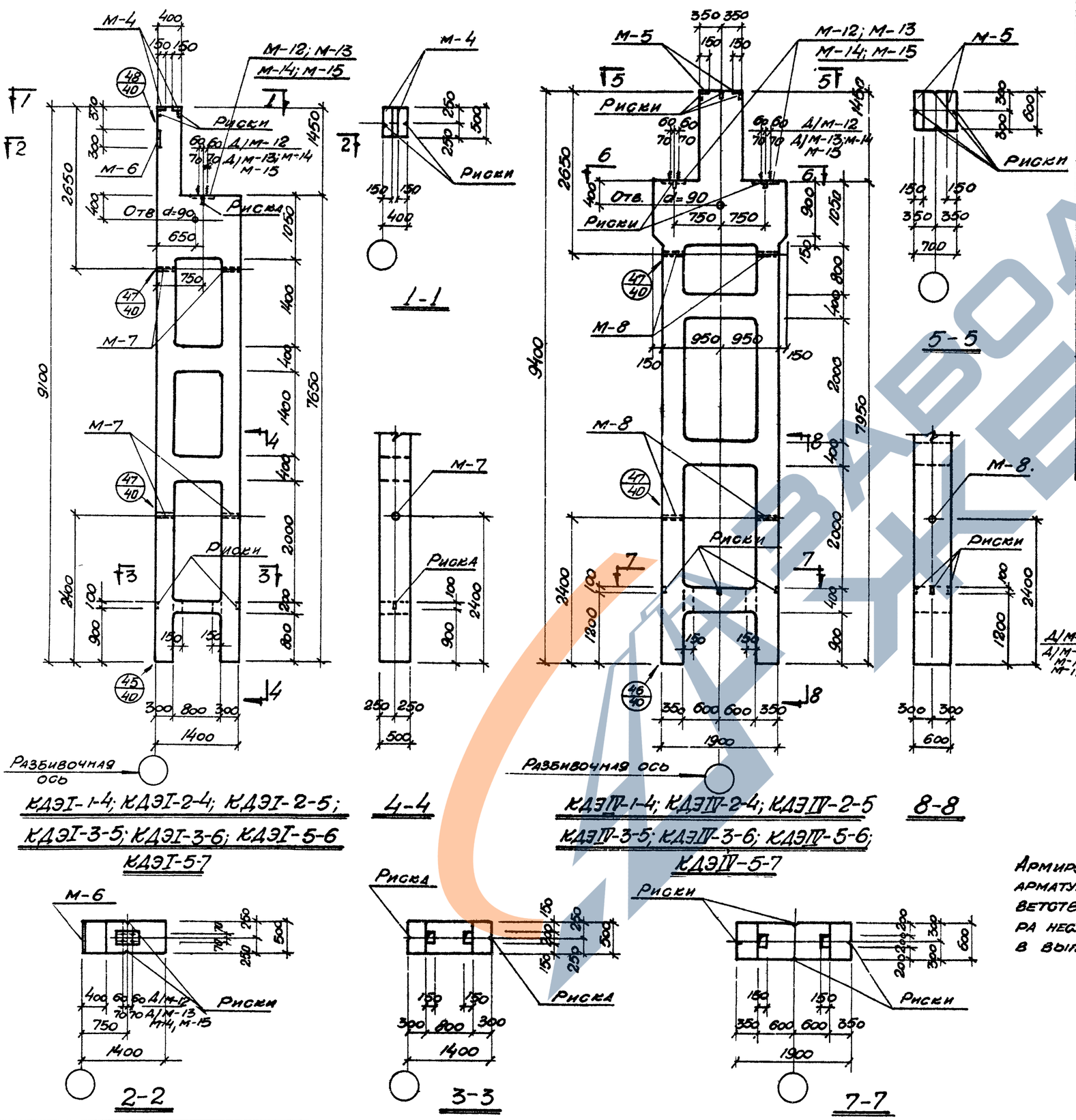

Показатели на один конструктивный элемент

Марка конструкт. элемента	Вес в т.	Марка бетона	Объем бетона $м^3$	Расход стали кг
КДЭI-1-4	8.5	300	3.41	446.7
КДЭI-2-4	8.5	300	3.41	517.0
КДЭI-2-5	8.5	300	3.41	535.7
КДЭI-3-5	8.5	300	3.41	622.3
КДЭI-3-6	8.5	300	3.41	640.0
КДЭI-5-6	8.5	400	3.41	965.2
КДЭI-5-7	8.5	400	3.41	972.8
КДЭIV-1-4	14.4	300	5.74	583.1
КДЭIV-2-4	14.4	300	5.74	669.9
КДЭIV-2-5	14.4	300	5.74	688.6
КДЭIV-3-5	14.4	300	5.74	768.7
КДЭIV-3-6	14.4	300	5.74	786.4
КДЭIV-5-6	14.4	400	5.74	1139.1
КДЭIV-5-7	14.4	400	5.74	1146.7

Выборка марок закладных элементов на один конструктивный эл-т.

Марка конструкт. элемента	Марка закладн. эл-та	К-во шт.	N листа где изобр. закладн. элемент
КДЭI-1-4 КДЭI-2-4	М-4	2	Вып. 2 л. 29
	М-6	1	
	М-7	4	
	М-12	1	Вып. 6 л. 40
КДЭI-2-5 КДЭI-3-5	М-4	2	Вып. 2 л. 29
	М-6	1	
	М-7	4	
	М-13	1	Вып. 6 л. 40
КДЭI-3-6 КДЭI-5-6	М-4	2	Вып. 2 л. 29
	М-6	1	
	М-7	4	
	М-14	1	Вып. 6 л. 40
КДЭI-5-7	М-4	2	Вып. 2 л. 29
	М-6	1	
	М-7	4	
	М-15	1	Вып. 6 л. 40
КДЭIV-1-4 КДЭIV-2-4	М-5	2	Вып. 2 л. 29
	М-8	4	
	М-12	2	Вып. 6 л. 40
КДЭIV-2-5 КДЭIV-3-5	М-5	2	Вып. 2 л. 29
	М-8	4	
	М-13	2	Вып. 6 л. 40
КДЭIV-3-6 КДЭIV-5-6	М-5	2	Вып. 2 л. 29
	М-8	4	
	М-14	2	Вып. 6 л. 40
КДЭIV-5-7	М-5	2	Вып. 2 л. 29
	М-8	4	
	М-15	2	Вып. 6 л. 40

Примечание:
Армирование колонн выполнить по арматурным чертежам колонн, соответствующих для данного типоразмера несущих способностей, приведенных в выпуске 2 настоящей серии.

Гл. инж. пр.		Батурчев	
Рук. гр.		Харитонов	
Ст. инж.		Батурчев	
Проверил			
Инж.			

Киевский Проистройпроект г. Киев

ТК	Колонны КДЭI-1-4; КДЭI-2-4; КДЭI-2-5; КДЭI-3-5 КДЭI-3-6; КДЭI-5-6; КДЭI-5-7; КДЭIV-1-4; КДЭIV-2-4; КДЭIV-2-5 КДЭIV-3-5; КДЭIV-3-6; КДЭIV-5-6; КДЭIV-5-7	Серия ИС-01-08/67	
1968	Опалубочный чертеж	Выпуск 6	Лист 37

9382-08 43

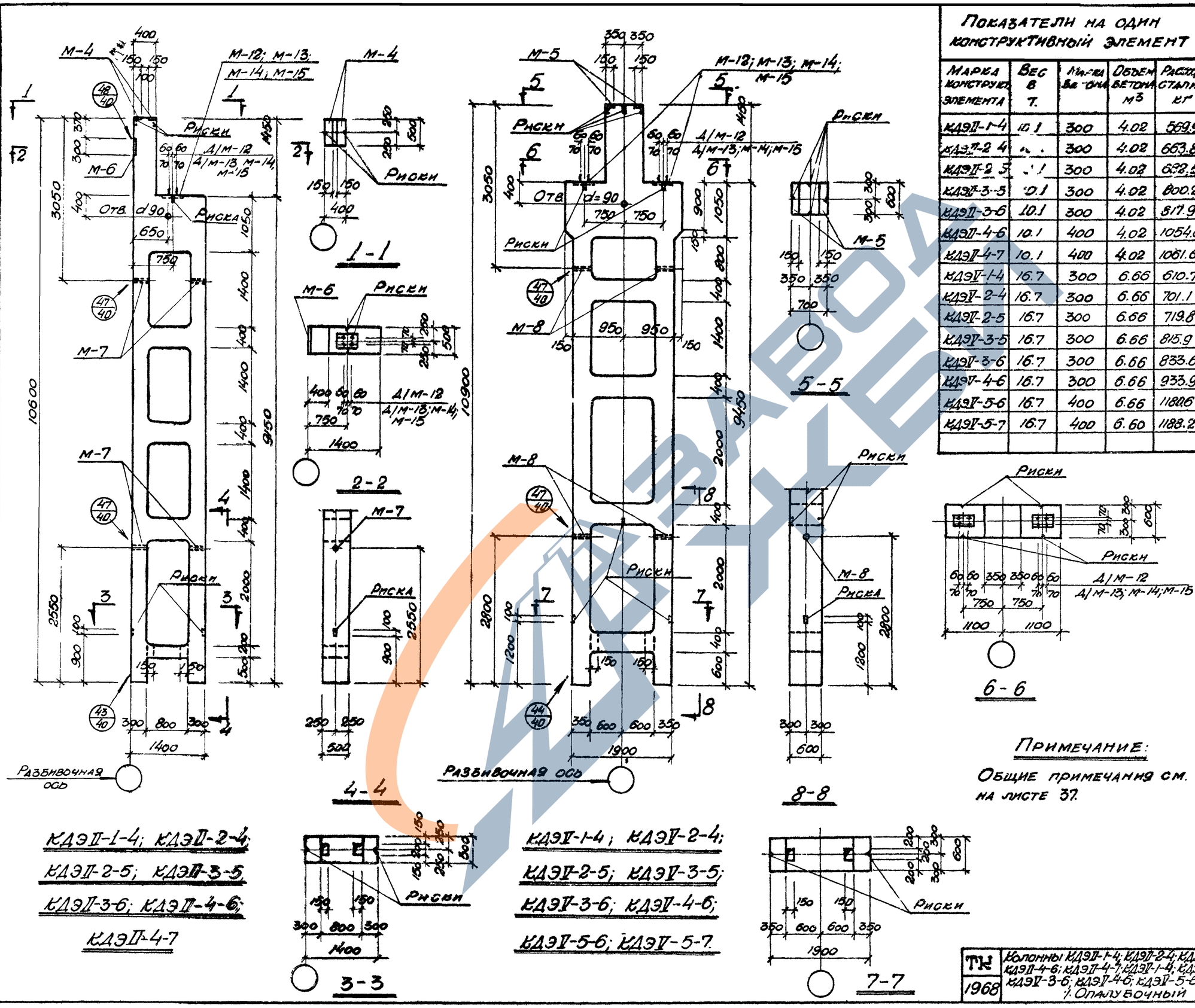

КДЭII-1-4; КДЭII-2-4;
КДЭII-2-5; КДЭII-3-5;
КДЭII-3-6; КДЭII-4-6;
КДЭII-4-7

КДЭV-1-4; КДЭV-2-4;
КДЭV-2-5; КДЭV-3-5;
КДЭV-3-6; КДЭV-4-6;
КДЭV-5-6; КДЭV-5-7.

Показатели на один конструктивный элемент

Марка конструкт. элемента	Вес в т.	Марка бетона	Объем бетона м³	Расход стали кг
КДЭII-1-4	10.1	300	4.02	569.9
КДЭII-2-4	[illegible]	300	4.02	663.8
КДЭII-2-5	[illegible]	300	4.02	632.5
КДЭII-3-5	10.1	300	4.02	800.2
КДЭII-3-6	10.1	300	4.02	817.9
КДЭII-4-6	10.1	400	4.02	1054.0
КДЭII-4-7	10.1	400	4.02	1061.6
КДЭV-1-4	16.7	300	6.66	610.7
КДЭV-2-4	16.7	300	6.66	701.1
КДЭV-2-5	16.7	300	6.66	719.8
КДЭV-3-5	16.7	300	6.66	815.9
КДЭV-3-6	16.7	300	6.66	833.6
КДЭV-4-6	16.7	300	6.66	933.9
КДЭV-5-6	16.7	400	6.66	1180.6
КДЭV-5-7	16.7	400	6.60	1188.2

Выборка марок закладных элементов на один конструктивн. эл-т

Марка конструкт. элемента	Марка заклад. эл-та	К-во шт.	№ листа где изображ. закладн. элемент
КДЭII-1-4 КДЭII-2-4	М-4	2	Вып.2 л.29
	М-6	1	
	М-7	4	
	М-12	1	Вып.6 л.40
КДЭII-2-5 КДЭII-3-5	М-4	2	Вып.2 л.29
	М-6	1	
	М-7	4	
	М-13	1	Вып.6 л.40
КДЭII-3-6 КДЭII-4-6	М-4	2	Вып.2 л.29
	М-6	1	
	М-7	4	
	М-14	1	Вып.6 л.40
КДЭII-4-7	М-4	2	Вып.2 л.29
	М-6	1	
	М-7	4	
	М-15	1	Вып.6 л.40
КДЭV-1-4 КДЭV-2-4	М-5	2	Вып.2 л.29
	М-8	4	
	М-12	2	Вып.6 л.40
КДЭV-2-5 КДЭV-3-5	М-5	2	Вып.2 л.29
	М-8	4	
	М-13	2	Вып.6 л.40
КДЭV-3-6 КДЭV-4-6 КДЭV-5-6	М-5	2	Вып.2 л.29
	М-8	4	
	М-14	2	Вып.6 л.40
КДЭV-5-7	М-5	2	Вып.2 л.29
	М-8	4	
	М-15	2	Вып.6 л.40

Примечание:

Общие примечания см. на листе 37.

Гостстрой СССР	Нач. отдела	Делова	
Киевский Промстройпроект г. Киев	Гл. инж. пр.	Батурчев	
	Конструктор		
	Проверил	Савускан	
	Руководитель гр.	Самолетов	
	Ст. инж.	Баринтонов	
		Батурчев	

ТК 1968	Колонны КДЭII-1-4; КДЭII-2-4; КДЭII-2-5; КДЭII-3-5; КДЭII-3-6; КДЭII-4-6; КДЭII-4-7; КДЭV-1-4; КДЭV-2-4; КДЭV-2-5; КДЭV-3-5; КДЭV-3-6; КДЭV-4-6; КДЭV-5-6; КДЭV-5-7. (Опалубочный чертеж).	Серия ИС-01-08/67	
		Выпуск 6	Лист 38

9382-08 44

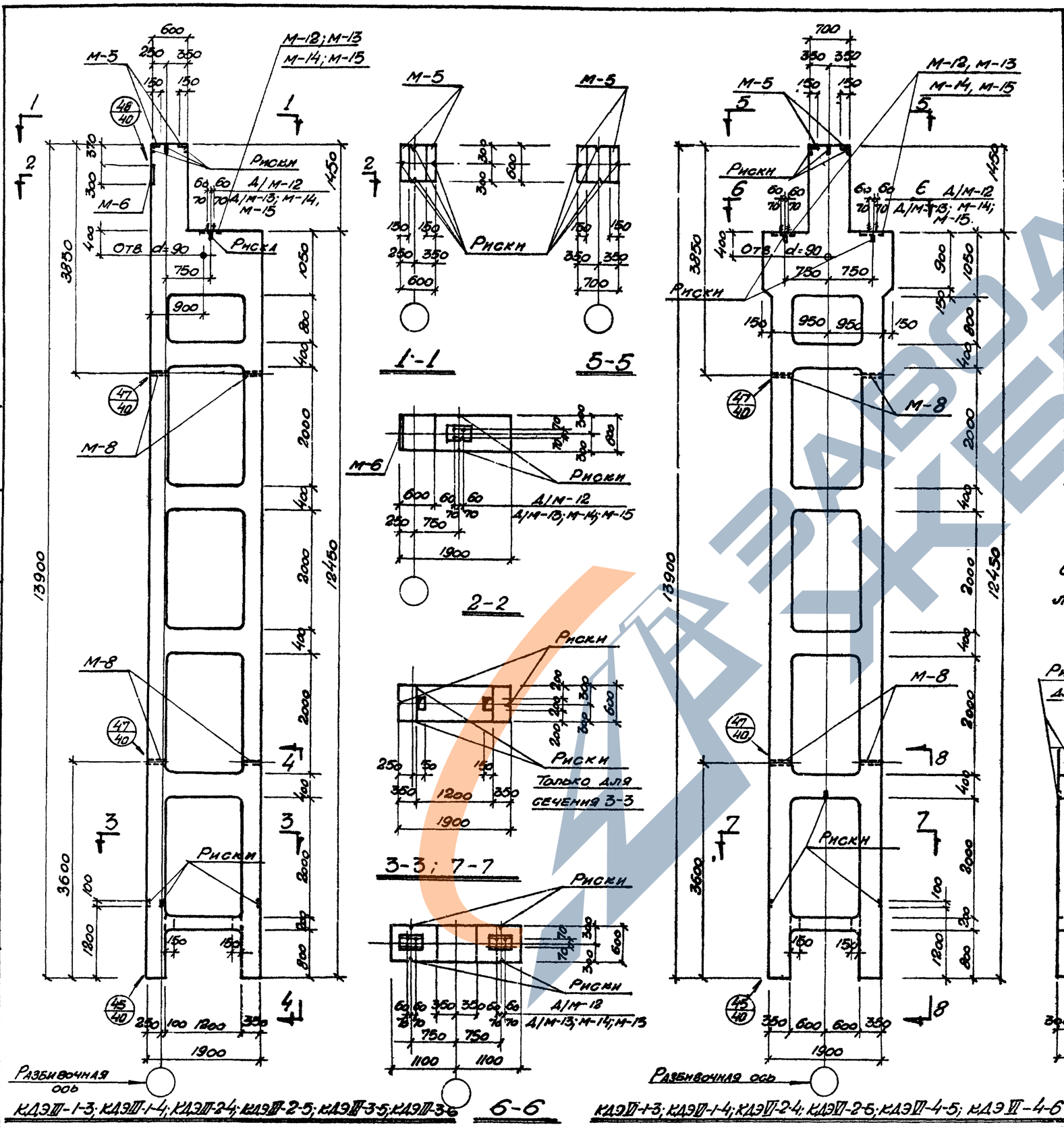

Показатели на один конструктивный элемент

Марка конструкт. элемента	Вес в т	Марка бетона	Объем бетона м3	Расход стали кг
КДЭ III-1-3	19.5	300	7.80	806.6
КДЭ III-1-4	19.5	300	7.80	825.3
КДЭ III-2-4	19.5	300	7.80	978.9
КДЭ III-2-5	19.5	300	7.80	996.6
КДЭ III-3-5	19.5	400	7.80	1519.4
КДЭ III-3-6	19.5	400	7.80	1537.0
КДЭ VI-1-3	20.2	300	8.06	844.7
КДЭ VI-1-4	20.2	300	8.06	863.4
КДЭ VI-2-4	20.2	300	8.06	990.2
КДЭ VI-2-5	20.2	300	8.06	1007.9
КДЭ VI-4-5	20.2	400	8.06	2024.7
КДЭ VI-4-6	20.2	400	8.06	2032.3

Примечание:

Общие примечания см. на листе 37

Выборка марок закладных элементов на один конструктивный эл-т.

Марка конструкт. элемента	Марка закладн. эл-та	К-во шт.	Лист где изображ. закладн. элемент
КДЭ III-1-3	М-5	2	Вып.2 л.29
	М-6	1	
	М-8	4	
	М-12	1	Вып.6 л.40
КДЭ III-1-4 КДЭ III-2-4	М-5	2	Вып.2 л.29
	М-6	1	
	М-8	4	
	М-13	1	Вып.6 л.40
КДЭ III-2-5 КДЭ III-3-5	М-5	2	Вып.2 л.29
	М-6	1	
	М-8	4	
	М-14	1	Вып.6 л.40
КДЭ III 3-6	М-5	2	Вып.2 л.29
	М-6	1	
	М-8	4	
	М-15	1	Вып.6 л.40
КДЭ VI-1-3	М-5	2	Вып.2 л.29
	М-8	4	
	М-12	2	Вып.6 л.40
КДЭ VI-1-4 КДЭ VI-2-4	М-5	2	Вып.2 л.29
	М-8	4	
	М-13	2	Вып.6 л.40
КДЭ VI-2-5 КДЭ VI-4-5	М-5	2	Вып.2 л.29
	М-8	4	
	М-14	2	Вып.6 л.40
КДЭ VI-4-6	М-5	2	Вып.2 л.29
	М-8	4	
	М-15	2	Вып.6 л.40

Нач. отдела	Делова		
Гл. инж. пр.	Батуричев		
Рук. груп.			
Ст. инж.			
Конструир.	Проверил		
Савускан	Самолетов	Харитонов	Батуричев

Госстрой СССР
Киевский Промстройпроект г. Киев

ТК	Колонны КДЭ III-1-3; КДЭ III-1-4; КДЭ III-2-4; КДЭ III-2-5; КДЭ III-3-5; КДЭ III-3-6; КДЭ VI-1-3; КДЭ VI-1-4; КДЭ VI-2-4; КДЭ VI-2-5; КДЭ VI-4-5, КДЭ VI-4-6 Опалубочный чертеж.	Серия: ИС-01-08/67	
1968		Выпуск 6	Лист 39

9382-08 45

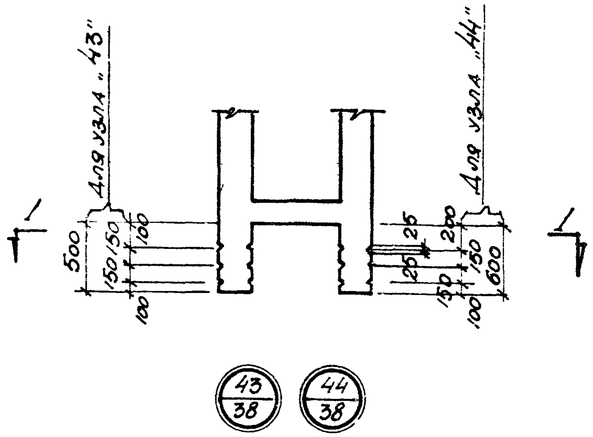

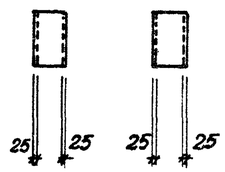

1-1

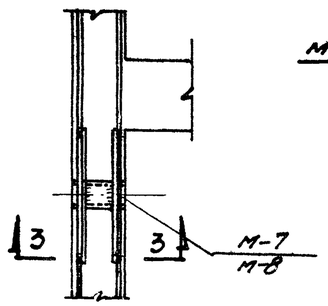

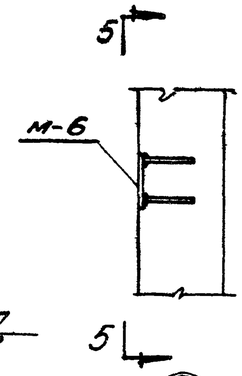

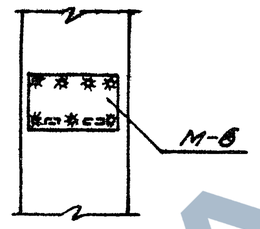

5-5

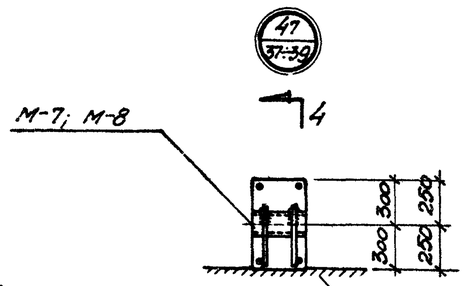

3-3

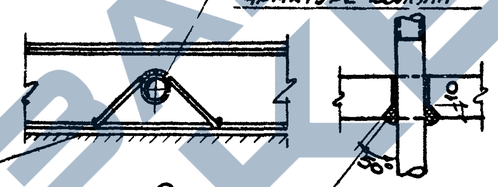

4-4

Деталь „А"

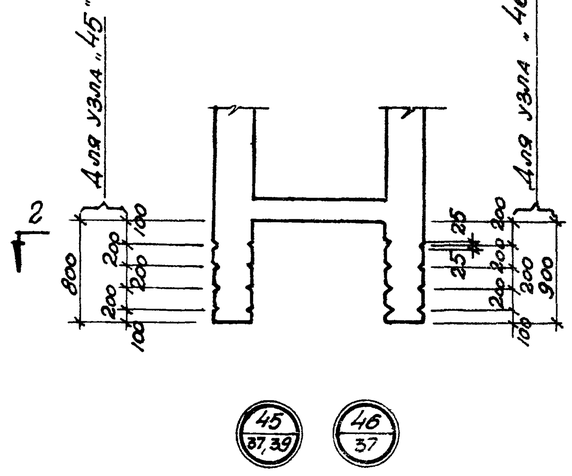

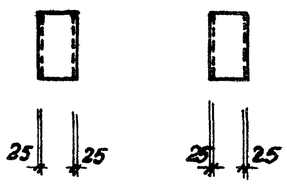

2-2

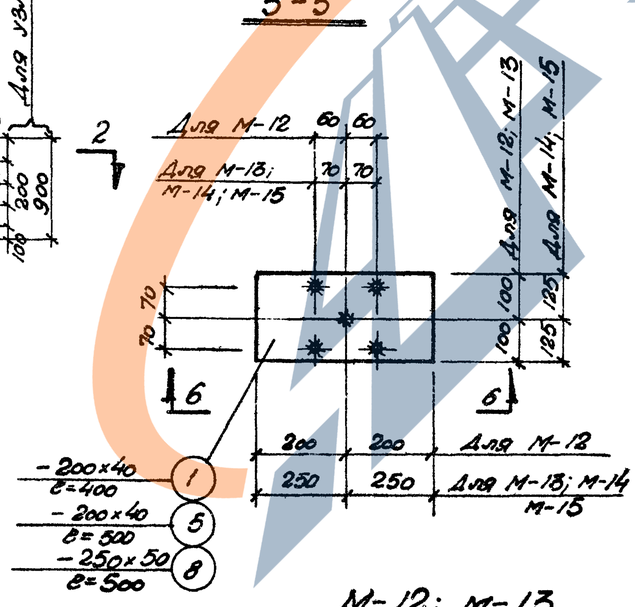

М-12; М-13,

М-14; М-15

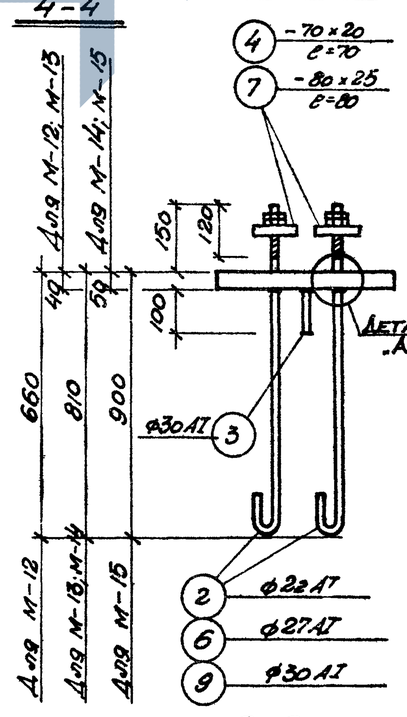

6-6

Спецификация стали на один закладной элемент.

Марка закладн. элемента	№ поз.	Эскиз	Длина мм	К-во шт.	Вес кг одной поз.	Вес кг всех поз.	Вес кг элемента	Примечание
М-12	1	-200×40	400	1	25.1	25.1	41.7	
	2	ф22АI	1000	4	3.2	12.8		с гайками
	3	ф30АI	100	1	0.6	0.6		
	4	-70×20	70	4	0.8	3.2		
М-13	3	См. выше	100	1	0.6	0.6	60.4	
	5	-200×40	500	1	31.4	31.4		
	6	ф27АI	1200	4	5.8	23.2		с гайками
	7	-80×25	80	4	1.3	5.2		
М-14	3	См. выше	100	1	0.6	0.6	78.1	
	6	—„—	1200	4	5.8	23.2		с гайками
	7	—„—	80	4	1.3	5.2		
	8	-250×50	500	1	49.1	49.1		
М-15	3	См. выше	100	1	0.6	0.6	85.7	
	7	—„—	80	4	1.3	5.2		
	8	—„—	500	1	49.1	49.1		
	9	ф30АI	1300	4	7.7	30.8		с гайками

Примечания:

1. При установке закладных элементов М-7; М-8 анкеры должны быть обращены в сторону поддона.
2. Закладные элементы М-12÷М-15 предназначены для установки в колоннах при неразрезных подкрановых балках взамен М-1÷М3.
3. При изготовлении закладных элементов М-12÷М-15 руководствоваться общими указаниями, приведенными на листе 30 выпуска 2 настоящей серии.

Госстрой СССР	Киевский Промстройпроект г. Киев	Нач. отдела	Делова
		Гл. инж. пр.	Батуричев
		Рук. группы	
		Ст. инж.	
		Конструктор	Савуская
		Проверил	Самойлов
			Дзантонов
			Батуричев

ТК 1968г	Узлы 43-48. Закладные элементы М-12÷М-15.	Серия ИС-01-08/67	
		Выпуск 6	Лист 40

9382-08 46