https://zavodjbi.com/

ТИПОВЫЕ КОНСТРУКЦИИ, ИЗДЕЛИЯ И УЗЛЫ ЗДАНИЙ И СООРУЖЕНИЙ

# СЕРИЯ 1.090.1-7с

## СБОРНЫЕ ЖЕЛЕЗОБЕТОННЫЕ КОНСТРУКЦИИ МЕЖВИДОВОГО ПРИМЕНЕНИЯ ДЛЯ КРУПНОПАНЕЛЬНЫХ ОБЩЕСТВЕННЫХ, АДМИНИСТРАТИВНЫХ И БЫТОВЫХ ЗДАНИЙ С ВЫСОТОЙ ЭТАЖА 3,3 М ДЛЯ СТРОИТЕЛЬСТВА В РАЙОНАХ СЕЙСМИЧНОСТЬЮ 7, 8 И 9 БАЛЛОВ

## ВЫПУСК 1-3

ПАНЕЛИ НАРУЖНЫХ СТЕН НУЛЕВОГО ЦИКЛА ТРЕХСЛОЙНЫЕ НА ЖЕСТКИХ СВЯЗЯХ ТОЛЩИНОЙ 350 ММ ДЛЯ ПРИМЕНЕНИЯ В РАЙОНАХ СЕЙСМИЧНОСТЬЮ 7 И 8 БАЛЛОВ

РАБОЧИЕ ЧЕРТЕЖИ

1970-06
Цена:3-96

ЗАВОД ЖБИ

https://zavodjbi.com/

ТИПОВЫЕ КОНСТРУКЦИИ, ИЗДЕЛИЯ И УЗЛЫ ЗДАНИЙ И СООРУЖЕНИЙ

# СЕРИЯ 1.090.1-7с

## СБОРНЫЕ ЖЕЛЕЗОБЕТОННЫЕ КОНСТРУКЦИИ МЕЖВИДОВОГО ПРИМЕНЕНИЯ ДЛЯ КРУПНОПАНЕЛЬНЫХ ОБЩЕСТВЕННЫХ, АДМИНИСТРАТИВНЫХ И БЫТОВЫХ ЗДАНИЙ С ВЫСОТОЙ ЭТАЖА 3,3 М ДЛЯ СТРОИТЕЛЬСТВА В РАЙОНАХ СЕЙСМИЧНОСТЬЮ 7, 8 И 9 БАЛЛОВ

## ВЫПУСК 1-3

## ПАНЕЛИ НАРУЖНЫХ СТЕН НУЛЕВОГО ЦИКЛА ТРЕХСЛОЙНЫЕ НА ЖЕСТКИХ СВЯЗЯХ ТОЛЩИНОЙ 350 ММ ДЛЯ ПРИМЕНЕНИЯ В РАЙОНАХ СЕЙСМИЧНОСТЬЮ 7 И 8 БАЛЛОВ

РАЗРАБОТАН
ТбилЗНИИЭП

ДИРЕКТОР ИНСТИТУТА Н. ЭДИШЕРАШВИЛИ
ГЛ. КОНСТР. ИНСТИТУТА А. ЧИКОБАВА
НАЧАЛЬНИК ОТДЕЛА Д. БАХТАДЗЕ
ГЛ. ИНЖ. ПРОЕКТА Д. БУРДЖАНАДЗЕ

**РАБОЧИЕ ЧЕРТЕЖИ**

УТВЕРЖДЕНЫ
Госкомархитектуры
приказ N 209 от 20.11.90 г.
ВВЕДЕНЫ В ДЕЙСТВИЕ
ТбилЗНИИЭП с 01.03.91 г.,
приказ N 147 от 28.11.90 г.

https://zavodjbi.com/

| Обозначение документа | Наименование | Стр. |
|---|---|---|
| I.090.I-7с.I-3 ТТ | Технические требования | 3 |
| 01 | Панель цокольная ПСЦ 60.2I.3,5-ПТ-С | 6 |
| 02 | Панель цокольная ПСЦ 30.2I.3,5-ПТ-С | 8 |
| 03 | Панель цокольная ПСЦ I8.2I.3,5-ПТ-С | I0 |
| 04 | Панель цокольная ПСЦ I2.2I.3,5-ПТ-С | II |
| 05 | Панель цокольная IПСЦ 60.2I.3,5-ПТ-С | I2 |
| 06 | Панель цокольная IПСЦ 30.2I.3,5-ПТ-С | I4 |
| 07 | Панель цокольная 2ПСЦ 30.2I.3,5-ПТ-С | I6 |
| 08 | Панель цокольная 3ПСЦ 30.2I.3,5-ПТ-С | I8 |
| 09 | Панель цокольная 4ПСЦ 30.2I.3,5-ПТ-С | 20 |
| I0 | Панель цокольная 5ПСЦ 30.2I.3,5-ПТ-С | 22 |
| II | Панель цокольная IПСЦ 32.2I.3,5-ПТ-С | 24 |
| I2 | Панель цокольная IПСЦ I4.2I.3,5-ПТ-С | 26 |
| I3 | Панель цокольная 2ПСЦ 32.2I.3,5-ПТ-С | 27 |
| I4 | Панель цокольная 2ПСЦ I4.2I.3,5-ПТ-С | 29 |
| I5 | Сетка CI...C8 | 30 |
| I6 | Сетка C9...CI6 | 3I |
| I7 | Сетка CI8...C23 | 32 |
| I8 | Сетка CI7 | 33 |
| I9 | Сетка C24 | 33 |
| 20 | Каркас плоский КРI | 34 |
| 2I | Каркас плоский КР2 | 34 |
| 22 | Каркас плоский КР3 | 35 |
| 23 | Каркас плоский КР4 | 35 |
| 24 | Стержень анкерный АНI...АН3, Петля строповочная СПI...СП3 | 36 |
| ДI | Узлы опалубочные | 37 |
| Д2 | Узлы арматурные | 43 |
| РС | Расход стали | 50 |


Инв. № подл. | Подпись и дата | Взам. инв. №

| | | | |
|---|---|---|---|
| Разраб. | Вешакидзе | | 1.9.90 |
| Проверил | Шелия | | 1.9.90 |
| ГИП | Бурджанадзе | | 1.9.90 |
| Нач.отд. | Бахтадзе | | 1.9.90 |
| Н.контр. | Маркарян | | 1.9.90 |

I.090.I-7с.I-3

СОДЕРЖАНИЕ

| Стадия | Лист | Листов |
|---|---|---|
| Р | | I |

Тбм-ЗНИИЭП

Копировал

Формат А3

ЗАВОД ЖБИ

## I. Общие данные

Выпуск I-3 "Панели наружных стен нулевого цикла трёхслойные на жёстких связях толщиной 350мм для применения в районах сейсмичностью 7 и 8 баллов" входит в состав серии I.090.I-7с "Сборные железобетонные конструкции межвидового применения для крупнопанельных общественных, административных и бытовых зданий с высотой этажа 3,3м для строительства в районах сейсмичностью 7,8 и 9 баллов".

Выпуск содержит: пояснительную записку, спецификации, сборочные чертежи, выборки материалов и стали панелей наружных стен нулевого цикла трёхслойной конструкции; спецификации и сборочные чертежи арматурных и закладных изделий, опалубочные и арматурные узлы.

Панели запроектированы в соответствии с требованиями СНиП 2.03.01-84* "Бетонные и железобетонные конструкции. Нормы проектирования", постановления Госстроя СССР от II марта 1981 г. №34 "О повышении расчётных сопротивлений металопроката, используемого при изготовлении строительных конструкций".

Выпуск 1-3 серии 1.090.1-7с РАЗРАБОТАН ВЗАМЕН выпуска 1-3 серии 1.090.1-2с.

## 2. Конструкция панелей

Панели запроектированы с наружным и внутренними железобетонными слоями и расположенным между ними слоем эффективного утеплителя. Материал наружного и внутреннего слоев- легкий бетон на пористых неорганических заполнителях класс по прочности на сжатие В10. В качестве заполнителя применен гравий керамзитовый по ГОСТ 9759-83. Марка бетона по морозостойкости F 50, плотность бетона в панелях принята D1200.

Толщина наружного слоя -80мм, внутреннего слоя - 220мм.

В рабочих чертежах изделий в качестве утеплителя приняты плиты из пенопласта полистирольного, плотностью 40кг/м3 по ГОСТ 15588-86.

Толщина слоя утеплителя 50мм.

Наружная поверхность панелей предусмотрена с применением долговечных отделочных материалов. Способы отделки наружных па[illegible] см. в [illegible] докум. I2.П3.

Наружный и внутренний железобетонные слои соединены между собой жесткими связями толщиной 60мм, которые армированы плоскими каркасами и сетками. На верхней грани панели установливаются строповочные петли, расположенные в жестких связях. На вертикальных боковых гранях внутреннего слоя предусмотрены арматурные выпуски и шпонки для соединения панелей между собой. Для крепления деревянных коробок дверей в панелях предусмотрены деревянные антисептированные пробки.

Армирование панели производится сетками, плоскими каркасами и отдельными стержнями, выполненными из стали класса А-Ш, марки 35ГС$_3$ по ГОСТ 6727-80*, для монтажных петель (анкеров)- сталь класса А-I марки ВСт3сп2 по ГОСТ 5781-82*, для строповочных петель-сталь класса Ас-II марки 10ГТ по ГОСТ 5781-82* и сталь класса А-I марки ВСт3сп2 по ГОСТ 5781-82*.

## 3. Изготовление панелей

При изготовлении панелей следует руководствоваться указаниями ГОСТ II024-84*.

Панели изготавливаются в инвентарной заводской оснастке фасадной стороной вниз. Перед монтажом каркасов на дно формы укладывается материал облицовки наружного слоя.

Порядок изготовления панелей:

устанавливаются сетки наружного слоя, сетка верхнего пояса, сетки и плоские каркасы жестких связей, строповочные петли, монтажные петли;

все установленные арматурные изделия фиксируются и крепятся в проектном положении с помощью вязальной проволоки;

укладывается и уплотняется бетон наружного слоя толщиной 80мм.

укладываются пакеты утеплителя;

после укладки утеплителя устанавливаются плоские каркасы внутреннего слоя, сетки и отдельные стержни;

все установленные изделия фиксируются и крепятся в проектном положении с помощью вязальной проволоки;

далее производится укладка, уплотнение и заглаживание бетона внутреннего слоя.

Разрыв во времени между бетонированием нижнего и верхнего слоев не должен превышать двух часов.

Лицевая поверхность закладных изделий должна быть покрыта антикоррозийной обмазкой слоем 0,5 мм в соответствии с требованиями СНиП 2.03.II-85.

| | | | | | | |
|---|---|---|---|---|---|---|
| Разраб. | Вашенидзе | | 1.90 | I.090.I-7с.I-3 ТТ | | |
| Проверил | Шолия | | 1.90 | | | |
| ГИП | Гурджанадзе | | 1.90 | | | |
| Нач.отд. | Бахтадзе | | 1.90 | Технические требования | Стадия | Лист | Листов |
| | | | | | Р | I | 3 |
| Н.контр. | Меркерия | | 1.90 | | ТбилЗНИИЭП | | |

Взам. инв. №

Подпись и дата

Инв. № подл.

Минимальная прочность бетона к моменту отпуска изделий с завода, если он где оговорена в проекте, должна быть не менее 80% проектной марки бетона, влажность панелей не должна быть более 12%.

Приемка панелей ОТК завода-изготовителя производится в соответствии с требованиями ГОСТ 11024-84*. Контроль качества при изготовлении должен производиться путем систематического поэлементного контроля в соответствии с ГОСТ 8829-85.

Верхняя и боковые поверхности, обозначенные на рис.1 пунктирной линией, огрунтовать. Материал для грунтовки должен быть принят в соответствии с данными конкретного проекта.

РИС.1.

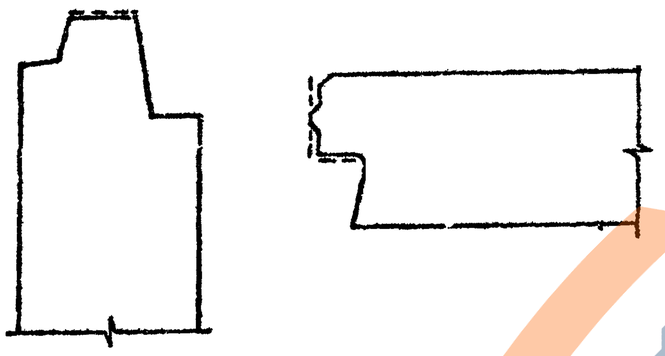

4. Указания по складированию и транспортировка панелей

Хранение и транспортировка панелей должны выполняться в соответствии с требованиями ГОСТ 11024-84*.

При хранении панелей на открытой площадке и на период транспортировки рекомендуется верхний торец панели по всей длине оклеить листом строительной бумаги или рубероидом.

Перемещение и монтаж панелей следует производить с применением самобалансирующих траверс, обеспечивающих вертикальное положение панелей, наклон строп к вертикали не более 15°.

Опирание панелей на складе и при транспортировке должно производиться только внутренним слоем на специальные прокладки ( деревянные, резиновые и т.п.) таким образом, чтобы наружный слой панели всегда имел бы зазор до верха опоры не менее 2см.

5. Маркировка панелей

Маркировка панелей выполнена в соответствии с ГОСТ 23009-78* "Конструкции и изделия бетонные и железобетонные сборные. Условные обозначения марок". Марка содержит обозначение основных характеристик изделия и состоит из буквенно-цифровых групп. Первая цифра обозначает - отличие в типах, или расположении вертикальных торцов панелей (зеркальность).

Первая группа букв: ПСЦ - панель стеновая цокольная.

Вторая группа цифр: соответственно - длина ,высота и толщина панели в дециметрах с округлением.

Вторая группа букв:

ПТ - панель трехслойная из бетона на пористых заполнителях.

Буква " с" в конце марки означает - для применения в сейсмических районах.

Марки представляются на чертежах и спецификациях проектов, в заказах заводам-изготовителям и на изделиях.

Каждая изготовленная панель должна иметь маркировку согласно ГОСТ 13015.2-81*, выполненную несмываемой краской.

Внесений изменений в обозначения марок не допускается.

6. Изготовление и маркировка арматурных изделий

Изготовление арматурных изделий должно соответствовать требованиям ГОСТ 14098-85 и СНиП 3.03.01-87.

Арматурная сталь принята в соответствии со СНиП 2.03.01-84*. Арматура сеток и плоских каркасов выполнена из стали классов А-III марки 35ГС по ГОСТ 5781-82* и Вр-I по ГОСТ 6727-80*.

Строповочные и монтажные петли выполнены из стали класса А-I марки ВСт3сп2 по ГОСТ 5781-82* и стали класса Ас-II марки 10ГТ по ГОСТ 5781-82*.

Марки арматурных и закладных изделий имеют буквенно-цифровое обозначение:

С- сетка;

КР - каркас плоский;

СП - петля строповочная;

АН - стержень анкерный;

Группа цифр обозначает порядковый номер изделия в сборке

Инв. № подл. | Подпись и дата | Взам. инв. №

7. Расчетные нагрузки на панели

Панели наружных стен рассчитаны по указаниям СНиП2.03.01-83.- Несущая способность опорных сечений /комбинированным стыком/ согласно п.п.12.8-12.60.

Расчетная схема стыка

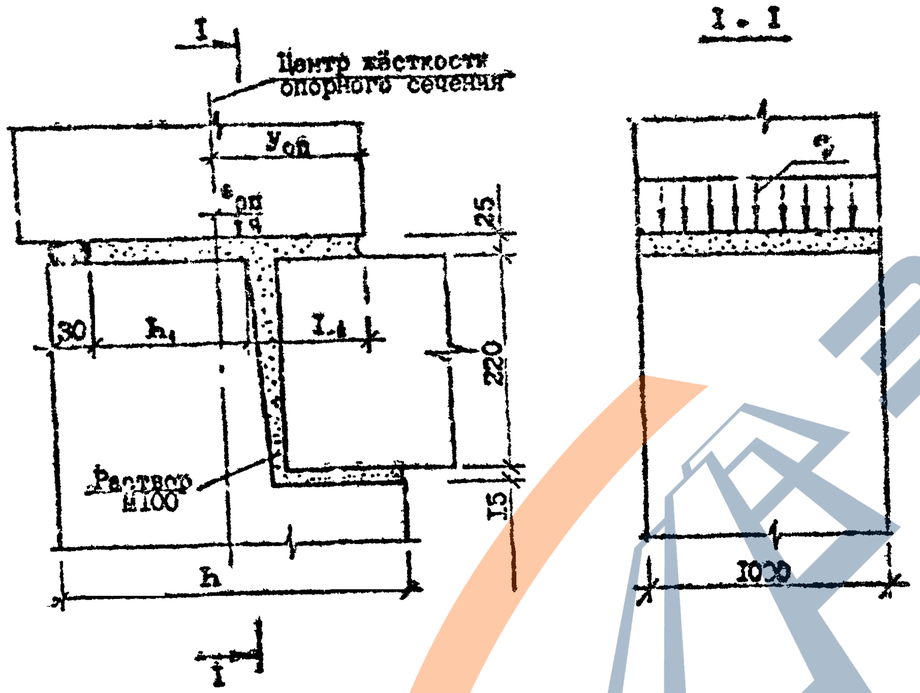


Расчетные нагрузки на стык наружных цокольных панелей

| $e_{оп}$, см | q, тс/м | $e_{оп}$, см | q, тс/м |
|---|---|---|---|
| 0 | 100,5 | 0 | 100,5 |
| 1 | 93,8 | -1 | 109,1 |
| 2 | 87,8 | -2 | 116,2 |
| 3 | 84,2 | -3 | 119,9 |
| 4 | 80,5 | -4 | 120,9 |
| 5 | 72,3 | -5 | 114,5 |
| | | -6 | 102,1 |
| | | -7 | 87,9 |
| | | -8 | 78,0 |
| | | -9 | 69,8 |
| | | -10 | 64,4 |
| | | -11 | 61,0 |
| | | -12 | 57,6 |

Расчётные нагрузки на стык плоскых панелей ($y_{оп}$ = 6,7 см; L = 280 см; $L_1$ = 7,5 см; $L_2$ = 35 см.)

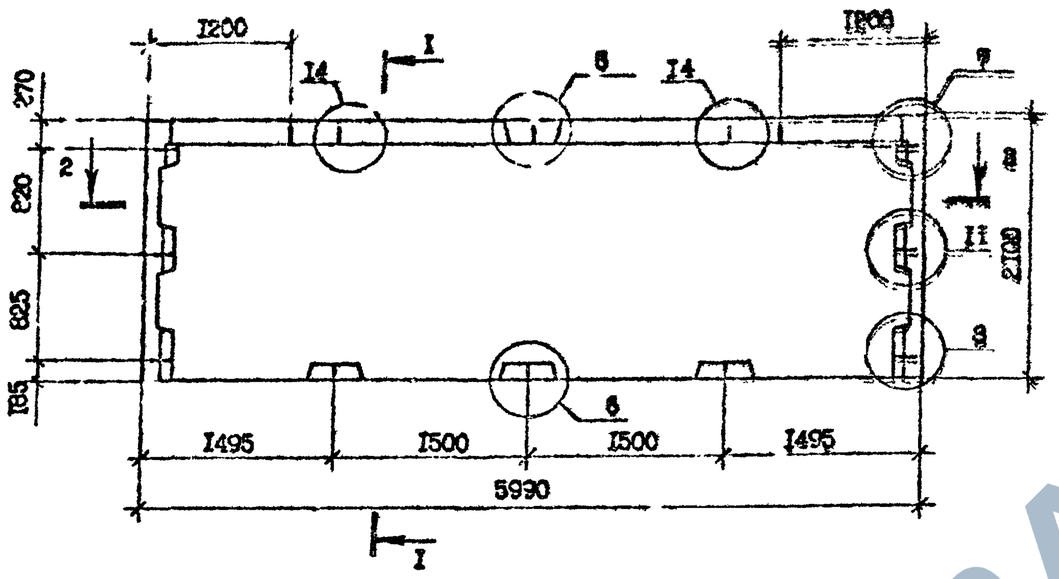


2-2

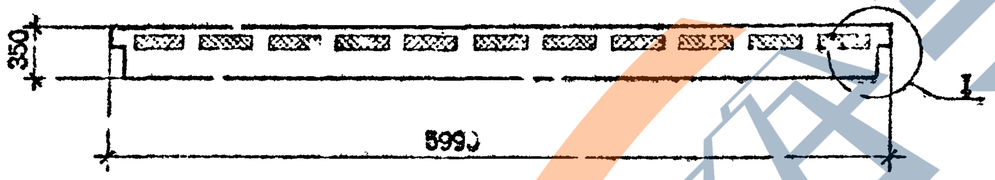


Вид панелей дан с внутренней стороны
Технические требования см. I.090.I-7с.I-3 ТТ
Опалубочные узлы см. I.090.I-7с.I-3 ДI
Арматурные узлы см. I.090.I-7с.I-3 Д
Плиты из пенопласта полистирольного по ГОСТ 15588-70*
Арматура класса А-I по ГОСТ 5781-82*, Вр-I по ГОСТ 6727-80*

| Марка панели | Расход материалов, м³ | | Масса панели т |
|---|---|---|---|
| | Бетон лёгкий класса В10 D 1200 | Пенопласт полистирольный ПСБ-С 40 | |
| ПСЦ60.21.3,5-ПТ-С | 3,58 | 0,42 | 4,31 |

| | | | | |
|---|---|---|---|---|
| Разраб. | Вешагидзе | | | I.090.I-7с.I-3 0I |
| Проверил | Шелия | | | |
| ГИП | Бурдеханадзе | | | |
| Нач.отд. | Бохтадзе | | | ПАНЕЛЬ ЦОКОЛЬНАЯ ПСЦ60.21.3,5-ПТ-С |
| Н.контр. | Меркарян | | | |

| Стадия | Лист | Листов |
|---|---|---|
| Р | I | 2 |

ТоилЗНИИЭП

Инв. № подл. | Подпись и дата | Взам. инв. №

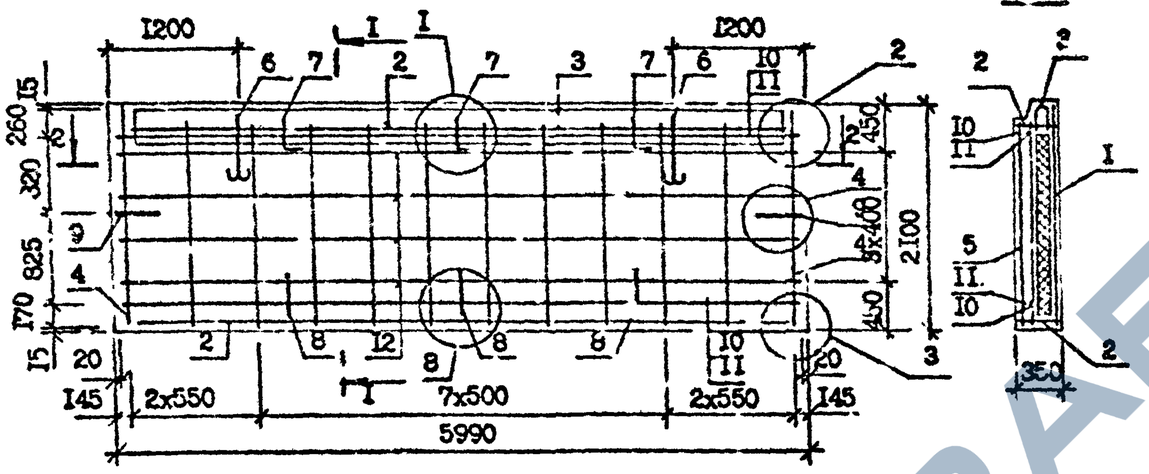


| Поз. | Наименование | | Кол. | Обозначение Документа |
|---|---|---|---|---|
| I | Сетка | CI | I | 1.070.1-7с.1-3 15 |
| 2 | | C9 | 2 | 16 |
| 3 | | CI8 | I | 17 |
| 4 | Каркас плоский | КРI | 2 | 20 |
| 5 | | КР2 | I0 | 21 |
| 6 | Петля строповочная | СПI | 2 | 24 |
| 7 | Стержень анкерный | АНI | 3 | 24 |
| 8 | | АН2 | [illegible] | 24 |
| 9 | | АН3 | 2 | 24 |
| I0 | ⌀I0А-I | L =5950 | 2 | Без чертежа |
| II | | L =5770 | 2 | Без чертежа |
| I2 | ⌀4Вр-I | L =5730 | 8 | Без чертежа |
| | Масса стали, кг | | 98,8 | |

2 - 2

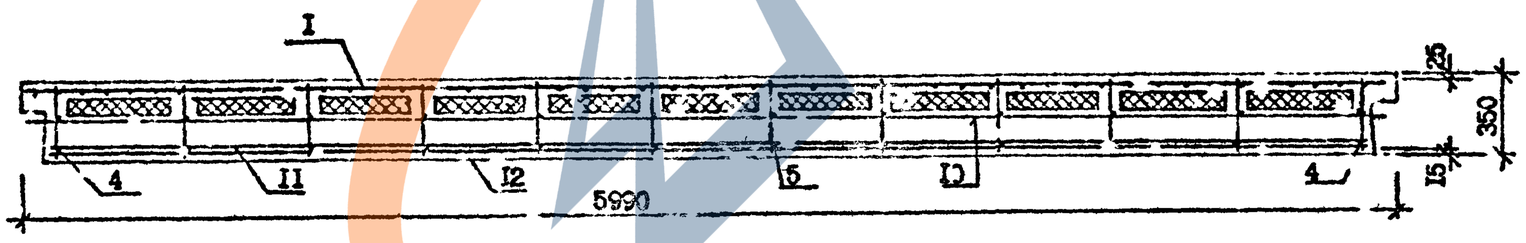




Инв. № подл. | Подпись и дата | Взам. инв. №

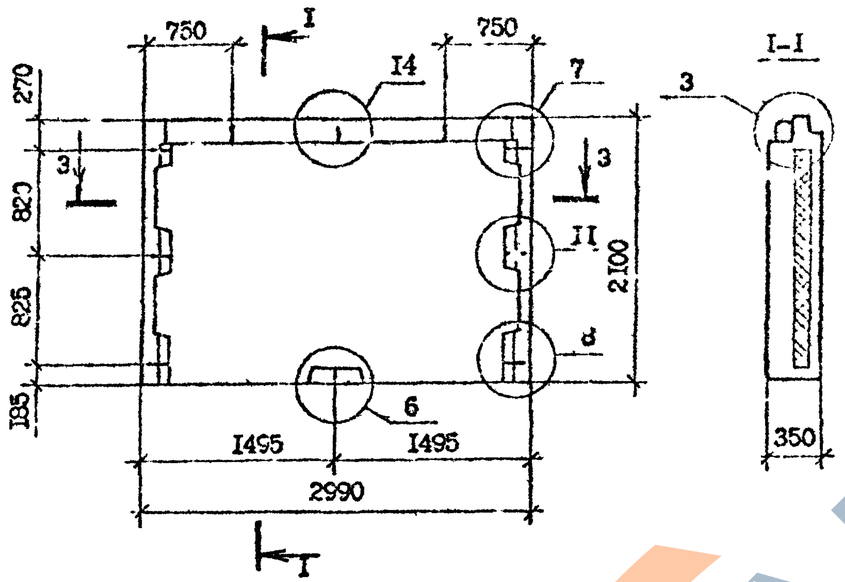


3-3

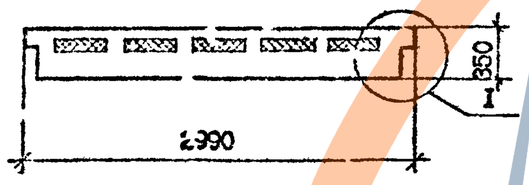


Вид панелей дан с внутренней стороны
Технические требования см. I.090.I-7с.I-3 ТТ
Опалубочные узлы см. I.090.I-7с.I-3 ДI
Арматурные узлы см. I.090.I-7с.I-3 Д2
Плиты из пенопласта полистирольного по ГОСТ I5588-70*
Арматура класса А-I по ГОСТ 578I-82*, Вр-I по ГОСТ 6727-80*

| Марка панели | Расход материалов, м³ | | Масса панели т |
|---|---|---|---|
| | Бетон лёгкий класса В10 D I200 | Пенопласт полистирольный D 40 | |
| ПСЦ30.2Г.3,5-ПТ-С | I,76 | 0,20 | 2,I2 |

| | | | |
|---|---|---|---|
| Разраб. | Ваш[illegible]дов | | I.89 |
| Проверил | Шелия | | I.89 |
| ГИП | Бурд[illegible] | | I.89 |
| Зач.отд. | Бахтадз[illegible] | | I.89 |
| Н.контр. | Маркарян | | I.89 |

I.090.I-7с.I-3 02

ПАНЕЛЬ ЦОКОЛЬНАЯ ПСЦ30.2Г.3,5-ПТ-С

| Стадия | Лист | Листов |
|---|---|---|
| Р | I | 2 |

ТбилЗНИИЭП

Инв. № подл. | Подпись и дата | Взам. инв. №

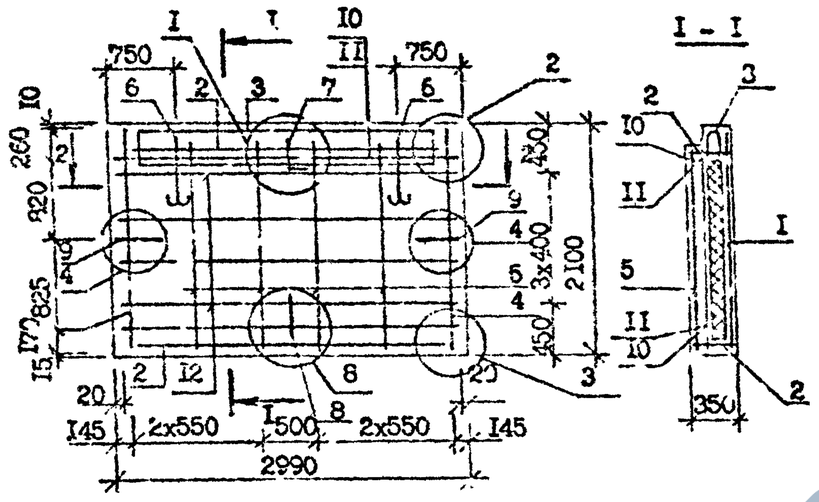


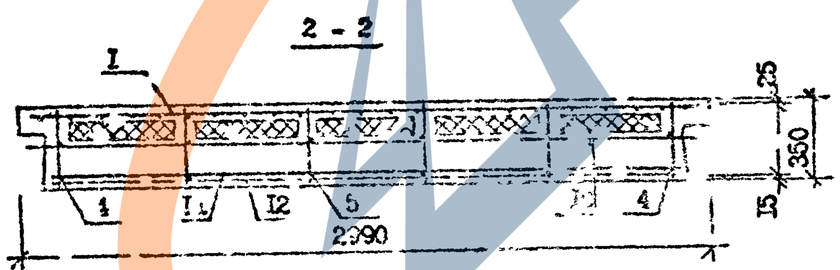


| Поз. | Наименование | | Кол. | Обозначение Документа |
|---|---|---|---|---|
| I | Сетка | С3 | I | 1.090.1-7с.1-3 15 |
| 2 | | С10 | 2 | 16 |
| 3 | | С19 | I | 17 |
| 4 | Каркас плоский | КР1 | 2 | 20 |
| 5 | | КР2 | 4 | 21 |
| 6 | Петля строповочная | СП2 | 2 | 24 |
| 7 | Стержень анкерный | АН1 | I | 24 |
| 8 | | АН2 | I | 24 |
| 9 | | АН3 | 2 | 24 |
| I0 | ФI0А-I | L =2950 | 2 | Без чертежа |
| II | | L =2770 | 2 | Без чертежа |
| I2 | Ф4Вр-I | L =2730 | 8 | Без чертежа |
| | Масса стали, кг | | 48,45 | |

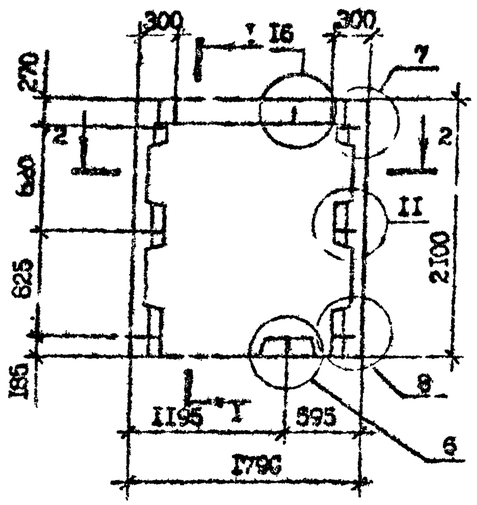


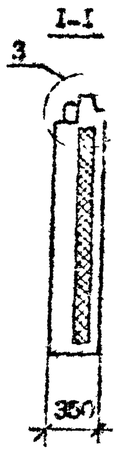


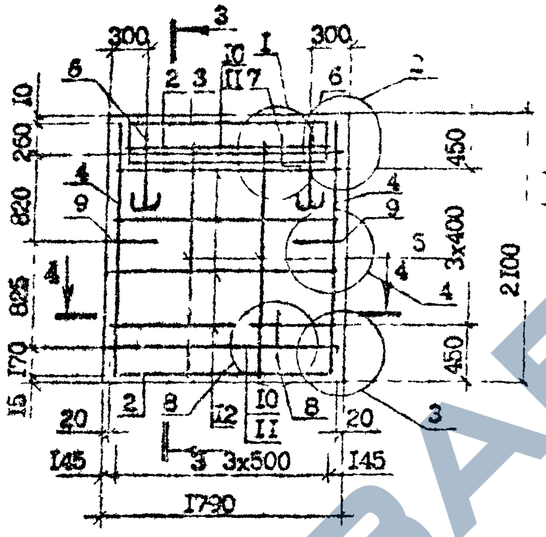


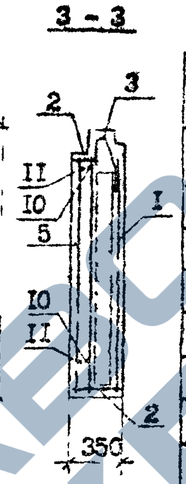


| Поз. | Наименование | | Кол. | Обозначение Документа |
|---|---|---|---|---|
| I | Сетка | С4 | I | 1.090.1-7с.1-3 15 |
| 2 | | С12 | 2 | 16 |
| 3 | | С21 | I | 17 |
| 4 | Каркас плоский | КР1 | 2 | 20 |
| 5 | | КР2 | 2 | 21 |
| 6 | Петля строповочная | СП3 | 2 | 24 |
| 7 | Стержень анкерный | АН1 | I | 24 |
| 8 | | АН2 | I | 24 |
| 9 | | АН3 | 2 | 24 |
| 10 | Ф10А-I | L =1750 | 2 | Без чертежа |
| II | | L =1570 | 2 | Без чертежа |
| 12 | Ф4Вр-I | L =1530 | 8 | Без чертежа |
| | Масса стали, кг | | 26,62 | |

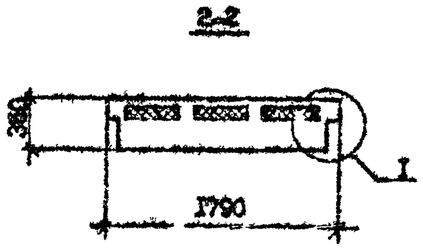


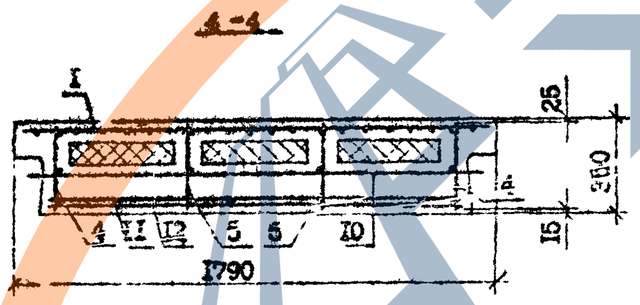


Вид панелей дан с внутренней стороны
Технические требования см. 1.090.1-7с.1-3 ТТ
Опалубочные узлы см. 1.090.1-7с.1-3 Д1
Арматурные узлы см. 1.090.1-7с.1-3 Д2
Плиты из пенопласта полистирольного по ГОСТ 15588-70*
Арматура класса А-I по ГОСТ 5781-82*, Вр-I по ГОСТ 6727-80*

| Марка панели | Расход материалов, м³ | | Масса панели т |
|---|---|---|---|
| | Бетон лёгкий класса В10 D 1200 | Пенопласт полистирольный D 40 | |
| ПСДВ.21.3,5-ПТ-С | 1,01 | 0,11 | 1,22 |

| | | | |
|---|---|---|---|
| Разраб. | Шелих | | 1.9.90 |
| Проверил | Салихов | | 1.9.90 |
| ГИП | Бурджанадзе | | 1.9.90 |
| Нач.отд. | Бехтадзе | | 1.9.90 |
| Н.контр. | Маркарян | | 1.9.90 |

1.090.1-7с.1-3 03

ПАНЕЛЬ ЦОКОЛЬНАЯ
ПСДВ.21.3,5-ПТ-С

| Стадия | Лист | Листов |
|---|---|---|
| Р | | 1 |

ТбилЗНИИЭП

Инв. № подл. | Подпись и дата | Взам. инв. №

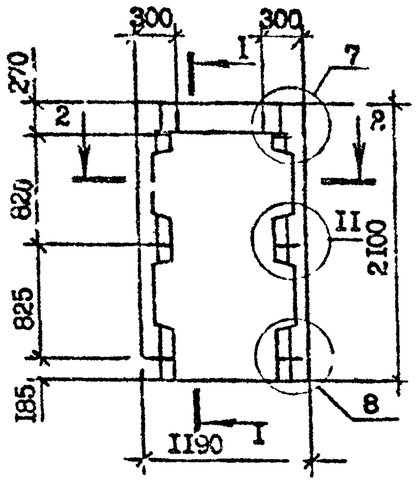


I - I

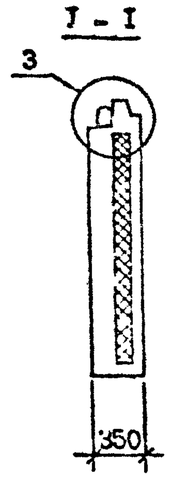


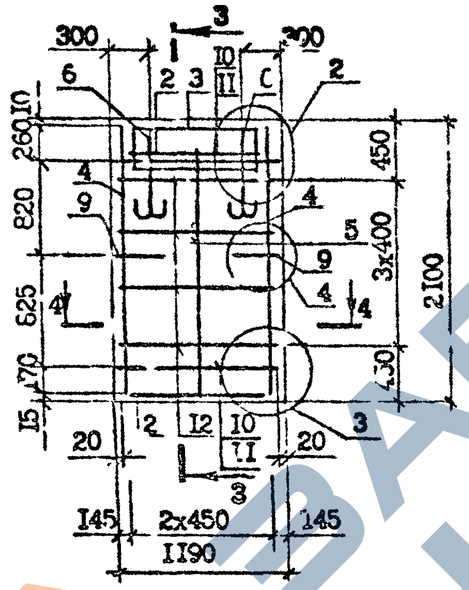


3 - 3

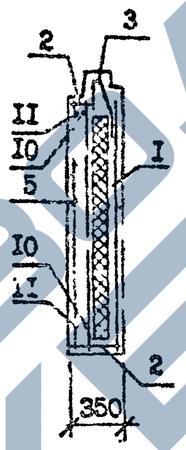


2.2

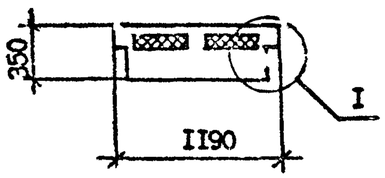


4 - 4

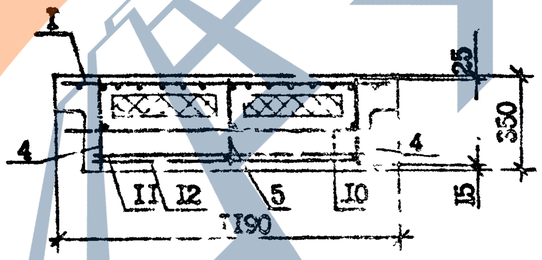


| Поз. | Наименование | | Кол. | Обозначение Документа |
|---|---|---|---|---|
| I | Сетка | С6 | I | 1.090.1-7с.1-3 ⁄15 |
| 2 | | С14 | 2 | ⁄18 |
| 3 | | С22 | I | ⁄17 |
| 4 | Каркас плоский | КРI | 2 | 20 |
| 5 | | К2 | I | 21 |
| 6 | Петля строповочная | СПЗ | 2 | 24 |
| 7 | Стержень анкерный | АН3 | 2 | 24 |
| 8 | ФIОА-I | L =II50 | 2 | Без чертежа |
| 9 | | L =970 | 2 | Без чертежа |
| I0 | Ф4Вр-I | L =930 | 8 | Без чертежа |
| | Масса стали, кг | | 2I,0I | |

Вид панелей ган с внутренней стороны
Технические требования см. I.090.I-7с.I-3 ТТ
Опалубочные узлы см. I.090.I-7с.I-3 ДI
Арматурные узлы см. I.090.I-7с.I-3 Д2
Плиты из пенопласта полистирольного по ГОСТ I5588-70*
Арматура класса А-I по ГОСТ 578I-82*, Вр-I по ГОСТ 6727-80*

| Масса панели | Расход материалов, м³ | | Масса панели т |
|---|---|---|---|
| | Бетон лёгкий класса В10 D I200 | Пенопласт полистирольный D 40 | |
| ПСЦI2.2I.3,5-ТТ-С | 0,65 | 0,06 | 2,76 |

| | | | | |
|---|---|---|---|---|
| Гл. раб. | Вашакидзе | | 1.89 | I.090.I-7с.I-3 04 |
| Проверил | Шелия | | 1.89 | |
| ГИП | Бурджанадзе | | 1.89 | ПАНЕЛЬ ЦОКОЛЬНАЯ ПСЦI2.2I.3,5-ТТ-С |
| Нач.отд. | Бахтадзе | | 1.89 | Стадия Р · Лист · Листов I |
| Н.контр. | Маржаряи | | 1.89 | ТбилЗНИИЭП |

Инв. № подл. | Подпись и дата | Взам. инв. №

https://zavodjbi.com/

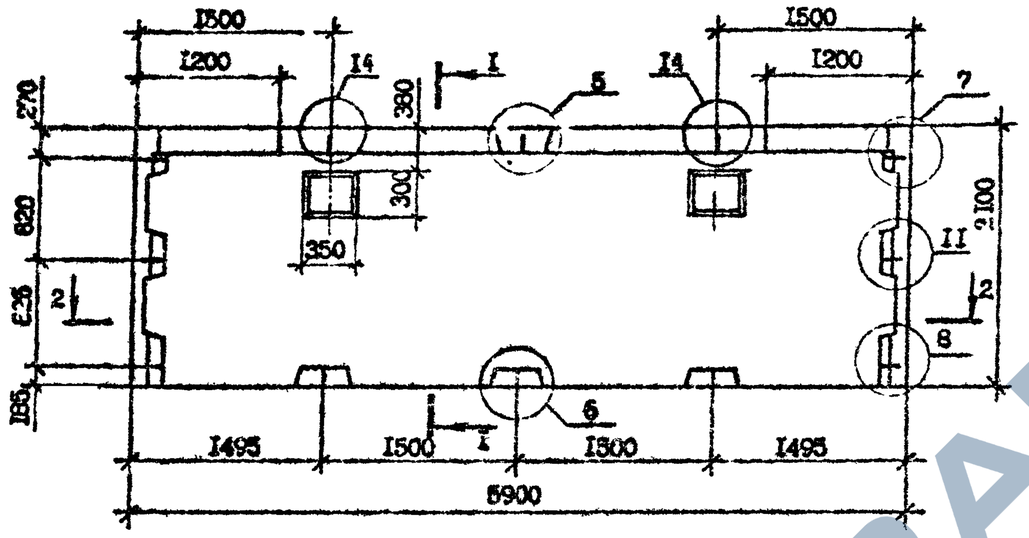

2 - 2

Вид панелей дан с внутренней стороны
Технические требования см. I.090.I-7с.I-3 ТТ
Опалубочные узлы см. I.090.I-7с.I-3 Д1
Арматурные узлы см. I.090.I-7с.I-3 Д2
Плиты из пенопласта полистирольного по ГОСТ 15588-70*
Арматура класса А-I по ГОСТ 5781-82*, Вр-I по ГОСТ 6727-80*

| Марка панели | Расход материалов, м³ | | Масса панели т |
|---|---|---|---|
| | Бетон лёгкий класса В10 Д 1200 | Пенопласт полистирольный Д 40 | |
| ПСЦ 60.21.3,5-ПТ-С | 3,58 | 0,42 | 4,24 |

| | | | | | | |
|---|---|---|---|---|---|---|
| Разраб. | Вашакидзе | | 1.1.90 | I.090.I-7с.I-3 05 | | |
| Проверил | Шелия | | 1.1.90 | | | |
| ГИП | Бурджанадзе | | 1.1.90 | ПАНЕЛЬ ЦОКОЛЬНАЯ ПСЦ 60.21.3,5-ПТ-С | Стадия | Лист | Листов |
| Нач.отд | Бахтадзе | | 1.1.90 | | Р | 1 | 2 |
| | | | | | ТбилЗНИИЭП | | |
| Н.контр. | Маркарян | | 1.1.90 | | | | |

Инв. № подл. | Подпись и дата | Взам. инв. №

https://zavodjbi.com/

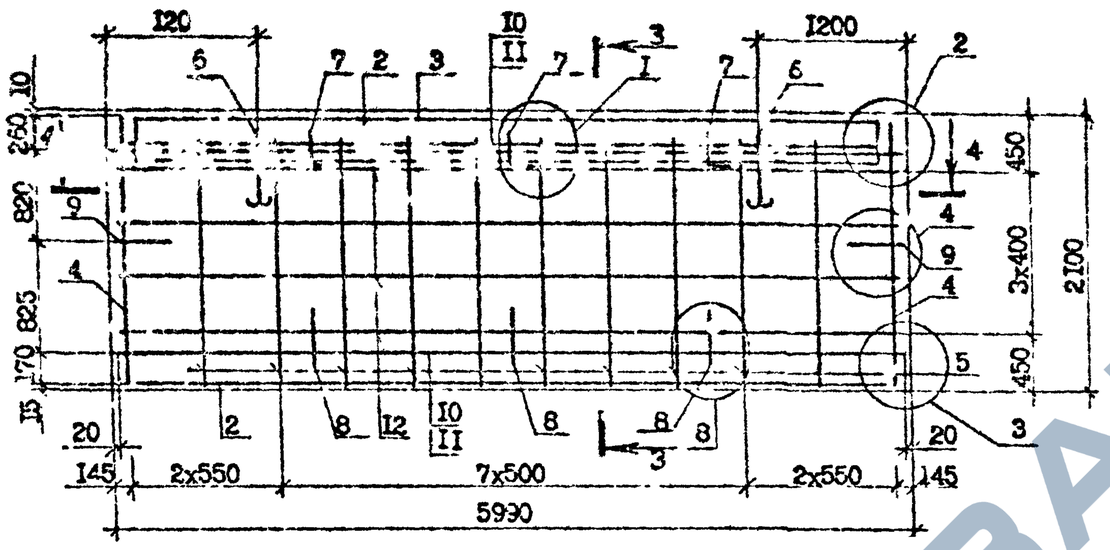


3 - 3

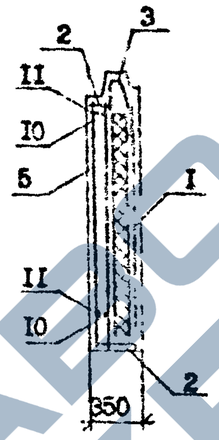


| Поз. | Наименование | | Кол. | Обозначение Документа |
|---|---|---|---|---|
| 1 | Сетка | СI | I | 1.090.1-7.13-15 |
| 2 | | С9 | 2 | 16 |
| 3 | | СI8 | I | 17 |
| 4 | Каркас плоский | КРI | 2 | 20 |
| 5 | | КР2 | I0 | 21 |
| 6 | Петля строповочная | СПI | 2 | 24 |
| 7 | Стержень анкерный | АНI | 3 | 24 |
| 8 | | АН2 | 3 | 24 |
| 9 | | АН3 | 2 | 24 |
| I0 | ФI0А-I | L =5950 | 2 | Без чертежа |
| II | | L =5770 | 2 | Без чертежа |
| I2 | Ф4Вр-I | L =5730 | 8 | Без чертежа |
| | Масса стали, кг | | 98,80 | |

4 - 4

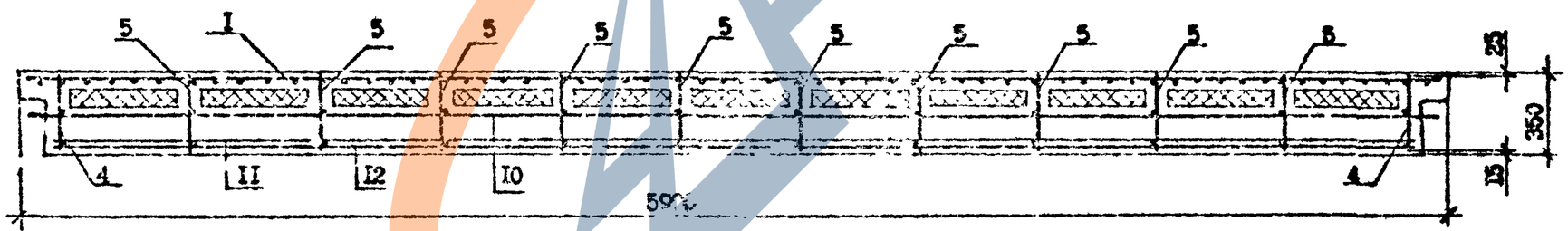

https://zavodjbi.com/



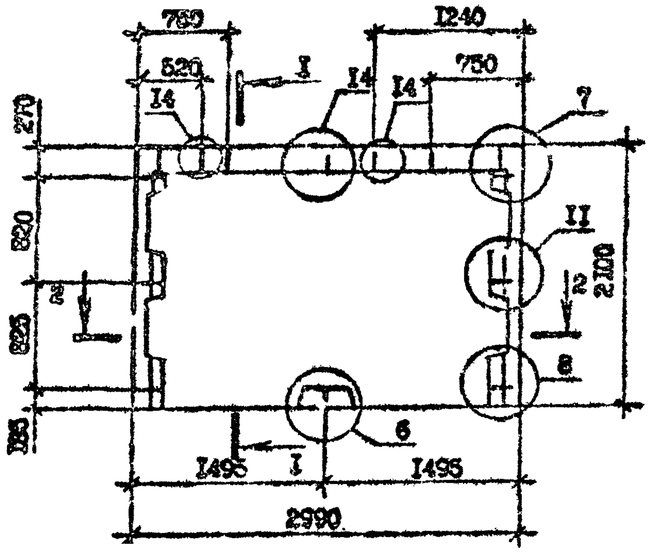


I-I

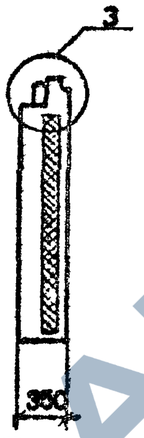


2-2

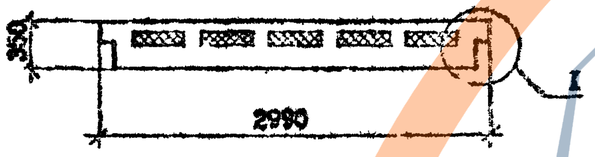


Вид панелей дан с внутренней стороны
Технические требования см. I.090.I-7с.I-3 ТТ
Опалубочные узлы см. I.090.I-7с.I-3 Д1
Арматурные узлы см. I.090.I-7с.I-3 Д2
Плиты из пенопласта полистирольного по ГОСТ I5588-70*
Арматура класса А-I по ГОСТ 5781-82*, Вр-I по ГОСТ 6727-80*

| Марка панели | Расход материалов, м³ | | Масса панели т |
|---|---|---|---|
| | Бетон лёгкий класса В10 D I200 | Пенопласт полистирольный Г 40 | |
| ПСЦ 30.21.3.5-ПТ-С | I,76 | 0,20 | 2,12 |

| | | | | | | |
|---|---|---|---|---|---|---|
| Разраб. | Вашанцзе | | | I.090.I-7с.I-3 06 | | |
| Проверил | Шелл | | | | | |
| ГИП | Бурдинский | | | ПАНЕЛЬ ЦОКОЛЬНАЯ ПСЦ 30.21.3.5-ПТ-С | Стадия | Лист | Листов |
| Нач.отд. | Балтазе | | | | Р | I | 2 |
| Н.контр. | Марк ман | | | | ТОПЛЭНЕРГОПРОМ | | |

https://zavodjbi.com/

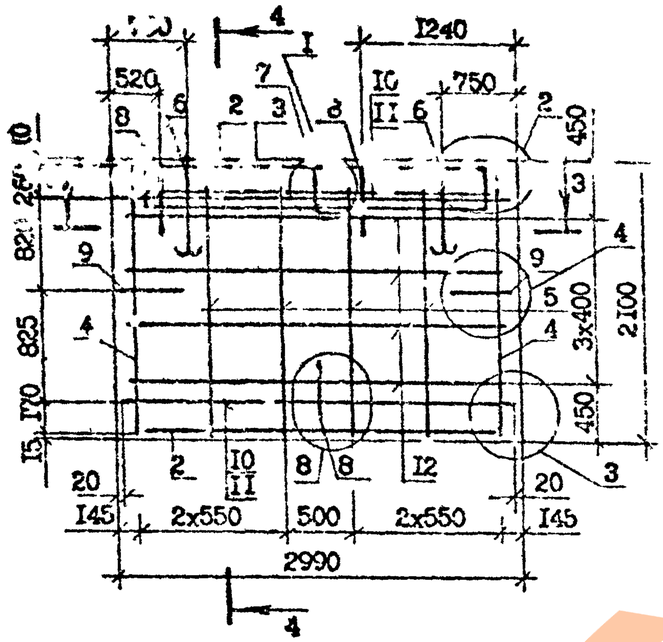


4 – 4

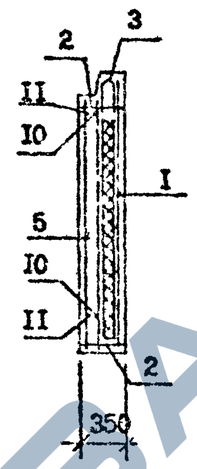


| Поз. | Наименование | | Кол. | Обозначение Документа |
|---|---|---|---|---|
| 1 | Сетка | С | 1 | 1.090.1-7с.1-3 15 |
| 2 | | С10 | 2 | 16 |
| 3 | | С19 | 1 | 17 |
| 4 | Каркас плоский | КР1 | 2 | 20 |
| 5 | | КР2 | 4 | 21 |
| 6 | Петля строповочная | СП2 | 2 | 24 |
| 7 | Стержень анкерный | АН1 | 1 | 24 |
| 8 | | АН2 | 3 | 24 |
| 9 | | АН3 | 2 | 24 |
| 10 | Ф10А-I | L =2950 | 2 | Без чертежа |
| 11 | | L =2770 | 2 | Без чертежа |
| 12 | Ф4Вр-I | L =2730 | 8 | Без чертежа |
| | Масса Стали, кг | | 49,35 | |

3 – 3

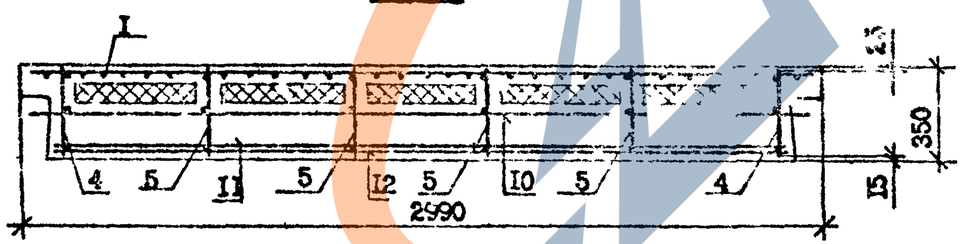


Инв. № подл. | Подпись и дата | Взам. инв. №

https://zavodjbi.com/

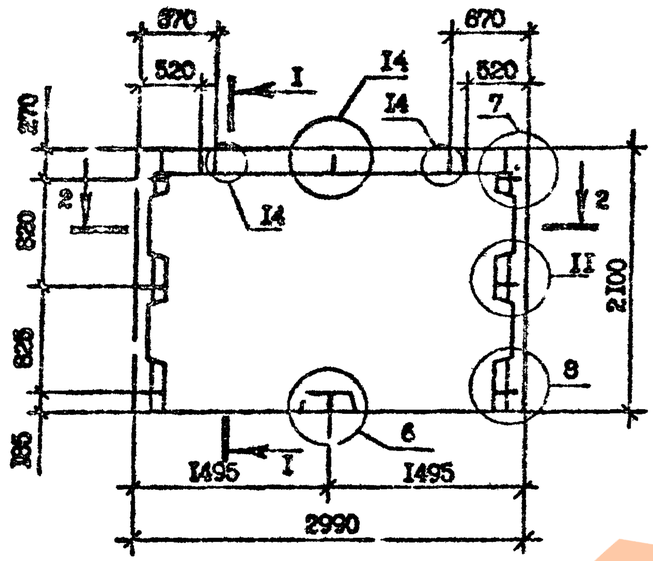


I - I

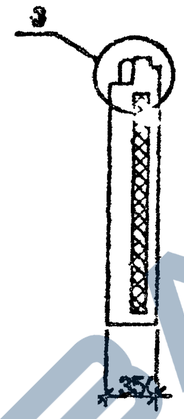


2 - 2

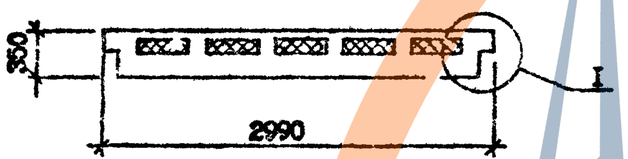


Вид панелей дан с внутренней стороны
Технические требования см. I.090.I-7с.I-3 ТТ
Опалубочные узлы см. I.090.I-7с.I-3 ДI
Арматурные узлы см. I.090.I-7с.I-3 Д2
Плиты из пенопласта полистирольного по ГОСТ I5588-70*
Арматура класса А-I по ГОСТ 578I-82*, Вр-I по ГОСТ 6727-80*

| Марка панели | Расход материалов, м³ | | Масса панели т |
|---|---|---|---|
| | Бетон лёгкий класса В10 D I200 | Пенопласт полистирольный ПС40 | |
| 2ПСЦ 30.2I.3,5-ПТ-С | I,76 | 0.20 | 2,I2 |

| | | | | | | |
|---|---|---|---|---|---|---|
| Разраб. | Вашакидзе | | 7.3.90 | I.090.I-7с.I-3 07 | | |
| Проверил | Шолия | | 7.3.90 | | | |
| ГИП | Бурд знадзе | | 1.3.90 | ПАНЕЛЬ ЦОКОЛЬНАЯ 2ПСЦ 30.2I.3,5-ПТ-С | Стадия Р | Лист I / Листов 2 |
| Нач.отд. | Бахтеева | | 1.3.90 | | ТбилЗНИИЭП | |
| Н.контр. | Маркарян | | 1.3.90 | | | |

https://zavodjbi.com/

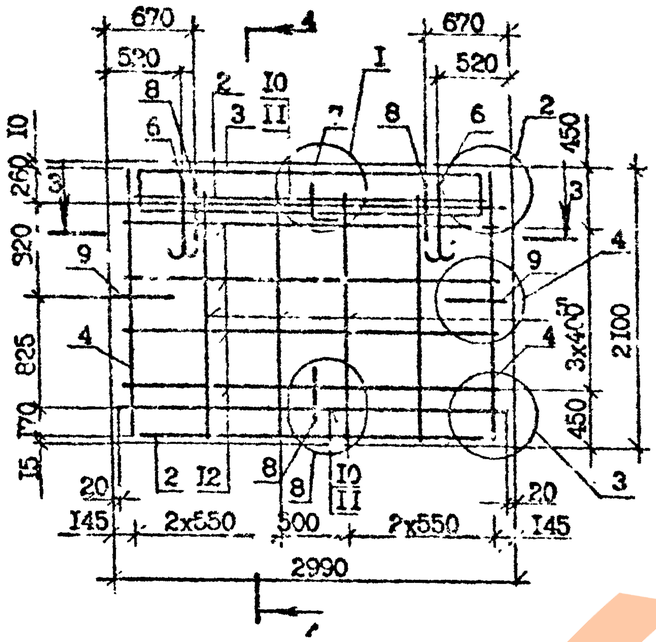


4 - 4

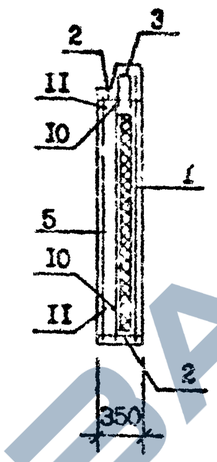


| Поз. | Наименование | | Кол. | Обозначение Документа |
|---|---|---|---|---|
| I | Сетка | C3 | I | 1.090.1-7с.1-3 15 |
| 2 | | C10 | 2 | 16 |
| 3 | | C19 | I | 17 |
| 4 | Каркас плоский | КР1 | 2 | 20 |
| 5 | | КР2 | 4 | 21 |
| 6 | Петля строповочная | СП2 | 2 | 24 |
| 7 | Стержень анкерный | АН1 | I | 24 |
| 8 | | АН2 | 3 | 24 |
| 9 | | АН3 | 2 | 24 |
| I0 | ⌀10А-I | L =2950 | 2 | Без чертежа |
| II | | L =2770 | 2 | Без чертежа |
| I2 | ⌀4Вр-I | L =2730 | 8 | Без чертежа |
| | Масса стали, кг | | 49,35 | |

3 - 3

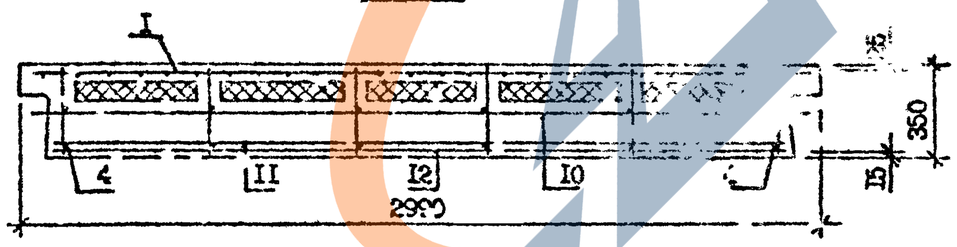

https://zavodjbi.com/

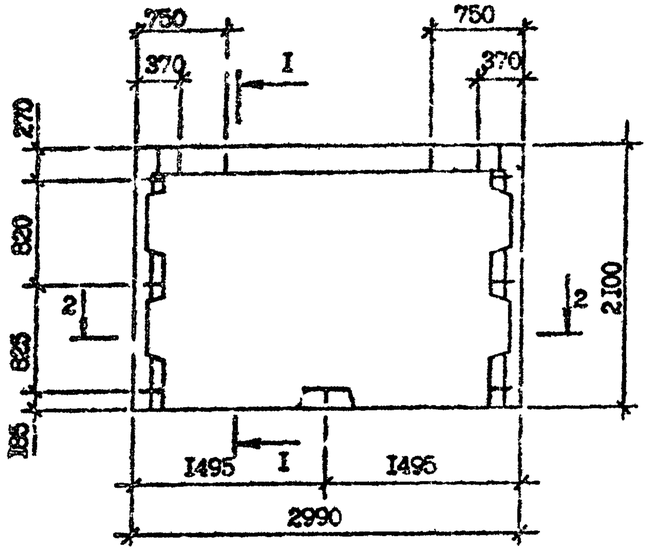


I - I

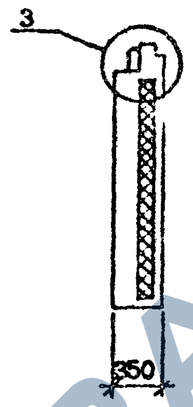


2 - 2

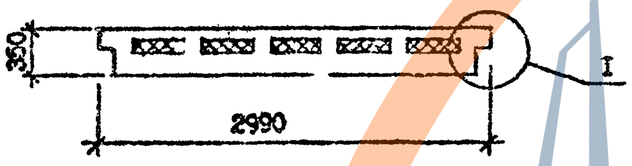


Вид панелей дан с внутренней стороны
Технические требования см. I.090.I-7с.I-3 ТТ
Опалубочные узлы см. I.090.I-7с.I-3 ДI
Арматурные узлы см. I.090.I-7с.I-3 Д2
Плиты из пенопласта полистирольного по ГОСТ I5588-70*
Арматура класса А-I по ГОСТ 578I-82*, Вр-I по ГОСТ 6727-80*

| Марка панели | Расход материалов, м³ | | Масса панели т |
|---|---|---|---|
| | Бетон лёгкий класса B10 D I200 | Пенопласт полистирольный D 40 | |
| ЗПСЦ 30.2I.3,5-ПТ-С | I,76 | 0,20 | 2,I2 |

| | | | | |
|---|---|---|---|---|
| Разраб. | Вашакидзе | | | I.090.I-7с.I-3 08 |
| Проверил | Шаталов | | | |
| ГИП | Бурдонкало | | | |
| Нач.отд. | Бахтадзе | | | ПАНЕЛЬ ЦОКОЛЬНАЯ ЗПСЦ 30.2I.3,5-ПТ-С |
| Н.контр. | Меркарян | | | |

| Стадия | Лист | Листов |
|---|---|---|
| Р | I | 2 |

ТбилЗНИИЭП

https://zavodjbi.com/

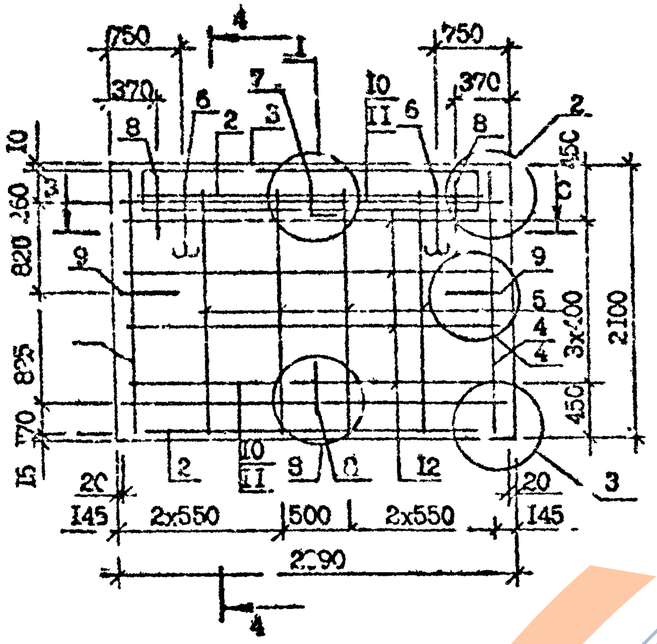


4 - 4

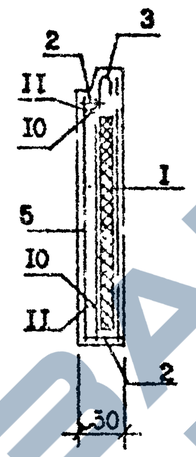


3 - 3

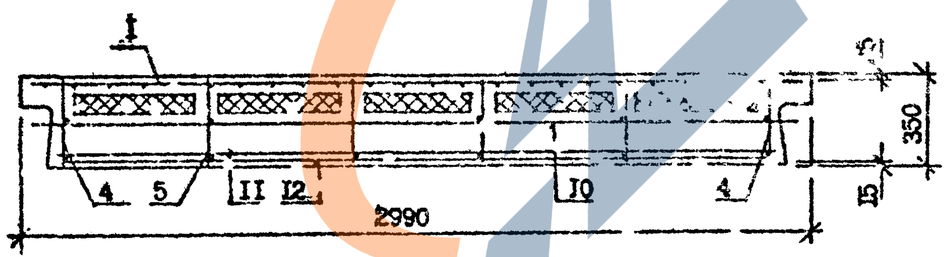


| Поз. | Наименование | | Кол. | Обозначение Документа |
|---|---|---|---|---|
| 1 | Сетка | С3 | 1 | 1.090.1-7с.1-3 15 |
| 2 | | С10 | 2 | 16 |
| 3 | | С19 | 1 | 17 |
| 4 | Каркас плоский | КР1 | 2 | 20 |
| 5 | | КР2 | 4 | 21 |
| 6 | Петля строповочная | СП2 | 2 | 24 |
| 7 | Стержень анкерный | АН1 | 1 | 24 |
| 8 | | АН2 | 3 | 24 |
| 9 | | АН3 | 2 | 24 |
| 10 | Ф10А-I | L =2950 | | Без чертежа |
| 11 | | L =2770 | 2 | Без чертежа |
| 12 | Ф4Вр-I | L =2730 | 8 | Без чертежа |
| | Масса стали, кг | | 49,35 | |

https://zavodjbi.com/

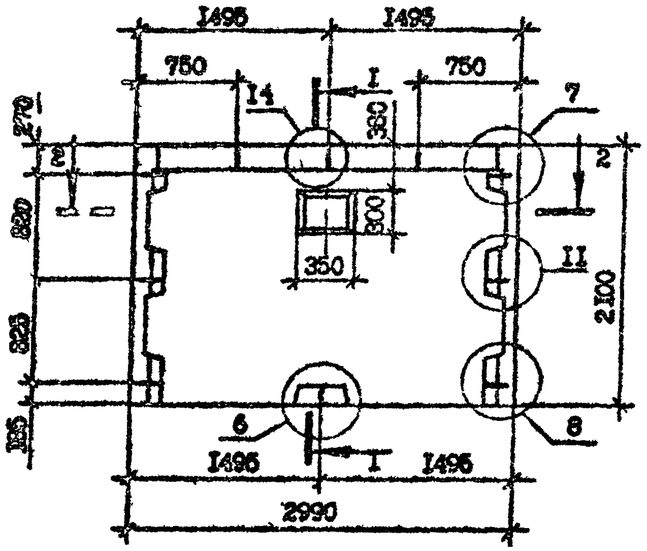


I–I

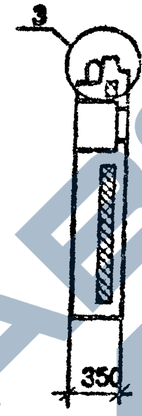


2–2

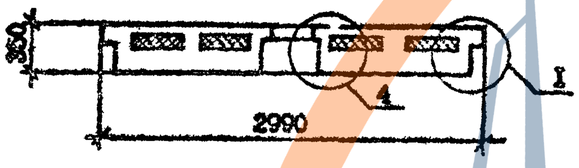


Вид панелей дан с внутренней стороны
Технические требования см. I.090.I-7с.I-3 ТТ
Опалубочные узлы см. I.090.I-7с.I-3 Д1
Арматурные узлы см. I.090.I-7с.I-3 Д2
Плиты из пенопласта полистирольного по ГОСТ 15588-70*
Арматура класса А-I по ГОСТ 5781-82*, Вр-I по ГОСТ 6727-80*

| Марка панели | Расход материалов, м³ | | Масса панели т |
|---|---|---|---|
| | Бетон лёгкий класса В10 D 1200 | Пенопласт полистирольный Д 40 | |
| 4ПСЦ 30.21.3,5-ПТ-С | 1,73 | 0,20 | 2,08 |

| | | | | | | |
|---|---|---|---|---|---|---|
| Разраб. | Вашакидзе | | 3.8.90 | I.090.I-7с.I-3 09 | | |
| Проверил | Шелия | | 3.8.90 | | | |
| ГИП | Бурджанадзе | | 3.8.90 | ПАНЕЛЬ ЦОКОЛЬНАЯ 4ПСЦ 30.21.3,5-ПТ-С | Стадия | Лист | Листов |
| Нач.отд. | Бахтадзе | | 3.8.90 | | Р | 1 | 2 |
| | | | | | ТбилЗНИИЭП | | |
| Н.контр. | Маркарян | | 3.8.90 | | | | |

https://zavodjbi.com/

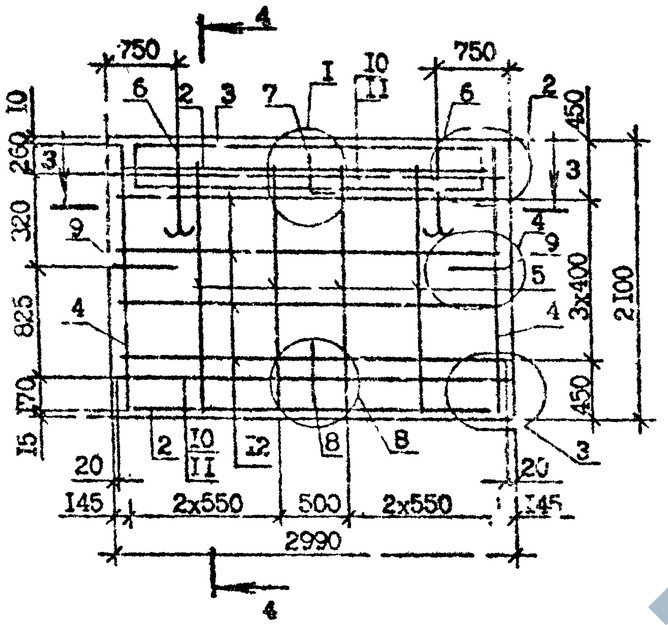


4 - 4

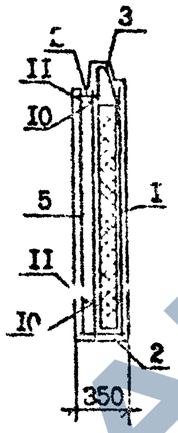


3 - 3

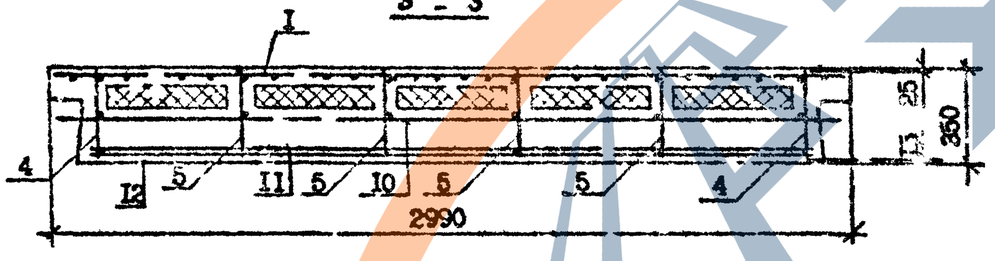


| Поз. | Наименование | | Кол. | Обозначение Документа |
|---|---|---|---|---|
| I | Сетка | С3 | I | 1.090.1-7с.1-3 15 |
| 2 | | С10 | 2 | 16 |
| 3 | | С19 | I | 17 |
| 4 | Каркас плоский | КР1 | 2 | 20 |
| 5 | | КР2 | 4 | 21 |
| 6 | Петля строповочная | СП2 | 2 | 21 |
| 7 | Стержень анкерный | АН1 | I | 24 |
| 8 | | АН2 | I | 24 |
| 9 | | АН3 | 2 | 24 |
| I0 | ⌀I0А-I | L =2950 | 2 | Без чертежа |
| II | | L =2770 | 2 | Без чертежа |
| I2 | ⌀4Вр-I | L =2730 | 8 | Без чертежа |
| | Масса стали, кг | | 48,45 | |

ЗАВОД ЖБИ

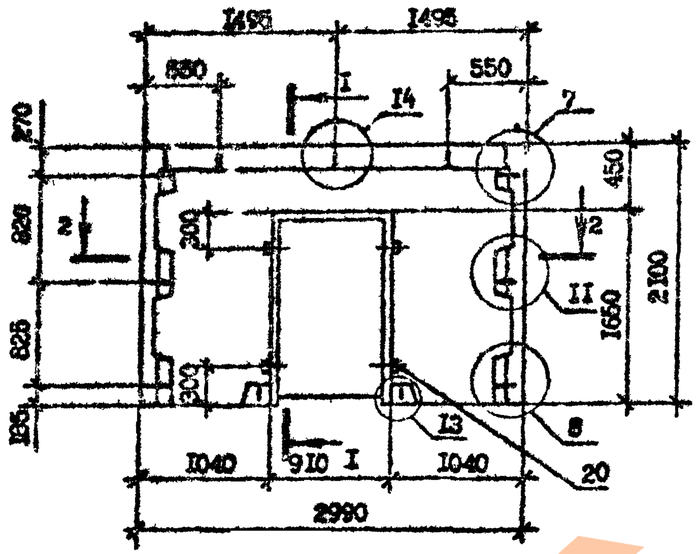


I-I

2-2

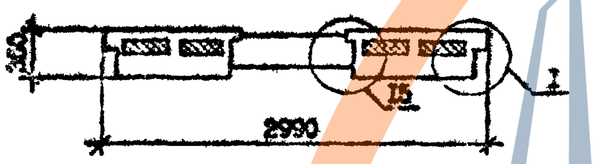


Вид панелей дан с внутренней стороны
Технические требования см. I.090.I-7с.I-3 ТТ
Опалубочные узлы см. I.090.I-7с.I-3 Д1
Арматурные узлы см. I.090.I-7с.I-3 Д2
Плиты из пенопласта полистирольного по ГОСТ 15588-70*
Арматура класса А-I по ГОСТ 5781-82*, Вр-I по ГОСТ 6727-80*

| Масса панели | Расход материалов, м³ | | Масса панели т |
|---|---|---|---|
| | Бетон лёгкий класса В10 D 1200 | Пенопласт полистирольный ρ 40 | |
| 5ПСЦ 30.21.3,5-ПТ-С | 1,33 | 0,11 | 1,60 |

| | | | | | | |
|---|---|---|---|---|---|---|
| Разраб. | Вашакидзе | | 4.5.90 | I.090.I-7с.I-3 I0 | | |
| Проверил | Шелия | | 4.5.90 | | | |
| ГИП | Буражальдзе | | 4.5.90 | ПАНЕЛЬ ЦОКОЛЬНАЯ 5ПСЦ 30.21.3,5-ПТ-С | Стадия | Лист | Листов |
| Нач.отд. | Бахтадзе | | 4.5.90 | | Р | 1 | 2 |
| | | | | | ТбилЗНИИЭП | | |
| Н.контр. | Маркарян | | 4.5.90 | | | | |

Инв. № подл. | Подпись и дата | Взам. инв. №

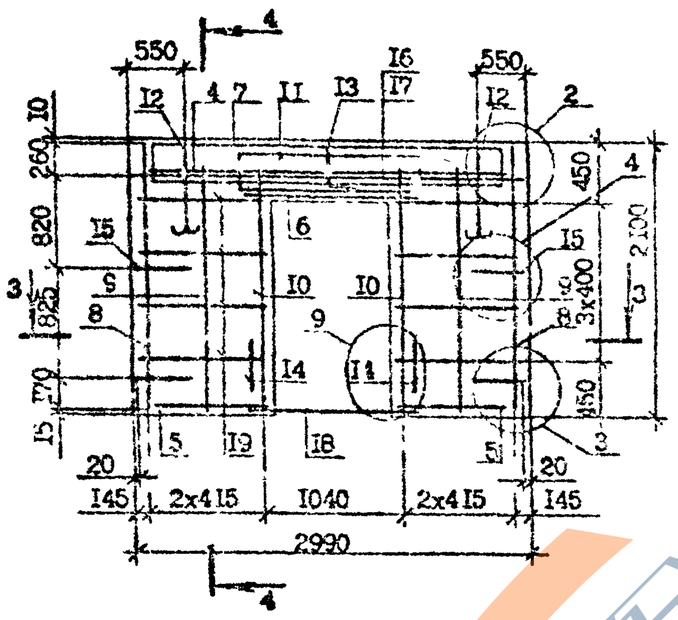


4 - 4

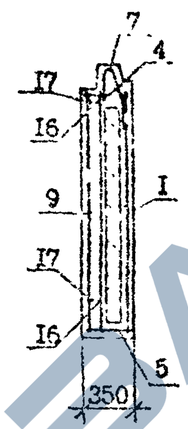


3 - 3

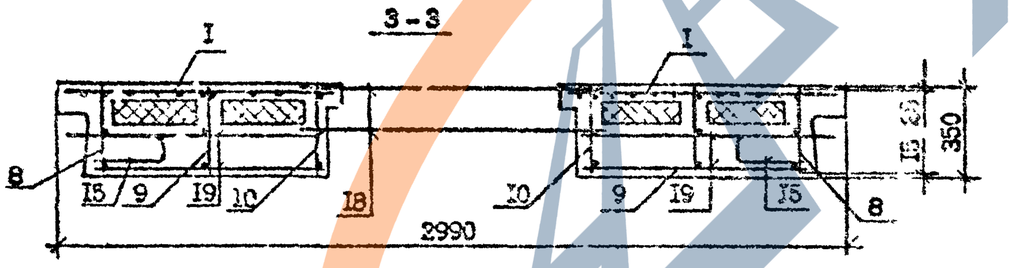


| Поз. | Наименование | | Кол. | Обозначение Документа |
|---|---|---|---|---|
| I | Сетка | C7 | 2 | 1.090.1-7с.1-3 15 |
| 2 | | CI7 | I | 18 |
| 3 | | C24 | 2 | 19 |
| 4 | | CI0 | I | 16 |
| 5 | | CI6 | 2 | 16 |
| 6 | | CI3 | I | 16 |
| 7 | | CI9 | I | 17 |
| 8 | Каркас плоский | КРI | 2 | 20 |
| 9 | | КР2 | 2 | 21 |
| 10 | | КР3 | 2 | 22 |
| II | | КР4 | 2 | 23 |
| I2 | Петля строповочная | СП2 | 2 | 24 |
| I3 | Стержень анкерный | АНI | I | 24 |
| I4 | | АН2 | 2 | 24 |
| I5 | | АН3 | 4 | 24 |
| I6 | ⌀I0А-I | L =2950 | I | Без чертежа |
| I7 | | L =2770 | I | Без чертежа |
| I8 | ⌀8А-I | L =I600 | 2 | Без чертежа |
| I9 | ⌀4Вр-I | L =860 | I6 | Без чертежа |
| 20 | Проб.дер.50хI00 ГОСТ 8486-66* | L =I00 | 6 | Без чертежа |
| | Масса стали, кг | | 43,75 | |



Инв. № подл. | Подпись и дата | Взам. инв. №

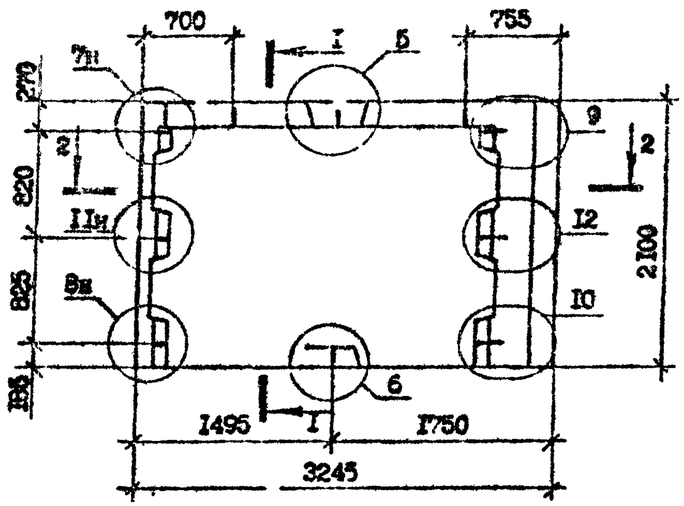


I - I

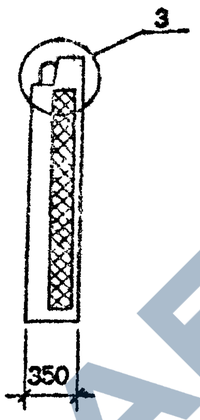


2-2

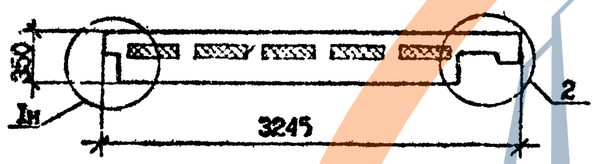


Вид панелей дан с внутренней стороны
Технические требования см. I.090.I-7с.I-3 ТТ
Опалубочные узлы см. I.090.I-2с.I-3 ДI
Арматурные узлы см. I.090.I-7с.I-3 Д2
Плиты из пенопласта полистирольного по ГОСТ I5588-70*
Арматура класса А-I по ГОСТ 5781-82*, Вр-I по ГОСТ 6727-80*

| Марка панели | Расход материалов, м³ | | Масса панели т |
|---|---|---|---|
| | Бетон лёгкий класса В10 D I200 | Пенопласт полистирольный D 40 | |
| ПСЦ 32.2I.3,5-ПТ-С | I,84 | 0,I9 | 2,22 |

| | | | |
|---|---|---|---|
| Разраб. | Вашакидзе | | 1.8.90 |
| Проверил. | ШЕлия | | 4.8.90 |
| ГИП | Бурджанадзе | | 4.8.90 |
| Нач.отд. | Бахтадзе | | 4.8.90 |
| Н.контр. | Марка ян | | 4.8.90 |

I.090.I-7с.I-3 II

ПАНЕЛЬ ЦОКОЛЬНАЯ
ПСЦ 32.2I.3,5-ПТ-С

| Стадия | Лист | Листов |
|---|---|---|
| Р | I | 2 |

ТбилЗНИИЭП

Инв. № подл. | Подпись и дата | Взам. инв. №

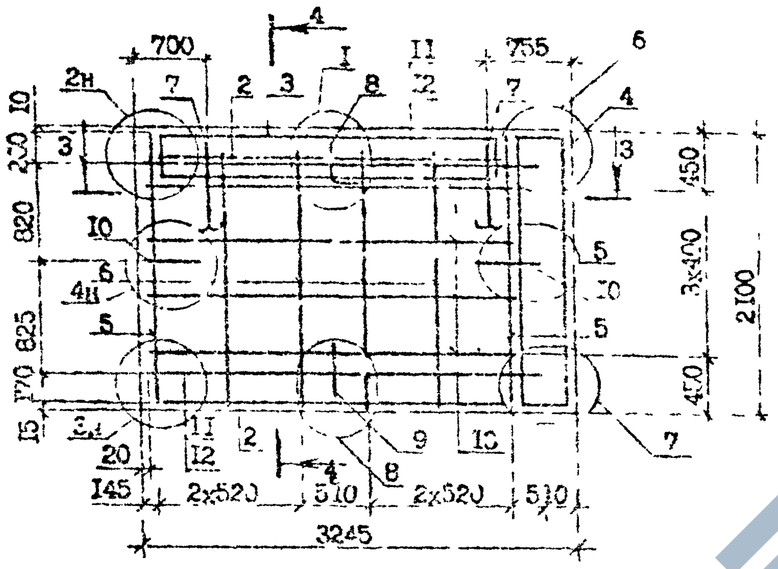


4 - 4

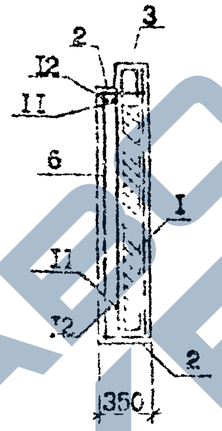


3 - 3

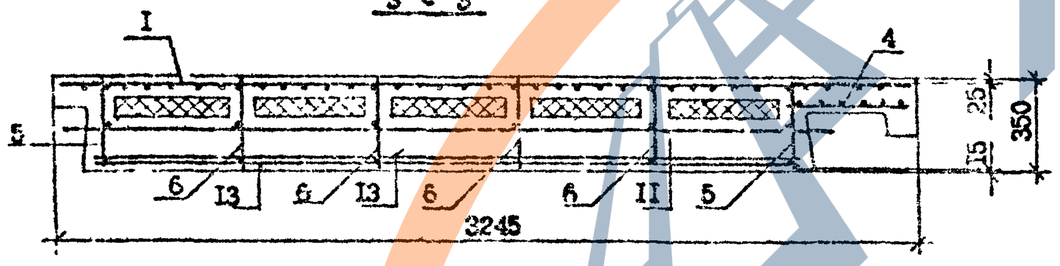


| Поз. | Наименование | | Кол. | Обозначение Документа |
|---|---|---|---|---|
| 1 | Сетка | С2 | 1 | 1.090.1-7с.1-3 15 |
| 2 | | С11 | 2 | 16 |
| 3 | | С20 | 1 | 17 |
| 4 | | С9 | 1 | 15 |
| 5 | Каркас плоский | КР1 | 2 | 20 |
| 6 | | КР2 | 4 | 21 |
| 7 | Петля строповочная | СП2 | 2 | 24 |
| 8 | Стержень анкерный | АН1 | 1 | 24 |
| 9 | | АН2 | 1 | 24 |
| 10 | | АН3 | 2 | 24 |
| 11 | Ф10А-I | L =2835 | 2 | Без чертежа |
| 12 | | L =2655 | 2 | Без чертежа |
| 13 | Ф4Вр-I | L =2620 | 8 | Без чертежа |
| | Масса стали, кг | | 50,00 | |

Инв. № подл. | Подпись и дата | Взам. инв. №

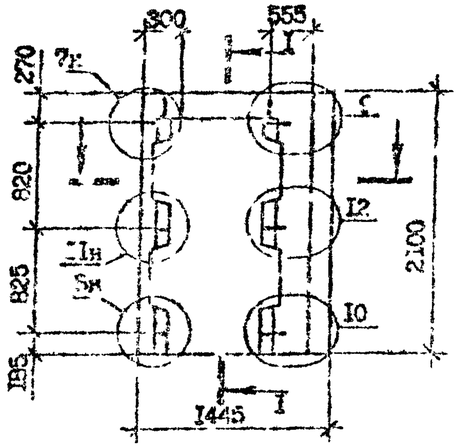


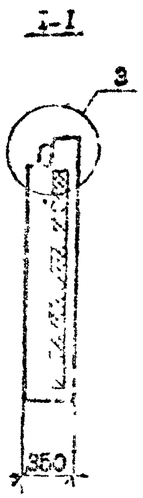


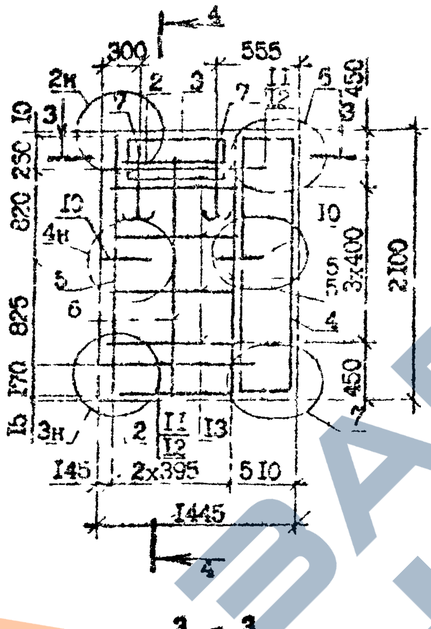


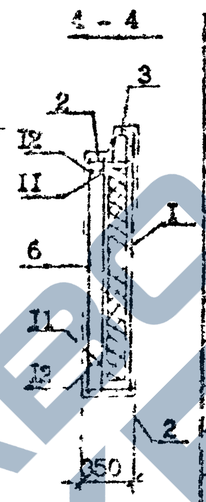


| Поз. | Наименование | | Кол. | Обозначение документа |
|---|---|---|---|---|
| 1 | Сетка | С5 | 1 | 1.090.1-7с.1-3 1 |
| 2 | | С15 | 2 | 15 |
| 3 | | С23 | 1 | 17 |
| 4 | | С3 | 1 | 19 |
| 5 | Каркас плоский | КР1 | 2 | 20 |
| 6 | | КР2 | 1 | 21 |
| 7 | Петля строповочная | СП3 | 2 | 22 |
| 8 | Стержень анкерный | АН3 | 2 | 24 |
| 9 | Ф10А-I | L =1035 | 2 | Без чертежа |
| 10 | | L =835 | 2 | Без чертежа |
| 11 | Ф4Вр-I | L =820 | 8 | Без чертежа |
| | Масса стали, кг | | 22,52 | |

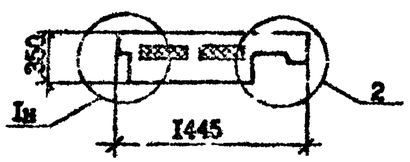


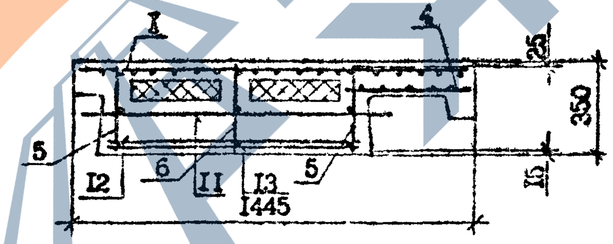


Вид панелей дан с внутренней стороны
Технические требования см. 1.090.1-7с.1-3 ТТ
Опалубочные узлы см. 1.090.1-7с.1-3 Д1
Арматурные узлы см. 1.090.1-7с.1-3 Д2
Плиты из пенопласта полистирольного по ГОСТ 15588-70*
Арматура класса А-I по ГОСТ 5781-82*, Вр-I по ГОСТ 6727-80*

| Масса панели | Расход материалов, м³ | | Масса панели т |
|---|---|---|---|
| | Бетон лёгкий класса В10 D 1200 | Пенопласт полистирольный D 40 | |
| ПСЦ 14.21.3,5-ПТ-С | 0,73 | 0,06 | 0,88 |

| | | | |
|---|---|---|---|
| Разраб. | Белашкевич | | 1.3.89 |
| Проверил | Шелия | | 1.3.89 |
| ГИП | Бурдженадзе | | 1.3.89 |
| Нач.отд | Бахтадзе | | 1.3.89 |
| Н.контр. | Маркарян | | 1.3.89 |

1.090.1-7с.1-3 12

ПАНЕЛЬ ЦОКОЛЬНАЯ

ПСЦ 14.21.3,5-ПТ-С

| Стадия | Лист | Листов |
|---|---|---|
| Р | | 1 |

ТбилЗНИИЭП

Инв. № подл. | Подпись и дата | Взам. инв. №

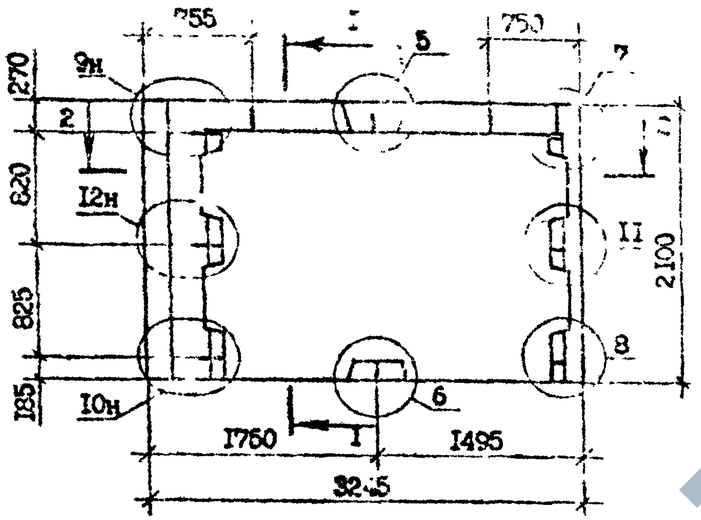


I - I

2-2

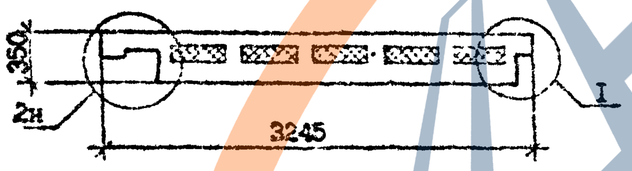


Вид панелей дан с внутренней стороны
Технические требования см. I.090.I-7с.I-3 ТТ
Опалубочные узлы см. I.090.I-7с.I-3 ДI
Арматурные узлы см. I.090.I-7с.I-3 Д2
Плиты из пенопласта полистирольного по ГОСТ 15588-70*
Арматура класса А-I по ГОСТ 5781-82*, Вр-I по ГОСТ 6727-80*

| Масса панели | Расход материалов, м³ | | Масса панели т |
|---|---|---|---|
| | Бетон лёгкий класса В10 D 1200 | Пенопласт полистирольный D 40 | |
| 2ПСЦ 32.21.3,5-ПТ-С | 1,84 | 0,19 | 2,22 |

| | | | | | | | |
|---|---|---|---|---|---|---|---|
| Разраб. | Вашакидзе | | | I.090.I-7с.I-3 I3 | | | |
| Провери | Шолич | | | | | | |
| ГИП | Бурджанадзе | | | | | | |
| Нач.отд. | Бахтадзе | | | ПАНЕЛЬ ЦОКОЛЬНАЯ 2ПСЦ 32.21.3,5-ПТ-С | Стадия | Лист | Листов |
| | | | | | Р | I | 2 |
| Н.контр. | Маркарян | | | | ТбилЗНИИЭП | | |

Инв.№подл. | Подпись и дата | Взам.инв.№

https://zavodjbi.com/

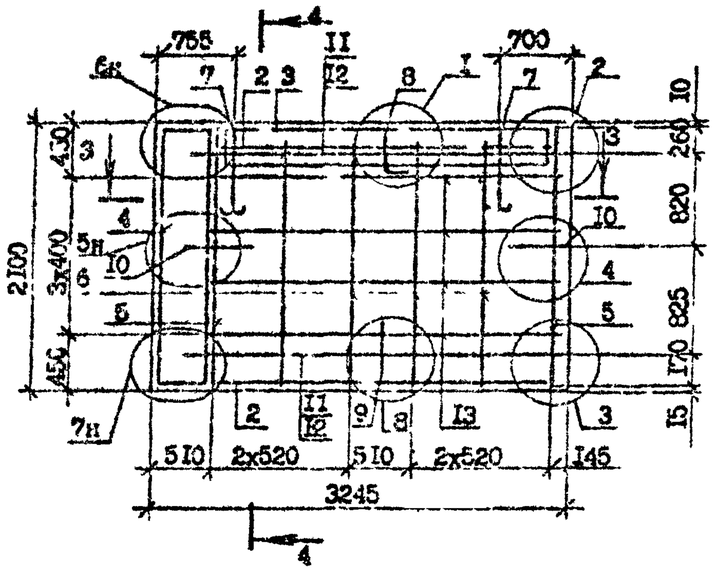


4 - 4

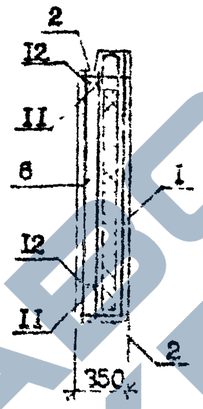


3 - 3

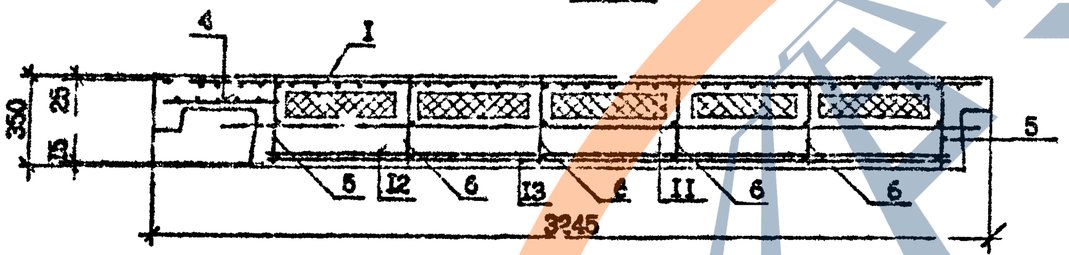


| Поз. | Наименование | | Кол. | Обозначение Документа |
|---|---|---|---|---|
| I | Сетка | С2 | I | 1.090.1-7с.1-3 15 |
| 2 | | СI | 2 | 16 |
| 3 | | С20 | I | 17 |
| 4 | | С8 | I | 15 |
| 5 | Каркас плоский | КРI | 2 | 20 |
| 6 | | КР2 | 4 | 21 |
| 7 | Петля строповочная | СП2 | 2 | 24 |
| 8 | Стержень анкерный | АНI | I | 24 |
| 9 | | АН2 | I | 24 |
| I0 | | АН3 | 2 | 24 |
| II | ⌀I0А-I | L =2035 | 2 | Без чертежа |
| I2 | | L =2655 | 2 | Без чертежа |
| I3 | ⌀4В$_{I}$-I | L =2620 | 8 | Без чертежа |
| | Масса стали, кг | | 50.00 | |

Инв. № подл. | Подпись и дата | Взам. инв. №

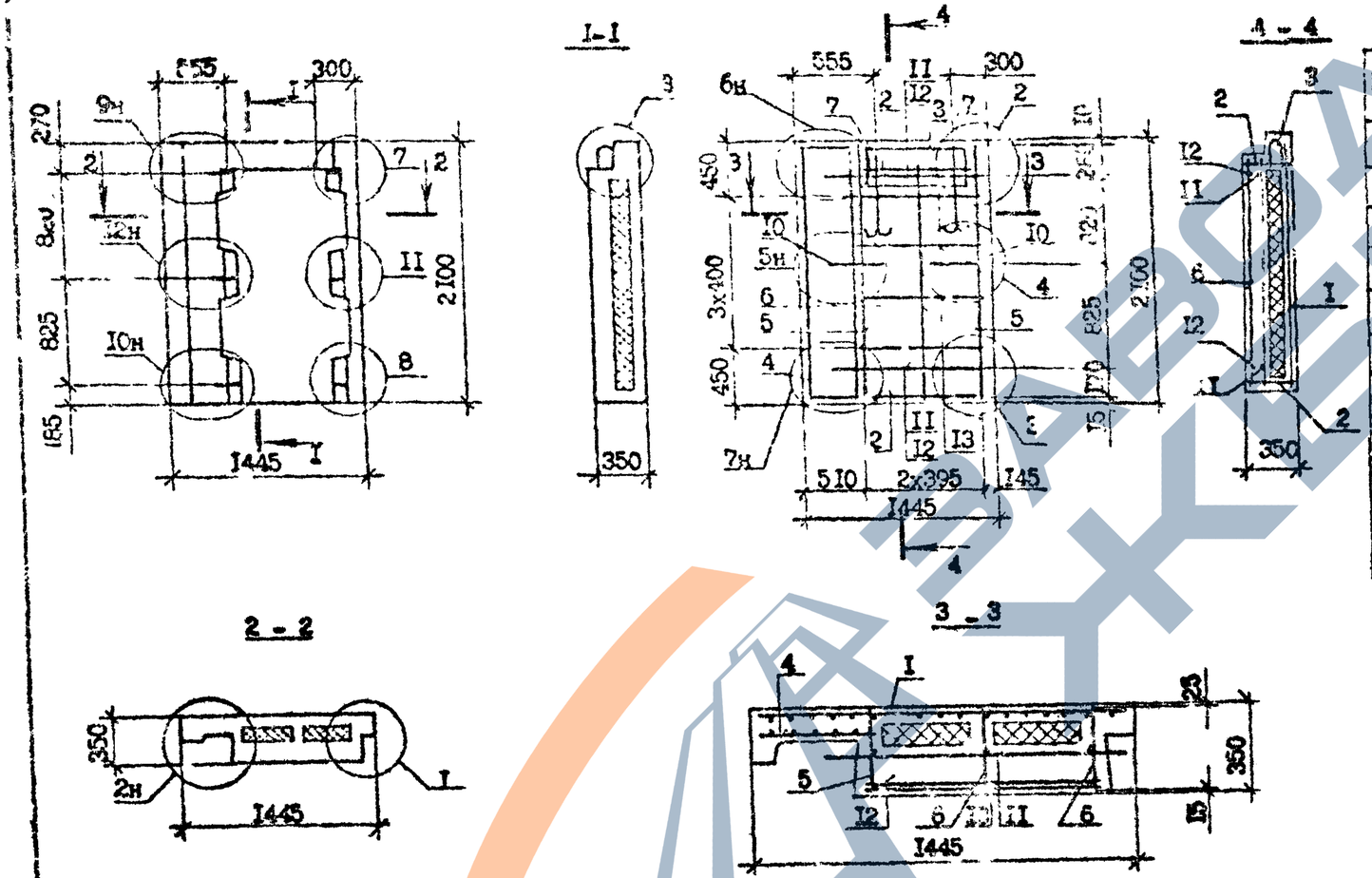


| Поз. | Наименование | | Кол. | Обозначение Документа |
|---|---|---|---|---|
| I | Сетка | С5 | I | 1.090.1-7с.1-3 I5 |
| 2 | | С15 | 2 | I6 |
| 3 | | С23 | I | I7 |
| 4 | | С8 | I | I8 |
| 5 | Каркас плоский | КР1 | 2 | 20 |
| 6 | | КР2 | I | 21 |
| 7 | Петля строповочная | СП3 | 2 | 24 |
| 8 | Стержень анкерный | АН3 | 2 | 24 |
| 9 | Ф10А-I | L =1035 | 2 | Без чертежа |
| I0 | | L =835 | 2 | Без чертежа |
| II | Ф4Бр-I | L =820 | 8 | Без чертежа |
| | Масса панели, кг | | 22,52 | |

Вид панелей дан с внутренней стороны
Технические требования см. I.090.I-7.I-3 ТТ
Опалубочные узлы см. I.090.I-7с.I-3 ДI
Плиты из пенопласта полистирольного по ГОСТ I5588-70*
Арматура класса А-I по ГОСТ 5781-82*, Вр-I по ГОСТ 6727-80*
Арматурные узлы см. I.090.I-7с.I-3 Д2

| Масса панели | Расход материалов, м³ | | Масса панели т |
|---|---|---|---|
| | Бетон лёгкий класса В10 γ 1200 | Пенопласт полистирольный γ 40 | |
| 2ПСЦ 14.21.3 5-ПТ-С | 0,73 | 0,06 | 0,88 |

| | | | |
|---|---|---|---|
| Разраб. | Вашакидзе | | 5.3.90 |
| Проверил | Шелих | | 5.3.90 |
| ГИП | Бурджанадзе | | 5.3.90 |
| Нач.отд. | Бахталзе | | 5.3.90 |
| Н.контр. | Маркарян | | 5.3.90 |

I.090.I-7с.I-3 I4

ПАНЕЛЬ ЦОКОЛЬНАЯ
2ПСЦ I4.2I.3,5-ПТ-С

| Стадия | Лист | Листов |
|---|---|---|
| Р | | I |

ТбилЗНИИЭП

Инв.№ подл. | Подпись и дата | Взам.инв.№

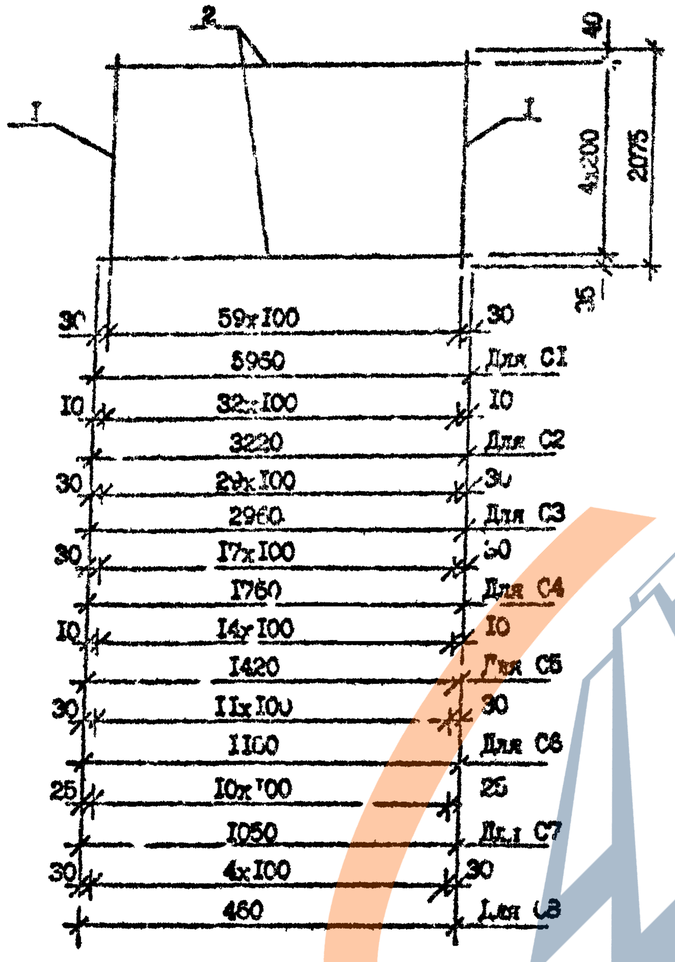


| Марка | Поз. | Наименование | | Кол. | Масса ед., кг | Масса, кг |
|---|---|---|---|---|---|---|
| С1 | 1 | Ф4Вр-I | L =2075 | 60 | 0,21 | 18,63 |
| | 2 | Ф4Вр-I | L =5960 | 11 | 0,59 | |
| С2 | 1 | Ф4Вр-I | L =2075 | 33 | 0,21 | 10,18 |
| | 2 | Ф4Вр-I | L =3220 | 11 | 0,32 | |
| С3 | 1 | Ф4Вр-I | L =2075 | 30 | 0,21 | 9,29 |
| | 2 | Ф4Вр-I | L =2960 | 11 | 0,30 | |
| С4 | 1 | Ф4Вр-I | L =2075 | 18 | 0,21 | 5,56 |
| | 2 | Ф4Вр-I | L =1760 | 11 | 0,18 | |
| С5 | 1 | Ф4Вр-I | L =2075 | 15 | 0,21 | 4,59 |
| | 2 | Ф4Вр-I | L =1420 | 11 | 0,14 | |
| С6 | 1 | Ф4Вр-I | L =2075 | 12 | 0,21 | 3,69 |
| | 2 | Ф4Вр-I | L =1160 | 11 | 0,12 | |
| С7 | 1 | Ф4Вр-I | L =2075 | 11 | 0,21 | 3,37 |
| | 2 | Ф4Вр-I | L =1050 | 11 | 0,11 | |
| С8 | 1 | Ф4Вр-I | L =2075 | 5 | 0,21 | 1,51 |
| | 2 | Ф4Вр-I | L =460 | 11 | 0,05 | |

Арматура класса Вр-I по ГОСТ 6727-80*

| | | | |
|---|---|---|---|
| Разраб. | Вашакмадзе | | 6.89 |
| Проверил | Шалия | | 6.89 |
| ГИП | Бурджанадзе | | 6.89 |
| Нач.отд. | Бохтадзе | | 6.89 |
| Н.контр. | Маркарян | | 6.89 |

I.090.I-7с.I-3 I5

СЕТКА С1...С8

| Стадия | Лист | Листов |
|---|---|---|
| Р | | 1 |

ТбилЗНИИЭП

Копировал

Формат А3

Инв. № подл. | Подпись и дата | Взам. инв. №

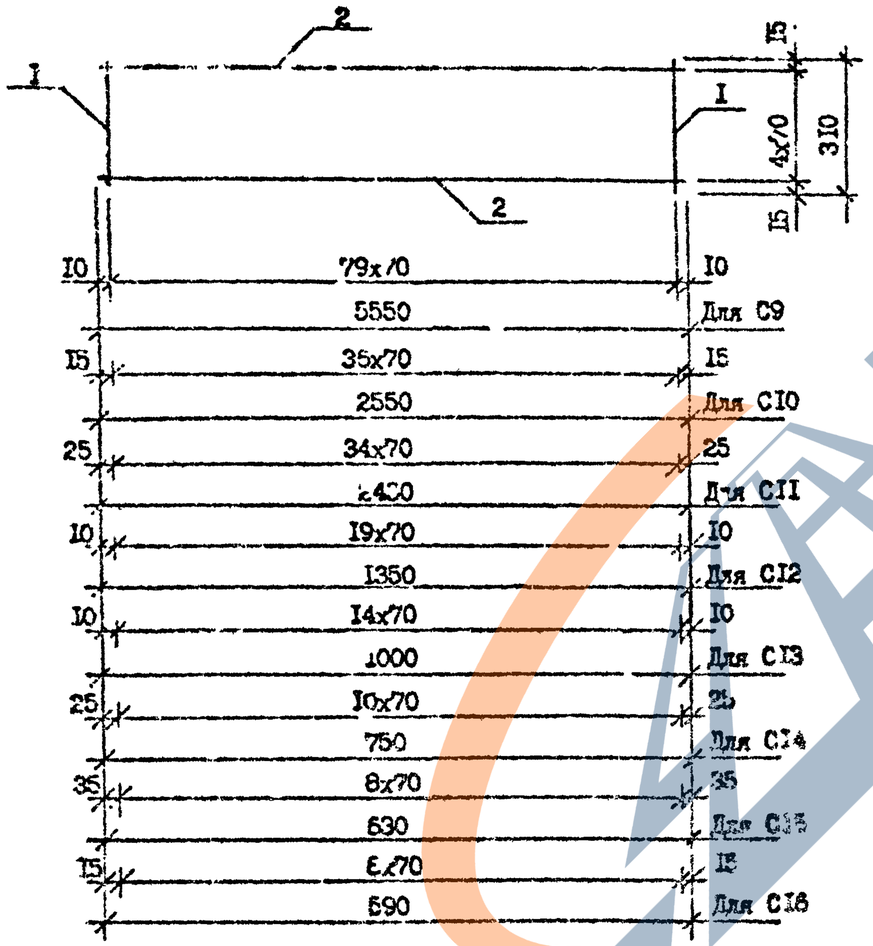


| Марка | Поз. | Наименование | Кол. | Масса ед., кг | Масса, кг |
|---|---|---|---|---|---|
| С9 | 1 | Ф4Вр-I L =310 | 80 | 0,03 | 5,15 |
| | 2 | Ф4Вр-I L =5550 | 5 | 0,55 | |
| С10 | 1 | Ф4Вр-I L =310 | 37 | 0,03 | 2,37 |
| | 2 | Ф4Вр-I L =2550 | 5 | 0.26 | |
| С11 | 1 | Ф4Вр-I L =310 | 35 | 0,03 | 2,25 |
| | 2 | Ф4Вр-I L =2430 | 5 | 0,24 | |
| С12 | 1 | Ф4Вр-I L =310 | 20 | 0,03 | 1,27 |
| | 2 | Ф4Вр-I L =1350 | 5 | 0,14 | |
| С13 | 1 | Ф4Вр-I L =310 | 15 | 0,03 | 0,95 |
| | 2 | Ф4Вр-I L =1000 | 5 | 0,10 | |
| С14 | 1 | Ф4Вр-I L =310 | 11 | 0,03 | 0,70 |
| | 2 | Ф4Вр-I L =750 | 5 | 0,06 | |
| С15 | 1 | Ф4Вр-I L =310 | 9 | 0,03 | 0,58 |
| | 2 | Ф4Вр-I L =630 | 5 | 0,06 | |
| С16 | 1 | Ф4Вр-I L =310 | 9 | 0,03 | 0,56 |
| | 2 | Ф4Вр-I L =590 | 5 | 0,06 | |

Арматура класса Вр-I по ГОСТ 6727-80*

| | | | | |
|---|---|---|---|---|
| Разраб. | Вашакидзе | | 6.1990 | I.090.I-7с.I-3 I6 |
| Проверил | Шелия | | 6.1990 | |
| ГИП | Бурджанадзе | | 6.1990 | СЕТКА С9...С16 |
| Нач.отд. | Бохтадзе | | 6.1990 | Стадия Р / Лист / Листов |
| Н.контр. | Меркарян | | 6.1990 | ТбилЗНИИЭП |

https://zavodjbi.com/

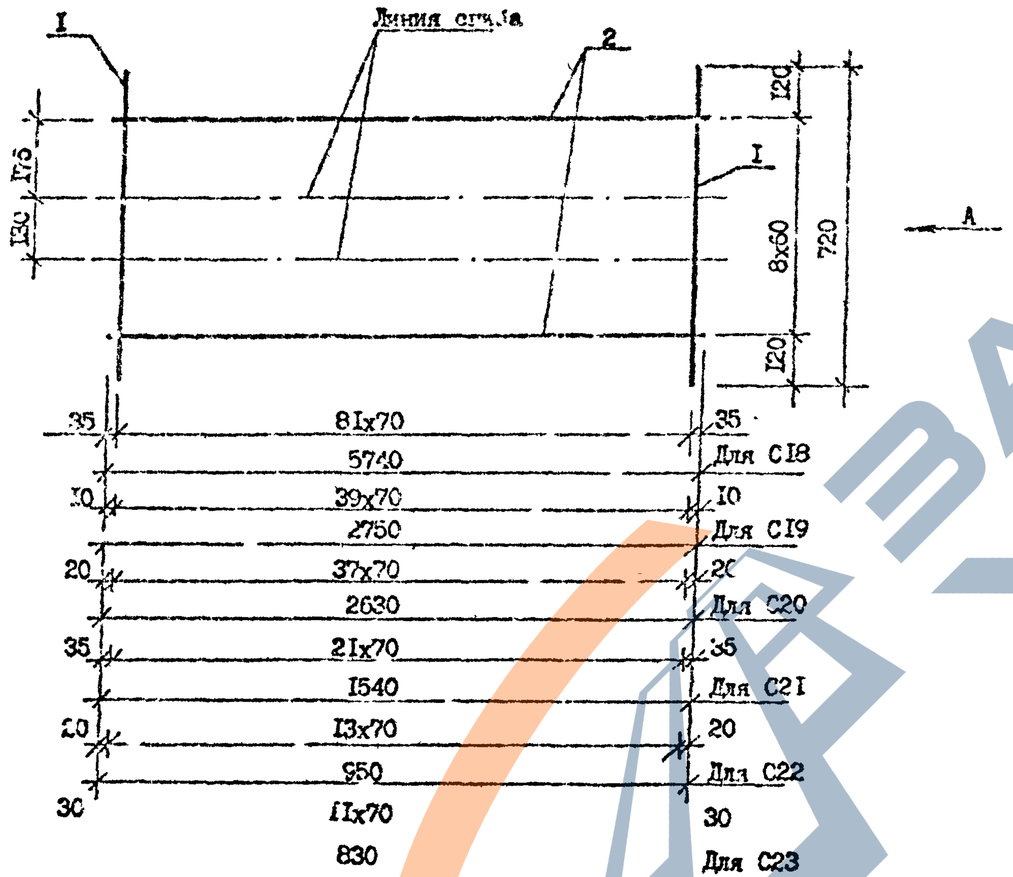


Вид А
в согнутом виде

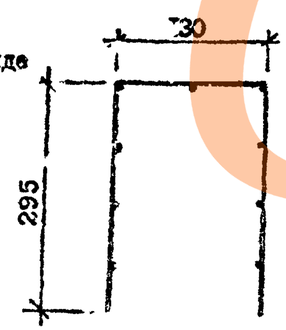


| Марка | Поз. | Наименование | | Кол. | Масса ед., кг | Масса, кг |
|---|---|---|---|---|---|---|
| CI8 | I | Ф4Вр-I | L =720 | 82 | 0,07 | I0,85 |
| | 2 | Ф4Вр-I | L =5740 | 9 | 0,57 | |
| CI9 | I | Ф4Вр-I | L =720 | 40 | 0,07 | 5,25 |
| | 2 | Ф4Вр-I | L =2750 | 9 | 0,28 | |
| C20 | I | Ф4Вр-I | L =720 | 38 | 0,07 | 5,00 |
| | 2 | Ф4Вр-I | L =2630 | 9 | 0,I5 | |
| C2I | I | Ф4Вр-I | L =720 | 22 | 0,07 | 2,9I |
| | 2 | Ф4Вр-I | L =I540 | 9 | 0,I4 | |
| C22 | I | Ф4Вр-I | L =720 | I4 | 0,07 | I,83 |
| | 2 | Ф4Вр-I | L =950 | 9 | 0,I0 | |
| C23 | I | Ф4Вр-I | L =720 | I2 | 0,07 | I,58 |
| | 2 | Ф4Вр-I | L =830 | 9 | 0,06 | |

Арматура класса Вр-I по ГОСТ 6727-80*

| | | | |
|---|---|---|---|
| Разраб. | Вашакидзе | | 7.8.90 |
| Проверил | Шелия | | 7.8.90 |
| ГИП | Бурджанадзе | | 7.8.90 |
| Н.контр. | Бахтадзе | | 7.8.90 |
| Н.контр. | Маркелян | | 7.8.90 |

I.090.I-7с.I-3 I7

СЕТКА
CI8...C23

| Стадия | Лист | Листов |
|---|---|---|
| Р | | I |

ТбилЗНИИЭП

Инв. № подл. | Подпись и дата | Взам. инв. №

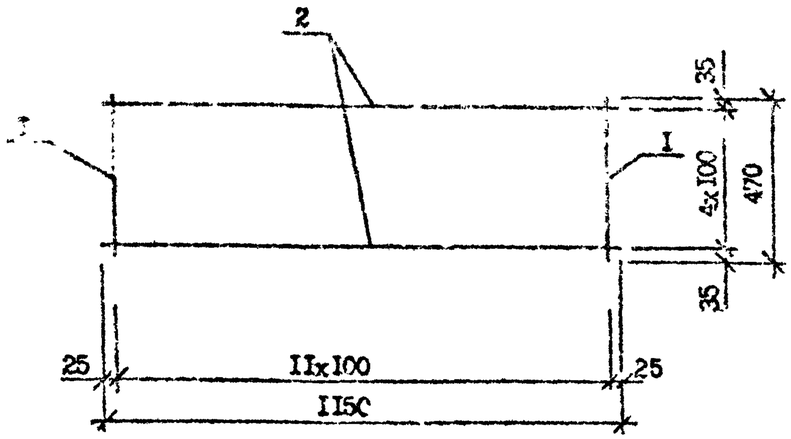


| Марка | Поз. | Наименование | | Кол. | Масса ед., кг | Масса, кг |
|---|---|---|---|---|---|---|
| СI7 | I | Ф4Вр-I | L=470 | I2 | 0,05 | I8,63 |
| | 2 | Ф4Вр-I | L=I150 | 5 | 0,I2 | |

Арматура класса Вр-I по ГОСТ 6727-80*

| | | | |
|---|---|---|---|
| Разраб. | Вашакидзе | | |
| Проверил | Шелия | | |
| ГИП | Бурджанадзе | | |
| Нач.отд. | Бахтадзе | | |
| Н.контр. | Маргарян | | |

I.090.I-7с.I-3 I8

СЕТКА СI7

| Стадия | Лист | Листов |
|---|---|---|
| Р | | I |

ТбилЗНИИЭП

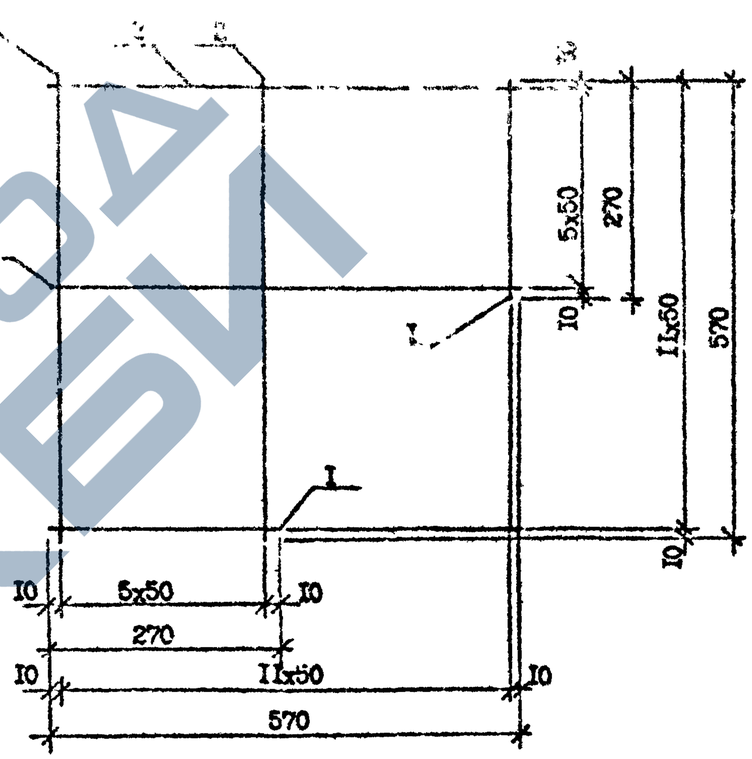


| Марка | Поз. | Наименование | | Кол. | Масса ед., кг | Масса, кг |
|---|---|---|---|---|---|---|
| С24 | I | Ф4Вр-I | L=270 | I2 | 0,03 | 0,99 |
| | 2 | Ф4Вр-I | L=570 | I2 | 0,06 | |

Арматура класса Вр-I по ГОСТ 6727-80*

| | | | |
|---|---|---|---|
| Разраб. | Вашакидзе | | Н.зап |
| Проверил | Шелия | | Н.зап |
| ГИП | Бурджанадзе | | Н.зап |
| Нач.отд. | Бахтадзе | | Н.зап |
| Н.контр. | Маргарян | | Н.зап |

I.090.I-7с.I-3 I9

СЕТКА С24

| Стадия | Лист | Листов |
|---|---|---|
| Р | | I |

ТбилЗНИИЭП

ЗАВОД ЖБИ

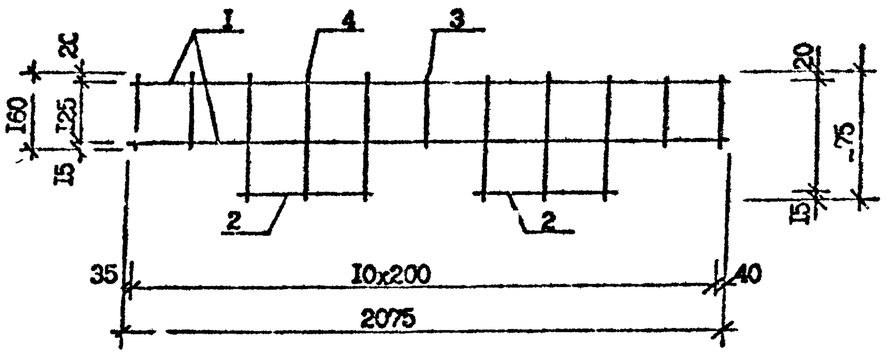


| Марка | Поз. | Наименование | | Кол. | Масса ед., кг | Масса, кг |
|---|---|---|---|---|---|---|
| КРI | I | Ф8А-III | L =2075 | 2 | 0,82 | 2,23 |
| | 2 | Ф8А-III | L =420 | 2 | 0,17 | |
| | 3 | Ф4Вр-I | L =160 | 5 | 0,02 | |
| | 4 | Ф4Вр-I | L =310 | 6 | 0,03 | |

Арматура класса Вр-I по ГОСТ 6727-80*, А-III по ГОСТ 5781-82*

| | | | | |
|---|---|---|---|---|
| Разраб. | Вашакидзе | | 9.8.90 | I.090.I-7с.I 3 20 |
| Проверил | Шелия | | 9.8.90 | |
| ГИП | Буджиашвили | | 9.8.90 | КАРКАС ПЛОСКИЙ КРI |
| Нач.отд. | Бахтадзе | | 9.8.90 | Стадия Р / Лист / Листов I |
| Н.контр. | Маркарян | | 9.8.90 | ТбилЗНИИЭП |

Инв. № подл. | Подпись и дата | Взам. инв. №

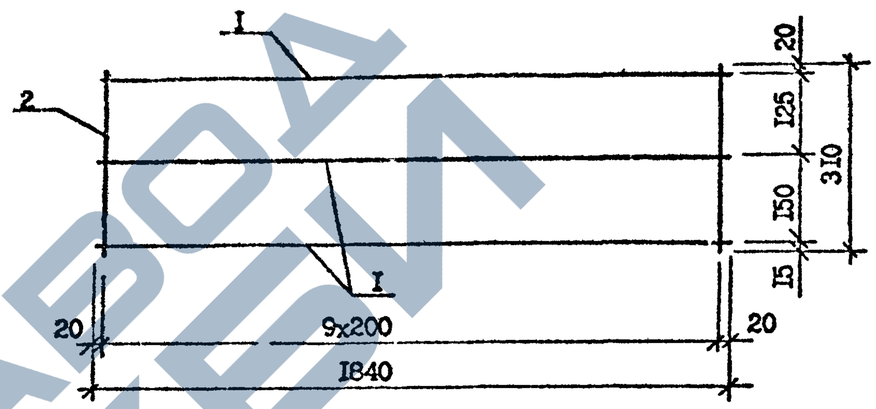


| Марка | Поз. | Наименование | | Кол. | Масса ед., кг | Масса, кг |
|---|---|---|---|---|---|---|
| КР2 | I | Ф8А-III | L =1840 | 3 | 0,73 | 2,48 |
| | 2 | Ф4Вр-I | L =310 | 10 | 0,03 | |

Арматура класса Вр-I по ГОСТ 6727-80*, А-III по ГОСТ 5781-82*

| | | | | |
|---|---|---|---|---|
| Разраб. | Вашакидзе | | 9.8.90 | I.090.I-7с.I-3 2I |
| Проверил | Шелия | | 9.8.90 | |
| ГИП | Буджиашвили | | 9.8.90 | КАРКАС ПЛОСКИЙ КР2 |
| Нач.отд. | Бахтадзе | | 9.8.90 | Стадия Р / Лист / Листов I |
| Н.контр. | Маркарян | | 9.8.90 | ТбилЗНИИЭП |

Инв. № подл. | Подпись и дата | Взам. инв. №

https://zavodjbi.com/

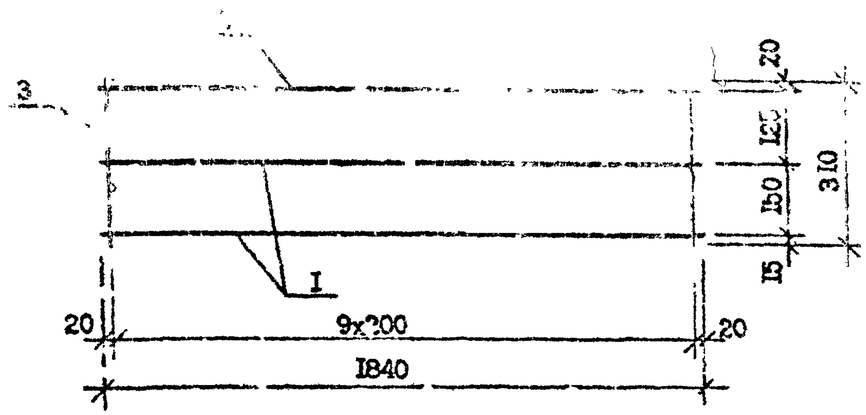


| Марка | Поз. | Наименование | | Кол. | Масса ед., кг | Масса, кг |
|---|---|---|---|---|---|---|
| КР3 | I | Ф10А-I | L=1840 | 2 | 1,14 | 3,30 |
| | 2 | Ф8А-III | L=1840 | I | 0,73 | |
| | 3 | Ф4Вр-I | L=310 | 10 | 0,03 | |

Арматура класса Вр-I по ГОСТ 6727-80*, А-I и А-III по ГОСТ 5781-82*

| | | | | | | | |
|---|---|---|---|---|---|---|---|
| Разраб. | Вашакидзе | | 4.8.90 | 3.090.I-7с.I-3 22 | | | |
| Проверил | Шелия | | 4.8.90 | | | | |
| ГИП | Буражнадзе | | 4.8.90 | | | | |
| Нач.отд. | Бахтадзе | | 4.8.90 | КАРКАС ПЛОСКИЙ КР3 | Стадия Р | Лист | Листов I |
| Н.контр. | Маргарян | | 4.8.90 | | Тбил ЗНИИЭП | | |

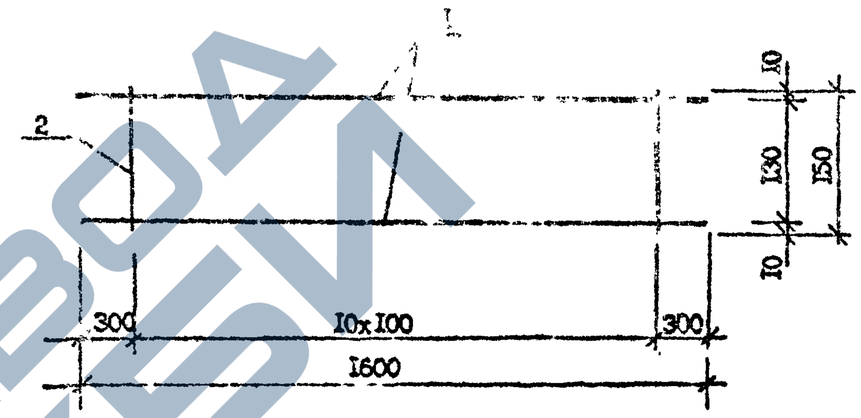


| Марка | Поз. | Наименование | | Кол. | Масса ед., кг | Масса, кг |
|---|---|---|---|---|---|---|
| КР4 | I | Ф10А-I | L=1600 | 2 | 0,99 | 2,22 |
| | 2 | Ф5Вр-I | L=150 | II | 0,02 | |

Арматура класса Вр-I по ГОСТ 6727-80*, А-I по ГОСТ 5781-82*

| | | | | | | | |
|---|---|---|---|---|---|---|---|
| Разраб. | Вашакидзе | | 4.8.90 | 3.090.I-7с.I-3 23 | | | |
| Проверил | Шелия | | 4.8.90 | | | | |
| ГИП | Буражнадзе | | 4.8.90 | | | | |
| Нач.отд. | Бахтадзе | | 4.8.90 | КАРКАС ПЛОСКИЙ КР4 | Стадия Р | Лист | Листов I |
| Н.контр. | Маргарян | | 4.8.90 | | Тбил ЗНИИЭП | | |

Взам. инв. №

Подпись и дата

Инв. № подл.

https://zavodjbi.com/

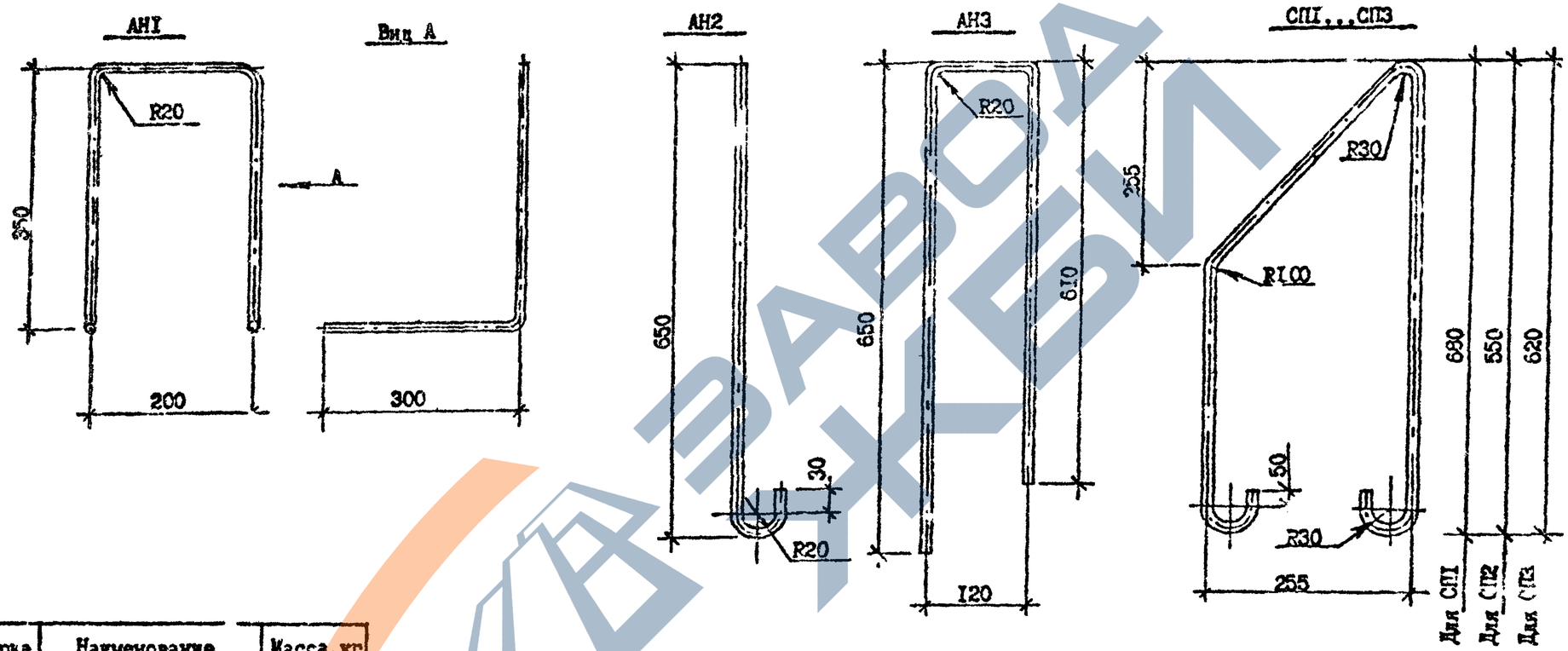


| Марка | Наименование | Масса, кг |
|---|---|---|
| АНI | ФIОА-I, L=I200 | 0,74 |
| АН2 | ФIОА-I, L=730 | 0,45 |
| АН3 | ФIОА-I, L=I450 | 0,90 |
| СПI | ФI6Ас-II, L=I720 | 2,72 |
| СП2 | ФI2Ас-II, L=I460 | I,30 |
| СП3 | ФIОА-I, L=I600 | I,00 |

Арматура ж. сса Вр-I по ГОСТ 6727-80*, А-I и Ас-II по ГОСТ 5781-82*

| | | | | | | | |
|---|---|---|---|---|---|---|---|
| Разраб. | Вашакидзе | | | I.090.I-7с.I-3 24 | | | |
| Проверил | Шелия | | | | | | |
| ГИП | Бурджанадзе | | | | | | |
| Нач.отд. | Бахтадзе | | | Стержень анкерный АНI...АН3 | Стадия | Лист | Листов |
| | | | | | Р | | I |
| | | | | ПЕТЛЯ СТРОПОВОЧНАЯ СПI...СП3 | Тбилгипространсмост | | |
| Н.контр. | Маргарян | | | | | | |

https://zavodjbi.com/

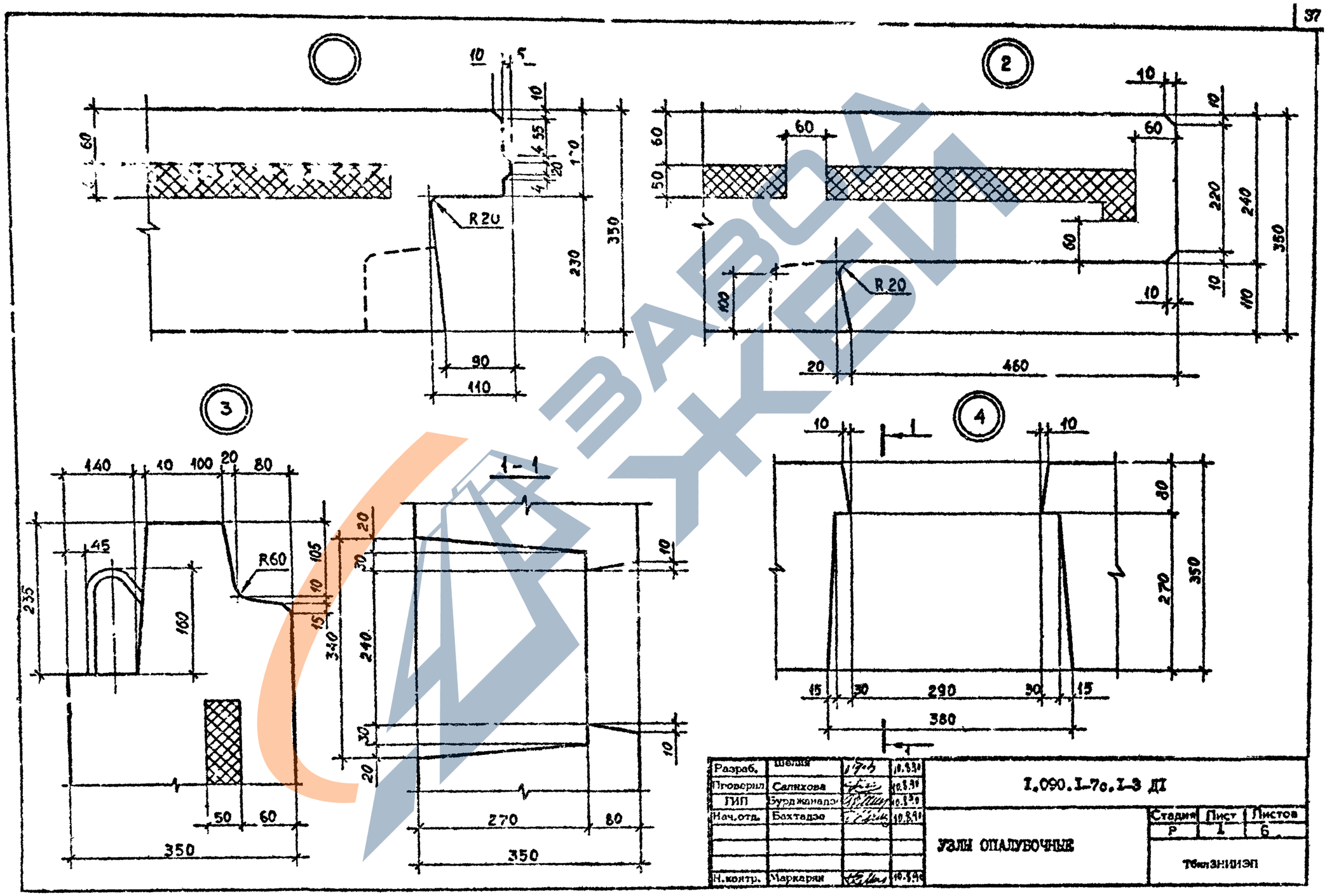


| | | | | |
|---|---|---|---|---|
| Разраб. | Шелия | | 10.8.90 | I.090.I-7с.I-3 ДI |
| Проверил | Салихова | | 10.8.90 | |
| ГИП | Бурджанадзе | | 10.8.90 | |
| Нач.отд. | Бахтадзе | | 10.8.90 | УЗЛЫ ОПАЛУБОЧНЫЕ |
| Н.контр. | Маркарян | | 10.8.90 | |

| Стадия | Лист | Листов |
|---|---|---|
| Р | 1 | 6 |

ТбилЗНИИЭП

https://zavodjbi.com/

https://zavodjbi.com/

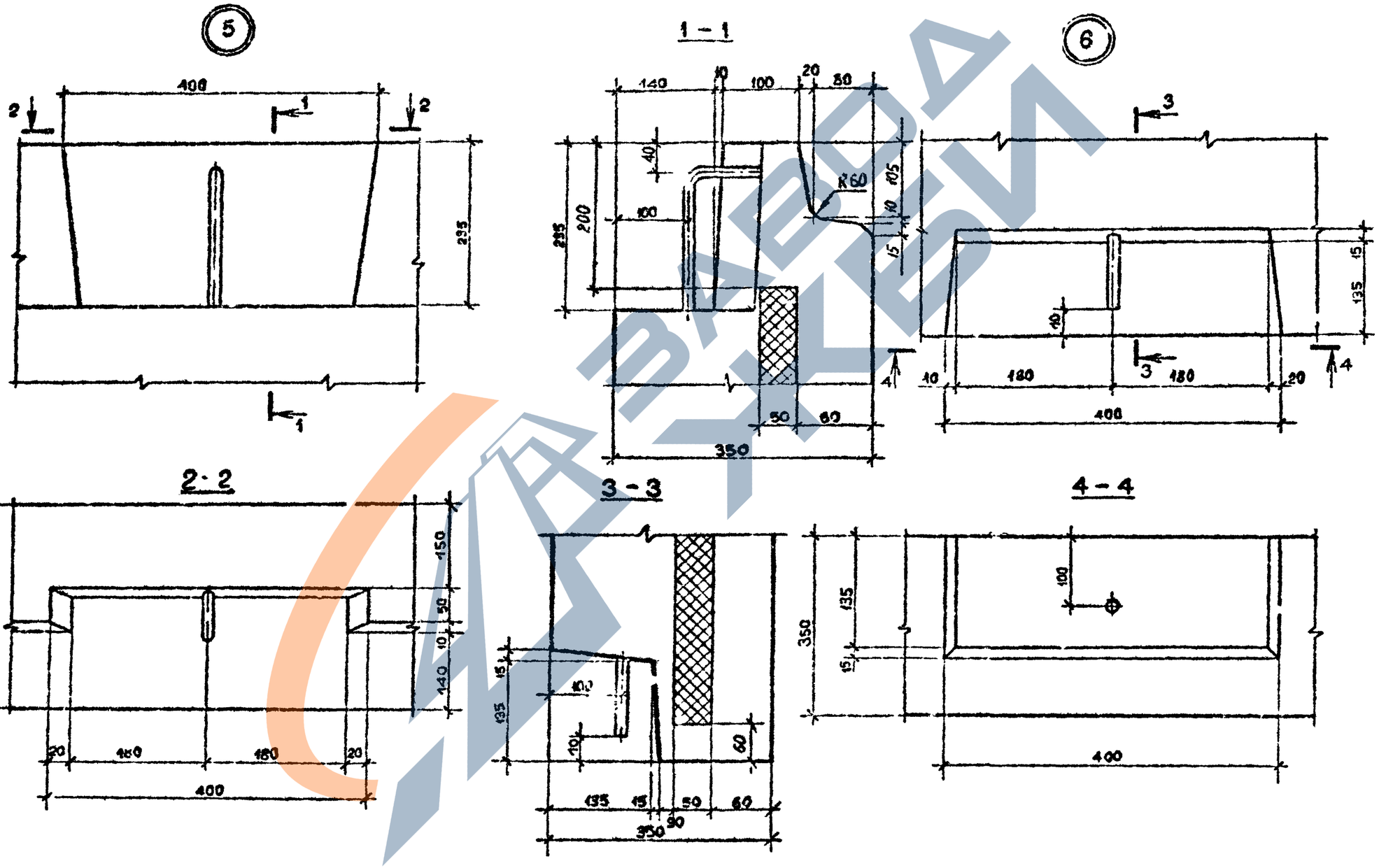


| | |
|---|---|
| I.090.1-7с.1-3 ДI | Лист 2 |

Копировал

Формат А3

https://zavodjbi.com/

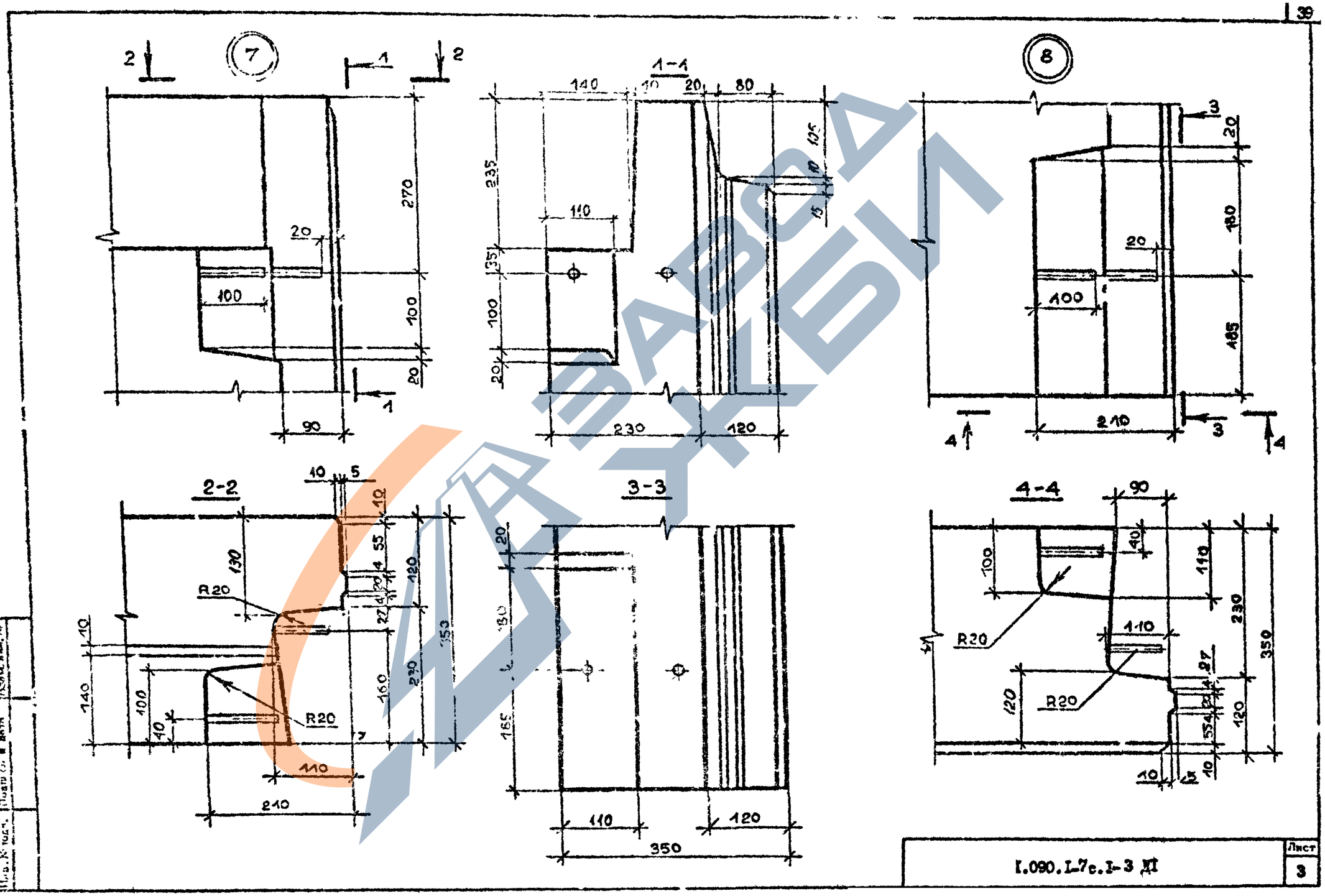
7
8
1-1
2-2
3-3
4-4
R20
R20
R20
R20

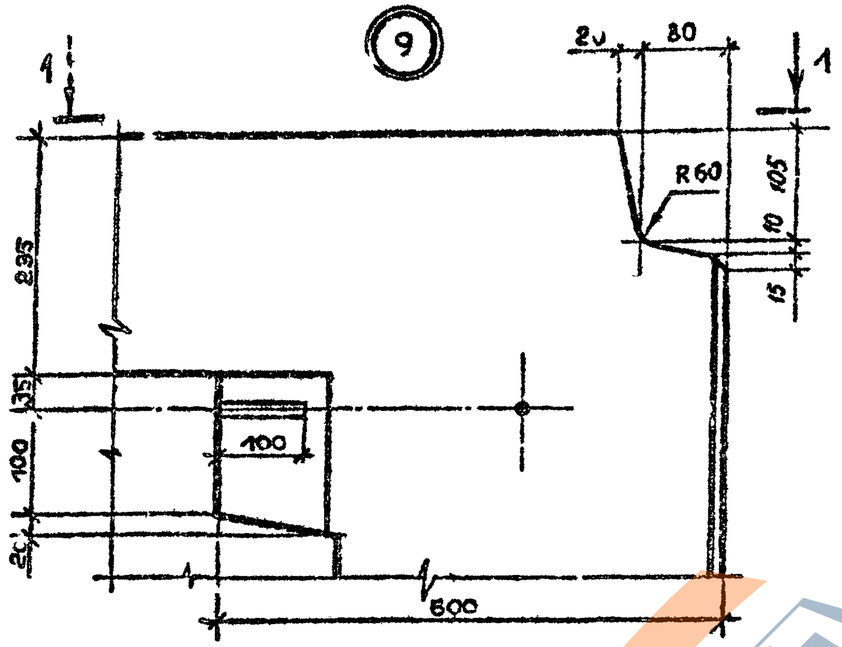


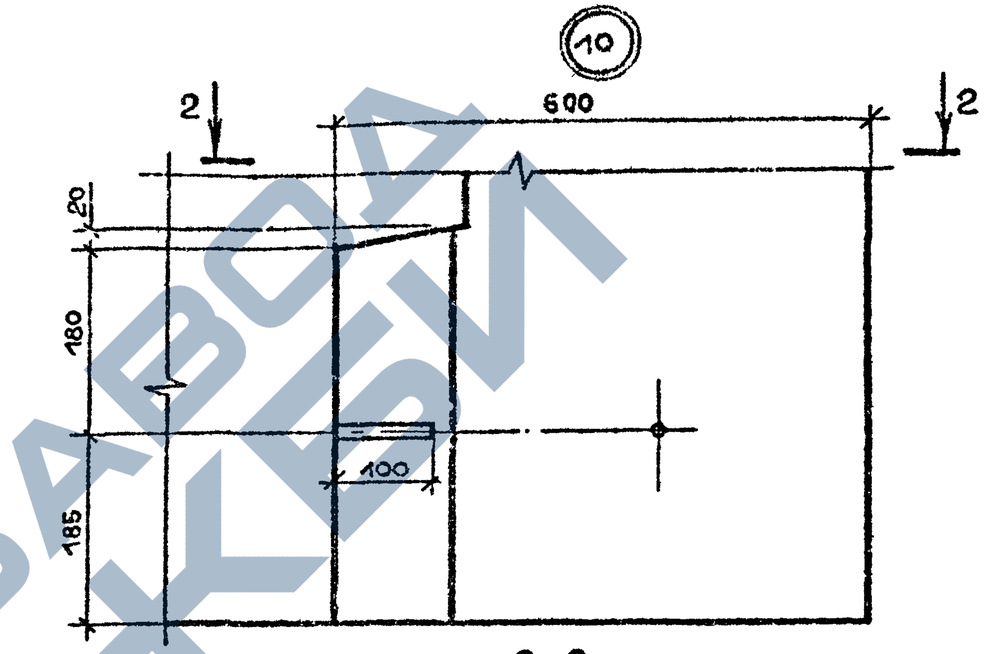


1-1

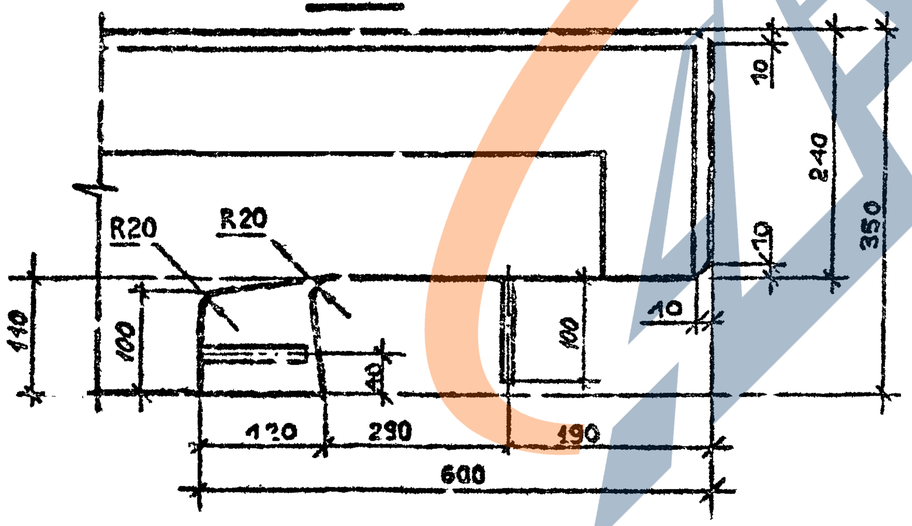


2-2

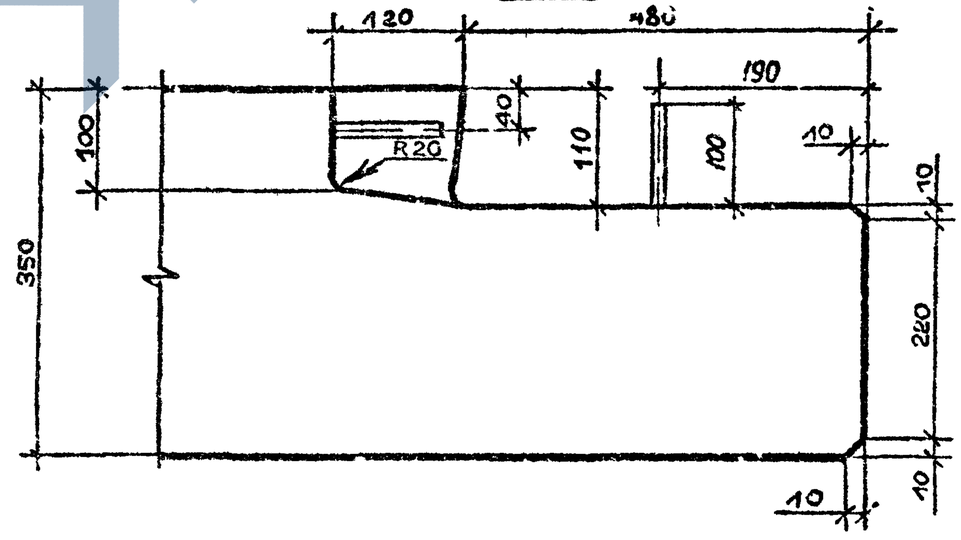


| Инв. № подл. | Подпись и дата | Взам. инв. № |
|---|---|---|
| | | |



https://zavodjbi.com/

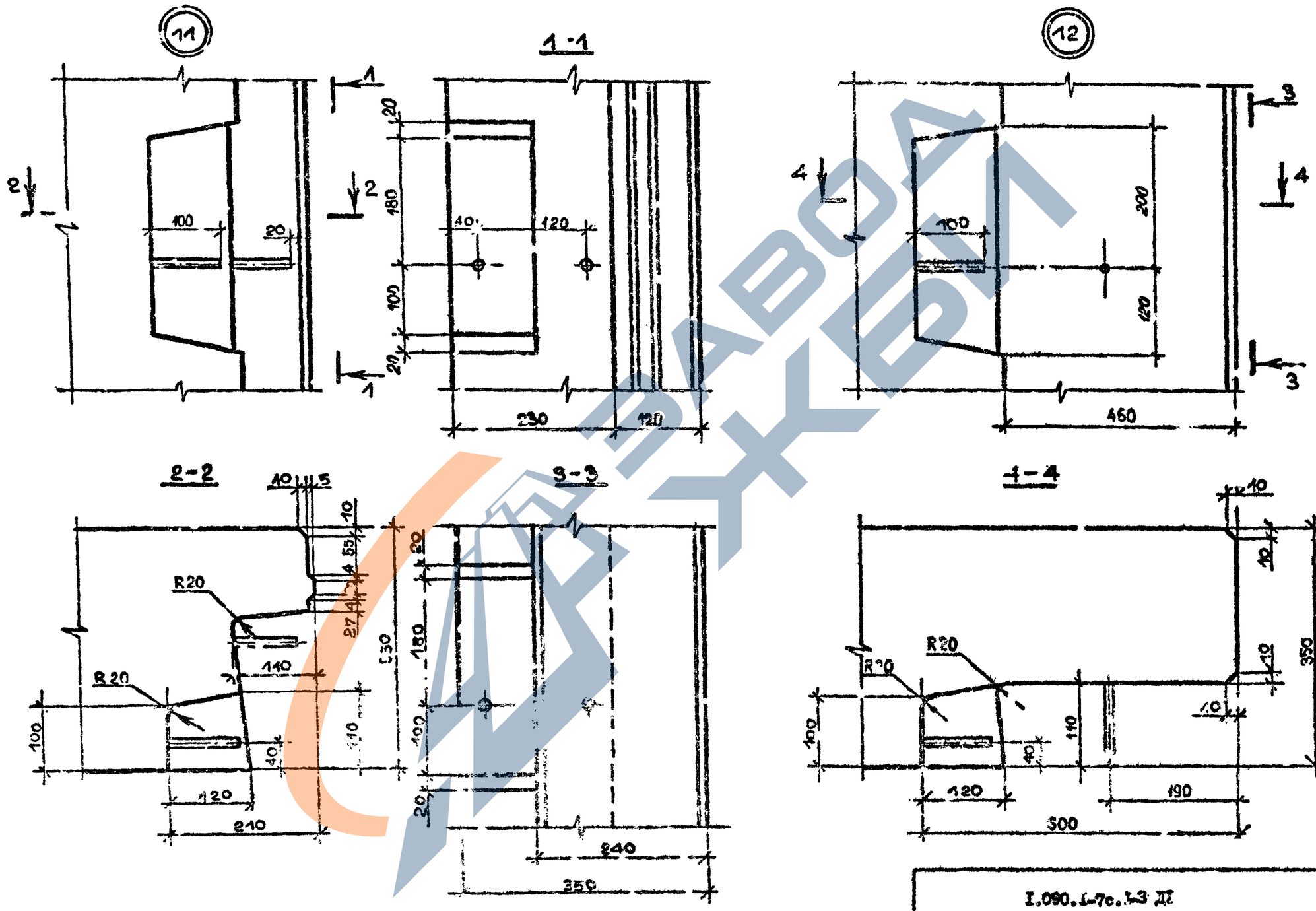


Инв. № подл. | Подпись и дата | Взам. инв. №

https://zavodjbi.com/

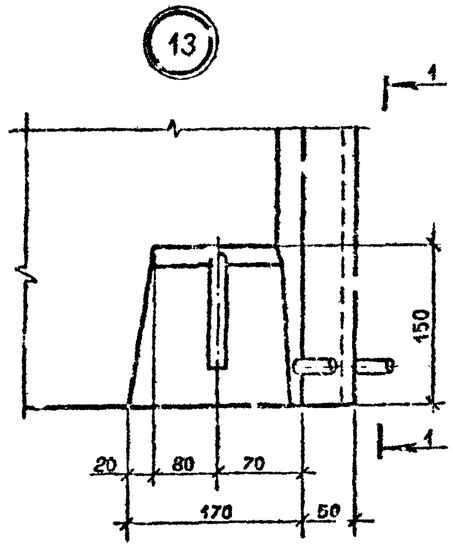


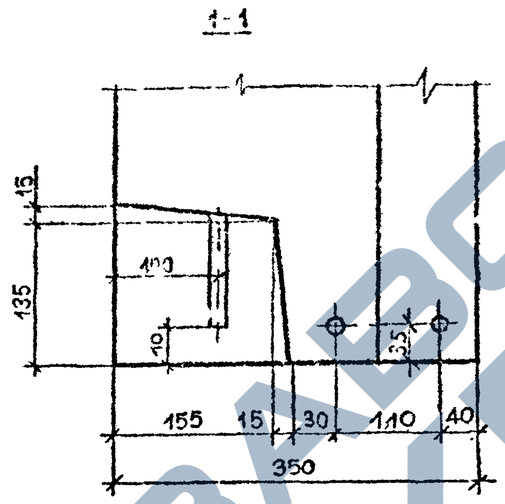


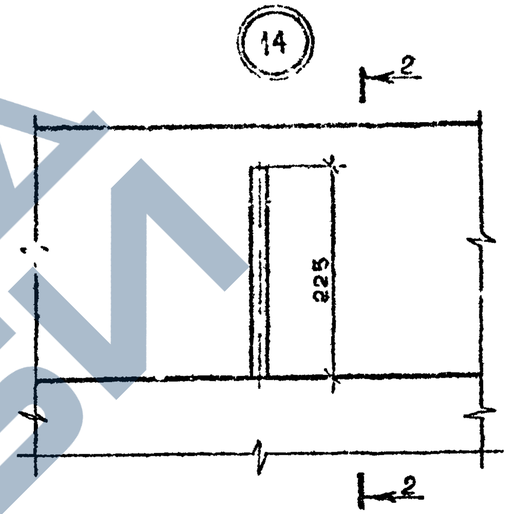


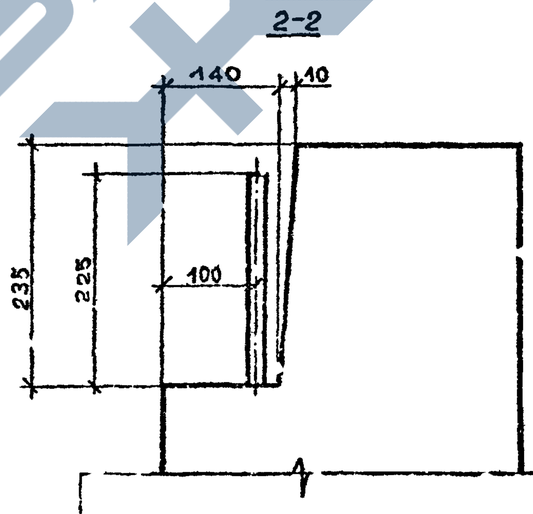


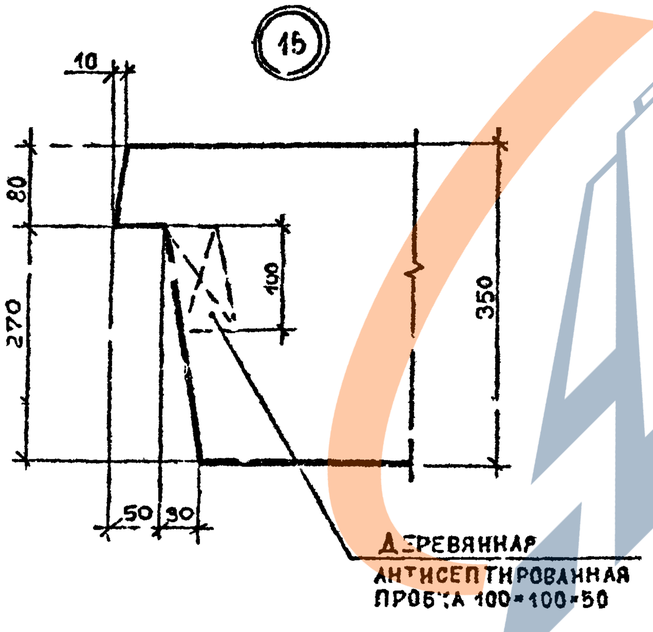


Инв. № подл. | Подпись и дата | Взам. инв. №



https://zavodjbi.com/

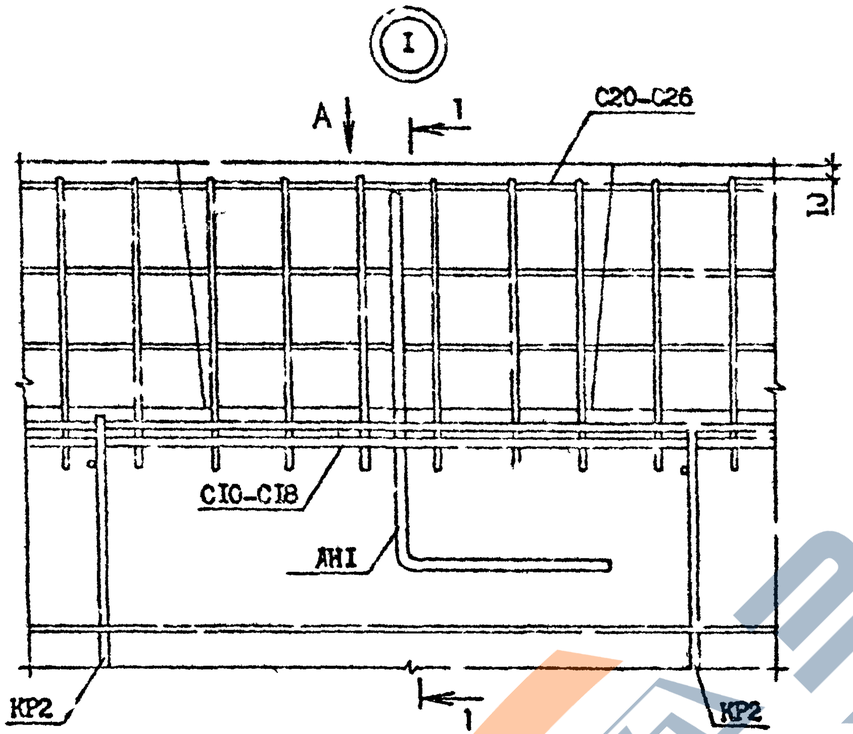


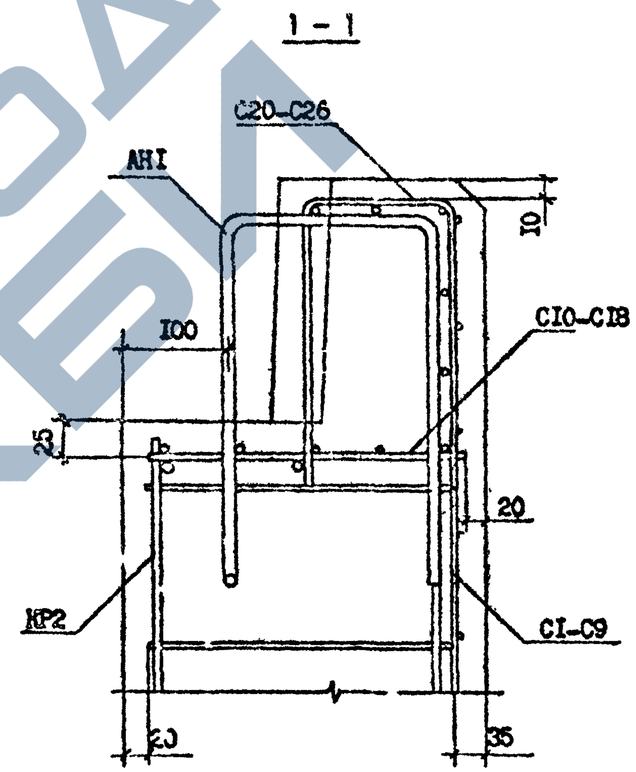


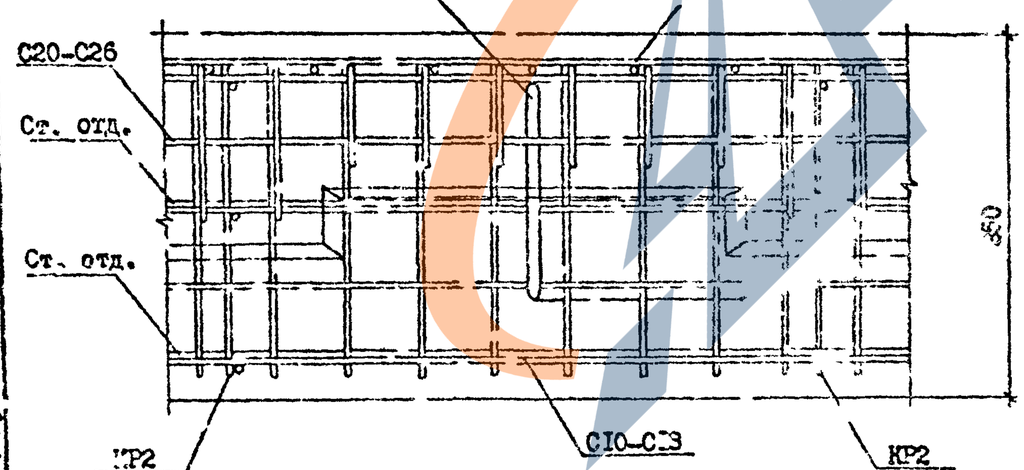


| | | | | |
|---|---|---|---|---|
| Разраб. | Селихова | | 11.8.90 | I.090.I-7с.I-3 ДС |
| Проверил | Шелия | | 11.8.90 | |
| ГИП | Бурджанадзе | | 11.8.90 | УЗЛЫ АРМАТУРНЫЕ |
| Нач.отд. | Бахтадзе | | 11.8.90 | Стадия: Р; Лист: I; Листов: 2 |
| Н.контр. | Маркарян | | 11.8.90 | ТбилЗНИИЭП |

Инв.№ подл. | Подпись и дата | Взамен инв.№

https://zavodjbi.com/

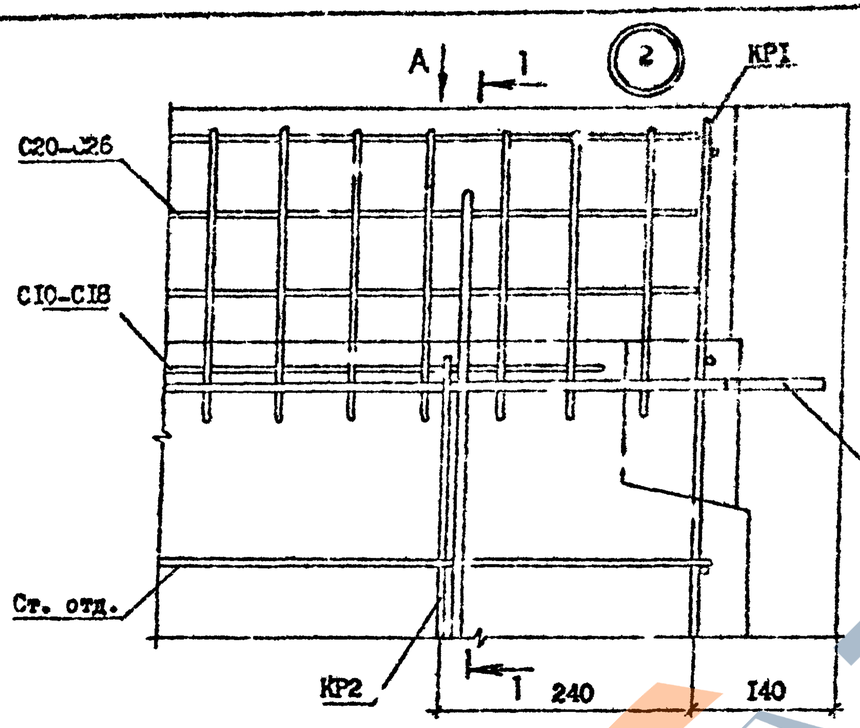


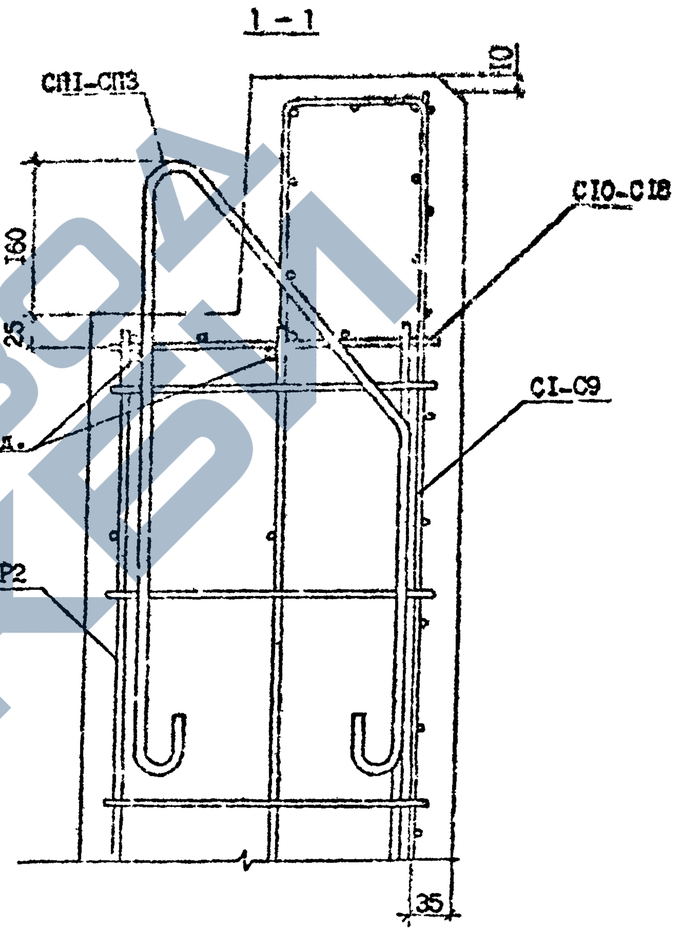


ВИД А

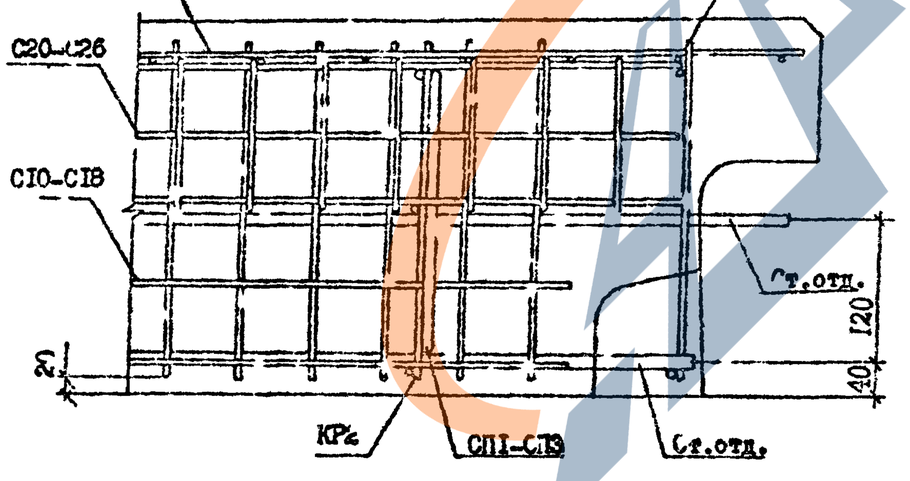


| | |
|---|---|
| Инв. № подл. 6-537-1-3 | Подпись и дата |
| Взам. инв. № | |

1.090.1-7с.1-3 ДР

Лист 2

https://zavodjbi.com/

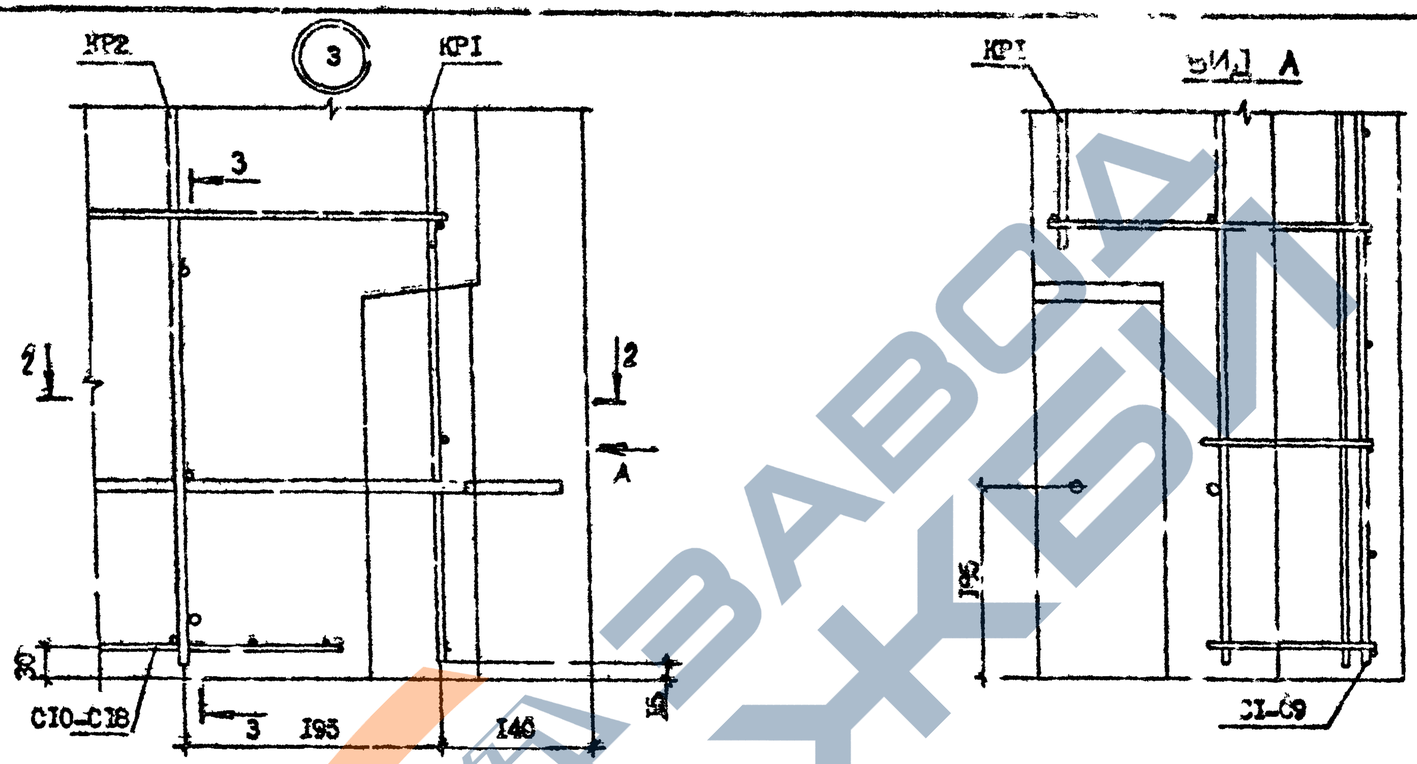


2 – 2

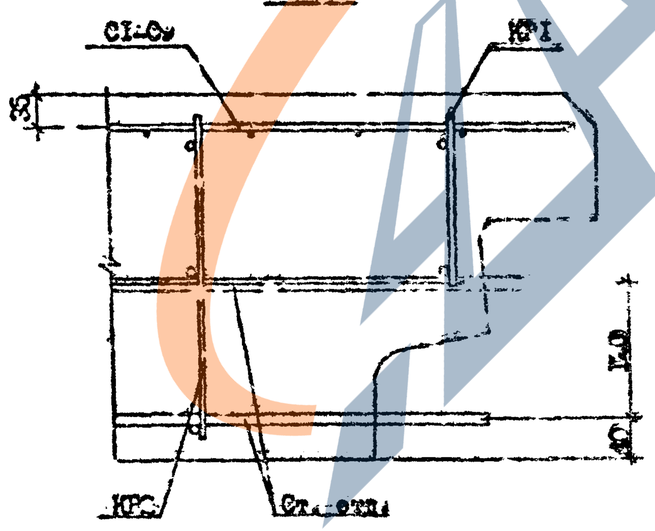


3 – 3

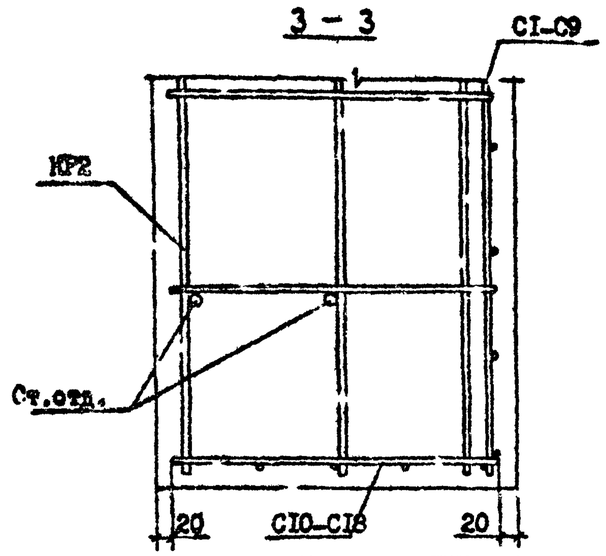


| | |
|---|---|
| Инв. № подл. 6-552-ку-46 | Подпись и дата |

https://zavodjbi.com/

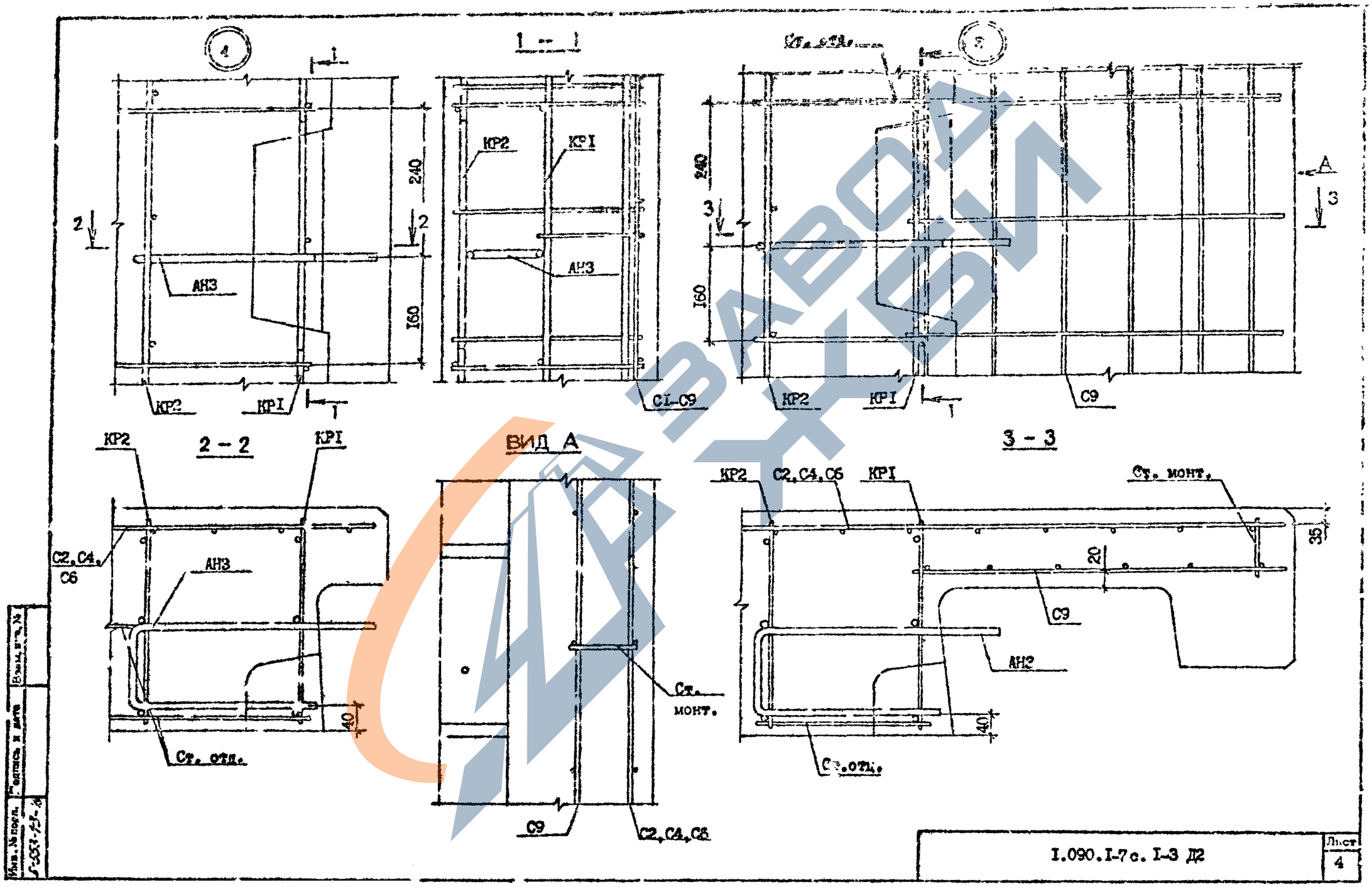


| | | | |
|---|---|---|---|
| Инв. № подл. | Подпись и дата | Взам. инв. № | |
| 5-003-13-86 | | | |

I.090.I-7с. I-3 Д2

Лист 4

https://zavodjbi.com/

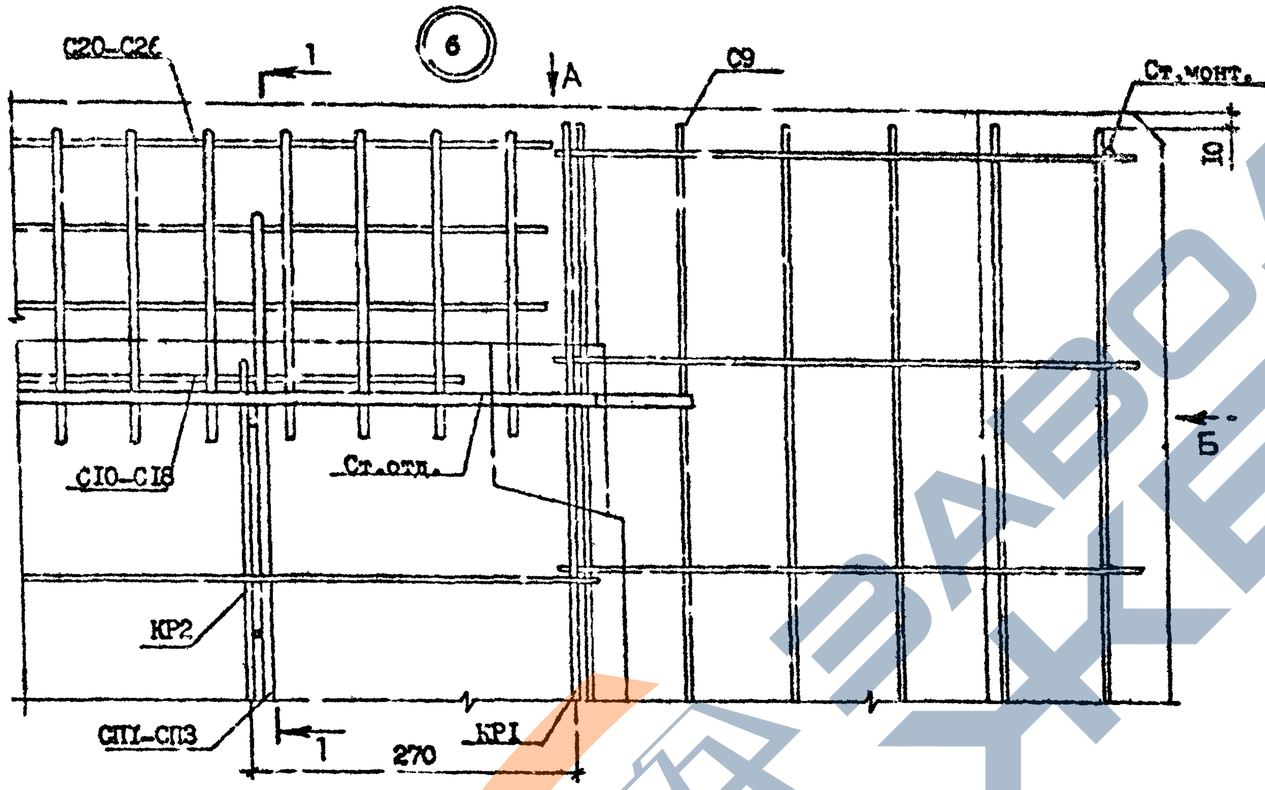


ВИД Б

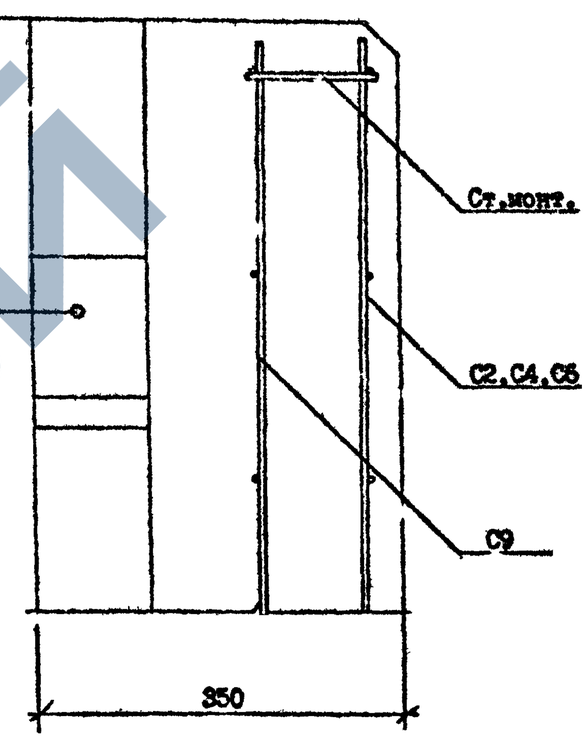


ВИД А

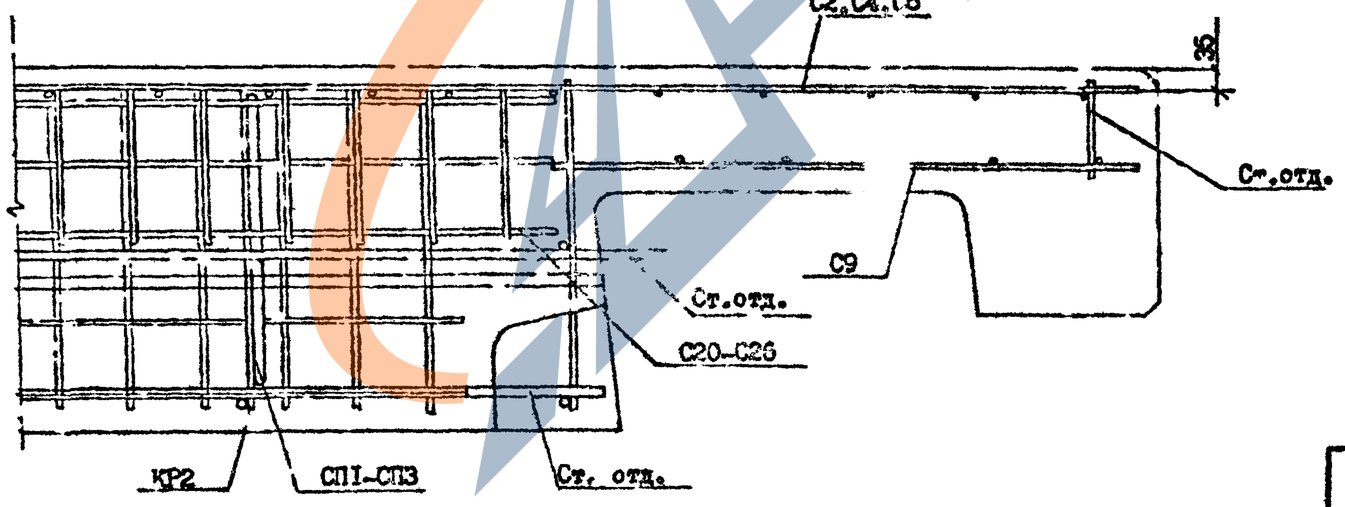


Инв.№ подл. | Подпись и дата | Взам.инв.№

7-553-1-3-50

1.090.1-7 с.1-3 Д2

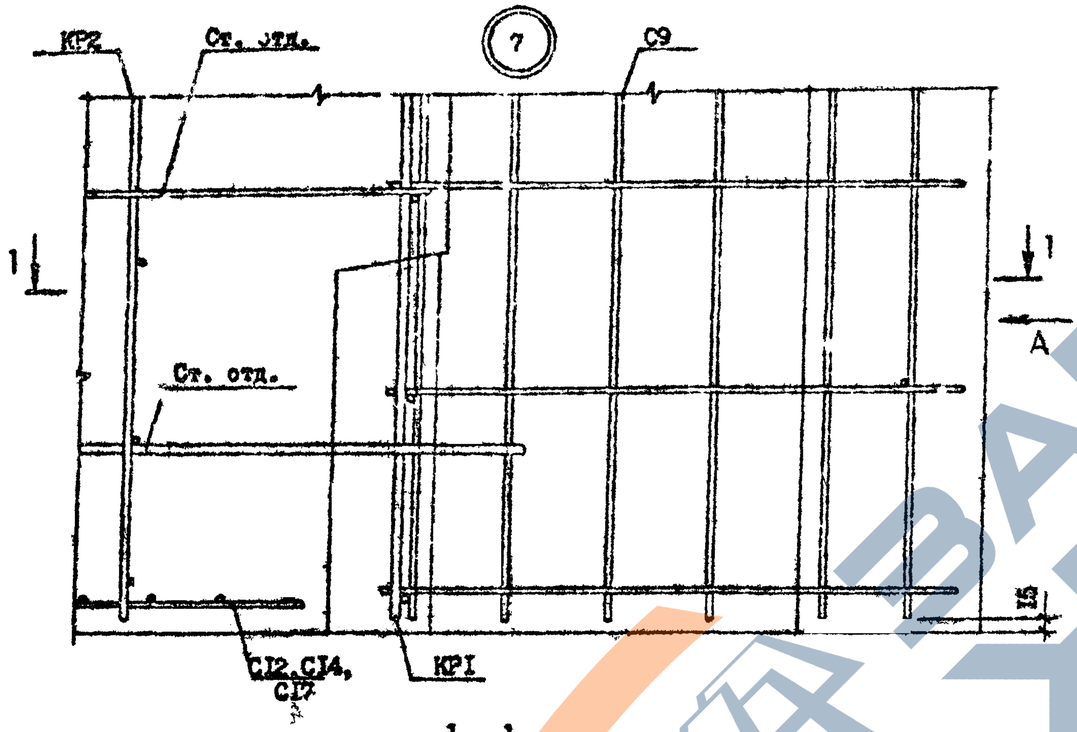


1 – 1

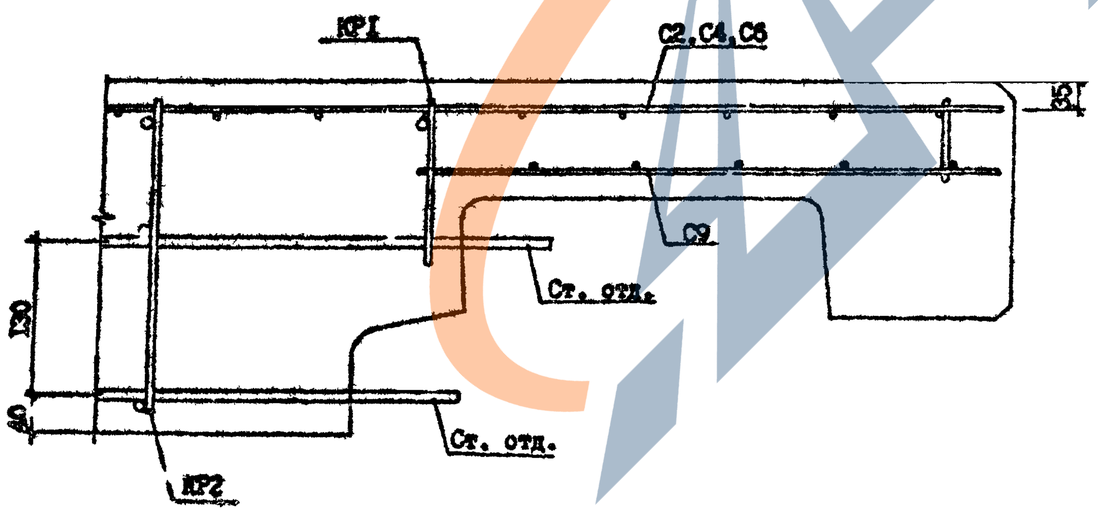


ВИД А

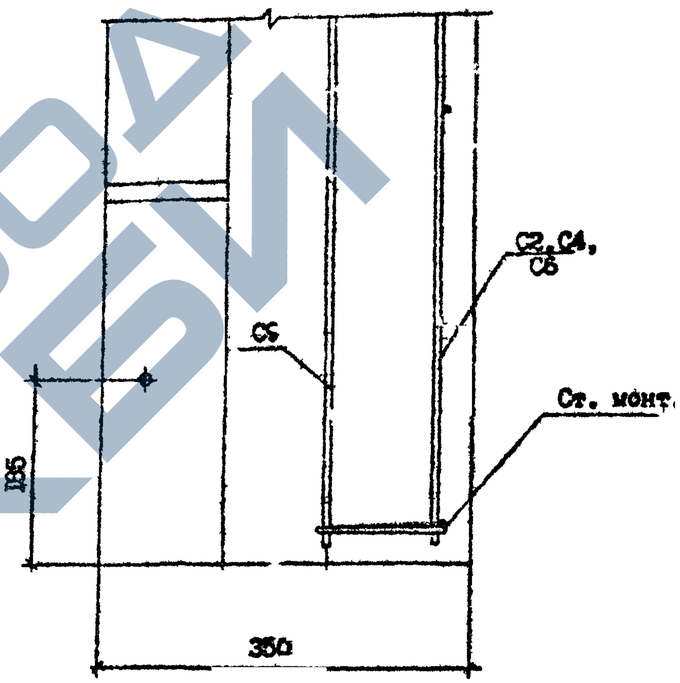


| | | | |
|---|---|---|---|
| Инв. N подл. | Подпись и дата | Взам. инв. N | |
| 5-550-АЗ-97 | | | |

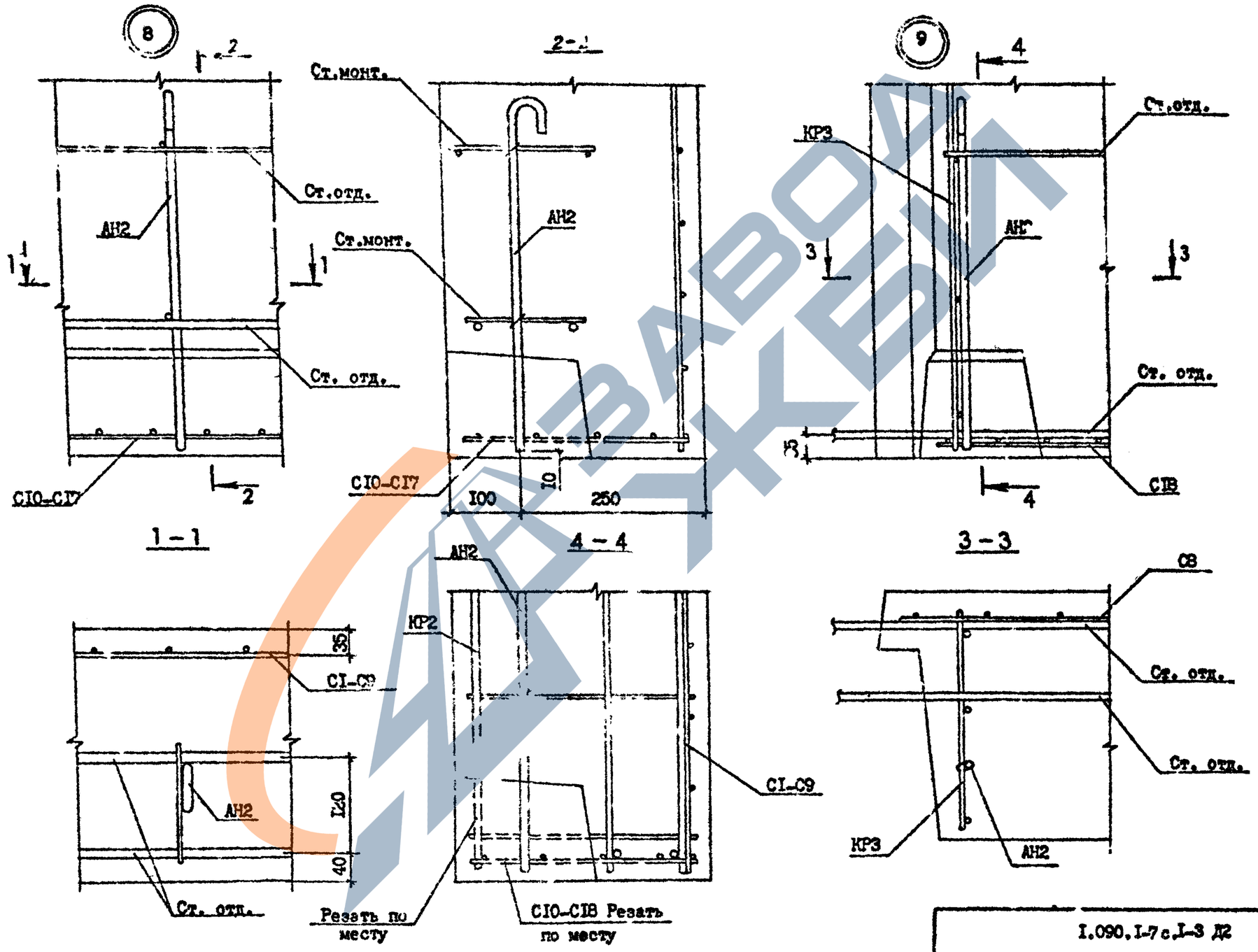


Инв. № подл. | Подпись и дата | Взам. инв. №

5-552-13-2

| МАРКА ЭЛЕМЕНТА | Изделия арматурные | | | | | | | | | | | Всего | Общий расход |
|---|---|---|---|---|---|---|---|---|---|---|---|---|---|
| | Арматура класса | | | | | | | | | | | | |
| | А-I | | | Ас-II | | | А-III | | Вр-I | | | | |
| | ГОСТ 5781-82* | | | | | | | | ГОСТ 6727-80* | | | | |
| | Ф8 | Ф10 | Итого | Ф12 | Ф16 | Итого | Ф8 | Итого | Ф4 | Ф6 | Итого | | |
| ПСЦ 60.21.3,5-ПТ-С | - | 19,83 | 19,83 | - | 5,44 | 5,44 | 25,74 | 25,74 | 47,79 | - | 47,79 | 98,80 | 98,80 |
| ПСЦ 30.21.3,5-ПТ-С | - | 10,05 | 10,05 | 2,60 | - | 2,60 | 12,66 | 12,66 | 23,14 | - | 23,14 | 48,45 | 48,45 |
| ПСЦ 18.21.3,5-ПТ-С | | 4,99 | 4,99 | - | - | - | 8,30 | 8,30 | 13,33 | - | 13,33 | 26,62 | 26,62 |
| ПСЦ 12.21.3,5-ПТ-С | - | 6,42 | 6,42 | - | - | - | 6,12 | 6,12 | 8,47 | - | 8,47 | 21,01 | 21,01 |
| ЛПСЦ 60.21.3,5-ПТ-С | - | 19,83 | 19,83 | - | 5,44 | 5,44 | 25,74 | 25,74 | 47,79 | - | 47,79 | 98,80 | 98,80 |
| ЛПСЦ 30.21.3,5-ПТ-С | - | 10,95 | 10,95 | 2,60 | - | 2,60 | 12,66 | 12,66 | 23,14 | - | 23,14 | 49,35 | 49,35 |
| 2ПСЦ 30.21.3,5-ПТ-С | - | 10,95 | 10,95 | 2,60 | - | 2,60 | 12,66 | 12,66 | 23,14 | - | 23,14 | 49,35 | 49,35 |
| 3ПСЦ 30.21.3,5-ПТ-С | - | 10,95 | 10,95 | 2,60 | - | 2,60 | 12,66 | 12,66 | 23,14 | - | 23,14 | 49,35 | 49,35 |
| 4ПСЦ 30.21.3,5-ПТ-С | - | 10,05 | 10,05 | 2,60 | - | 2,60 | 12,66 | 12,66 | 23,14 | - | 23,14 | 48,45 | 48,45 |
| 5ПСЦ 30.21.3,5-ПТ-С | 1,26 | 12,01 | 13,27 | 2,60 | - | 2,60 | 9,76 | 9,76 | 22,60 | 0,50 | 23,10 | 48,73 | 48,73 |
| ПСЦ 32.21.3,5-ПТ-С | - | 9,76 | 9,76 | 2,60 | - | 2,60 | 12,66 | 12,66 | 24,98 | - | 24,98 | 50,00 | 50,00 |
| ПСЦ 14.21.3,5-ПТ-С | - | 6,11 | 6,11 | - | - | - | 6,12 | 6,12 | 10,29 | - | 10,29 | 22,52 | 22,52 |
| 2ПСЦ 32.21.3,5-ПТ-С | - | 9,76 | 9,76 | 2,60 | - | 2,60 | 12,66 | 12,66 | 24,98 | - | 24,98 | 50,00 | 50,00 |
| 2ПСЦ 14.21.3,5-ПТ-С | - | 6,11 | 6,11 | - | - | - | 6,12 | 6,12 | 10,29 | - | 10,29 | 22,52 | 22,52 |

Инв. № подл. | Подпись и дата | Взам. инв. №

| | | | |
|---|---|---|---|
| Разраб. | Вашакидзе | | 11.3.90 |
| Проверил | Шелия | | 11.3.90 |
| ГИП | Бурджанадзе | | 11.3.90 |
| Нач.отд. | Бахтадзе | | 11.3.90 |
| Н.контр. | Маркарян | | 11.3.90 |

1.090.1-7с.1-3 РС

ВЕДОМОСТЬ РАСХОДА СТАЛИ

| Стадия | Лист | Листов |
|---|---|---|
| Р | | 1 |

ТбилЗНИИЭП