ТИПОВЫЕ СТРОИТЕЛЬНЫЕ КОНСТРУКЦИИ, ИЗДЕЛИЯ И УЗЛЫ

СЕРИЯ 1.030.1-1/88

СТЕНЫ НАРУЖНЫЕ ИЗ ОДНОСЛОЙНЫХ ПАНЕЛЕЙ ДЛЯ КАРКАСНЫХ ОБЩЕСТВЕННЫХ ЗДАНИЙ, ПРОИЗВОДСТВЕННЫХ И ВСПОМОГАТЕЛЬНЫХ ЗДАНИЙ ПРОМЫШЛЕННЫХ ПРЕДПРИЯТИЙ

ВЫПУСК 1-5

ПАНЕЛИ ИЗ ЛЕГКИХ БЕТОНОВ ТОЛЩИНОЙ 400 ММ ДЛЯ СТЕН ОБЩЕСТВЕННЫХ ЗДАНИЙ И ВСПОМОГАТЕЛЬНЫХ ЗДАНИЙ ПРОМЫШЛЕННЫХ ПРЕДПРИЯТИЙ. ОПАЛУБКА И АРМИРОВАНИЕ.

РАБОЧИЕ ЧЕРТЕЖИ

НАСТОЯЩАЯ ДОКУМЕНТАЦИЯ НЕ ПОДЛЕЖИТ ПРЯМОЙ ПЕРЕДАЧЕ НА ЗАВОД-ИЗГОТОВИТЕЛЬ И МОЖЕТ БЫТЬ ИСПОЛЬЗОВАНА В КАЧЕСТВЕ СПРАВОЧНОГО МАТЕРИАЛА ПРИ РАЗРАБОТКЕ КОНКРЕТНОГО ПРОЕКТА (ПИСЬМО ГОССТРОЯ РОССИИ ОТ 17.03.99 № 5-11/30)

24767

Отпускная цена
на момент реализации
указана в счет-накладной

Пров. 12.10.92

Коп.

ТИПОВЫЕ СТРОИТЕЛЬНЫЕ КОНСТРУКЦИИ, ИЗДЕЛИЯ И УЗЛЫ

СЕРИЯ 1.030.1-1/88

СТЕНЫ НАРУЖНЫЕ ИЗ ОДНОСЛОЙНЫХ ПАНЕЛЕЙ ДЛЯ КАРКАСНЫХ ОБЩЕСТВЕННЫХ ЗДАНИЙ, ПРОИЗВОДСТВЕННЫХ И ВСПОМОГАТЕЛЬНЫХ ЗДАНИЙ ПРОМЫШЛЕННЫХ ПРЕДПРИЯТИЙ

ВЫПУСК 1-5

ПАНЕЛИ ИЗ ЛЕГКИХ БЕТОНОВ ТОЛЩИНОЙ 400 ММ ДЛЯ СТЕН ОБЩЕСТВЕННЫХ ЗДАНИЙ И ВСПОМОГАТЕЛЬНЫХ ЗДАНИЙ ПРОМЫШЛЕННЫХ ПРЕДПРИЯТИЙ. ОПАЛУБКА И АРМИРОВАНИЕ.

РАБОЧИЕ ЧЕРТЕЖИ

РАЗРАБОТАНЫ

ЦНИИЭП ТБЗ И ТК

ДИРЕКТОР ИН-ТА	подпись	В.И.Лепский
НАЧАЛЬНИК ОТДЕЛА	"	Б.Н.Волынский
ГЛ.КОНСТРУКТОР ОТДЕЛА	"	С.Б.Шац
ГЛ.ИНЖЕНЕР ПРОЕКТА	"	А.А.Шанаурова

НИИЖБ ГОССТРОЯ СССР

ЗАМ.ДИРЕКТОРА ИНСТИТУТА	"	Т.Мамедов
ЗАВ.СЕКТОРОМ КОНСТРУКЦИЙ ИЗ ЛЕГКИХ БЕТОНОВ	"	Ю.Чиненков
ЗАВ.СЕКТОРОМ КОНСТРУКЦИЙ ИЗ ЯЧЕИСТЫХ БЕТОНОВ	"	Б.Филлиппов

УТВЕРЖДЕНЫ ГОССТРОЕМ СССР

Протокол А4-10 от 17.03.89.
Введены в действие с 25.12.91,
приказ ЦНИИП реконструкции городов от 4.12.91 № 21

Пров. 12.10.92

Коп.

Обозначение документа	Наименование	Стр.
1.030.1-1/88.1-5 -ТТ	Технические требования	4
-К 1	Панели ПС 30.6 4.0..., ПС 30.9 4.0 ...	10
-К 2	Панели ПС30 12 4.0..., ПС 30.15.4.0 ...	11
-К 3	Панели ПС30.18.4.0 ..., ПС 30.21.4.0 ...,	12
-К 4	Панели ПС60.6.4 0 ..., ПС 60.9 4.0....	13
-К 5	Панели ПС60 12 4.0 ..., ПС 60.15.4 0 ...	14
-К 6	Панели ПС60.18.4.0..., ПС 60.21.4.0 ...	15
-К 7	Панель ПС72.9 4.0 ...	16
-К 8	Панели ПС72.12.4 0 ..., ПС 72 15.4 0 ...	17
-К 9	Панели ПС72.18.4 0 ..., ПС 72.21.4 0 ...	18
-К 10	Панели ПС90.12.4 0 ..., ПС 90.15.4.0 ...	19
-К 11	Панели ПС90.18 4.0..., ПС 90.21.4 0 ...	20
-К 12	Панели 1ПС27 6 4 0 ..., 1ПС 27.9. 4.0 ...	21
-К 13	Панели 1ПС2712.4 0 ..., 1ПС 27.15.4 0 ...	22
-К 14	Панели 1ПС27.18 4.0 ..., 1ПС 27. 21. 4.0 ...	23
-К 15	Панели 2ПС27 6 4.0 ..., 2ПС 27 9. 4.0 ...	24
-К 16	Панели 2ПС27.12.4.0 ..., 2ПС 27.15.4.0 ...	25
-К 17	Панели 2ПС27.18 4.0 ..., 2ПС27 21 4 0 ...	26
-К 18	Панели 1ПС57.6.4.0 ..., 1ПС 57.9. 4.0 ...	27
-К 19	Панели 1ПС57.12 4.0 ..., 1ПС 57.15.4 0 ...	28
-К 20	Панели 1ПС57.18 4.0 ..., 1ПС57.21.4.0 ...	29
-К 21	Панели 2ПС 57.6.4.0 ..., 2ПС57 9.4 0 ...	30
-К 22	Панели 2ПС 57.12 4.0 ..., 2ПС 57.15.4.0 ...	31
-К 23	Панели 2ПС 57.18 4.0 ..., 2ПС 57 21 4.0 ...,	32
-К 24	Панели ПС 3.12.4.0 ..., ПС 3 18 4.0 ..., ПС 3.21 4.0 ...,	33
-К 25	Панели ПС 6.12 4.0 ..., ПС 6 18 4 0 ..., ПС 6. 21.4 0 ...	34
-К 26	Панели ПС 12 12.4 0 ..., ПС 12 18 4 0 ..., ПС 12 21.4.0 ...	35
-К 27	Панели ПС 12.12 4 0 ...-1 ПС 12 18 4 0 ...-1 ПС 12.21.4.0 ...-1	36
-К 28	Панели 3ПС 61 60.4 0-Л, 3ПС 61 90 4 0-Л	37
-К 29	Панели 3ПС 61 120 4 0-Л, 3ПС 61 150 4 0-Л	38
-К 30	Панели 3ПС 61 180.4 0-Л, 3ПС 61 210 4 0-Л	39
-К 31	Панели 4ПС 67 120 4 0-Л, 4ПС 67 180 4 0-Л, 4ПС 67 210 4 0-Л	40
-К 32	Панели ПСК 60 6.4.0 ..., ПСК 60 9.4 0 ...	41
-К 33	Панели 1ПСК 57 6.4 0 ..., 1ПСК 57 9.4.0 ...	42
-К 34	Панели 2ПСК 57.6.4.0 ..., 2ПСК 57 9 4.0 ...	43

Нач. отд.	Волынский	
Н. контр.	Леонтьева	
ГИП	Шац	
Гл. спец.	Кочин	
Гл. спец.	Шанаурова	
Провер.	Леонтьева	
Разраб.	Лукина	

1.030.1-1/88.1-5

Содержание

Стадия	Лист	Листов
Р	1	3

ЦНИИЭП торгово-бытовых зданий и туристских комплексов

Инв. № подл. | Подпись и дата | Взам. инв. №

Формат А4

Инв. № подл. | Подпись и дата | Взам. инв. №

1.030.1-1/88.1-5 Лист 2

24767 3

Формат А4

Обозначение документа	Наименование		Стр.
1.030.1-1/88 1-5-К35	Панели 1ПС27,5.6.4.0...	1ПС27,5.9.4.0...	44
-К36	Панели 1ПС27,5.12.4.0...	1ПС27,5.15.4.0...	45
-К37	Панели 1ПС27,5.18.4.0...	1ПС27,5.21.4.0...	46
-К38	Панели 2ПС27,5.6.4.0...	2ПС27,5.9.4.0...	47
-К39	Панели 2ПС27,5.12.4.0...	2ПС27,5.15.4.0...	48
-К40	Панели 2ПС27,5.18.4.0...	2ПС27,5.21.4.0...	49
-К41	Панели 1ПС57,5.6.4.0...	1ПС57,5.9.4.0...	50
-К42	Панели 1ПС57,5.12.4.0...	1ПС57,5.15.4.0...	51
-К43	Панели 1ПС57,5.18.4.0...	1ПС57,5.21.4.0...	52
-К44	Панели 2ПС57,5.6.4.0...	2ПС57,5.9.4.0...	53
-К45	Панели 2ПС57,5.12.4.0...	2ПС57,5.15.4.0...	54
-К46	Панели 2ПС57,5.18.4.0...	2ПС57,5.21.4.0...	55
-К47	Панели 3ПС56.60.40-А	3ПС56.90.40-А	56
-К48	Панели 3ПС56.120.40-А	3ПС56.150.40-А	57
-К49	Панели 3ПС56.180.40-А	3ПС56.210.40-А	58
-К50	Панели 4ПС72.120.40-А	4ПС72.180.40-А	59
	4ПС72.210.40-А		
-К51	Панели 1ПСК57,5.6.4.0...	1ПСК57,5.9.4.0...	60
-К52	Панели 2ПСК57,5.6.4.0...	2ПСК57,5.9.4.0...	61
-К53	Узлы 1 ... 15		62
-РС	Ведомость расхода стали		66

Инв.№ подл. | Подпись и дата | Взам.инв.№

Инв.№ подл. | Подпись и дата | Взам.инв.№

I. Общие данные

Данный выпуск входит в состав серии I.030.I-I/88 "Стены наружные из однослоиных панелей для каркасных общественных зданий, производственных и вспомогательных зданий промышленных предприятий".

Выпуск содержит: технические требования, опалубочные чертежи, армирование, спецификации, опалубочные и арматурные узлы, ведомость расхода стали на панели толщиной 400 мм.

Общие указания по применению и расчету панелей приведены в выпусках 0-0 "Общие указания по применению. Номенклатура изделий. Часть I. Общественные здания и вспомогательные здания промышленных предприятий", и в 0-I "Материалы для проектирования стен многоэтажных зданий с высотами этажей 3,3; 3,6 и 4,2 м".

Настоящий выпуск следует рассматривать совместно с выпусками:

I-7 "Панели из легких и ячеистых бетонов для стен общественных и вспомогательных зданий промышленных предприятий. Пространственные каркасы. Рабочие чертежи."

I-8 "Панели из легких и ячеистых бетонов. Арматурные и закладные изделия. Рабочие чертежи".

Панели запроектированы в соответствии с требованиями СНиП 2.03.0I-84* "Бетонные и железобетонные конструкции", ГОСТ II024-84 "Панели стеновые наружные бетонные и железобетонные для жилых и общественных зданий. Общие технические условия".

В таблицах спецификаций изделий на панели в графе "Обозначение" опущено название серии I.030.I-I/88.

2. Конструкция и изготовление панелей.

2.I. Панель представляет собой плоскую однослойную конструкцию, выполненную из легкого бетона, армированную пространственным каркасом.

2.2. Панели запроектированы из следующих видов бетона:
легкого бетона плотного строения на пористых заполнителях класса по прочности на сжатие В 3,5 марки по средней плотности в пределах D900...DI200 (керамзитобетон, шунгизитобетон, перлитобетон, аглопоритобетон).

2.3. Панели, выполняемые из легкого бетона, имеют наружный и внутренний фактурные слои толщиной соответственно 20 и I5 мм.

Фактурные слои запроектированы из цементно-песчаного раствора со средней плотностью I800 кг/м^3 марки I00.

2.4. Проектная марка бетона и раствора фактурных слоев по морозостойкости назначается проектной организацией в зависимости от режима эксплуатации ограждающих конструкций и значения расчетной зимней температуры воздуха в районе строительства.

2.5. Панели армируются пространственными каркасами.

2.6. Марка проектной стали для закладных деталей, применяемых в панелях, назначается в конкретном проекте в соответствии с приложением 2 (п.1а) СНиП 2.03.0I-84* в зависимости от температуры наружного воздуха. Закладные изделия должны быть защищены от коррозии в соответствии с требованиями главы СНиП 2.03.II-85 "Защита строительных конструкций от коррозии".

2.7. Для монтажных петель применяется горячекатаная сталь класса А-I марки Ст3сп2 и Ст3пс2. В случае монтажа панелей при зимней температуре ниже минус 40°С - применение петель из стали марки ВСт3пс2 не допускается.

Инв. № подл.	Подпись и дата	Взам. инв. №

Нач. отд.	Волынский		1.030.1-1/88 1-5 - ТТ
Н. контр.	Леонтьева		
ГИП	Щац		Технические требования
Гл. спец.	Шанаурова		Стадия Р; Лист 1; Листов 6
Гл. спец.	Кочин		ЦНИИЭП торгово-бытовых зданий и туристских комплексов

2.8. Масса легкобетонных панелей, указанная в номенклатуре выпуска 0-0 ч 1, определена при отпускной объемной влажности бетона ω = I5% с учетом 5% весовой влажности цементно-песчаного раствора и веса арматурных изделий. Отпускная плотность бетона определялась по формуле

$$Д_{отп} = Д + \frac{\omega}{I00} I000 \quad (кг/м^3),$$

где $Д$ – марка по средней плотности бетона; отпускная плотность цементно-песчаного раствора – I890 кг/м^3.

2.9. Изготовление панелей следует выполнять в соответствии с требованиями ГОСТ II024-84 по рабочим чертежам в инвентарной заводской оснастке. При этом необходимо выполнить следующие требования:

2.9.I. Панели изготавливаются в горизонтальных формах фасадной стороной вниз.

2.9.2. Армирование панелей должно производиться сварными пространственными каркасами, которые устанавливаются в форму в собранном виде при закрытых бортах меткой к нижней торцевой продольной грани панели (согласно рис.I). Все строповочные петли устанавливаются в форме и фиксируются в проектном положении при помощи бортовых вкладышей формы и крепятся к пространственным каркасам при помощи отдельных стержней.

Фиксация пространственных каркасов в проектном положении в форме должна обеспечиваться при помощи пластмассовых или цементных фиксаторов.

Рис.I

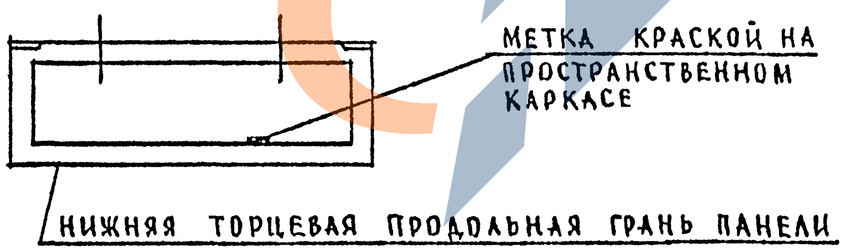

2.9.3. Крепление закладных изделий в панелях марок IIC, IIIC, 2IIC, 3IIC и 4IIC производится к бортам форм при помощи фиксаторов, кроме закладных изделий МН-4 и МН-6, которые крепятся вязальной проволокой к пространственным каркасам в форме.

2.9.4. Термообработку панелей производить по режимам, предусмотренным в действующих нормативных документах.

2.9.5. Распалубку панелей производить при достижении бетоном прочности не менее 80% проектного класса бетона с применением кантователя, обеспечивающего угол подъема изделия не менее 70° к горизонту.

2.I0. Контроль качества при изготовлении должен производиться путем систематического пооперационного контроля прочности кубов бетона, толщин защитных слоев и средней плотности бетона.

2.II. Для подъема панелей предусмотрены строповочные петли. Подъем панелей длиной 9,0 м осуществляется за 4 петли, при этом должны быть применены приспособления, обеспечивающие равномерное распределение усилий на все петли (самобалансирующие траверсы).

2.I2. Участки верхней и боковых торцевых граней панелей, указанных пунктиром на рис.2, подлежат затирке и покрытию грунтовочными составами в заводских условиях. Вид и техническая характеристика грунтовочных составов приведены в выпуске 0-I, таблица 3.

ИНВ ПОДЛ | ПОДПИСЬ И ДАТА | ВЗАМ ИНВ

Рис. 2

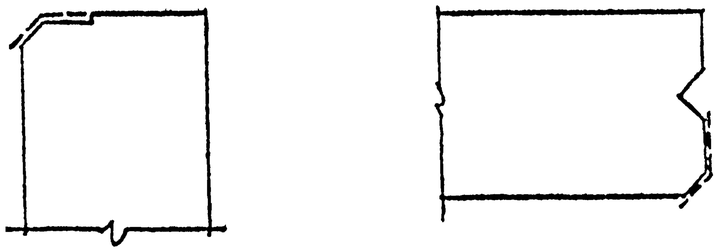

2.13. Отпускная прочность бетона и раствора легкобетонных панелей должна быть не менее 80% проектного класса бетона по прочности на сжатие в летний период и 90% – в холодный период года

Отпускная влажность панелей из легкого бетона не должна быть более 13% (15% – для перлитобетона).

2.14. Приемка панелей ОТК завода-изготовителя и контрольная выборочная проверка производятся в соответствии с требованиями ГОСТ 11024-84, ГОСТ 8829-85 "Конструкции и изделия бетонные и железобетонные сборные. Методы испытаний нагружением и оценка прочности, жесткости и трещиностойкости".

3. Хранение и транспортировка панелей.

3.1. Хранение и траспортирование панелей следует выполнять в соответствии с требованиями ГОСТ 11024-84.

3.2. Панели должны храниться в специально оборудованных складах в вертикальном положении.

3.3. Каждая панель должна опираться на деревянные подкладки толщиной не менее 30 мм. Прокладки располагаются на расстоянии 1,2 м от торцов для панелей ≥6м, (для панелей 3м не более 0,6м).

3.4. Транспортирование панелей производят на панелевозах в вертикальном или с небольшим уклоном положении, с закреплением их в кассетных стойках, обеспечивающих неподвижность панелей и сохранность лицевых поверхностей.

4. Маркировка панелей.

4.1. Маркировка панелей выполнена в соответствии с требованиями ГОСТ 23009-78 "Конструкции и изделия бетонные и железобетонные сборные. Условные обозначения (марки)". Марка содержит основные характеристики панели и состоит из буквенно-цифровых индексов, образующих три группы обозначений. Группы разделяются между собой дефисом.

Структура марки панелей в общем виде следующая:

X X.X.X-X-X

- обозначение типа панели;
- определяющие габаритные размеры;
- вид бетона;
- конструктивная особенность панели в зависимости от расположения закладных деталей

4.2. Первая группа содержит обозначение типа панели и ее габаритные размеры. Для обозначения типа панелей использованы следующие буквенно-цифровые индексы:

ПС – панель стеновая или простеночная;

ПСК – панель стеновая подкарнизная;

1ПС – панель стеновая рядовая для внутреннего угла (прямая);

2ПС – панель стеновая рядовая для внутреннего угла (зеркальная);

3ПС – панель стеновая для наружного угла здания;

4ПС – панель стеновая простеночная для внутреннего угла здания.

Габаритные размеры, обозначающие соответственно длину, высоту и толщину, даны для панелей ПС, 1ПС, 2ПС в дециметрах, а для панелей 3ПС и 4ПС в сантиметрах.

4.3. Во вторую группу обозначений входит буквенный индекс вида

ИНВ ПОДЛ | ПОДПИСЬ И ДАТА | ВЗАМ ИНВ

бетона и имеет следующее обозначение

Л – легкий бетон на пористых заполнителях.

4.4. Третья группа содержит характеристики конструктивных особенностей панелей в зависимости от расположения закладных деталей и может состоять из двух подгрупп цифровых индексов, разделенных точкой, или одной подгруппы.

Наличие цифрового индекса "I" в первой подгруппе всегда означает, что данные панели применяются для навесных стен. Исключение составляют только простеночные панели длиной II80 мм, в которых цифровой индекс "I" первой подгруппы означает, что данная простеночная панель устанавливается с привязкой к оси, равной I0 мм.

Цифровой индекс второй подгруппы означает наличие дополнительных закладных деталей в панелях.

В панелях, предназначенных для самонесущих стен, в первой подгруппе ставится цифровой индекс "0" только в случае наличия второй цифровой подгруппы. При отсутствии в панелях для самонесущих стен дополнительных закладных деталей третья цифровая группа не проставляется.

4.5. Примеры маркировки панелей

IIC 57.I2.4,0- Л – панель рядовая для внутренних углов здания длиной 5680 мм, высотой II85 мм, толщиной 400 мм из легкого бетона на пористых заполнителях, прямая для самонесущих стен.

IIC 72.I8.4,0 – Л – панель рядовая длиной 7I80 мм, высотой I785 мм, толщиной 400 мм из легкого бетона на пористых заполнителях для навесных стен.

5. Испытание панелей.

5.I. Контрольные испытания и оценка качества панелей по показателям прочности, жесткости и трещиностойкости следует проводить в соответствии с требованиями ГОСТ 8829-85 нагружением конструкции до контролируемого предельного состояния путем силового воздействия. Партия изделий признается годной, если результаты испытаний отобранных панелей удовлетворяют всем требованиям по прочности, жесткости и трещиностойкости.

5.2. Панели следует испытывать на одновременное действие вертикальной и горизонтальной нагрузок и опирать на шарнирные опоры, обеспечивающие свободное перемещение конструкции вдоль ее осей.

На листе 5 дана схема опирания и загружения панелей при испытаниях.

5.3. Значения контрольных испытательных нагрузок (за вычетом собственной массы панелей при определении вертикальных нагрузок) даны в таблице I

5.4. Контролируемая ширина раскрытия трещин равна 0,25 мм.

Взам. инв. № | Подп. и дата | Инв. № подл.

24767 8

ФОРМАТ А3

РАСПОЛОЖЕНИЕ НАГРУЗОК ПО ФАСАДУ

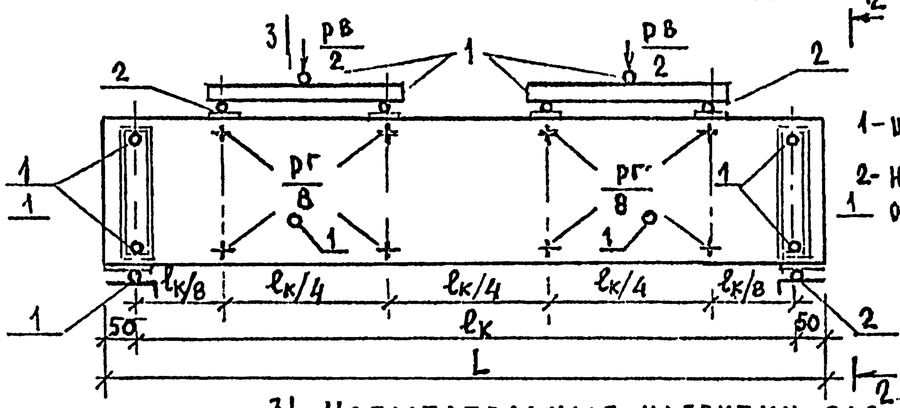

1 - ШАРОВАЯ ОПОРА

2 - НЕПОДВИЖНАЯ ОПОРА

РАСПОЛОЖЕНИЕ НАГРУЗОК В ПЛАНЕ 1-1 (ДЛЯ ПАНЕЛЕЙ ПС60... ПС72...)

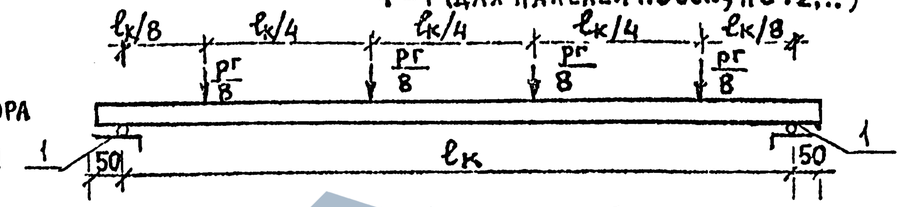

1-1 (ДЛЯ ПАНЕЛЕЙ ПС90...)

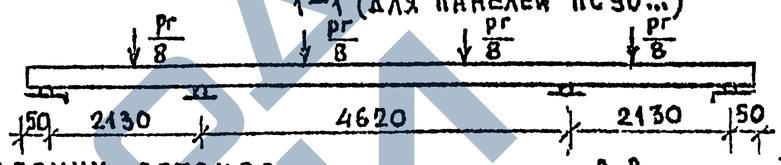

2-2

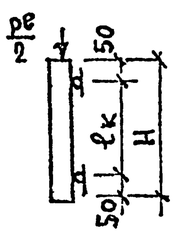

3-3

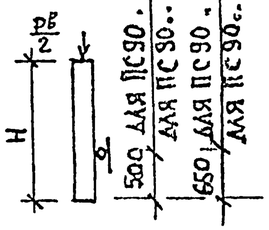

3| ИСПЫТАТЕЛЬНЫЕ НАГРУЗКИ ДЛЯ ПАНЕЛЕЙ ИЗ ЛЕГКИХ БЕТОНОВ

ТАБЛИЦА 1

N П/П	МАРКА ПАНЕЛИ	КОНТРОЛЬНЫЕ НАГРУЗКИ ПРИ ИСПЫТАНИИ ПАНЕЛЕЙ НА ПРОЧНОСТЬ				КОНТРОЛЬНЫЕ НАГРУЗКИ ПРИ ИСПЫТАНИИ ПО РАСКРЫТИЮ ТРЕЩИН	
		ВЕРТИКАЛЬНАЯ pв ТС		ГОРИЗОНТАЛЬНАЯ pг ТС		ВЕРТИКАЛЬНАЯ pв ТС	ГОРИЗОНТАЛЬНАЯ pг ТС
		C = 1,25	C = 1,6	C = 1,25	C = 1,6		
1	ПС 60 6 4,0- Л	3,90	5,54	0,91	1,17	1,95	0,52
2	ПС 60 9 4,0 - Л	5,86	8,31	1,37	1,76	2,92	0,78
3	ПС 60 12 4,0 - Л	7,80	11,08	1,82	2,34	3,90	1,04
4	ПС 60 15 4,0 - Л	9,74	1418	2,28	2,92	4,88	1,30
5	ПС 60 18 4,0 - Л	11,70	17,00	2,74	3,51	5,85	1,57
6	ПС 60 21.4,0 - Л	13,66	19,70	3,19	4,10	6,82	1,83
7	ПС 72 9 4,0 - Л	7,19	10,20	1,68	2,16	3,59	0,96
8	ПС 72 12 4,0 - Л	9,57	13,59	2,24	2,88	4,79	1,28
9	ПС 72 15.4,0 - Л	11,97	17,00	2,80	3,60	5,98	1,60
10	ПС 72 18 4,0 - Л	14,37	20,40	3,37	4,32	7,18	1,93
11	ПС 72 21.4,0 - Л	16,76	23,80	3,93	5,04	8,38	2,25
12	ПС 90 12.4,0 - Л	11,94	16,96	2,81	3,60	5,98	1,61
13	ПС 90 15.4,0 - Л	14,94	21,30	3,51	4,50	7,47	2,01

L = 5980; 7180; 8980 мм
H - ВЫСОТА ПАНЕЛИ, ММ

ПРОДОЛЖЕНИЕ ТАБЛИЦЫ 1

N п/п	МАРКА ПАНЕЛИ	Контрольные нагрузки при испытании панелей на прочность				Контрольные нагрузки при испытании по раскрытию трещин	
		вертикальная $P_в$, тс		горизонтальная $P_г$, тс			
		c = 1,25	c = 1,6	c = 1,25	c = 1,6	вертикальная $P_в$, тс	горизонтальная $P_г$, тс
14	ПС 90.18.4,0 – Л	17,93	25,80	4,21	5,40	8,96	2,41
15	ПС 90.21.4,0 – Л	20,92	29,70	4,91	6,30	10,70	2,81
16	ПС 60.6.4,0 – Л	6,09	8,35	0,91	1,17	3,02	0,52
17	ПСК 60.9.4,0 – Л	7,83	10,96	1,37	1,76	3,54	0,78

Значения контрольных нагрузок подсчитаны при отпускной плотности бетона $D^{отп}$=1200+150=1350 кг/м³

Инв N подл. | Подпись и дата | Взам инв N

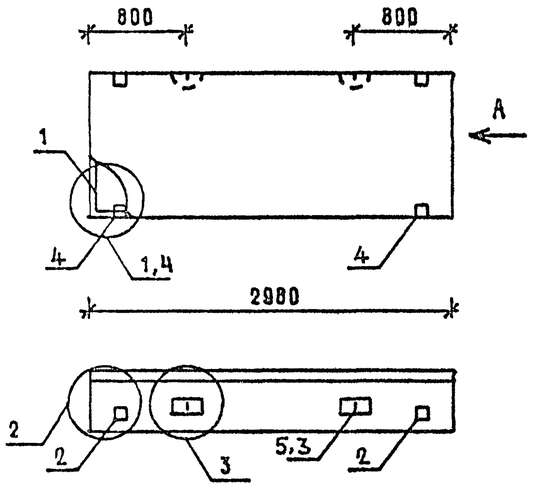

ВИД А

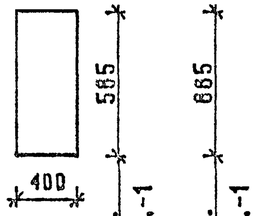

МАРКА ПАНЕЛИ	РАСХОД МАТЕРИАЛОВ				N
	БЕТОН М3		ОТДЕЛ.СЛОЙ ЦЕМ.Р-Р М100 М3	СТАЛЬ КГ	УЗЛА
	КЛ.В3.5	КЛ.В2.5			
ПС 30.6.4.0-Л	0.636	-	0.061	12.69	1,2,3
ПС 30.6.4.0-Л-1	0.636	-	0.061	16.59	2,3,4
ПС 30.9.4.0-Л	0.963	-	0.092	16 14	1,2,3
ПС 30.9.4.0-Л-1	0.963	-	0.092	20 04	1,2,3,4

1 УЗЛЫ СМ. К 53

2. ВЕДОМОСТЬ РАСХОДА МАТЕРИАЛОВ СМ. РС

НАЧ.ОТД	ВОЛЫНСКИЙ		1.030.1-1/88. 1-5-К1
Н.КОНТР	ЛЕОНТЬЕВА		
Г И П	ШАЦ		ПАНЕЛИ ПС 30 6.4.0... ПС 30 9 4 0...
ГЛ.СПЕЦ	КОЧИН		СТАДИЯ Р; ЛИСТ 1; ЛИСТОВ 2
ГЛ.СПЕЦ	ШАНАУРОВА		ЦНИИЭП ТОРГОВО-БЫТОВЫХ ЗДАНИЙ И ТУРИСТСКИХ КОМПЛЕКСОВ
ПРОВЕР	КАДЕЙКИНА		
РАЗРАБ	МЫСОВСКИЙ		

ФОРМАТ А4

МАРКА ПАНЕЛИ	ПОЗ.	МАРКА АРМАТУРНОГО ИЗДЕЛИЯ	КОЛ.	МАССА, КГ		ОБОЗНАЧЕНИЕ ДОКУМЕНТА
				1 ШТ	ВСЕГО	
ПС 30.6.4.0-Л	1	КП-1.40	1	6.60	6.60	1-7-К1
	2	МН-1	2	2.07	4.14	1-8-К51
	3	СП-2	2	0.83	1.66	1-8-К48
	5	Ф8АIII L= 370	2	0.15	0.29	Б Ч
	ИТОГО: 12.69					
ПС 30.6.4.0-Л-1	1	КП-1.40	1	6.60	6.60	1-7-К1
	2	МН-1	2	2.07	4.14	1-8-К51
	3	СП-2	2	0.83	1.66	1-8-К48
	4	МН-2.40	2	1.95	3.90	1-8-К53
	5	Ф8АIII L= 370	2	0.15	0.29	Б Ч
	ИТОГО: 16.59					
ПС 30.9 4.0-Л	1	КП-2.40	1	9.01	9.01	1-7-К2
	2	МН-1	2	2.07	4.14	1-8-К51
	3	СП-3	2	1.35	2.70	1-8-К48
	5	Ф8АIII L= 370	2	0.15	0.29	Б Ч
	ИТОГО: 16.14					
ПС 30.9.4.0-Л-1	1	КП-2.40	1	9.01	9.01	1-7-К2
	2	МН-1	2	2.07	4.14	1-8-К51
	3	СП-3	2	1.35	2.70	1-8-К48
	4	МН-2.40	2	1.95	3.90	1-8-К53
	5	Ф8АIII L= 370	2	0.15	0.29	Б Ч
	ИТОГО: 20.04					

1.030.1-1/88. 1-5-К1 ЛИСТ 2

24767 11

ФОРМАТ А4

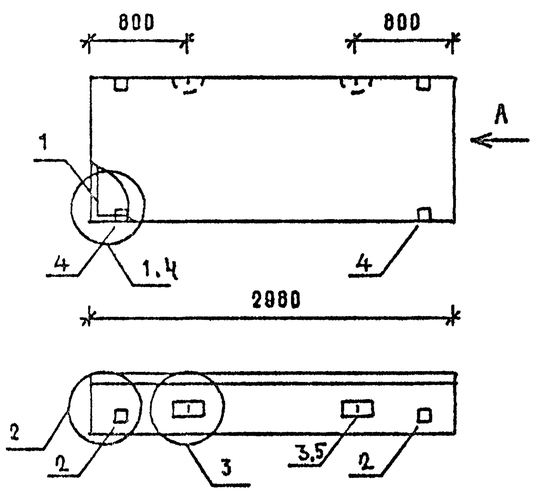

ВИД А

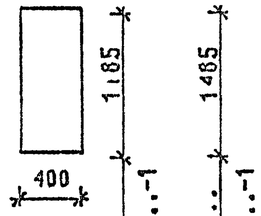

МАРКА ПАНЕЛИ	РАСХОД МАТЕРИАЛОВ: БЕТОН М3 КЛ В3 5	БЕТОН М3 КЛ В2.5	ОТДЕЛ СЛОЙ ЦЕМ.Р-Р М100 М3	СТАЛЬ КГ	М УЗЛА
ПС 30 12.4.0-Л	1.289	-	0.124	18 48	1,2,3
ПС 30 12 4 0-Л-1	1.289	-	0.124	22.38	2,3,4
ПС 30 15 4 0-Л	1.615	-	0.155	23 53	1,2,3
ПС 30.15 4 0-Л-1	1.615	-	0.155	27 43	2,3,4

1 УЗЛЫ СМ К53

2 ВЕДОМОСТЬ РАСХОДА МАТЕРИАЛОВ СМ. РС

НАЧ ОТД	ВОЛЫНСКИЙ	1 030 1-1/88 1-5-К 2	
Н.КОНТР	ЛЕОНТЬЕВА		
Г И П	ШАЦ	ПАНЕЛИ ПС 30 12 4 0... ПС 30.15 4 0...	СТАДИЯ Р; ЛИСТ 1; ЛИСТОВ 2
ГЛ.СПЕЦ	КОЧИН		
ГЛ.СПЕЦ	ШАНАУРОВА		
ПРОВЕР	КАДЕЙКИНА		ЦНИИЭП торгово-бытовых зданий и туристских комплексов
РАЗРАБ	МЫСОВСКИЙ		

ФОРМАТ А4

МАРКА ПАНЕЛИ	ПОЗ	МАРКА АРМАТУРНОГО ИЗДЕЛИЯ	КОЛ.	МАССА, КГ: 1 ШТ	МАССА, КГ: ВСЕГО	ОБОЗНАЧЕНИЕ ДОКУМЕНТА
ПС 30.12 4.0-Л	1	КП-3.40	1	11.35	11.35	1-7-К3
	2	МН-1	2	2.07	4.14	1-8-К51
	3	СП-3	2	1,35	2.70	1-8-К48
	5	Ф8АIII L= 370	2	0,15	0.29	Б Ч
	ИТОГО: 18.48					
ПС 30.12.4.0-Л-1	1	КП-3.40	1	11.35	11.35	1-7-К3
	2	МН-1	2	2.07	4.14	1-8-К51
	3	СП-3	2	1.35	2.70	1-8-К48
	4	МН-2.40	2	1.95	3.90	1-8-К53
	5	Ф8АIII L= 370	2	0,15	0.29	Б Ч
	ИТОГО: 22.38					
ПС 30 15 4.0-Л	1	КП-4.40	1	14.72	14.72	1-7-К4
	2	МН-1	2	2.07	4.14	1-8-К51
	3	СП-4	2	2.19	4.38	1-8-К49
	5	Ф8АIII L= 370	2	0.15	0.29	Б Ч
	ИТОГО: 23.53					
ПС 30.15.4 0-Л-1	1	КП-4.40	1	14 72	14.72	1-7-К4
	2	МН-1	2	2.07	4.14	1-8-К51
	3	СП-4	2	2.19	4.38	1-8-К49
	4	МН-2.40	2	1.95	3.90	1-8-К53
	5	Ф8АIII L= 370	2	0.15	0.29	Б Ч
	ИТОГО: 27.43					

1.030.1-1/88. 1-5-К2 ЛИСТ 2

24767 12

ФОРМАТ А4

ВИНОКУР БУРЛАКОВА ВЕДУЩ. ВЕДУЩ. ГИП СП САПР ГЕЗТК

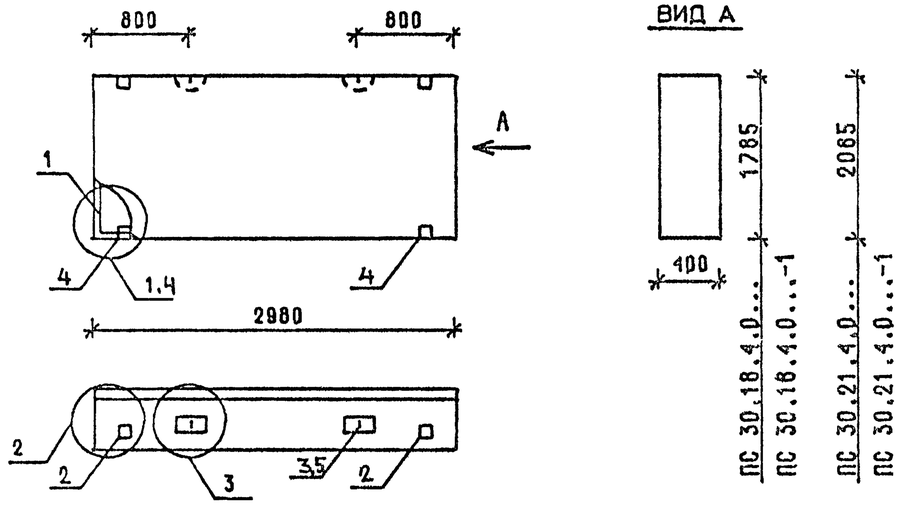

МАРКА ПАНЕЛИ	РАСХОД МАТЕРИАЛОВ: БЕТОН М3 КЛ.В3.5	БЕТОН М3 КЛ.В2.5	ОТДЕЛ.СЛОЙ ЦЕМ.Р-Р М100 М3	СТАЛЬ КГ	№ УЗЛА
ПС 30.18.4.0-Л	1.942	-	0.186	28.71	1,2,3
ПС 30.18.4.0-Л-1	1.942	-	0.186	32.61	2,3,4
ПС 30.21.4.0-Л	2.268	-	0.217	31.42	1,2,3
ПС 30.21.4.0-Л-1	2.268	-	0.217	35.32	2,3,4

1. УЗЛЫ СМ. К53
2. ВЕДОМОСТЬ РАСХОДА МАТЕРИАЛОВ СМ. РС

ВЗАМ.ИНВ ПОДПИСЬ И ДАТА ИНВ ПОДЛ

НАЧ.ОТД	ВОЛЫНСКИЙ	
Н.КОНТР	ЛЕОНТЬЕВА	
Г И П	ШАЦ	
ГЛ.СПЕЦ	КОЧИН	
ГЛ.СПЕЦ	ШАНАУРОВА	
ПРОВЕР	КАДЕЙКИНА	
РАЗРАБ	МЫСОВСКИЙ	

1.030.1-1/88. 1-5-К3

ПАНЕЛИ ПС 30.18.4.0... ПС 30.21.4.0...

СТАДИЯ	ЛИСТ	ЛИСТОВ
Р	1	2

ЦНИИЭП торгово-бытовых зданий и туристских комплексов

ФОРМАТ А4

ВИНОКУР БУРЛАКОВА ВЕДУЩ. ВЕДУЩ. ГИП СП САПР ГЕЗТК

МАРКА ПАНЕЛИ	ПОЗ.	МАРКА АРМАТУРНОГО ИЗДЕЛИЯ	КОЛ.	МАССА, КГ: 1 ШТ	МАССА, КГ: ВСЕГО	ОБОЗНАЧЕНИЕ ДОКУМЕНТА
ПС 30.18.4.0-Л	1	КП-5.40	1	18.10	18.10	1-7-К5
	2	МН-1	2	2.07	4.14	1-8-К51
	3	СП-5	2	3.09	6.18	1-8-К49
	5	Ф8АIII L= 370	2	0.15	0.29	Б Ч.
		ИТОГО: 28.71				
ПС 30.18.4.0-Л-1	1	КП-5.40	1	18.10	18.10	1-7-К5
	2	МН-1	2	2.07	4.14	1-8-К51
	3	СП-5	2	3.09	6.18	1-8-К49
	4	МН-2.40	2	1.95	3.90	1-8-К53
	5	Ф8АIII L= 370	2	0.15	0.29	Б Ч.
		ИТОГО: 32.61				
ПС 30.21.4.0-Л	1	КП-6.40	1	20.81	20.81	1-7-К6
	2	МН-1	2	2.07	4.14	1-8-К5
	3	СП-5	2	3.09	6.18	1-8-К49
	5	Ф8АIII L= 370	2	0.15	0.29	Б. Ч
		ИТОГО: 31.42				
ПС 30.21.4.0-Л-1	1	КП-6.40	1	20.81	20.81	1-7-К6
	2	МН-1	2	2.07	4.14	1-8-К51
	3	СП-5	2	3.09	6.18	1-8-К49
	4	МН-2.40	2	1.95	3.90	1-8-К53
	5	Ф8АIII L= 370	2	0.15	0.29	Б Ч.
		ИТОГО: 35.32				

ВЗАМ.ИНВ ПОДПИСЬ И ДАТА ИНВ ПОДЛ

1.030.1-1/88. 1-5-К3 ЛИСТ 2

24767 13

ФОРМАТ А4

ВИНОКУР | БУРЛАКОВА | ВЕДИНА | ВЕДИНА | Т.ЛП | СП | САПР | ТБЗТК

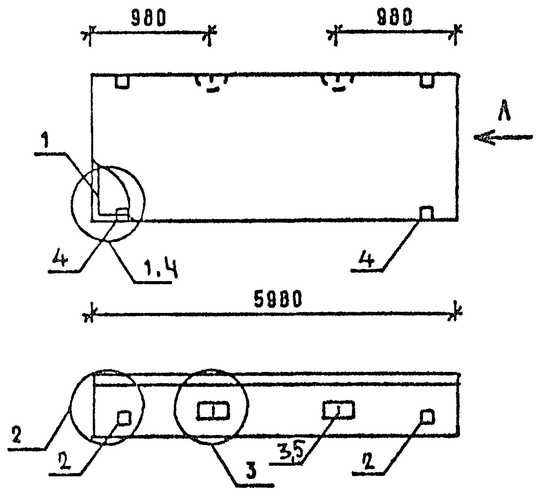

ВИД А

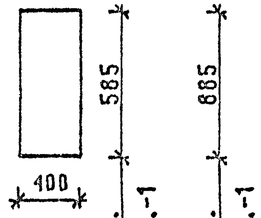

МАРКА ПАНЕЛИ	РАСХОД МАТЕРИАЛОВ: БЕТОН М3 КЛ.В3.5	БЕТОН М3 КЛ В2.5	ОТДЕЛ СЛОЙ ЦЕМ Р-Р М100 М3	СТАЛЬ КГ	N УЗЛА
ПС 60 6.4 0-Л	1.277	-	0.122	24.68	1,2,3
ПС 60 6.4.0-Л-1	1.277	-	0.122	28.58	2,3,4
ПС 60.9 4.0-Л	1.932	-	0.185	33.41	1,2,3
ПС 60 9.4.0-Л-1	1.932	-	0.185	37 31	2,3,4

1. УЗЛЫ СМ К53
2. ВЕДОМОСТЬ РАСХОДА МАТЕРИАЛОВ СМ РС

ВЗАМ.ИНВ | ПОДПИСЬ И ДАТА | ИНВ ПОДЛ

НАЧ ОТД	ВОЛЫНСКИЙ	
Н.КОНТР	ЛЕОНТЬЕВА	
Г И П	ШАЦ	
ГЛ.СПЕЦ	КОЧИН	
ГЛ.СПЕЦ	ШАНАУРОВА	
ПРОВЕР	КАДЕЙКИНА	
РАЗРАБ	МЫСОВСКИЙ	

1 030 1-1/88. 1-5-КЧ

ПАНЕЛИ
ПС 60 6 4 0...
ПС 60 9 4 0..

СТАДИЯ	ЛИСТ	ЛИСТОВ
Р	1	2

ЦНИИЭП торгово-бытовых зданий и туристских комплексов

ФОРМАТ А4

ВИНОКУР | БУРЛАКОВА | ВЕДИНА | ВЕДИНА | Т.ЛП | СП | САПР | ТБЗТК

МАРКА ПАНЕЛИ	ПОЗ	МАРКА АРМАТУРНОГО ИЗДЕЛИЯ	КОЛ.	МАССА, КГ: 1 ШТ	МАССА, КГ: ВСЕГО	ОБОЗНАЧЕНИЕ ДОКУМЕНТА
ПС 60.6.4.0-Л	1	КП-7.40	1	17 55	17.55	1-7-К7
	2	МН-1	2	2.07	4.14	1-8-К51
	3	СП-3	2	1.35	2.70	1-8-К48
	5	Ф8АIII L= 370	2	0.15	0.29	Б Ч
		ИТОГО: 24.68				
ПС 60 6.4 0-Л-1	1	КП-7.40	1	17.55	17.55	1-7-К7
	2	МН-1	2	2 07	4.14	1-8-К51
	3	СП-3	2	1.35	2.70	1-8-К48
	4	пН-2.40	2	1.95	3 90	1-8-К53
	5	Ф8АIII L= 370	2	0.15	0 29	Б Ч
		ИТОГО: 28.58				
ПС 60.9.4.0-Л	1	КП-8.40	1	22.80	22 80	1-7-К8
	2	МН-1	2	2.07	4 14	1-8-К51
	3	СП-5	2	3.09	6.18	1-8-К49
	5	Ф8АIII L= 370	2	0.15	0.29	Б Ч
		ИТОГО: 33 41				
ПС 60.9.4.0-Л-1	1	КП-8.40	1	22 80	22 80	1-7-К8
	2	МН-1	2	2.07	4.14	1-8-К51
	3	СП-5	2	3.09	6.18	1-8-К49
	4	МН-2.40	2	1.95	3.90	1-8-К53
	5	Ф8АIII L= 370	2	0.15	0.29	Б Ч.
		ИТОГО: 37 31				

ВЗАМ.ИНВ | ПОДПИСЬ И ДАТА | ИНВ ПОДЛ

1 030 1-1/88. 1-5-КЧ | ЛИСТ 2

ФОРМАТ А4

ВИНОКУР БУРЛАКОВА ВЕДИНА ВЕДИНА ТЛП СП САПР ТБЗТК

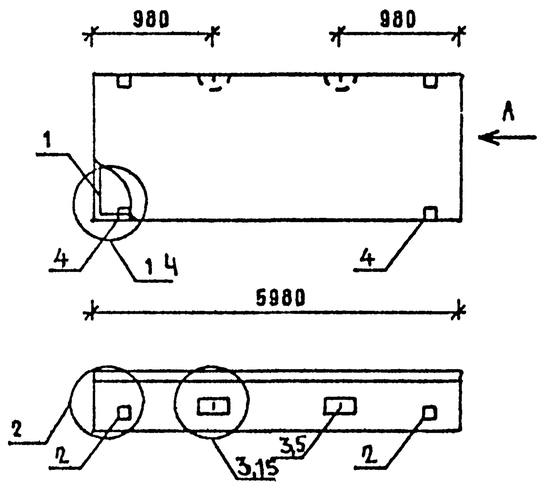

ВИД А

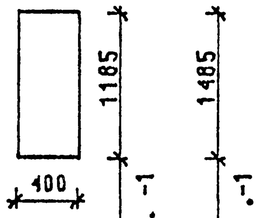

ПС 60 12 4 0 ПС 60 12 4 0.. -1

ПС 60.15.4.0 ПС 60 15 4 0 .-1

МАРКА ПАНЕЛИ	РАСХОД МАТЕРИАЛОВ БЕТОН М3 КЛ В3 5	БЕТОН М3 КЛ В2 5	ОТДЕЛ СЛОЙ ЦЕМ Р-Р М100 М3	СТАЛЬ КГ	№ УЗЛА
ПС 60 12 4 0-Л	2.586	-	0.248	40,96	1,2,3
ПС 60 12 4 0-Л-1	2 586	-	0 248	44,86	2 3 4
ПС 60 15 4 0-Л	3.241	-	0.311	48,62	1,2,15
ПС 60 15 4 0-Л-1	3 241	-	0.311	52 52	2,15,4

1 УЗЛЫ СМ К35

2 ВЕДОМОСТЬ РАСХОДА МАТЕРИАЛОВ СМ РС

НАЧ ОТД	ВОЛЫНСКИЙ	
Н.КОНТР	ЛЕОНТЬЕВА	
Г И П	ШАЦ	
ГЛ.СПЕЦ	КОЧИН	
ГЛ.СПЕЦ	ШАНАУРОВА	
ПРОВЕР	КАДЕЙКИНА	
РАЗРАБ	МЫСОВСКИЙ	

1 030 1-1/88 1-5-К5

ПАНЕЛИ ПС 60 12 40. ПС 60 15 40

СТАДИЯ	ЛИСТ	ЛИСТОВ
Р	1	2

ЦНИИЭП ТОРГОВО-БЫТОВЫХ ЗДАНИЙ И ТУРИСТСКИХ КОМПЛЕКСОВ

ФОРМАТ А4

МАРКА ПАНЕЛИ	ПОЗ	МАРКА АРМАТУРНОГО ИЗДЕЛИЯ	КОЛ	МАССА, КГ 1 ШТ	МАССА, КГ ВСЕГО	ОБОЗНАЧЕНИЕ ДОКУМЕНТА
ПС 60 12 4 0-Л	1	КП-9 40	1	27.31	27 31	1-7-К9
	2	МН-1	2	2 07	4 14	1-8-К51
	3	СП-6	2	4.61	9.22	1-8-К50
	5	Ф8АIII L= 370	2	0 15	0 29	Б Ч
		ИТОГО 40 96				
ПС 60 12 4 0-Л-1	1	КП-9 40	1	27 31	27 31	1-7-К9
	2	МН-1	2	2 07	4 14	1-8-К51
	3	СП-6	2	4 61	9 22	1-8-К50
	4	МН-2 40	2	1.95	3 90	1-8-К53
	5	Ф8АIII L= 370	2	0 15	0 29	Б Ч
		ИТОГО 44.86				
ПС 60 15 4 0-Л	1	КП-10 40	1	31.82	31 82	1-7-К10
	2	МН-1	2	2 07	4 14	1-8-К51
	3	СП-7	2	6 10	12.20	1-8-К50
	5	Ф10АIII L= 370	2	0.23	0 46	Б Ч
		ИТОГО: 48.62				
ПС 60 15 4 0-Л-1	1	КП-10 40	1	31 82	31 82	1-7-К10
	2	МН-1	2	2.07	4 14	1-8-К51
	3	СП-7	2	6 10	12 20	1-8-К50
	4	МН-2 40	2	1 95	3 90	1-8-К53
	5	Ф10АIII L= 370	2	0 23	0 46	Б Ч
		ИТОГО: 52 52				

1 030 1-1/88 1-5-К5 ЛИСТ 2

24767 15

ФОРМАТ А4

ВЗАМ.ИНВ ПОДПИСЬ И ДАТА ИНВ ПОДЛ

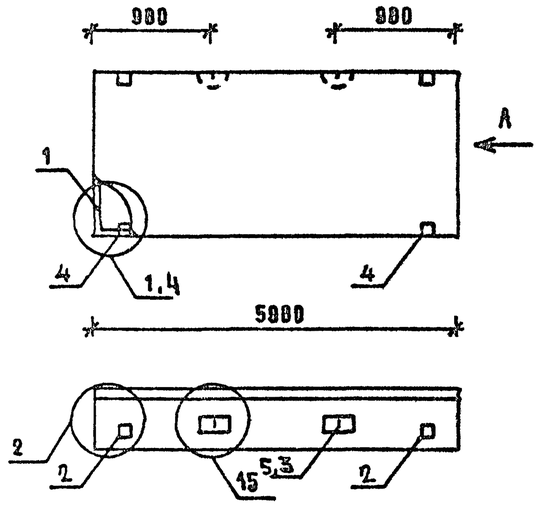

ВИД А

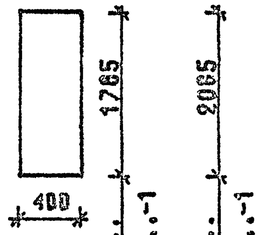

ПС 60.18.4.0...
ПС 60.18.4.0...-1
ПС 60.21.4.0...
ПС 60.21.4.0...-1

МАРКА ПАНЕЛИ	РАСХОД МАТЕРИАЛОВ: БЕТОН М3 КЛ.В3.5	БЕТОН М3 КЛ.В2.5	ОТДЕЛ.СЛОЙ ЦЕМ.Р-Р М100 М3	СТАЛЬ КГ	N УЗЛА
ПС 60.18.4.0-Л	3.896	-	0.374	57.05	1,2,15
ПС 60.18.4.0-Л-1	3.896	-	0.374	60.95	2,15,4
ПС 60.21.4.0-Л	4.551	-	0.436	63.82	1,2,15
ПС 60.21.4.0-Л-1	4.551	-	0.436	67.72	2,15,4

1. УЗЛЫ СМ. К35
2. ВЕДОМОСТЬ РАСХОДА МАТЕРИАЛОВ СМ. РС

НАЧ.ОТД	ВОЛЫНСКИЙ	
Н.КОНТР.	ЛЕОНТЬЕВА	
ГИП	ШАЦ	
ГЛ.СПЕЦ	КОЧИН	
ГЛ.СПЕЦ	ШАНАУРОВА	
ПРОВЕР	КАДЕЙКИНА	
РАЗРАБ.	МИСОВСКИЙ	

1.030.1-1/88. 1-5-К6

ПАНЕЛИ
ПС 60.18.4.0...
ПС 60.21.4.0...

СТАДИЯ	ЛИСТ	ЛИСТОВ
Р	1	2

ЦНИИЭП торгово-бытовых зданий и туристских комплексов

ФОРМАТ А4

МАРКА ПАНЕЛИ	ПОЗ.	МАРКА АРМАТУРНОГО ИЗДЕЛИЯ	КОЛ.	МАССА, КГ: 1 ШТ	МАССА, КГ: ВСЕГО	ОБОЗНАЧЕНИЕ ДОКУМЕНТА
ПС 60.18.4.0-Л	1	КП-11.40	1	36.35	36.35	1-7-К11
	2	МН-1	2	2.07	4.14	1-8-К51
	3	СП-8	2	7.95	15.90	1-8-К50
	5	Ø12AIII L= 370	2	0.33	0.66	Б ч.
		ИТОГО: 57.05				
ПС 60.18.4.0-Л-1	1	КП-11.40	1	36.35	36.35	1-7-К11
	2	МН-1	2	2.07	4.14	1-8-К51
	3	СП-8	2	7.95	15.90	1-8-К50
	4	МН-2.40	2	1.95	3.90	1-8-К53
	5	Ø12AIII L= 370	2	0.33	0.66	Б.ч.
		ИТОГО: 60.95				
ПС 60.21.4.0-Л	1	КП-12.40	1	43.12	43.12	1-7-К12
	2	МН-1	2	2.07	4.14	1-8-К51
	3	СП-8	2	7.95	15.90	1-8-К50
	5	Ø12AIII L= 370	2	0.33	0.66	Б.ч.
		ИТОГО: 63.82				
ПС 60.21.4.0-Л-1	4	КП-12.40	1	43.12	43,12	1-7-К12
	2	МН-1	2	2.07	4.14	1-8-К51
	3	СП-8	2	7.95	15.90	1-8-К50
	4	МН-2.40	2	1.95	3.90	1-8-К53
	5	Ø12AIII L= 370	2	0.33	0.66	Б.ч.
		ИТОГО: 67.72				

1.030.1-1/88. 1-5-К6 — ЛИСТ 2

24767 16

ФОРМАТ А4

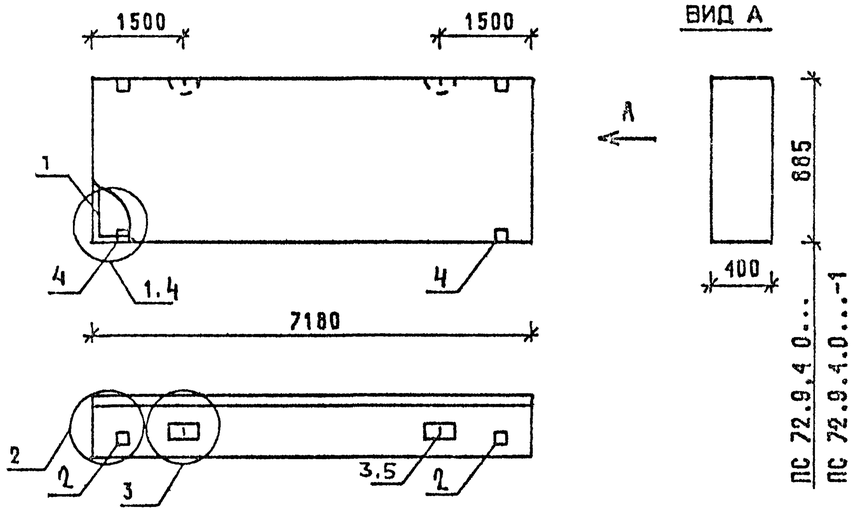

МАРКА ПАНЕЛИ	РАСХОД МАТЕРИАЛОВ: БЕТОН М3 КЛ.В3.5	БЕТОН М3 КЛ.В2.5	ОТДЕЛ.СЛОЙ ЦЕМ.Р-Р М100 М3	СТАЛЬ КГ	N УЗЛА
ПС 72.9.4.0-Л	2.319	-	0.222	47.33	1,2,3
ПС 72.9 4.0-Л-1	2.319	-	0.222	51.23	2,3,4

1 УЗЛЫ СМ К35
2 ВЕДОМОСТЬ РАСХОДА МАТЕРИАЛОВ СМ. РС

НАЧ ОТД	ВОЛЫНСКИЙ	
Н КОНТР	ЛЕОНТЬЕВА	
Г И П	ШАЦ	
ГЛ СПЕЦ	КОЧИН	
ГЛ.СПЕЦ	ШАНАУРОВА	
ПРОВЕР	КАДЕЙКИНА	
РАЗРАБ	МУСОВСКИЙ	

1 030.1-1/88. 1-5-К 7

ПАНЕЛЬ
ПС 72 9 4.0...

СТАДИЯ	ЛИСТ	ЛИСТОВ
Р	1	2

ЦНИИЭП торгово-бытовых зданий и туристских комплексов

ФОРМАТ А4

МАРКА ПАНЕЛИ	ПОЗ	МАРКА АРМАТУРНОГО ИЗДЕЛИЯ	КОЛ.	МАССА, КГ: 1 ШТ	МАССА, КГ: ВСЕГО	ОБОЗНАЧЕНИЕ ДОКУМЕНТА
ПС 72.9.4.0-Л	1	КП-13.40	1	36.72	36.72	1-7-К13
	2	МН-1	2	2.07	4.14	1-8-К51
	3	СП-5	2	3.09	6.18	1-8-К49
	5	Ф8АIII L= 370	2	0.15	0.29	Б 4
		ИТОГО: 47.33				
ПС 72.9.4.0-Л-1	1	КП-13.40	1	36.72	36.72	1-7-К13
	2	МН-1	2	2.07	4.14	1-8-К51
	3	СП-5	2	3.09	6.18	1-8-К49
	4	МН-2.40	2	1.95	3.90	1-8-К53
	5	Ф8АIII L= 370	2	0.15	0.29	Б 4
		ИТОГО: 51 23				

1.030.1-1/88. 1-5-К 7 ЛИСТ 2

24767 17

ФОРМАТ А4

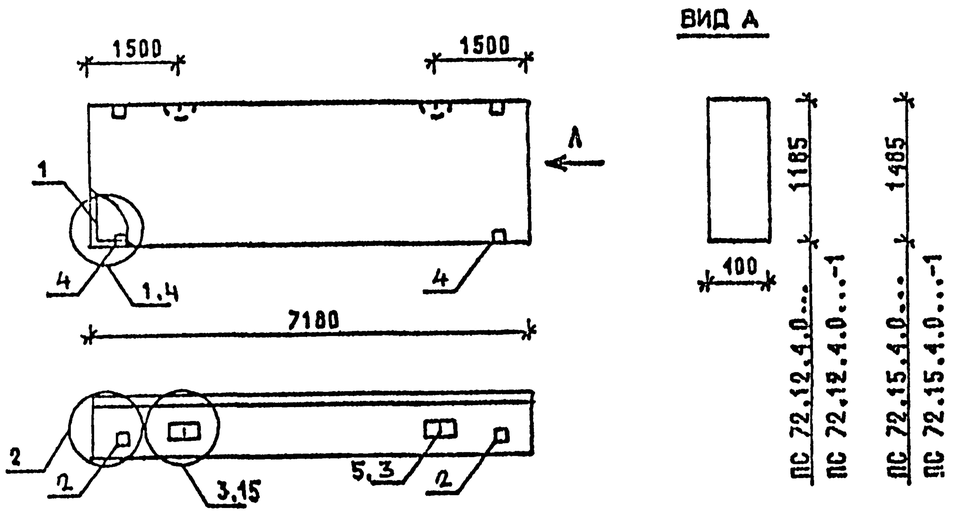

МАРКА ПАНЕЛИ	РАСХОД МАТЕРИАЛОВ				
	БЕТОН М3		ОТДЕЛ.СЛОЙ ЦЕМ.Р-Р М100 М3	СТАЛЬ КГ	К УЗЛА
	КЛ.В3.5	КЛ.В2.5			
ПС 72.12.4.0-Л	3.106	-	0,298	46,34	1,2,3
ПС 72.12.4.0-Л-1	3.106	-	0,298	50,24	2,3,4
ПС 72.15.4.0-Л	3.892	-	0,373	54,67	1,2,15
ПС 72.15.4.0-Л-1	3.892	-	0,373	58,57	2,15,4

1 УЗЛЫ СМ. К53
2 ВЕДОМОСТЬ РАСХОДА МАТЕРИАЛОВ СМ. РС

НАЧ ОТД	ВОЛЫНСКИЙ	
Н.КОНТР	ЛЕОНТЬЕВА	
Г И П	ШАЦ	
ГЛ СПЕЦ	КОЧИН	
ГЛ СПЕЦ	ШАНАУРОВА	
ПРОВЕР	КАДЕЙКИНА	
РАЗРАБ	МЫСОВСКИЙ	

1.030.1-1/88. 1-5-К 8

ПАНЕЛИ
ПС 72.12.4.0...
ПС 72.15 4.0...

СТАДИЯ	ЛИСТ	ЛИСТОВ
Р	1	2

ЦНИИЭП торгово-бытовых зданий и туристских комплексов

ФОРМАТ А4

МАРКА ПАНЕЛИ	ПОЗ.	МАРКА АРМАТУРНОГО ИЗДЕЛИЯ	КОЛ.	МАССА, КГ		ОБОЗНАЧЕНИЕ ДОКУМЕНТА
				1 ШТ	ВСЕГО	
ПС 72.12.4.0-Л	1	КП-14.40	1	32.52	32.52	1-7-К14
	2	МН-1	2	2.07	4.14	1-8-К51
	3	СП-6	2	4.61	9.22	1-8-К50
	5	Ф10АIII L= 370	2	0.23	0.46	Б Ч
		ИТОГО: 46.34				
ПС 72.12.4.0-Л-1	1	КП-14.40	1	32.52	32.52	1-7-К14
	2	МН-1	2	2.07	4.14	1-8-К51
	3	СП-6	2	4.61	9.22	1-8-К50
	4	МН-2.40	2	1.95	3.90	1-8-К53
	5	Ф10АIII L= 370	2	0.23	0.46	Б Ч
		ИТОГО: 50.24				
ПС 72.15.4.0-Л	1	КП-15.40	1	37.87	37.87	1-7-К15
	2	МН-1	2	2.07	4.14	1-8-К51
	3	СП-7	2	6.10	12.20	1-8-К50
	5	Ф10АIII L= 370	2	0.23	0.46	Б Ч.
		ИТОГО: 54.67				
ПС 72.15.4.0-Л-1	1	КП-15.40	1	37.87	37.87	1-7-К15
	2	МН-1	2	2.07	4.14	1-8-К51
	3	СП-7	2	6.10	12.20	1-8-К50
	4	МН-2.40	2	1.95	3.90	1-8-К53
	5	Ф10АIII L= 370	2	0.23	0.46	Б Ч.
		ИТОГО: 58.57				

1.030.1-1/88. 1-5-К 8

ЛИСТ 2

24767 18

ФОРМАТ А4

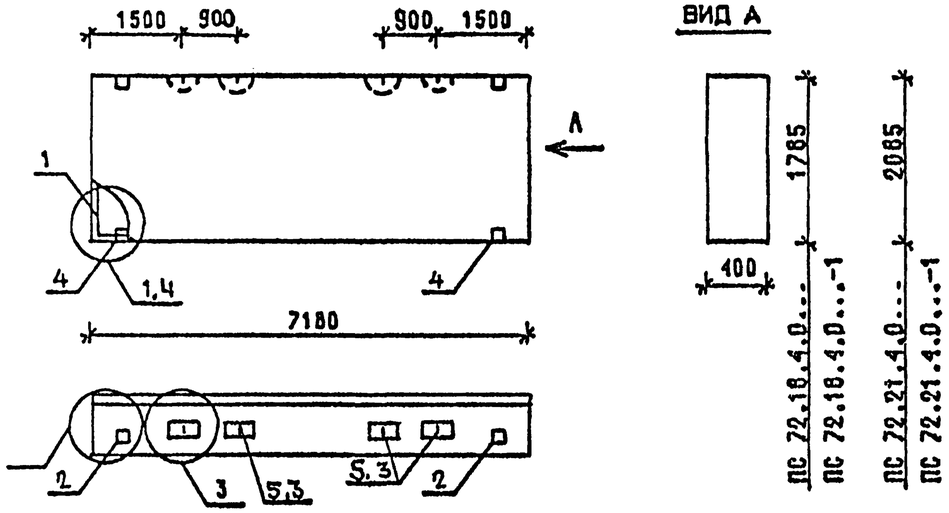

МАРКА ПАНЕЛИ	РАСХОД МАТЕРИАЛОВ: БЕТОН М3 КЛ.В3.5	БЕТОН М3 КЛ.В2.5	ОТДЕЛ.СЛОЙ ЦЕМ.Р-Р М100 М3	СТАЛЬ КГ	N УЗЛА
ПС 72.18.4.0-Л	4.806	-	0.320	60.62	1,2,3
ПС 72.18.4.0-Л-1	4.806	-	0.320	64.52	2,3,4
ПС 72.21.4.0-Л	5.614	-	0.374	78.35	1,2,3
ПС 72.21.4.0-Л-1	5.614	-	0.374	82.25	2,3,4

1. УЗЛЫ СМ. К53
2. ВЕДОМОСТЬ РАСХОДА МАТЕРИАЛОВ СМ. РС

НАЧ.ОТД	ВОЛЬНСКИЙ	
Н.КОНТР	ЛЕОНТЬЕВА	
Г И П	ШАЦ	
ГЛ.СПЕЦ	КОЧИН	
ГЛ.СПЕЦ	ШАНАУРОВА	
ПРОВЕР	КАДЕЯКИНА	
РАЗРАБ.	МЫСОВСКИЙ	

1.030.1-1/88. 1-5-К9

ПАНЕЛИ ПС 72.18.4.0... ПС 72.21.4.0...

СТАДИЯ	ЛИСТ	ЛИСТОВ
Р	1	2

ЦНИИЭП торгово-бытовых зданий и туристских комплексов

ФОРМАТ А4

МАРКА ПАНЕЛИ	ПОЗ.	МАРКА АРМАТУРНОГО ИЗДЕЛИЯ	КОЛ.	МАССА, КГ: 1 ШТ	МАССА, КГ: ВСЕГО	ОБОЗНАЧЕНИЕ ДОКУМЕНТА
ПС 72.18.4.0-Л	1	КП-16.40	1	43.21	43.21	1-7-К16
	2	МН-1	2	2.07	4.14	1-8-51
	3	СП-5	4	3.09	12.36	1-8-К49
	5	Ф10АIII L= 370	4	0.23	0.91	Б Ч
	ИТОГО: 60.62					
ПС 72.18.4.0-Л-1	1	КП-16.40	1	43.21	43.21	1-7-К16
	2	МН-1	2	2.07	4.14	1-8-К51
	3	СП-5	4	3.09	12.36	1-8-К49
	4	МН-2.40	2	1.95	3.90	1-8-К53
	5	Ф10АIII L= 370	4	0.23	0.91	Б Ч
	ИТОГО: 64.52					
ПС 72.21.4.0-Л	1	КП-17.40	1	54.46	54.46	1-7-К17
	2	МН-1	2	2.07	4.14	1-8-К51
	3	СП-6	4	4.61	18.44	1-8-К50
	5	Ф12АIII L= 370	4	0.33	1.31	Б Ч.
	ИТОГО: 78.35					
ПС 72.21.4.0-Л-1	1	КП-17.40	1	54.46	54.46	1-7-К17
	2	МН-1	2	2.07	4.14	1-8-К51
	3	СП-6	4	4.61	18.44	1-8-К50
	4	МН-2.40	2	1.95	3.90	1-8-К53
	5	Ф12АIII L= 370	4	0.33	1.31	Б.Ч.
	ИТОГО: 82.25					

1.030.1-1/88. 1-5-К9 | ЛИСТ 2

24767 19

ФОРМАТ А4

ВИД А

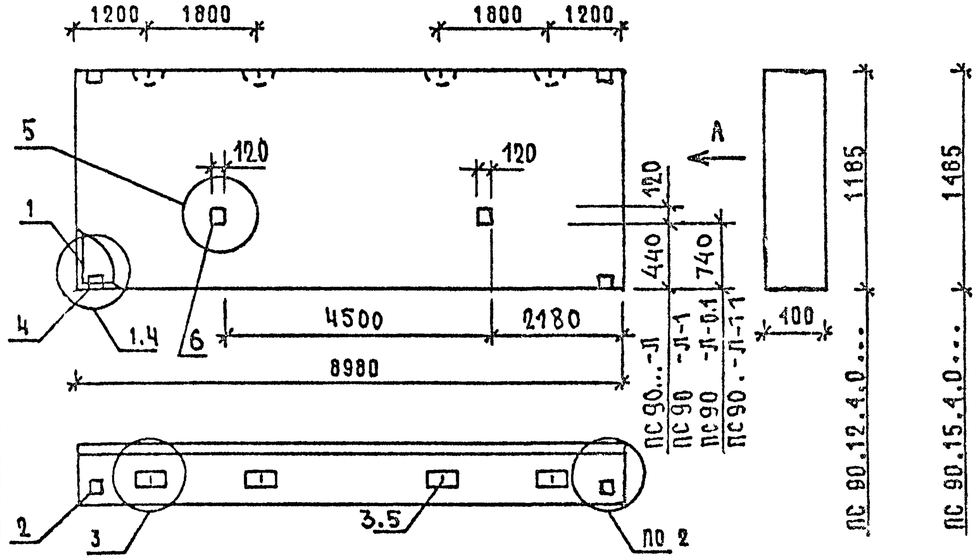

МАРКА ПАНЕЛИ	РАСХОД МАТЕРИАЛОВ: БЕТОН М3 КЛ.В3.5	БЕТОН М3 КЛ.В2.5	ОТДЕЛ.СЛОЙ ЦЕМ.Р-Р М100 М3	СТАЛЬ КГ	К УЗЛА
ПС 90.12.4.0-Л ПС 90.12.4.0-Л-0.1	3.990	-	0.266	97.40	1,2,3,5
ПС 90 12.4.0-Л-1 ПС 90.12.4.0-Л-1.1	3.990	-	0.266	101.30	2,3,4,5
ПС 90 15.4.0-Л ПС 90 15.4.0-Л-0.1	5.001	-	0.333	99 64	1,2,3,5
ПС 90 15.4 0-Л-1 ПС 90.15.4.0-Л-1.1	5.001	-	0.333	103 54	2,3,4,5

1 УЗЛЫ СМ К53

2. ВЕДОМОСТЬ РАСХОДА МАТЕРИАЛОВ СМ. РС

НАЧ.ОТД	ВОЛЫНСКИЙ	
Н.КОНТР	ЛЕОНТЬЕВА	
Г И П	ШАЦ	
ГЛ.СПЕЦ	КОЧИН	
ГЛ СПЕЦ	ШАНАУРОВА	
ПРОВЕР	КАДЕЯКИНА	
РАЗРАБ	МЫСОВСКИЙ	

1 030.1-1/88. 1-5-К10

ПАНЕЛИ

ПС 90.12 4 0...
ПС 90 15 4.0...

СТАДИЯ	ЛИСТ	ЛИСТОВ
Р	1	2

ЦНИИЭП торгово-бытовых зданий и туристских комплексов

ВЗАМ.ИНВ | ПОДПИСЬ И ДАТА | ИНВ.№ ПОДЛ.

ФОРМАТ А4

МАРКА ПАНЕЛИ	ПОЗ.	МАРКА АРМАТУРНОГО ИЗДЕЛИЯ	КОЛ.	МАССА, КГ: 1 ШТ	МАССА, КГ: ВСЕГО	ОБОЗНАЧЕНИЕ ДОКУМЕНТА
ПС 90.12.4.0-Л ПС 90.12.4.0-Л-0.1	1	КП-18.40	1	75 64	75 64	1-7-К18
	2	МН-1	2	2.07	4.14	1-8-К51
	3	СП-5	4	3.09	12.36	1-8-К49
	5	Ф8АIII L= 370	4	0.15	0.58	Б Ч
	6	МН-6	2	2.34	4.68	1-8-К57
		ИТОГО: 97 40				
ПС 90.12.4.0-Л-1 ПС 90.12.4 0-Л-1 1	1	КП-18.40	1	75 84	75 84	1-7-К18
	2	МН-1	2	2.07	4.14	1-8-К51
	3	СП-5	4	3.09	12.36	1-8-К49
	4	МН-2.40	2	1.95	3.90	1-8-К53
	5	Ф8АIII L= 370	4	0.15	0.58	Б Ч
	6	МН-6	2	2.34	4.68	1-8-К57
		ИТОГО: 101 30				
ПС 90.15.4.0-Л ПС 90.15.4 0-Л-01	1	КП-19.40	1	77 88	77 88	1-7-К19
	2	МН-1	2	2.07	4.14	1-8-К51
	3	СП-5	4	3.09	12.36	1-8-К49
	5	Ф8АIII L= 370	4	0.15	0.58	Б Ч.
	6	МН-Е	2	2.34	4.68	1-8-К57
		ИТОГО: 89 64				
ПС 90.15.4.0-Л-1 ПС 90.15 4 0-Л-1 1	1	КП-19.40	1	77.88	77 88	1-7-К19
	2	МН-1	2	2.07	4.14	1-8-К51
	3	СП-5	4	3.09	12.36	1-8-К49
	4	МН-2.40	2	1.95	3.90	1-8-К53
	5	Ф8АIII L= 370	4	0.15	0.58	Б Ч
	6	МН-6	2	2.34	4.68	1-8-К57
		ИТОГО: 103 54				

ВЗАМ.ИНВ | ПОДПИСЬ И ДАТА | ИНВ.№ ПОДЛ.

1.030 1-1/88. 1-5-К10 ЛИСТ 2.

24767 20

ФОРМАТ А4

ВИД А

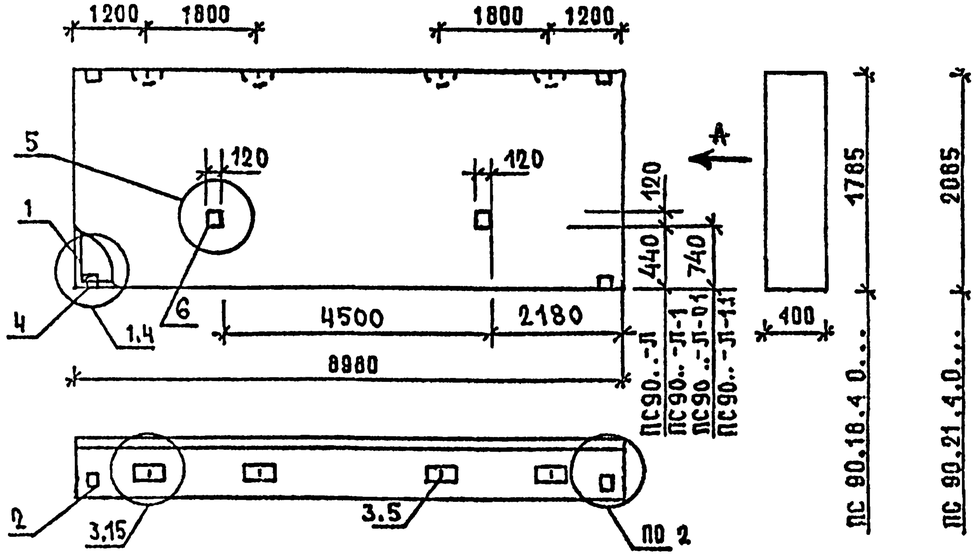

МАРКА ПАНЕЛИ	РАСХОД МАТЕРИАЛОВ: БЕТОН М3 КЛ.В3.5	БЕТОН М3 КЛ В2.5	ОТДЕЛ.СЛОЙ ЦЕМ.Р-Р М100 М3	СТАЛЬ КГ	К УЗЛА
ПС 90 18.4.0-Л ПС 90.18.4.0-Л	6.011	-	0.401	119,72	1,2,3,5
ПС 90.18.4.0-Л-1 ПС 90.18.4.0-Л-1.1	6.011	-	0.401	123,62	2,3,4,5
ПС 90.21.4.0-Л ПС 90.21.4.0-Л-0.1	7.021	-	0.468	132,13	1.2,15.5
ПС 90 21.4.0-Л-1 ПС 90.21.4.0-Л-1.1	7.021	-	0.468	136,03	2,15,4,5

1. УЗЛЫ СМ. К53
2. ВЕДОМОСТЬ РАСХОДА МАТЕРИАЛОВ СМ. РС

НАЧ ОТД	ВОЛЬНСКИЙ	
Н.КОНТР	ЛЕОНТЬЕВА	
Г И П	ШАЦ	
ГЛ.СПЕЦ	КОЧИН	
ГЛ.СПЕЦ	ШАНАУРОВА	
ПРОВЕР	КАДЕЙКИНА	
РАЗРАБ	МЫСОВСКИЙ	

1.030.1-1/88. 1-5-К11

ПАНЕЛИ
ПС 90.18.4.0...
ПС 90.21.4.0...

СТАДИЯ	ЛИСТ	ЛИСТОВ
Р	1	2

ЦНИИЭП ТОРГОВО-БЫТОВЫХ ЗДАНИЙ И ТИПОВЫХ КОМПЛЕКСОВ

ФОРМАТ А4

МАРКА ПАНЕЛИ	ПОЗ.	МАРКА АРМАТУРНОГО ИЗДЕЛИЯ	КОЛ.	МАССА, КГ: 1 ШТ	МАССА, КГ: ВСЕГО	ОБОЗНАЧЕНИЕ ДОКУМЕНТА
ПС 90.18.4.0-Л ПС 90.18.4 0-Л-01	1	КП-20.40	1	91.55	91.55	1-7-К20
	2	МН-1	2	2.07	4.14	1-8-К51
	3	СП-6	4	4.61	18.44	1-8-К50
	5	Ф10AIII L= 370	4	0.23	0.91	Б ч
	6	МН-6	2	2.34	4.68	1-8-К57
	ИТОГО: 119.72					
ПС 90.18.4.0-Л-1 ПС 90.18.4.0-Л-1 1	1	КП-20.40	1	91 55	91 55	1-7-К20
	2	МН-1	2	2.07	4.14	1-8-К51
	3	СП-6	4	4.61	18.44	1-8-К50
	4	МН-2.40	2	1.95	3.90	1-8-К53
	5	Ф10AIII L= 370	4	0.23	0.91	Б ч
	6	МН-6	2	2.34	4.68	1-8-К57
	ИТОГО: 123 62					
ПС 90.21.4.0-Л ПС 90.21.4.0-Л-01	1	КП-21.40	1	98 00	98.00	1-7-К21
	2	МН-1	2	2.07	4.14	1-8-К51
	3	СП-7	4	6.10	24.40	1-8-К50
	5	Ф10AIII L= 370	4	0.23	0.91	Б ч
	6	МН-6	2	2.34	4.68	1-8-К57
	ИТОГО: 132.13					
ПС 90.21.4.0-Л-1 ПС 90.21.4 0-Л-1.1	1	КП-21.40	1	98.00	98.00	1-7-К21
	2	МН-1	2	2.07	4.14	1-8-К51
	3	СП-7	4	6.10	24.40	1-8-К50
	4	МН-2.40	2	1.95	3.90	1-8-К53
	5	Ф10AIII L= 370	4	0.23	0.91	Б.ч
	6	МН-6	2	2.34	4.68	1-8-К57
	ИТОГО: 136.03					

1.030.1-1/88. 1-5-К11 ЛИСТ 2

24767 21

ФОРМАТ А4

ВЗАМ.ИНВ | ПОДПИСЬ И ДАТА | ИНВ.№ ПОДЛ

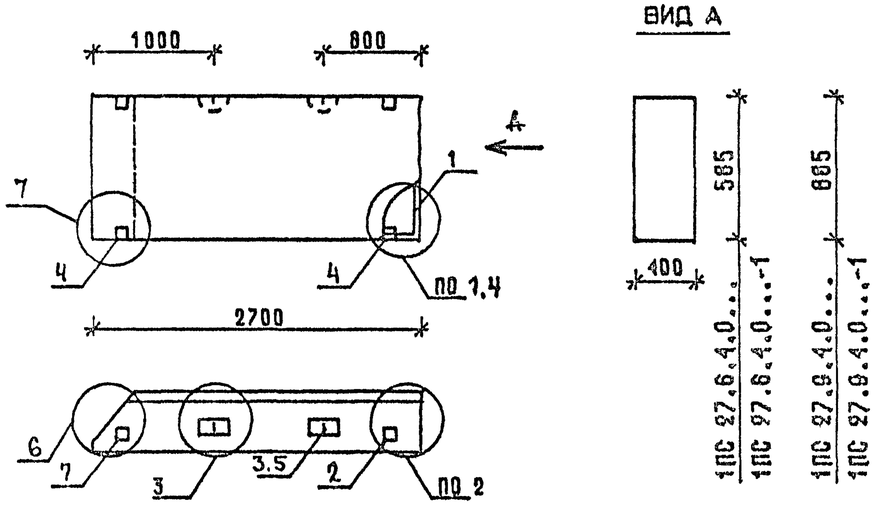

ВИД А

МАРКА ПАНЕЛИ	РАСХОД МАТЕРИАЛОВ: БЕТОН М3 КЛ.В3.5	БЕТОН М3 КЛ.В2.5	ОТДЕЛ.СЛОЙ ЦЕМ.Р-Р М100 М3	СТАЛЬ КГ	N УЗЛА
1ПС 27.6.4.0-Л	0.546	-	0.051	11.95	1,2,3,6
1ПС 27.6.4.0-Л-1	0.546	-	0.051	15.85	2,3,4,6,7
1ПС 27.9.4.0-Л	0.826	-	0.078	15.11	1,2,3,6
1ПС 27.9.4.0-Л-1	0.826	-	0.078	19.01	2,3,4,6,7

1. УЗЛЫ СМ. К53
2. ВЕДОМОСТЬ РАСХОДА МАТЕРИАЛОВ СМ. РС

НАЧ.ОТД	БОЛЫНСКИЙ	
Н.КОНТР	ЛЕОНТЬЕВА	
Г И П	ШАЦ	
ГЛ.СПЕЦ	КОЧИН	
ГЛ.СПЕЦ	ШАНАУРОВА	
ПРОВЕР	КАДЕЙКИНА	
РАЗРАБ.	МЫСОВСКИЙ	

1.030.1-1/88. 1-5-К12

ПАНЕЛИ
1ПС 27.6.4.0...
1ПС 27.9.4.0...

СТАДИЯ	ЛИСТ	ЛИСТОВ
Р	1	2

ЦНИИЭП торгово-бытовых зданий и туристских комплексов

ФОРМАТ А4

МАРКА ПАНЕЛИ	ПОЗ.	МАРКА АРМАТУРНОГО ИЗДЕЛИЯ	КОЛ.	МАССА, КГ: 1 ШТ	МАССА, КГ: ВСЕГО	ОБОЗНАЧЕНИЕ ДОКУМЕНТА
1ПС 27.6.4.0-Л	1	КП-22.40Т	1	5.79	5.79	1-7-К22
	2	МН-1	1	2.07	2.07	1-8-К51
	3	СП-2	2	0.83	1.66	1-8-К48
	5	Ф8АIII L= 370	2	0.15	0.29	Б Ч
	7	МН-3	1	2.14	2.14	1-8-К54
	ИТОГО: 11.95					
1ПС 27.6.4.0-Л-1	1	КП-22.40Т	1	5.79	5.79	1-7-К22
	2	МН-1	1	2.07	2.07	1-8-К51
	3	СП-2	2	0.83	1.66	1-8-К48
	4	МН-2.40	2	1.95	3.90	1-8-К53
	5	Ф8АIII L= 370	2	0.15	0.29	Б Ч
	7	МН-3	1	2.14	2.14	1-8-К54
	ИТОГО: 15.85					
1ПС 27.9.4.0-Л	1	КП-23.40Т	1	7.91	7.91	1-7-К23
	2	МН-1	1	2.07	2.07	1-8-К51
	3	СП-3	2	1.35	2.70	1-8-К48
	5	Ф8АIII L= 370	2	0.15	0.29	Б Ч
	7	МН-3	1	2.14	2.14	1-8-К54
	ИТОГО: 15.11					
1ПС 27.9.4.0-Л-1	1	КП-23.40Т	1	7.91	7.91	1-7-К23
	2	МН-1	1	2.07	2.07	1-8-К51
	3	СП-3	2	1.35	2.70	1-8-К48
	4	МН-2.40	2	1.95	3.90	1-8-К53
	5	Ф8АIII L= 370	2	0.15	0.29	Б Ч
	7	МН-3	1	2.14	2.14	1-8-К54
	ИТОГО: 19.01					

1.030.1-1/88. 1-5-У12 ЛИСТ 2

24767 22

ФОРМАТ А4

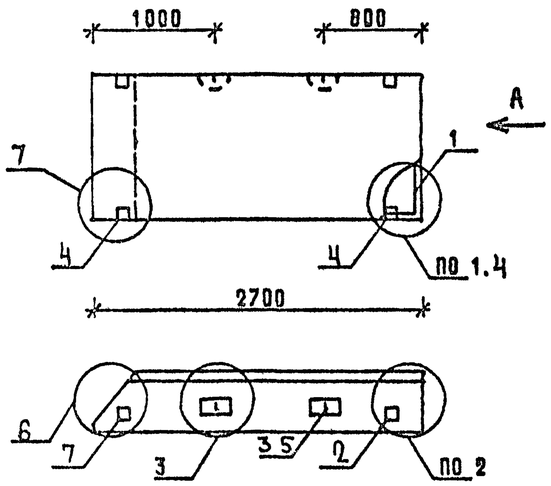

ВИД А

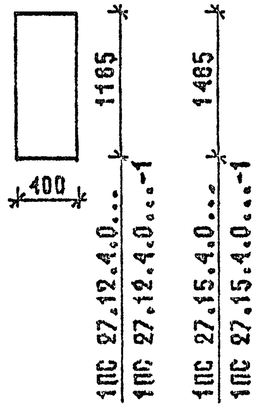

МАРКА ПАНЕЛИ	РАСХОД МАТЕРИАЛОВ				
	БЕТОН М3		ОТДЕЛ.СЛОЙ ЦЕМ.Р-Р М100 М3	СТАЛЬ КГ	МАРКА УЗЛА
	КЛ.В3.5	КЛ.В2.5			
1ПС 27.12.4.0-Л	1.106	-	0,104	17 21	1,2,3 6
1ПС 27.12.4.0-Л-1	1.106	-	0,104	21 11	2,3,4,6,7
1ПС 27.15.4.0-Л	1.386	-	0,130	21 85	1,2,3,6
1ПС 27.15.4.0-Л-1	1.386	-	0,130	25 75	2,3,4,6,7

1. УЗЛЫ СМ. К 53
2 ВЕДОМОСТЬ РАСХОДА МАТЕРИАЛОВ СМ. РС

НАЧ ОТД	ВОЛЬНСКИЙ	
Н.КОНТР	ЛЕОНТЬЕВА	
ГИП	ШАЦ	
ГЛ.СПЕЦ	КОЧИН	
ГЛ.СПЕЦ	ШАН.УРОВА	
ПРОВЕР	КАДЕНКИНА	
РАЗРАБ	МЫСОВСКИЙ	

1.030.1-1/88. 1-5-К 13

ПАНЕЛИ
1ПС 27.12.4.0..
1ПС 27.15.4.0...

СТАДИЯ	ЛИСТ	ЛИСТОВ
Р	1	2

ЦНИИЭП ТОРГОВО-БЫТОВЫХ ЗДАНИЙ И ТИРИСТСКИХ КОМПЛЕКСОВ

ФОРМАТ А4

МАРКА ПАНЕЛИ	ПОЗ.	МАРКА АРМАТУРНОГО ИЗДЕЛИЯ	КОЛ	МАССА, КГ		ОБОЗНАЧЕНИЕ ДОКУМЕНТА
				1 ШТ	ВСЕГО	
1ПС 27 12.4.0-Л	1	КП-24.40Т	1	10.01	10.01	1-7-К24
	2	МН-1	1	2.07	2.07	1-8-К51
	3	СП-3	2	1.35	2 70	1-8-К48
	5	Ф8АIII L= 370	2	0.15	0 29	Б Ч
	7	МН-3	1	2.14	2.14	1-8-К54
		ИТОГО: 17.21				
1ПС 27.12.4.0-Л-1	1	КП-24.40Т	1	10.01	10.01	1-7-К24
	2	МН-1	1	2.07	2.07	1-8-К51
	3	СП-3	2	1.35	2 70	1-8-К48
	4	МН-2.40	2	1.95	3.90	1-8-К53
	5	Ф8АIII L= 370	2	0.15	0.29	Б Ч
	7	МН-3	1	2.14	2.14	1-8-К54
		ИТОГО. 21.11				
1ПС 27.15.4.0-Л	1	КП-25.40Т	1	12.97	12.97	1-7-К25
	2	МН-1	1	2 07	2.07	1-8-К51
	3	СП-4	2	2.19	4.38	1-8-К49
	5	Ф8АIII L= 370	2	0.15	0.29	Б Ч
	7	МН-3	1	2.14	2.14	1-8-К54
		ИТОГО: 21.85				
1ПС 27.15.4.0-Л-1	1	КП-25.40Т	1	12.97	12.97	1-7-К25
	2	МН-1	1	2.07	2.07	1-8-К51
	3	СП-4	2	2.19	4.38	1-8-К49
	4	МН-2.40	2	1.95	3.90	1-8-К53
	5	Ф8АIII L= 370	2	0.15	0.29	Б Ч
	7	МН-3	1	2.14	2.14	1-8-К54
		ИТОГО: 25.75				

1 030 1-1/88. 1-5-К13 — ЛСТ 2

24767 23

ФОРМАТ А4

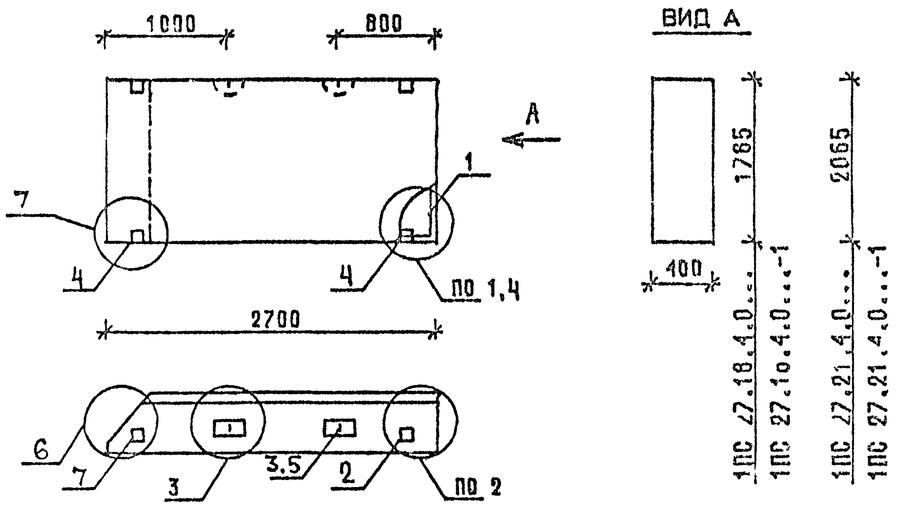

МАРКА ПАНЕЛИ	РАСХОД МАТЕРИАЛОВ: БЕТОН М3 КЛ.В3,5	БЕТОН М3 КЛ.В2,5	ОТДЕЛ.СЛОЙ ЦЕМ.Р-Р М100 М3	СТАЛЬ КГ	№ УЗЛА
1ПС 27.18.4.0-Л	1.666	-	0.156	26,61	1,2,3,6
1ПС 27.18.4.0-Л-1	1.666	-	0.156	30,51	2,3,4,6,7
1ПС 27.21.4.0-Л	1.946	-	0.183	28,98	1,2,3,6
1ПС 27.21.4.0-Л-1	1.946	-	0.183	32,88	2,3,4,6,7

1. УЗЛЫ СМ. К53
2. ВЕДОМОСТЬ РАСХОДА МАТЕРИАЛОВ СМ. РС

НАЧ.ОТД	ВОЛЫНСКИЙ	
Н.КОНТР	ЛЕОНТЬЕВА	
Г.И.П	ШАЦ	
ГЛ.СПЕЦ	КОЧИН	
ГЛ.СПЕЦ	ШАНАУРОВА	
ПРОВЕР	КАДЕЙКИНА	
РАЗРАБ	МЫСОВСКИЙ	

1.030.1-1/88. 1-5-К14

ПАНЕЛИ
1ПС 27.18.4.0...
1ПС 27.21.4.0...

СТАДИЯ	ЛИСТ	ЛИСТОВ
Р	1	2

ЦНИИЭП ТОРГОВО-БЫТОВЫХ ЗДАНИЙ И ТУРИСТСКИХ КОМПЛЕКСОВ

ФОРМАТ А4

МАРКА ПАНЕЛИ	ПОЗ.	МАРКА АРМАТУРНОГО ИЗДЕЛИЯ	КОЛ.	МАССА, КГ: 1 ШТ	МАССА, КГ: ВСЕГО	ОБОЗНАЧЕНИЕ ДОКУМЕНТА
1ПС 27.18.4.0-Л	1	КП-26.40Т	1	15.93	15.93	1-7-К26
	2	МН-1	1	2.07	2.07	1-8-К51
	3	СП-5	2	3.09	6.18	1-8-К49
	5	Ф8АIII L= 370	2	0.15	0.29	Б Ч
	7	МН-3	1	2.14	2.14	1-8-К54
	ИТОГО: 26,61					
1ПС 27.18.4.0-Л-1	1	КП-26.40Т	1	15.93	15.93	1-7-К26
	2	МН-1	1	2.07	2.07	1-8-К51
	3	СП-5	2	3.09	6.18	1-8-К49
	4	МН-2.40	2	1.95	3.90	1-8-К53
	5	Ф8АIII L= 370	2	0.15	0.29	Б Ч
	7	МН-3	1	2.14	2.14	1-8-К54
	ИТОГО: 30,51					
1ПС 27.21.4.0-Л	1	КП-27.40Т	1	18.30	18.30	1-7-К27
	2	МН-1	1	2.07	2.07	1-8-К51
	3	СП-5	2	3.09	6.18	1-8-К49
	5	Ф8АIII L= 370	2	0.15	0.29	Б Ч.
	7	МН-3	1	2.14	2,14	1-8-К54
	ИТОГО: 28,98					
1ПС 27.21.4.0-Л-1	1	КП-27.40Т	1	18.30	18.30	1-7-К27
	2	МН-1	1	2.07	2.07	1-8-К51
	3	СП-5	2	3.09	6.18	1-8-К49
	4	МН-2.40	2	1.95	3.90	1-8-К53
	5	Ф8АIII L= 370	2	0.15	0.29	Б. Ч
	7	МН-3	1	2.14	2.14	1-8-К54
	ИТОГО: 32,88					

1.030.1-1/88. 1-5-К14 ЛИСТ 2

24767 24

ФОРМАТ А4

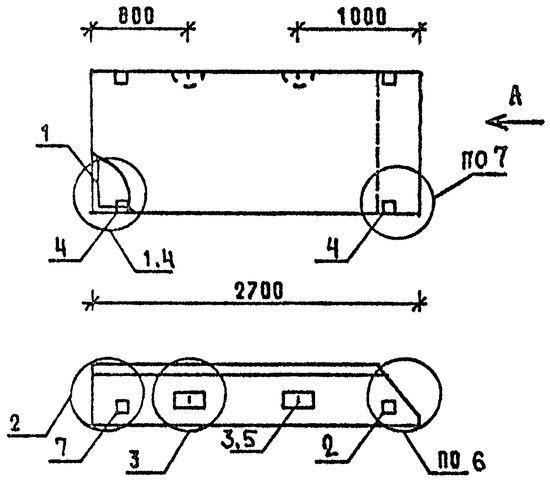

ВИД А

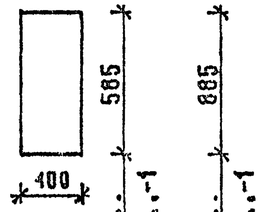

МАРКА ПАНЕЛИ	РАСХОД МАТЕРИАЛОВ: БЕТОН М3 КЛ.В3.5	БЕТОН М3 КЛ.В2.5	ОТДЕЛ.СЛОЙ ЦЕМ.Р-Р М100 М3	СТАЛЬ КГ	№ УЗЛА
2ПС 27.6.4.0-Л	0.546	-	0.051	11.95	1,2,3,6
2ПС 27.6.4.0-Л-1	0.546	-	0.051	15.85	2,3,4,6,7
2ПС 27.9.4.0-Л	0.826	-	0.078	15.11	1,2,3,6
2ПС 27.9.4.0-Л-1	0.826	-	0.078	19.01	2,3,4,6,7

1. УЗЛЫ СМ. К 53
2. ВЕДОМОСТЬ РАСХОДА МАТЕРИАЛОВ СМ. РС

НАЧ.ОТД	ВОЛЬНСКИЙ		1.030.1-1/88. 1-5-К 15
Н.КОНТР	ЛЕОНТЬЕВА		
Г.И.П	ШАЦ		ПАНЕЛИ 2ПС 27.6.4.0... 2ПС 27.9.4.0...
ГЛ.СПЕЦ	КОЧИН		СТАДИЯ Р; ЛИСТ 1; ЛИСТОВ 2.
ГЛ.СПЕЦ	ЦАНАУРОВА		ЦНИИЭП торгово-бытовых зданий и туристских комплексов
ПРОВЕР	КАДЕЙКИНА		
РАЗРАБ.	МЫСОВСКИЙ		

ФОРМАТ А4

МАРКА ПАНЕЛИ	ПОЗ.	МАРКА АРМАТУРНОГО ИЗДЕЛИЯ	КОЛ.	МАССА, КГ: 1 ШТ	МАССА, КГ: ВСЕГО	ОБОЗНАЧЕНИЕ ДОКУМЕНТА
2ПС 27.6.4.0-Л	1	КП-22.40Н	1	5.79	5.79	1-7-К22
	2	МН-1	1	2.07	2.07	1-8-К51
	3	СП-2	2	0.83	1.66	1-8-К48
	5	Ф8АIII L= 370	2	0.15	0.29	Б Ч
	7	МН-3	1	2.14	2.14	1-8-К54
	ИТОГО: 11.95					
2ПС 27.6.4.0-Л-1	1	КП-22.40Н	1	5.79	5.79	1-7-К22
	2	МН-1	1	2.07	2.07	1-8-К51
	3	СП-2	2	0.83	1.66	1-8-К48
	4	МН-2.40	2	1.95	3.90	1-8-К53
	5	Ф8АIII L= 370	2	0.15	0.29	Б Ч
	7	МН-3	1	2.14	2.14	1-8-К54
	ИТОГО: 15.85					
2ПС 27.9.4.0-Л	1	КП-23.40Н	1	7.91	7.91	1-7-К23
	2	МН-1	1	2.07	2.07	1-8-К51
	3	СП-3	2	1.35	2.70	1-8-К48
	5	Ф8АIII L= 370	2	0.15	0.29	Б Ч
	7	МН-3	1	2.14	2.14	1-8-К54
	ИТОГО: 15.11					
2ПС 27.9.4.0-Л-1	1	КП-23.40Н	1	7.91	7.91	1-7-К23
	2	МН-1	1	2.07	2.07	1-8-К51
	3	СП-3	2	1.35	2.70	1-8-К48
	4	МН-2.40	2	1.95	3.90	1-8-К53
	5	Ф8АIII L= 370	2	0.15	0.29	Б Ч
	7	МН-3	1	2.14	2.14	1-8-К54
	ИТОГО: 19.01					

1.030 1-1/88 1-5-К15 ЛИСТ 2

ФОРМАТ А4

ВИНОКУР БУРЛАКОВА ВЕД.ИНЖ ВЕД.ИНЖ ТЛП СП САПР ТБЭТК ВЗАМ.ИНВ ПОДПИСЬ И ДАТА ИНВ.ПОДЛ

САПР ТБЗТК | ТЛП СП | ВЕДИЧ ВЕДИЧ | ВИНОКУР БУРЛАКОВА

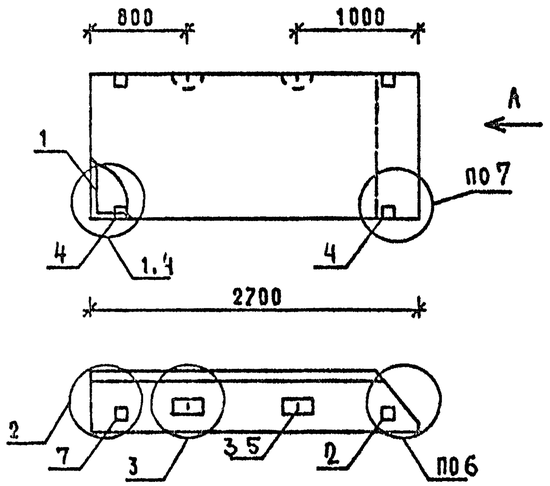

ВИД А

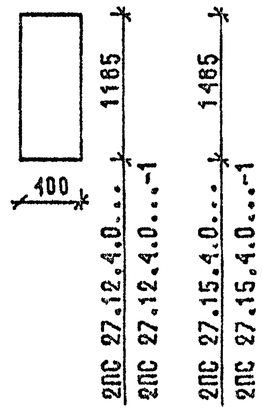

2ПС 27.12.4.0...-1
2ПС 27.12.4.0...-1
2ПС 27.15.4.0...-1
2ПС 27.15.4.0...-1

МАРКА ПАНЕЛИ	РАСХОД МАТЕРИАЛОВ: БЕТОН М3 КЛ.В3.5	БЕТОН М3 КЛ.В2.5	ОТДЕЛ.СЛОЙ ЦЕМ.Р-Р М100 М3	СТАЛЬ КГ	№ УЗЛА
2ПС 27.12.4.0-Л	1.106	-	0.104	17.21	1,2,3,6
2ПС 27.12.4.0-Л-1	1.106	-	0.104	21.11	2,3,4,6,7
2ПС 27.15.4.0-Л	1.386	-	0.130	21.85	1,2,3,6
2ПС 27.15.4.0-Л-1	1.386	-	0.130	25.75	2,3,4,6,7

1. УЗЛЫ СМ. К 53
2. ВЕДОМОСТЬ РАСХОДА МАТЕРИАЛОВ СМ. РС

ВЗАМ.ИНВ | ПОДПИСЬ И ДАТА | ИНВ ПОДЛ

НАЧ.ОТД	ВОЛЫНСКИЙ	
Н.КОНТР	ЛЕОНТЬЕВА	
Г.И.П	ШАЦ	
ГЛ.СПЕЦ	КОЧИН	
ГЛ.СПЕЦ	ШАНАУРОВА	
ПРОВЕР	КАДЕЙКИНА	
РАЗРАБ	МЫСОВСКИЙ	

1.030.1-1/88. 1-5-К16

ПАНЕЛИ
2ПС 27.12.4.0...
2ПС 27.15.4.0...

СТАДИЯ	ЛИСТ	ЛИСТОВ
Р	1	2

ЦНИИЭП ТОРГОВО-БЫТОВЫХ ЗДАНИЙ И ТУРИСТСКИХ КОМПЛЕКСОВ

ФОРМАТ А4

САПР ТБЗТК | ТЛП СП | ВЕДИЧ ВЕДИЧ | ВИНОКУР БУРЛАКОВА

МАРКА ПАНЕЛИ	ПОЗ.	МАРКА АРМАТУРНОГО ИЗДЕЛИЯ	КОЛ.	МАССА, КГ: 1 ШТ	МАССА, КГ: ВСЕГО	ОБОЗНАЧЕНИЕ ДОКУМЕНТА
2ПС 27.12.4.0-Л	1	КП-24.40Н	1	10.01	10.01	1-7-К24
	2	МН-1	1	2.07	2.07	1-8-К51
	3	СП-3	2	1.35	2.70	1-8-К48
	5	Ф8АIII L= 370	2	0.15	0.29	Б Ч
	7	МН-3	1	2.14	2.14	1-8-К54
		ИТОГО: 17.21				
2ПС 27.12.4.0-Л-1	1	КП-24.40Н	1	10.01	10.01	1-7-К24
	2	МН-1	1	2.07	2.07	1-8-К51
	3	СП-3	2	1.35	2.70	1-8-К48
	4	МН-2.40	2	1.95	3.90	1-8-К53
	5	Ф8АIII L= 370	2	0.15	0.29	Б Ч.
	7	МН-3	1	2.14	2.14	1-8-К54
		ИТОГО: 21.11				
2ПС 27.15.4.0-Л	1	КП-25.40Н	1	12.97	12.97	1-7-К25
	2	МН-1	1	2.07	2.07	1-8-К51
	3	СП-4	2	2.19	4.38	1-8-К49
	5	Ф8АIII L= 370	2	0.15	0.29	Б Ч
	7	МН-3	1	2.14	2.14	1-8-К54
		ИТОГО: 21.85				
2ПС 27.15 4.0-Л-1	1	КП-25.40Н	1	12.97	12.97	1-7-К25
	2	МН-1	1	2.07	2.07	1-8-К51
	3	СП-4	2	2.19	4.38	1-8-К49
	4	МН-2.40	2	1.95	3.90	1-8-К53
	5	Ф8АIII L= 370	2	0.15	0.29	Б.Ч
	7	МН-3	1	2.14	2.14	1-8-К54
		ИТОГО: 25.75				

ВЗАМ.ИНВ | ПОДПИСЬ И ДАТА | ИНВ ПОДЛ

1.030.1-1/88. 1-5-К16 | ЛИСТ 2

24767 26

ФОРМАТ А4

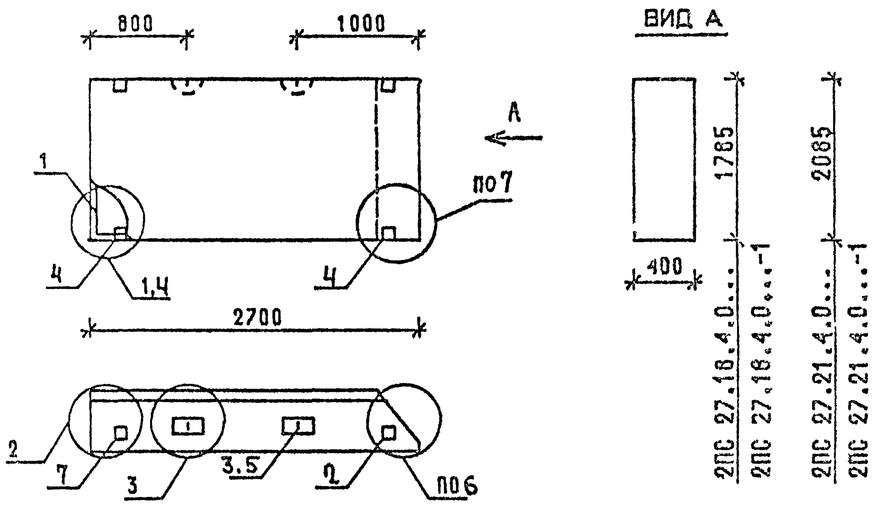

МАРКА ПАНЕЛИ	РАСХОД МАТЕРИАЛОВ				N
	БЕТОН М3		ОТДЕЛ.СЛОЙ ЦЕМ.Р-Р М100 М3	СТАЛЬ КГ	УЗЛА
	КЛ.В3.5	КЛ.В2.5			
2ПС 27.18.4.0-Л	1.666	-	0.156	26.61	1,2,3,6
2ПС 27.18.4.0-Л-1	1.666	-	0.156	30.51	2,3,4,6,7
2ПС 27.21.4.0-Л	1.946	-	0.183	28.98	1,2,3,6
2ПС 27.21.4.0-Л-1	1.946	-	0.183	32.88	2,3,4,6,7

1. УЗЛЫ СМ. К53
2. ВЕДОМОСТЬ РАСХОДА МАТЕРИАЛОВ СМ. РС

НАЧ ОТД	ВОЛЫНСКИЙ	
Н.КОНТР	ЛЕОНТЬЕВА	
Г И П	ШАЦ	
ГЛ.СПЕЦ	КОЧИН	
ГЛ.СПЕЦ	ШАНАУРОВА	
ПРОВЕР	КАДЕЙКИНА	
РАЗРАБ	МЫСОВСКИЙ	

1.030.1-1/88. 1-5-К 17

ПАНЕЛИ
2ПС 27.18.4.0...
2ПС 27.21.4.0...

СТАДИЯ	ЛИСТ	ЛИСТОВ
Р	1	2

ЦНИИЭП ТОРГОВО-БЫТОВЫХ ЗДАНИЙ И ТУРИСТСКИХ КОМПЛЕКСОВ

ФОРМАТ А4

МАРКА ПАНЕЛИ	ПОЗ.	МАРКА АРМАТУРНОГО ИЗДЕЛИЯ	КОЛ.	МАССА, КГ 1 ШТ	МАССА, КГ ВСЕГО	ОБОЗНАЧЕНИЕ ДОКУМЕНТА
2ПС 27.18.4.0-Л	1	КП-26.40Н	1	15.93	15.93	1-7-К26
	2	МН-1	1	2.07	2.07	1-8-К51
	3	СП-5	2	3.09	6.18	1-8-К49
	5	Ф8АIII L= 370	2	0.15	0.29	Б Ч
	7	МН-3	1	2.14	2.14	1-8-К54
		ИТОГО: 26.61				
2ПС 27.18.4.0-Л-1	1	КП-26.40Н	1	15.93	15.93	1-7-К26
	2	МН-1	1	2.07	2.07	1-8-К51
	3	СП-5	2	3.09	6.18	1-8-К49
	4	МН-2.40	2	1.95	3.90	1-8-К53
	5	Ф8АIII L= 370	2	0.15	0.29	Б Ч.
	7	МН-3	1	2.14	2.14	1-8-К54
		ИТОГО: 30.51				
2ПС 27.21.4.0-Л	1	КП-27.40Н	1	18.30	18.30	1-7-К27
	2	МН-1	1	2.07	2.07	1-8-К51
	3	СП-5	2	3.09	6.18	1-8-К49
	5	Ф8АIII L= 370	2	0.15	0.29	Б Ч
	7	МН-3	1	2.14	2.14	1-8-К54
		ИТОГО: 28.98				
2ПС 27.21.4.0-Л-1	1	КП-27.40Н	1	18.30	18.30	1-7-К27
	2	МН-1	1	2.07	2.07	1-8-К51
	3	СП-5	2	3.09	6.18	1-8-К49
	4	МН-2.40	2	1.95	3.90	1-8-К53
	5	Ф8АIII L= 370	2	0.15	0.29	Б Ч
	7	МН-3	1	2.14	2.14	1-8-К54
		ИТОГО: 32.88				

1.030.1-1/88. 1-5-К17 ЛИСТ 2

24767 27

ФОРМАТ А4

ВИНОКУР | БУРЛАКОВА | ВЕДИНХ | ВЕДИНХ | ТЛП | СП | САПР | ТБЗТК

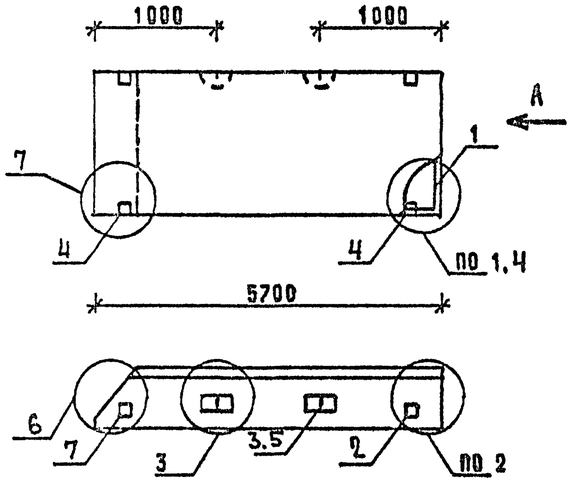

ВИД А

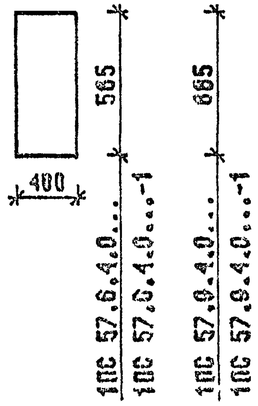

МАРКА ПАНЕЛИ	РАСХОД МАТЕРИАЛОВ: БЕТОН В3 КЛ.В3,5	БЕТОН В3 КЛ.В2,5	ОТДЕЛ.СЛОЙ ЦЕМ.Р-Р М100 М3	СТАЛЬ КГ	К УЗЛА
1ПС 57.6.4.0-Л	1.187	-	0.113	23,75	1,2,3,6
1ПС 57.6.4.0-Л-1	1.187	-	0.113	27,65	2,3,4,6,7
1ПС 57.9.4.0-Л	1.795	-	0.170	31,98	1,2,3,6
1ПС 57.9.4.0-Л-1	1.795	-	0.170	35,88	2,3,4,6,7

1. УЗЛЫ СМ. К 53
2. ВЕДОМОСТЬ РАСХОДА МАТЕРИАЛОВ СМ. РС

ВЗАМИНВ | ПОДПИСЬ И ДАТА | ИНВ ПОДЛ

НАЧ ОТД	ВОЛЫНСКИЙ	
Н.КОНТР	ЛЕОНТЬЕВА	
Г И П	ШАЦ	
ГЛ.СПЕЦ	КОЧИН	
ГЛ.СПЕЦ	ШАНАУРОВА	
ПРОВЕР.	КАДЕЙКИНА	
РАЗРАБ	МЫСОВСКИЙ	

1.030.1-1/88. 1-5-К18

ПАНЕЛИ
1ПС 57.6.4.0...
1ПС 57.9.4.0...

СТАДИЯ	ЛИСТ	ЛИСТОВ
Р	1	2

ЦНИИЭП торгово-бытовых зданий и туристских комплексов

ФОРМАТ А4

ВИНОКУР | БУРЛАКОВА | ВЕДИНХ | ВЕДИНХ | ТЛП | СП | САПР | ТБЗТК

МАРКА ПАНЕЛИ	ПОЗ.	МАРКА АРМАТУРНОГО ИЗДЕЛИЯ	КОЛ.	МАССА, КГ: 1 ШТ	МАССА, КГ: ВСЕГО	ОБОЗНАЧЕНИЕ ДОКУМЕНТА
1ПС 57.6.4.0-Л	1	КП-28.40Т	1	16.55	16.55	1-7-К28
	2	МН-1	1	2.07	2.07	1-8-К51
	3	СП-3	2	1.35	2.70	1-8-К48
	5	Ф8АIII L= 370	2	0.15	0.29	Б Ч
	7	МН-3	1	2.14	2.14	1-8-К54
	ИТОГО: 23.75					
1ПС 57.6.4.0-Л-1	1	КП-28.40Т	1	16.55	16.55	1-7-К28
	2	МН-1	1	2.07	2.07	1-8-К51
	3	СП-3	2	1.35	2.70	1-8-К48
	4	МН-2.40	2	1.95	3.90	1-8-К53
	5	Ф8АIII L= 370	2	0.15	0.29	Б Ч
	7	МН-3	1	2.14	2.14	1-8-К54
	ИТОГО: 27.65					
1ПС 57.9.4.0-Л	1	КП-29.40Т	1	21.30	21.30	1-7-К29
	2	МН-1	1	2.07	2.07	1-8-К51
	3	СП-5	2	3.09	6.18	1-8-К49
	5	Ф8АIII L= 370	2	0.15	0.29	Б Ч
	7	МН-3	1	2.14	2.14	1-8-К54
	ИТОГО: 31.88					
1ПС 57.9.4.0-Л-1	1	КП-29.40Т	1	21.30	21.30	1-7-К29
	2	МН-1	1	2.07	2.07	1-8-К51
	3	СП-5	2	3.09	6.18	1-8-К49
	4	МН-2.40	2	1.95	3.90	1-8-К53
	5	Ф8АIII L= 370	2	0.15	0.29	Б Ч
	7	МН-3	1	2.14	2.14	1-8-К54
	ИТОГО: 35.88					

ВЗАМИНВ | ПОДПИСЬ И ДАТА | ИНВ ПОДЛ

1.030.1-1/88 1-5-К18 | ЛИСТ 2

24767 28

ФОРМАТ А4

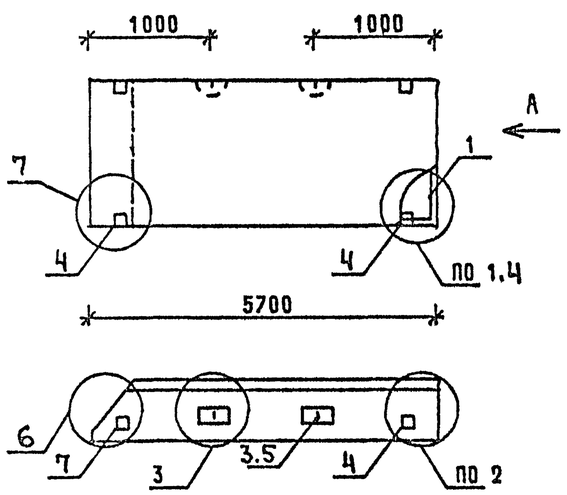

ВИД А

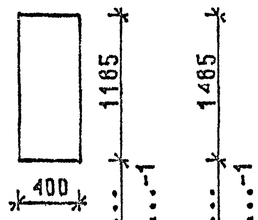

1ПС 57.12.4.0...
1ПС 57.12.4.0...-1
1ПС 57.15.4.0...
1ПС 57.15.4.0...-1

МАРКА ПАНЕЛИ	РАСХОД МАТЕРИАЛОВ: БЕТОН М3 КЛ.В3.5	БЕТОН М3 КЛ.В2.5	ОТДЕЛ.СЛОЙ ЦЕМ.Р-Р М100 М3	СТАЛЬ КГ	К УЗЛА
1ПС 57.12.4.0-Л	2.403	-	0.228	36.31	1,2,3,6
1ПС 57.12.4.0-Л-1	2.403	-	0.228	40.21	2,3,4,6,7
1ПС 57.15.4.0-Л	3.012	-	0.286	43.72	1,2,3,6
1ПС 57.15.4.0-Л-1	3.012	-	0.286	47.62	2,3,4,6,7

1. УЗЛЫ СМ. К53
2 ВЕДОМОСТЬ РАСХОДА МАТЕРИАЛОВ СМ. РС

НАЧ.ОТД.	ВОЛЫНСКИЙ	
Н.КОНТР.	ЛЕОНТЬЕВА	
Г И П	ШАЦ	
ГЛ.СПЕЦ	КОЧИН	
ГЛ.СПЕЦ	ШАНАУРОВА	
ПРОВЕР.	КАДЕЙКИНА	
РАЗРАБ.	МЫСОВСКИЙ	

1.030.1-1/88. 1-5-К19

ПАНЕЛИ
1ПС 57.12.4.0...
1ПС 57.15.4.0...

СТАДИЯ	ЛИСТ	ЛИСТОВ
Р	1	2

ЦНИИЭП торгово-бытовых зданий и туристских комплексов

ФОРМАТ А4

МАРКА ПАНЕЛИ	ПОЗ.	МАРКА АРМАТУРНОГО ИЗДЕЛИЯ	КОЛ.	МАССА, КГ: 1 ШТ	МАССА, КГ: ВСЕГО	ОБОЗНАЧЕНИЕ ДОКУМЕНТА
1ПС 57.12.4.0-Л	1	КП-30.40Т	1	22.59	22.59	1-7-К30
	2	МН-1	1	2.07	2.07	1-8-К51
	3	СП-6	2	4.61	9.22	1-8-К50
	5	Ф8АIII L= 370	2	0.15	0.29	Б Ч.
	7	МН-3	1	2.14	2.14	1-8-К54
	ИТОГО: 36.31					
1ПС 57.12.4.0-Л-1	1	КП-30.40Т	1	22.59	22.59	1-7-К30
	2	МН-1	1	2.07	2.07	1-8-К51
	3	СП-6	2	4.61	9.22	1-8-К50
	4	МН-2.40	2	1.95	3.90	1-8-К53
	5	Ф8АIII L= 370	2	0.15	0.29	Б.Ч.
	7	МН-3	1	2.14	2.14	1-8-К54
	ИТОГО: 40.21					
1ПС 57.15.4.0-Л	1	КП-31.40Т	1	26.85	26.85	1-7-К31
	2	МН-1	1	2.07	2.07	1-8-К51
	3	СП-7	2	6.10	12.20	1-8-К50
	5	Ф10АIII L= 370	2	0.23	0.46	Б.Ч.
	7	МН-3	1	2.14	2.14	1-8-К54
	ИТОГО: 43.72					
1ПС 57.15.4.0-Л-1	1	КП-31.40Т	1	26,85	26.85	1-7-К31
	2	МН-1	1	2.07	2.07	1-8-К51
	3	СП-7	2	6.10	12.20	1-8-К50
	4	МН-2.40	2	1.95	3.90	1-8-К53
	5	Ф10АIII L= 370	2	0.23	0.46	Б.Ч.
	7	МН-3	1	2.14	2.14	1-8-К54
	ИТОГО: 47.62					

1.030.1-1/88. 1-5-К19 | ЛИСТ 2

24767 29

ФОРМАТ А4

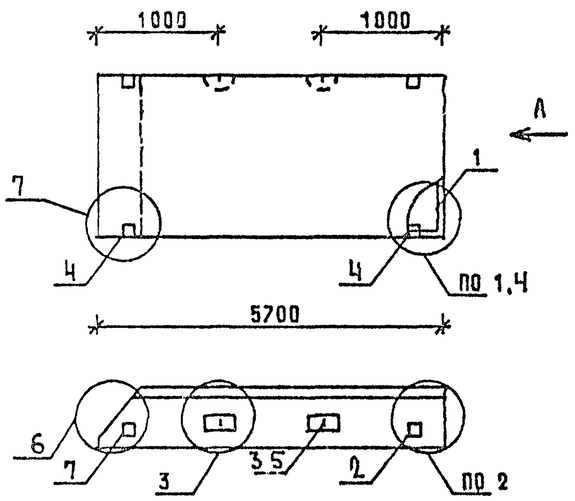

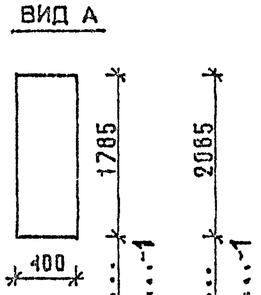

МАРКА ПАНЕЛИ	РАСХОД МАТЕРИАЛОВ БЕТОН М3 КЛ.В3.5	БЕТОН М3 КЛ.В2.5	ОТДЕЛ.СЛОЙ ЦЕМ.Р-Р М100 М3	СТАЛЬ КГ	К УЗЛА
1ПС 57.18.4.0-Л	3.620	-	0.344	53,78	1,2,3,6
1ПС 57.18.4.0-Л-1	3.620	-	0.344	57,68	2,3,4,6,7
1ПС 57.21.4.0-Л	4.229	-	0.402	58,74	1,2,3,6
1ПС 57.21.4.0-Л-1	4.229	-	0.402	62,64	2,3,4,6,7

1 УЗЛЫ СМ К53

2. ВЕДОМОСТЬ РАСХОДА МАТЕРИАЛОВ СМ. РС

НАЧ.ОТД	ВОЛЫНСКИЙ		1.030.1-1/88. 1-5-К20
Н.КОНТР	ЛЕОНТЬЕВА		
ГИП	ШАЦ		ПАНЕЛИ 1ПС 57.18.4.0... 1ПС 57.21.4.0...
ГЛ.СПЕЦ	КОЧИН		
ГЛ.СПЕЦ	ШАНАУРОВА		
ПРОВЕР	КАДЕЙКИНА		
РАЗРАБ	МЫСОВСКИЙ		

СТАДИЯ	ЛИСТ	ЛИСТОВ
Р	1	2

ЦНИИЭП торгово-бытовых зданий и туристских комплексов

ФОРМАТ А4

МАРКА ПАНЕЛИ	ПОЗ.	МАРКА АРМАТУРНОГО ИЗДЕЛИЯ	КОЛ.	МАССА, КГ 1 ШТ	МАССА, КГ ВСЕГО	ОБОЗНАЧЕНИЕ ДОКУМЕНТА
1ПС 57.18.4.0-Л	1	КП-32.40Т	1	33.01	33.01	1-7-К32
	2	МН-1	1	2.07	2.07	1-8-К51
	3	СП-8	2	7.95	15.90	1-8-К50
	5	Ф12АIII L= 370	2	0.33	0.66	Б ч
	7	МН-3	1	2.14	2.14	1-8-К54
	ИТОГО: 53,78					
1ПС 57.18.4.0-Л-1	1	КП-32.40Т	1	33.01	33.01	1-7-К32
	2	МН-1	1	2.07	2.07	1-8-К51
	3	СП-8	2	7.95	15.90	1-8-К50
	4	МН-2.40	2	1.95	3.90	1-8-К53
	5	Ф12АIII L= 370	2	0.33	0.66	Б.ч
	7	МН-3	1	2.14	2.14	1-8-К54
	ИТОГО: 57,68					
1ПС 57.21.4.0-Л	1	КП-33.40Т	1	37.97	37.97	1-7-К33
	2	МН-1	1	2.07	2.07	1-8-К51
	3	СП-8	2	7.95	15.90	1-8-К50
	5	Ф12АIII L= 370	2	0.33	0.66	Б ч.
	7	МН-3	1	2.14	2.14	1-8-К54
	ИТОГО: 58,74					
1ПС 57.21.4.0-Л-1	1	КП-33.40Т	1	37.97	37 97	1-7-К33
	2	МН-1	1	2.07	2.07	1-8-К51
	3	СП-8	2	7.95	15.90	1-8-К50
	4	МН-2.40	2	1.95	3.90	1-8-К53
	5	Ф12АIII L= 370	2	0.33	0.66	Б.ч
	7	МН-3	1	2.14	2.14	1-8-К54
	ИТОГО: 62.64					

1.030.1-1/88 1-5-К20 ЛИСТ 2

24767 30

ФОРМАТ А4

ВИНОКУР БУРЛАКОВА ВЕД.ИНЖ ВЕД.ИНЖ ТЛП СП САПР ТЕЗТК

ВЗАМ.ИНВ. ПОДПИСЬ И ДАТА ИНВ.ПОДЛ.

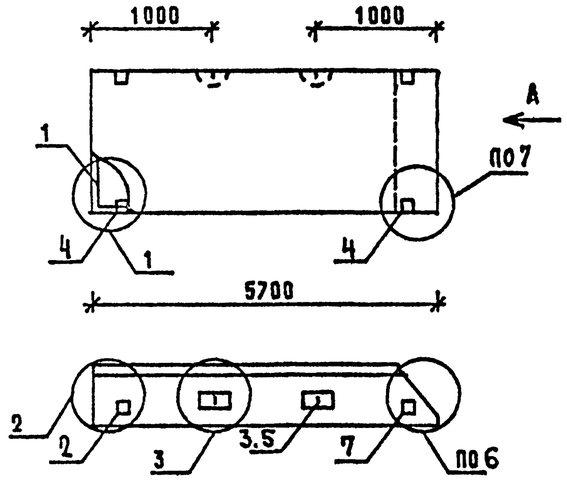

ВИД А

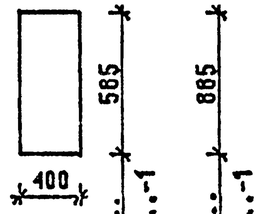

МАРКА ПАНЕЛИ	РАСХОД МАТЕРИАЛОВ: БЕТОН М3 КЛ.В3,5	БЕТОН М3 КЛ.В2,5	ОТДЕЛ.СЛОЙ ЦЕМ.Р-Р М100 М3	СТАЛЬ КГ	N УЗЛА
2ПС 57.6.4.0-Л	1.187	-	0.113	23.75	1,2,3,6
2ПС 57.6.4.0-Л-1	1.187	-	0.113	27.65	2,3,4,6,7
2ПС 57.9.4.0-Л	1.795	-	0.170	31.98	1,2,3,6
2ПС 57.9.4.0-Л-1	1.795	-	0.170	35.88	2,3,4,6,7

1. УЗЛЫ СМ. К53
2. ВЕДОМОСТЬ РАСХОДА МАТЕРИАЛОВ СМ. РС

НАЧ.ОТД	ВОЛЫНСКИЙ		1.030.1-1/88. 1-5-К 21
Н.КОНТР	ЛЕОНТЬЕВА		
Г И П	ШАЦ		ПАНЕЛИ 2ПС 57.6.4.0... 2ПС 57.9.4.0...
ГЛ.СПЕЦ	КОЧИН		СТАДИЯ Р; ЛИСТ 1; ЛИСТОВ 2
ГЛ.СПЕЦ	ШАНАУРОВА		ЦНИИЭП ТОРГОВО-БЫТОВЫХ ЗДАНИЙ И ТУРИСТСКИХ КОМПЛЕКСОВ
ПРОВЕР.	КАДЕЙКИНА		
РАЗРАБ.	МЫСОВСКИЙ		

ФОРМАТ А4

МАРКА ПАНЕЛИ	ПОЗ.	МАРКА АРМАТУРНОГО ИЗДЕЛИЯ	КОЛ.	МАССА, КГ: 1 ШТ	МАССА, КГ: ВСЕГО	ОБОЗНАЧЕНИЕ ДОКУМЕНТА
2ПС 57.6.4.0-Л	1	КП-28.40Н	1	16.55	16.55	1-7-К28
	2	МН-1	1	2.07	2.07	1-8-К51
	3	СП-3	2	1.35	2.70	1-8-К48
	5	Ф8АIII L= 370	2	0.15	0.29	Б.Ч.
	7	МН-3	1	2.14	2.14	1-8-К54
	ИТОГО: 23.75					
2ПС 57.6.4.0-Л-1	1	КП-28.40Н	1	16.55	16.55	1-7-К28
	2	МН-1	1	2.07	2.07	1-8-К51
	3	СП-3	2	1.35	2.70	1-8-К48
	4	МН-2.40	2	1.95	3.90	1-8-К53
	5	Ф8АIII L= 370	2	0.15	0.29	Б.Ч.
	7	МН-3	1	2.14	2.14	1-8-К54
	ИТОГО: 27.65					
2ПС 57.9.4.0-Л	1	КП-29.40Н	1	21.30	21 30	1-7-К29
	2	МН-1	1	2.07	2.07	1-8-К51
	3	СП-5	2	3.09	6.18	1-8-К49
	5	Ф8АIII L= 370	2	0.15	0.29	Б.Ч.
	7	МН-3	1	2.14	2.14	1-8-К54
	ИТОГО: 31.98					
2ПС 57.9.4.0-Л-1	1	КП-29.40Н	1	21.30	21.30	1-7-К29
	2	МН-1	1	2.07	2.07	1-8-К51
	3	СП-5	2	3.09	6.18	1-8-К49
	4	МН-2.40	2	1.95	3.90	1-8-К53
	5	Ф8АIII L= 370	2	0.15	0.29	Б.Ч.
	7	МН-3	1	2.14	2.14	1-8-К54
	ИТОГО: 35.88					

1.030.1-1/88. 1-5-К21 ЛИСТ 2

24767 31

ФОРМАТ А4

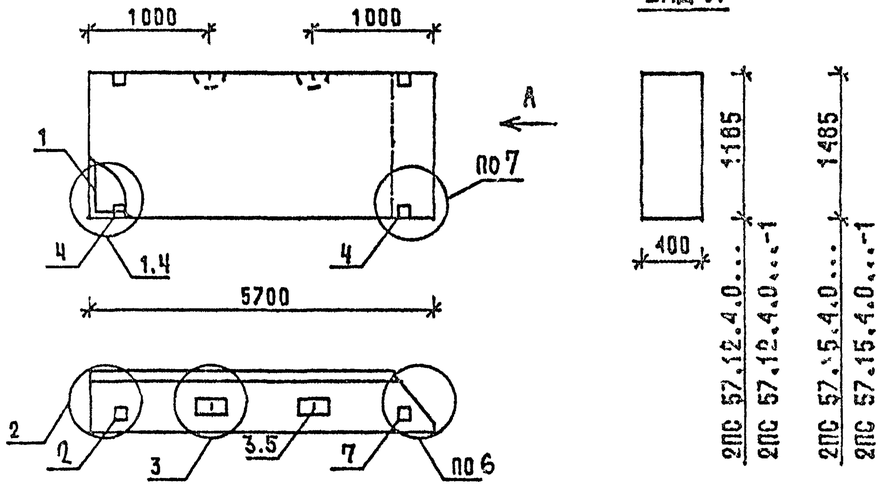

ВИД А

2ПС 57.12.4.0...
2ПС 57.12.4.0...-1

2ПС 57.15.4.0...
2ПС 57.15.4.0...-1

МАРКА ПАНЕЛИ	РАСХОД МАТЕРИАЛОВ БЕТОН М3 КЛ.В3.5	БЕТОН М3 КЛ.В2.5	ОТДЕЛ.СЛОЙ ЦЕН.Р-Р М100 М3	СТАЛЬ КГ	N УЗЛА
2ПС 57.12.4.0-Л	2.403	-	0.228	36.31	1,2,3,6
2ПС 57.12.4.0-Л-1	2.403	-	0.228	40 21	2,3,4,6,7
2ПС 57.15.4.0-Л	3.012	-	0.286	43 72	1,2,3,6
2ПС 57.15.4.0-Л-1	3.012	-	0.286	47 62	2,3,4,6,7

1. УЗЛЫ СМ. К53
2. ВЕДОМОСТЬ РАСХОДА МАТЕРИАЛОВ СМ. РС

НАЧ.ОТД	ВОЛЫНСКИЙ	1.030.1-1/88. 1-5-К22	
Н.КОНТР	ЛЕОНТЬЕВА		
Г И П	ШАЦ	ПАНЕЛИ 2ПС 57.12.4.0... 2ПС 57.15.4.0...	СТАДИЯ Р / ЛИСТ 1 / ЛИСТОВ 2
ГЛ.СПЕЦ	КОЧИН		ЦНИИЭП торгово-бытовых зданий и туристских комплексов
ГЛ.СПЕЦ	ШАНАУРОВА		
ПРОВЕР	КАДЕЙКИНА		
РАЗРАБ	МЫСОВСКИЙ		

МАРКА ПАНЕЛИ	ПОЗ.	МАРКА АРМАТУРНОГО ИЗДЕЛИЯ	КОЛ.	МАССА, КГ 1 ШТ	МАССА, КГ ВСЕГО	ОБОЗНАЧЕНИЕ ДОКУМЕНТА
2ПС 57.12.4.0-Л	1	КП-30.40Н	1	22.59	22.59	1-7-К30
	2	МН-1	1	2.07	2.07	1-8-К51
	3	СП-6	2	4.61	9.22	1-8-К50
	5	Ф8АIII L= 370	2	0.15	0.29	Б Ч
	7	МН-3	1	2.14	2.14	1-8-К54
		ИТОГО: 36.31				
2ПС 57.12.4.0-Л-1	1	КП-30.40Н	1	22.59	22.59	1-7-К30
	2	МН-1	1	2.07	2.07	1-8-К51
	3	СП-6	2	4.61	9.22	1-8-К50
	4	МН-2.40	2	1.95	3.90	1-8-К53
	5	Ф8АIII L= 370	2	0.15	0.29	Б Ч
	7	МН-3	1	2.14	2.14	1-8-К54
		ИТОГО: 40.21				
2ПС 57.15.4.0-Л	1	КП-31.40Н	1	26.85	26.85	1-7-К31
	2	МН-1	1	2.07	2.07	1-8-К51
	3	СП-7	2	6.10	12.20	1-8-К50
	5	Ф10АIII L= 370	2	0.23	0.46	Б Ч
	7	МН-3	1	2.14	2.14	1-8-К54
		ИТОГО: 43.72				
2ПС 57.15.4.0-Л-1	1	КП-31.40Н	1	26.85	26.85	1-7-К31
	2	МН-1	1	2.07	2.07	1-8-К51
	3	СП-7	2	6.10	12.20	1-8-К50
	4	МН-2.40	2	1.95	3.90	1-8-К53
	5	Ф10АIII L= 370	2	0.23	0.46	Б Ч
	7	МН-3	1	2.14	2.14	1-8-К54
		ИТОГО: 47.62				

1.030 1-1/88. 1-5-К22 ЛИСТ 2

24767 32

ФОРМАТ А4

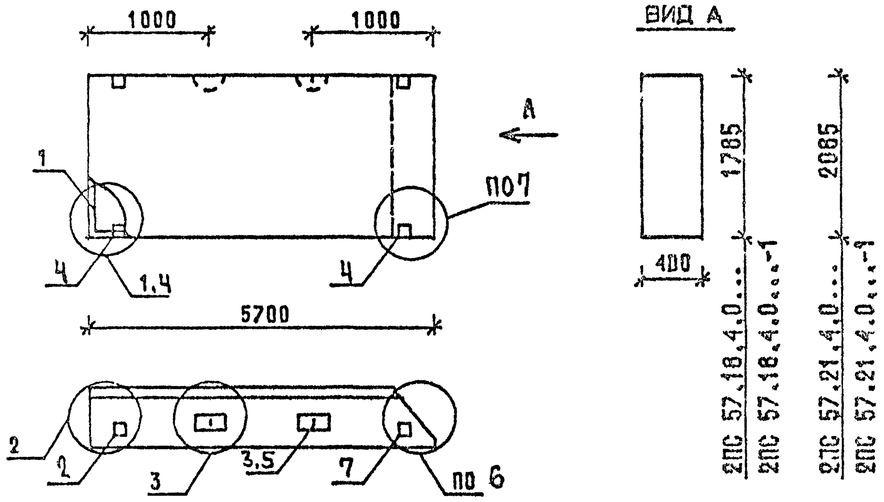

МАРКА ПАНЕЛИ	РАСХОД МАТЕРИАЛОВ: БЕТОН М3 КЛ.В3.5	БЕТОН М3 КЛ.В2.5	ОТДЕЛ СЛОЙ ЦЕМ.Р-Р М100 М3	СТАЛЬ КГ	N УЗЛА
2ПС 57.18.4.0-Л	3.620	-	0,344	53.78	1,2,3,6
2ПС 57.18.4.0-Л-1	3.620	-	0,344	57.68	2,3,4,6,7
2ПС 57.21.4.0-Л	4.229	-	0,402	58 74	1,2,3,6
2ПС 57.21.4.0-Л-1	4.229	-	0,402	62.64	2,3,4,6,7

1. УЗЛЫ СМ К53
2. ВЕДОМОСТЬ РАСХОДА МАТЕРИАЛОВ СМ. РС

НАЧ ОТД	ВОЛЫНСКИЙ	
Н КОНТР	ЛЕОНТЬЕВА	
Г И П	ШАЦ	
ГЛ СПЕЦ	КОЧИН	
ГЛ СПЕЦ	ШАНАУРОВА	
ПРОВЕР	КАДЕЯКИНА	
РАЗРАБ	МЫСОВСКИЙ	

1.030.1-1/88. 1-5-К 23

ПАНЕЛИ
2ПС 57.18.4.0...
2ПС 57.21.4.0...

СТАДИЯ	ЛИСТ	ЛИСТОВ
Р	1	2

ЦНИИЭП торгово-бытовых зданий и туристских комплексов

ФОРМАТ А4

МАРКА ПАНЕЛИ	ПОЗ.	МАРКА АРМАТУРНОГО ИЗДЕЛИЯ	КОЛ.	МАССА, КГ: 1 ШТ	МАССА, КГ: ВСЕГО	ОБОЗНАЧЕНИЕ ДОКУМЕНТА
2ПС 57.18.4.0-Л	1	КП-32.40Н	1	33.01	33.01	1-7-К32
	2	МН-1	1	2.07	2.07	1-8-К51
	3	СП-8	2	7.95	15.90	1-8-К50
	5	Ф12АIII L= 370	2	0.33	0.66	Б Ч
	7	МН-3	1	2 14	2.14	1-8-К54
		ИТОГО: 53.78				
2ПС 57.18.4.0-Л-1	1	КП-32.40Н	1	33.01	33.01	1-7-К32
	2	МН-1	1	2.07	2.07	1-8-К51
	3	СП-8	2	7.95	15.90	1-8-К50
	4	МН-2.40	2	1.95	3.90	1-8-К53
	5	Ф12АIII L= 370	2	0.33	0.66	Б Ч
	7	МН-3	1	2.14	2.14	1-8-К54
		ИТОГО: 57.68				
2ПС 57.21.4.0-Л	1	КП-33.40Н	1	37.97	37.97	1-7-К33
	2	МН-1	1	2.07	2.07	1-8-К51
	3	СП-8	2	7.95	15.90	1-8-К50
	5	Ф12АIII L= 370	2	0.33	0.66	Б Ч
	7	МН-3	1	2.14	2.14	1-8-К54
		ИТОГО: 58 74				
2ПС 57.21.4.0-Л-1	1	КП-33.40Н	1	37.97	37.97	1-7-К33
	2	МН-1	1	2.07	2.07	1-8-К51
	3	СП-8	2	7.95	15.90	1-8-К50
	4	МН-2.40	2	1.95	3.90	1-8-К53
	5	Ф12АIII L= 370	2	0.33	0.66	Б.Ч
	7	МН-3	1	2.14	2.14	1-8-К54
		ИТОГО: 62.64				

1.030 1-1/88. 1-5-К 23 | ЛИСТ 2

24767 33

ФОРМАТ А4

САПР ТБЗТК | ТЛП СП | ВЕДИНЖ ВЕДИНЖ | ВИНОКУР БУРЛАКОВА

ВИД А

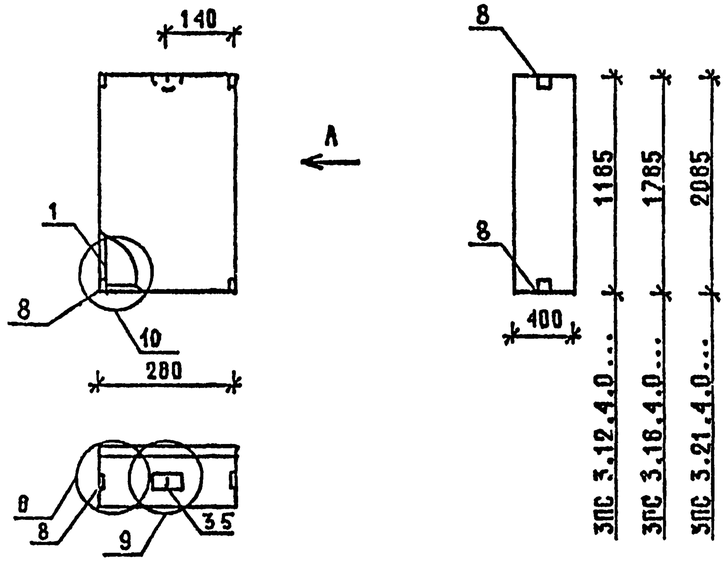

МАРКА ПАНЕЛИ	РАСХОД МАТЕРИАЛОВ			
	БЕТОН М3		ОТДЕЛ.СЛОЙ ЦЕМ.Р-Р М100 М3	СТАЛЬ КГ
	КЛ.В3.5	КЛ.В2.5		
ПС 3.12.4.0-Л	0.121	-	0.012	3.71
ПС 3.18.4.0-Л	0.182	-	0.017	4.64
ПС 3.21.4.0-Л	0.213	-	0.020	4.92

1. УЗЛЫ СМ. К53
2. ВЕДОМОСТЬ РАСХОДА МАТЕРИАЛОВ СМ. РС

НАЧ.ОТД	ВОЛЫНСКИЙ	
Н.КОНТР	ЛЕОНТЬЕВА	
Г И П	ШАЦ	
ГЛ.СПЕЦ	КОЧИН	
ГЛ.СПЕЦ	ШАНАУРОВА	
ПРОВЕР	КАДЕЙКИНА	
РАЗРАБ	МЫСОВСКИЙ	

1.030.1-1/88. 1-5-К 24

ПАНЕЛИ
ПС 3.12.4.0..., ПС 3.18.4.0...,
ПС 3.21.4.0...

СТАДИЯ	ЛИСТ	ЛИСТОВ
Р	1	2

ЦНИИЭП ТОРГОВО-БЫТОВЫХ ЗДАНИЙ И ТУРИСТСКИХ КОМПЛЕКСОВ

ВЗАМ.ИНВ | ПОДПИСЬ И ДАТА | ИНВ ПОДЛ

ФОРМАТ А4

САПР ТБЗТК | ТЛП СП | ВЕДИНЖ ВЕДИНЖ | ВИНОКУР БУРЛАКОВА

МАРКА ПАНЕЛИ	ПОЗ.	МАРКА АРМАТУРНОГО ИЗДЕЛИЯ	КОЛ.	МАССА, КГ		ОБОЗНАЧЕНИЕ ДОКУМЕНТА
				1 ШТ	ВСЕГО	
ПС 3.12.4.0-Л	1	КП-34.40	1	1.10	1.10	1-7-К34
	3	СП-1	1	0.46	0.46	1-8-К48
	5	Ф8АIII L= 370	1	0.15	0.15	Б Ч
	8	МН-4	4	0.50	2.00	1-8-К55
		ИТОГО: 3.71				
ПС 3.18.4.0-Л	1	КП-35.40	1	1.66	1.66	1-7-К35
	3	СП-2	1	0.83	0.83	1-8-К48
	5	Ф8АIII L= 370	1	0.15	0.15	Б Ч
	8	МН-4	4	0.50	2.00	1-8-К55
		ИТОГО: 4.64				
ПС 3.21.4.0-Л	1	КП-36.40	1	1.94	1.94	1-7-К36
	3	СП-2	1	0.83	0.83	1-8-К48
	5	Ф8АIII L= 370	1	0.15	0.15	Б Ч
	8	МН-4	4	0.50	2.00	1-8-К55
		ИТОГО: 4.92				

ВЗАМ.ИНВ | ПОДПИСЬ И ДАТА | ИНВ ПОДЛ

1.030.1-1/88. 1-5-К24 | ЛИСТ 2

24767 34

ФОРМАТ А4

САПР ТБЗТК | ТЛП СП | ВЕДИХ ВЕДИХ | ВИНОКУР БУРЛАКОВА

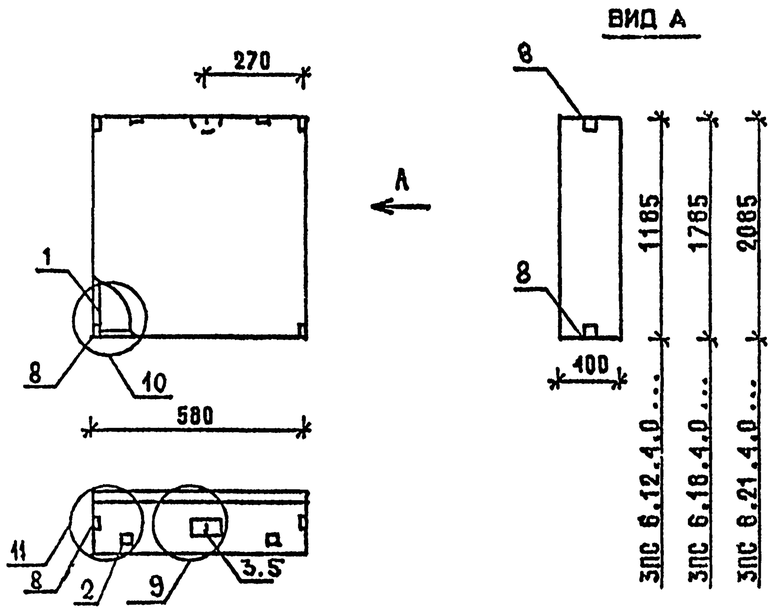

МАРКА ПАНЕЛИ	РАСХОД МАТЕРИАЛОВ			
	БЕТОН М3		ОТДЕЛ.СЛОЙ ЦЕМ.Р-Р М100 М3	СТАЛЬ КГ
	КЛ.В3.5	КЛ.В2.5		
ПС 6.12.4.0-Л	0.251	-	0.024	8.89
ПС 6.18.4.0-Л	0.377	-	0.036	9.79
ПС 6.21.4.0-Л	0.441	-	0.042	10.77

1. УЗЛЫ СМ. К53
2. ВЕДОМОСТЬ РАСХОДА МАТЕРИАЛОВ СМ. РС

НАЧ.ОТД	ВОЛЬНСКИЙ	
Н.КОНТР.	ЛЕОНТЬЕВА	
Г И П	ШАЦ	
ГЛ.СПЕЦ	КОЧИН	
ГЛ.СПЕЦ	ШАНАУРОВА	
ПРОВЕР.	КАДЕЙКИНА	
РАЗРАБ	МЫСОВСКИЙ	

1.030.1-1/88. 1-5-К 25

ПАНЕЛИ

ПС 6.12.4.0..., ПС 6.18.4.0..., ПС 6.21.4.0...

СТАДИЯ	ЛИСТ	ЛИСТОВ
Р	1	2

ЦНИИЭП торгово-бытовых зданий и туристских комплексов

ФОРМАТ А4

МАРКА ПАНЕЛИ	ПОЗ.	МАРКА АРМАТУРНОГО ИЗДЕЛИЯ	КОЛ.	МАССА, КГ 1 ШТ	МАССА, КГ ВСЕГО	ОБОЗНАЧЕНИЕ ДОКУМЕНТА
ПС 6.12.4.0-Л	1	КП-37.40	1	1.77	1.77	1-7-К37
	2	МН-1	2	2.07	4.14	1-8-К51
	3	СП-2	1	0.83	0.83	1-8-К48
	5	ФВАIII L= 370	1	0.15	0.15	Б.Ч.
	8	МН-4	4	0.50	2.00	1-8-К55
	ИТОГО: 8.89					
ПС 6.18.4.0-Л	1	КП-38.40	1	2.67	2.67	1-7-К38
	2	МН-1	2	2.07	4.14	1-8-К51
	3	СП-2	1	0.83	0.83	1-8-К48
	5	ФВАIII L= 370	1	0.15	0.15	Б.Ч.
	8	МН-4	4	0.50	2.00	1-8-К55
	ИТОГО: 9.79					
ПС 6.21.4.0-Л	1	КП-39.40	1	3.13	3.13	1-7-К39
	2	МН-1	2	2.07	4.14	1-8-К51
	3	СП-3	1	1.35	1.35	1-8-К48
	5	ФВАIII L= 370	1	0.15	0.15	Б.Ч.
	8	МН-4	4	0.50	2.00	1-8-К55
	ИТОГО: 10.77					

1.030.1-1/88. 1-5-К25 ЛИСТ 2

24767 35

ФОРМАТ А4

ВЗАМ.ИНВ. | ПОДПИСЬ И ДАТА | ИНВ. ПОДЛ.

САПР ТБЗТК | ТЛП СП | ВЕДУЩ ВЕДЖИХ | ВИНОКУР БУРЛАКОВА

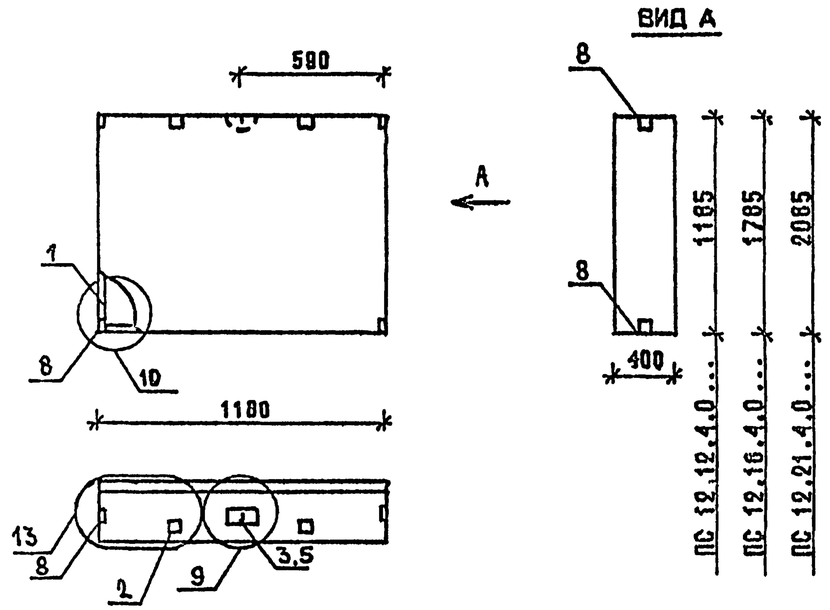

МАРКА ПАНЕЛИ	РАСХОД МАТЕРИАЛОВ			
	БЕТОН М3		ОТДЕЛ.СЛОЙ ЦЕМ.Р-Р М100 М3	СТАЛЬ КГ
	КЛ.В3.5	КЛ.В2.5		
ПС 12.12.4.0-Л	0.510	-	0.049	11.20
ПС 12.18.4.0-Л	0.769	-	0.074	13.86
ПС 12.21.4.0-Л	0.898	-	0.086	14.76

1. УЗЛЫ СМ. К53
2. ВЕДОМОСТЬ РАСХОДА МАТЕРИАЛОВ СМ. РС

НАЧ ОТД	ВОЛЬНСКИЙ		1.030.1-1/88. 1-5-К 26
Н КОНТР	ЛЕОНТЬЕВА		
Г И П	ШАЦ		ПАНЕЛИ ПС 12.12.4.0..., ПС 12.18.4.0..., ПС 12.21.4.0...
ГЛ.СПЕЦ	КОЧИН		СТАДИЯ Р; ЛИСТ 1; ЛИСТОВ 2
ГЛ.СПЕЦ	ШАНАУРОВА		ЦНИИЭП ТОРГОВО-БЫТОВЫХ ЗДАНИЙ И ТУРИСТСКИХ КОМПЛЕКСОВ
ПРОВЕР	КАДЕЙКИНА		
РАЗРАБ.	МЫСОВСКИЙ		

ВЗАМ.ИНВ | ПОДПИСЬ И ДАТА | ИНВ ПОДЛ

ФОРМАТ А4

МАРКА ПАНЕЛИ	ПОЗ.	МАРКА АРМАТУРНОГО ИЗДЕЛИЯ	КОЛ.	МАССА, КГ		ОБОЗНАЧЕНИЕ ДОКУМЕНТА
				1 ШТ	ВСЕГО	
ПС 12.12.4.0-Л	1	КП-40.40	1	3.56	3.56	1-7-К40
	2	МН-1	2	2.07	4.14	1-8-К51
	3	СП-3	1	1.35	1.35	1-8-К48
	5	Ф8АIII L= 370	1	0.15	0.15	Б.Ч
	8	МН-4	4	0.50	2.00	1-8-К55
	ИТОГО: 11.20					
ПС 12.18.4.0-Л	1	КП-41.40	1	5.38	5.38	1-7-К41
	2	МН-1	2	2.07	4.14	1-8-К51
	3	СП-4	1	2.19	2.19	1-8-К49
	5	Ф8АIII L= 370	1	0.15	0.15	Б Ч
	8	МН-4	4	0.50	2.00	1-8-К55
	ИТОГО: 13.86					
ПС 12.21.4.0-Л	1	КП-42.40	1	6.28	6.28	1-7-К42
	2	МН-1	2	2.07	4.14	1-8-К51
	3	СП-4	1	2.19	2.19	1-8-К49
	5	Ф8АIII L= 370	1	0.15	0.15	Б Ч.
	8	МН-4	4	0.50	2.00	1-8-К55
	ИТОГО: 14.76					

ВЗАМ.ИНВ | ПОДПИСЬ И ДАТА | ИНВ ПОДЛ

1.030.1-1/88. 1-5-К26 | ЛИСТ 2

24767 36

ФОРМАТ А4

САПР ВИНОКУР
ТБЗТК БУРЛАКОВА
ГИП ВЕДИХ
СП ВЕДИХ

ВИД А

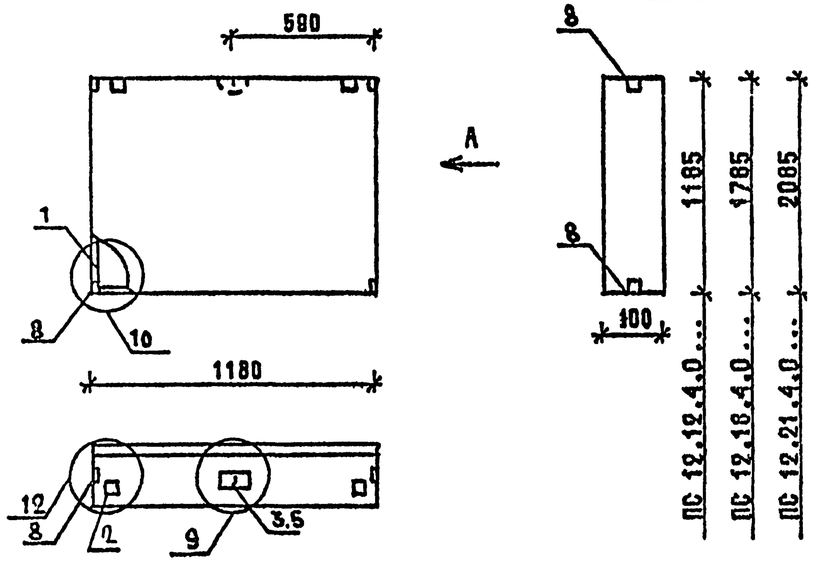

МАРКА ПАНЕЛИ	РАСХОД МАТЕРИАЛОВ			
	БЕТОН М3		ОТДЕЛ.СЛОЙ ЦЕМ.Р-Р М100 М3	СТАЛЬ КГ
	КЛ.В3.5	КЛ.В2.5		
ПС 12.12.4.0-Л-1	0.510	-	0,049	11,20
ПС 12.18.4.0-Л-1	0.769	-	0,074	13.86
ПС 12.21.4.0-Л-1	0.898	-	0,086	14.76

1. УЗЛЫ СМ. К 53
2. ВЕДОМОСТЬ РАСХОДА МАТЕРИАЛОВ СМ. РС

НАЧ.ОТД	ВОЛЫНСКИЙ	
Н.КОНТР	ЛЕОНТЬЕВА	
Г И П	ШАЦ	
ГЛ.СПЕЦ	КОЧИН	
ГЛ.СПЕЦ	ШАНАУРОВА	
ПРОВЕР	КАДЕЙКИНА	
РАЗРАБ.	МЫСОВСКИЙ	

1.030.1-1/88. 1-5-К 27

ПАНЕЛИ
ПС 12.12.4.0...-1, ПС 12.18.4.0...-1,
ПС 12.21.4.0...-1

СТАДИЯ	ЛИСТ	ЛИСТОВ
Р	1	2

ЦНИИЭП торгово-бытовых зданий и туристских комплексов

ФОРМАТ А4

МАРКА ПАНЕЛИ	ПОЗ.	МАРКА АРМАТУРНОГО ИЗДЕЛИЯ	КОЛ.	МАССА, КГ		ОБОЗНАЧЕНИЕ ДОКУМЕНТА
				1 ШТ	ВСЕГО	
ПС 12.12.4.0-Л-1	1	КП-40.40	1	3.56	3.56	1-7-К40
	2	МН-1	2	2.07	4.14	1-8-К51
	3	СП-3	1	1.35	1.35	1-8-К48
	5	Ф8АIII L= 370	1	0.15	0.15	Б.Ч.
	8	МН-4	4	0.50	2.00	1-8-К55
	ИТОГО: 11,20					
ПС 12.18.4.0-Л-1	1	КП-41.40	1	5.38	5.38	1-7-К41
	2	МН-1	2	2.07	4.14	1-8-К51
	3	СП-4	1	2.19	2.19	1-8-К49
	5	Ф8АIII L= 370	1	0.15	0.15	Б.Ч.
	8	МН-4	4	0.50	2.00	1-8-К55
	ИТОГО: 13.86					
ПС 12.21.4.0-Л-1	1	КП-42.40	1	6.28	6,28	1-7-К42
	2	МН-1	2	2.07	4,14	1-8-К51
	3	СП-4	1	2.19	2,19	1-8-К49
	5	Ф8АIII L= 370	1	0.15	0,15	Б Ч.
	8	МН-4	4	0.50	2.00	1-8-К55
	ИТОГО: 14,76					

1.030.1-1/88. 1-5-К27 ЛИСТ 2

24767 37

ФОРМАТ А4

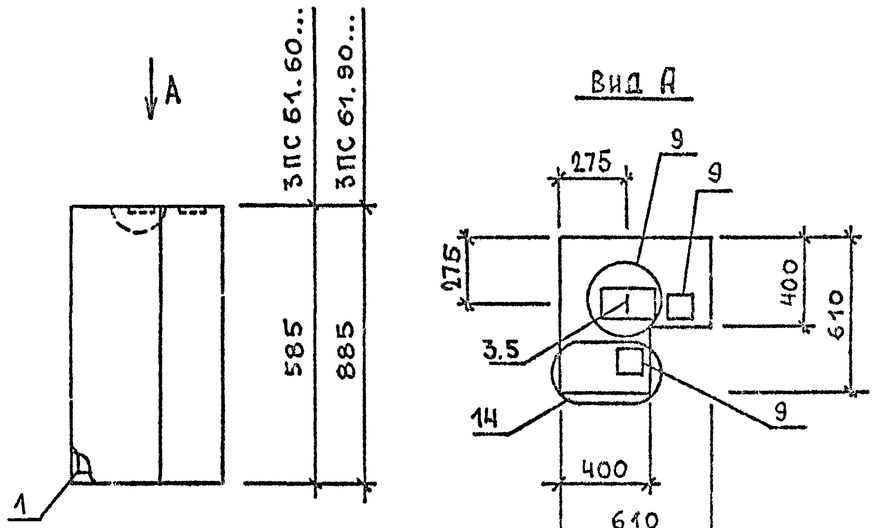

МАРКА ПАНЕЛИ	РАСХОД МАТЕРИАЛОВ			
	БЕТОН М3		ОТДЕЛ.СЛОЙ ЦЕМ.Р-Р М100 М3	СТАЛЬ КГ
	КЛ.В3.5	КЛ.В2.5		
3ПС 61.60.40 - Л	0,178	–	0,014	4,54
3ПС 61.90.40 - Л	0,269	–	0,021	5,24

1. УЗЛЫ СМ. К 53

2. ВЕДОМОСТЬ РАСХОДА МАТЕРИАЛОВ СМ. РС

НАЧ ОТД	ВОЛЫНСКИЙ		1.030.1-1/88. 1-5 К28
Н КОНТР	ЛЕОНТЬЕВА		
Г И П	ШАЦ		ПАНЕЛИ ЗПС 61.60.40-Л, ЗПС 60.90.40-Л
ГЛ СПЕЦ	ШАНАУРОВА		
ГЛ СПЕЦ	КОЧИН		
ПРОВЕР	КАДЕЙКИНА		
РАЗРАБ	АЛЕКСЕЕВА		

СТАДИЯ	ЛИСТ	ЛИСТОВ
Р	1	2

ЦНИИЭП торгово-бытовых зданий и туристских комплексов

ФОРМАТ А4

МАРКА ПАНЕЛИ	ПОЗ.	МАРКА АРМАТУРНОГО ИЗДЕЛИЯ	КОЛ.	МАССА, КГ		ОБОЗНАЧЕНИЕ ДОКУМЕНТА
				1 ШТ	ВСЕГО	
3ПС 61.60.40-Л	1	КП-49.40	1	1.43	1.43	1-7-К48
	3	СП-1	1	0.46	0.46	1-8-К48
	5	ФВАIII L= 370	1	0.15	0.15	Б.Ч.
	9	МН-5	2	1.25	2.50	1-8-К56
	ИТОГО: 4,54					
3ПС 61.90.40-Л	1	КП-50.40	1	1.76	1.76	1-7-К51
	3	СП-2	1	0.83	0.83	1-8-К48
	5	ФВАIII L= 370	1	0.15	0.15	Б.Ч.
	9	МН-5	2	1.25	2.50	1-8-К56
	ИТОГО: 5,24					

1.030.1-1/88. 1-5-К28 ЛИСТ 2

24767 38

ФОРМАТ А4

САПР ТБЗТК | ТАП СП | ВЕД.ИНЖ ВЕД.ИНЖ | ВИЧКУР БУРЛАКОВА

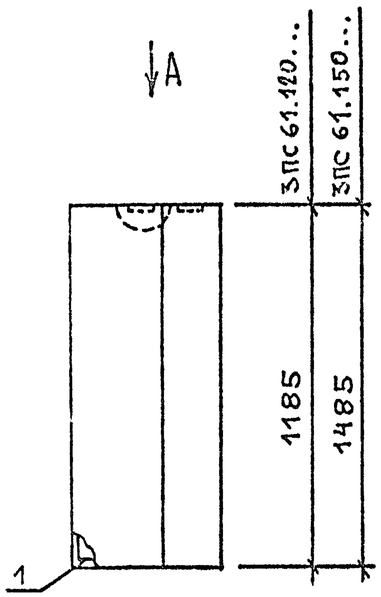

Вид А

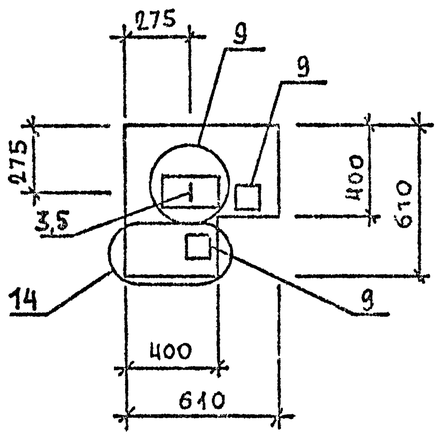

МАРКА ПАНЕЛИ	РАСХОД МАТЕРИАЛОВ			
	БЕТОН Л3		ОТДЕЛ.СЛОЙ ЦЕМ.Р-Р М100 Л3	СТАЛЬ КГ
	КЛ.В3.5	КЛ.В3,5		
ЗПС 61 120.40 - Л	0,359	–	0,028	5,84
ЗПС 61.150.40 - Л	0,451	–	0,036	6,96

1. УЗЛЫ СМ. К53

2. ВЕДОМОСТЬ РАСХОДА МАТЕРИАЛОВ СМ. РС

НАЧ ОТД	ВОЛЫНСКИЙ	
Н КОНТР	ЛЕОНТЬЕВА	
Г И П	ШАЦ	
ГЛ СПЕЦ	ШАНАУРОВА	
ГЛ СПЕЦ	КОЧИН	
ПРОВЕР	КАДЕЙКИНА	
РАЗРАБ	АЛЕКСЕЕВА	

1.030.1-1/88. 1-5 К28

ПАНЕЛИ ЗПС 61.120.40-Л, ЗПС 61.150.40-Л

СТАДИЯ	ЛИСТ	ЛИСТОВ
Р	1	2

ЦНИИЭП торгово-бытовых зданий и туристских комплексов

ВЗАМ ИНВ | ПОДПИСЬ И ДАТА | ИНВ ПОДЛ

ФОРМАТ А4

САПР ТБЗТК | ТАП СП | ВЕД.ИНЖ ВЕД.ИНЖ | ВИЧКУР БУРЛАКОВА

МАРКА ПАНЕЛИ	ПОЗ.	МАРКА АРМАТУРНОГО ИЗДЕЛИЯ	КОЛ.	МАССА, КГ		ОБОЗНАЧЕНИЕ ДОКУМЕНТА
				1 ШТ	ВСЕГО	
ЗПС 61.120.40-Л	1	КП-51.40	1	2.36	2.36	1-7-К54
	3	СП-2	1	0.83	0.83	1-8-К48
	5	Ф8АIII L= 370	1	0.15	0.15	б.ч.
	9	МН-5	2	1.25	2.50	1-8-К56
	ИТОГО: 5.84					
ЗПС 61.150.40-Л	1	КП-52.40	1	2.96	2.96	1-7-К56
	3	СП-3	1	1.35	1.35	1-8-К48
	5	Ф8АIII L= 370	1	0.15	0.15	б.ч.
	9	МН-5	2	1.25	2.50	1-8-К56
	ИТОГО: 6.96					

ВЗАМ ИНВ. | ПОДПИСЬ И ДАТА | ИНВ ПОДЛ

1.030.1-1/88. 1-5-К28 ЛИСТ 2

24767 39

ФОРМАТ А4

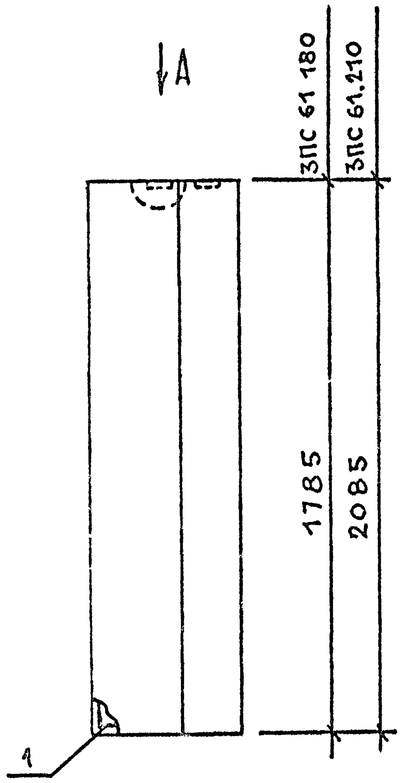

Вид А

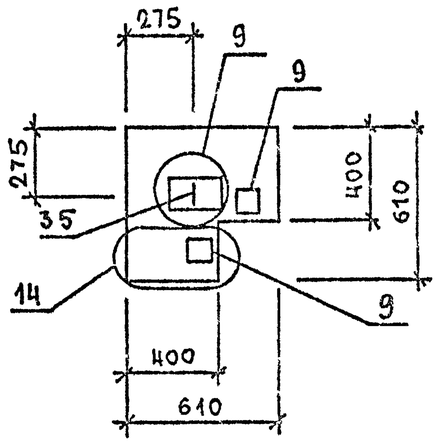

МАРКА ПАНЕЛИ	РАСХОД МАТЕРИАЛОВ			
	БЕТОН М3		ОТДЕЛ.СЛОЙ ЦЕМ.Р-Р М100 М3	СТАЛЬ КГ
	КЛ.В3.5	КЛ.В2.5		
ЗПС 61 180 40-Л	0,543	–	0,043	7,57
ЗПС 61 210.40-Л	0,634	–	0,050	8,17

1 УЗЛЫ СМ К53

2 ВЕДОМОСТЬ РАСХОДА МАТЕРИАЛОВ СМ. РС

НАЧ ОТД	ВОЛЫНСКИЙ	
Н КОНТР	ЛЕОНТЬЕВА	
Г И П	ШАЦ	
ГЛ СПЕЦ	ШАНАУРОВА	
ГЛ СПЕЦ	КО-ИН	
ПРОВЕР	КАДЕИКИНА	
РАЗРАБ	АЛЕКСЕЕВА	

1.030 1-1/88. 1-5 КЗО

ПАНЕЛИ
ЗПС 61.180.40-Л,
ЗПС 61 210.40-Л

СТАДИЯ	ЛИСТ	ЛИСТОВ
Р	1	2

ЦНИИЭП торгово-бытовых зданий и туристских комплексов

ФОРМАТ А4

МАРКА ПАНЕЛИ	ПОЗ.	МАРКА АРМАТУРНОГО ИЗДЕЛИЯ	КОЛ.	МАССА, КГ		ОБОЗНАЧЕНИЕ ДОКУМЕНТА
				1 ШТ	ВСЕГО	
ЗПС 61.180.40-Л	1	КП-53.40	1	3.57	3.57	1-7-К59
	3	СП-3	1	1.35	1.35	1-8-К48
	5	ФВАIII L= 370	1	0.15	0.15	Б.Ч.
	9	МН-5	2	1.25	2.50	1-8-К56
	ИТОГО: 7.57					
ЗПС 61.210.40-Л	1	КП-54.40	1	4.17	4.17	1-7-К61
	3	СП-3	1	1.35	1.35	1-8-К40
	5	ФВАIII L= 370	1	0.15	0.15	Б.Ч.
	9	МН-5	2	1.25	2.50	1-8-К56
	ИТОГО: 8.17					

1 030.1-1/88. 1-5-К30 2

24767 40

ФОРМАТ А4

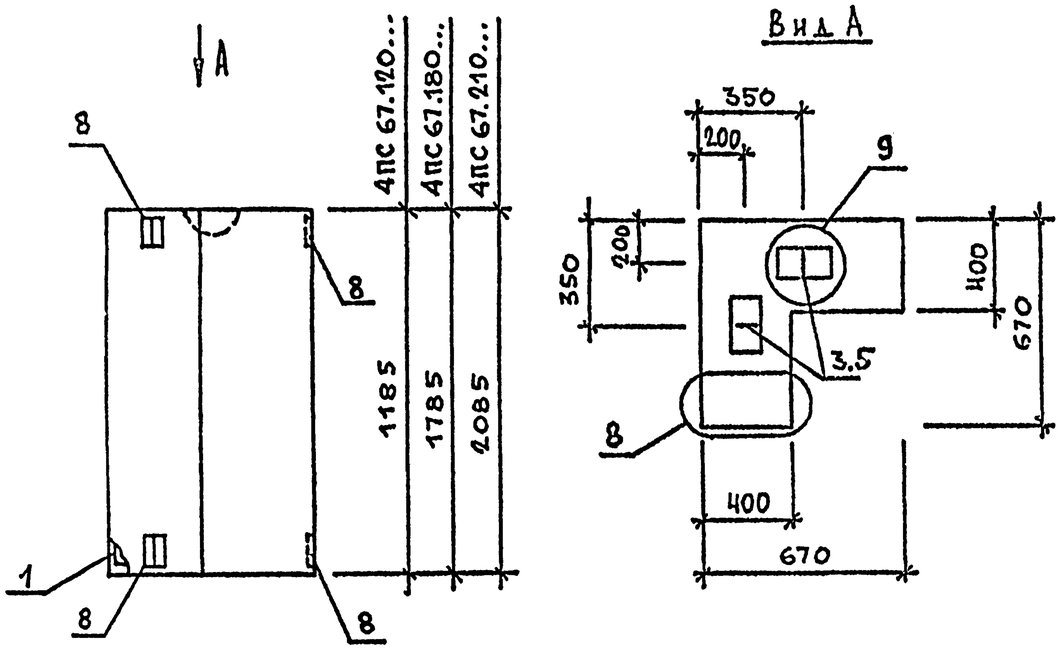

МАРКА ПАНЕЛИ	РАСХОД МАТЕРИАЛОВ			
	БЕТОН М3		ОТДЕЛ.СЛОЙ ЦЕМ.Р-Р М100 М3	СТАЛЬ КГ
	КЛ.В3.5	КЛ.В2.5		
4ПС 67.120.40-Л	0,409	-	0,037	6,26
4ПС 67.180.40-Л	0,613	-	0,056	7,51
4ПС 67.210.40-Л	0,720	-	0,065	8,13

1. УЗЛЫ СМ. К53
2. ВЕДОМОСТЬ РАСХОДА МАТЕРИАЛОВ СМ. РС

НАЧ ОТД.	ВОЛЫНСКИЙ	
Н КОНТР	ЛЕОНТЬЕВА	
Г И П	ШАЦ	
ГЛ СПЕЦ	ШАНАУРОВА	
ГЛ СПЕЦ	КОЧИН	
ПРОВЕР	МУСОВСКИЙ	
РАЗРАБ	АЛЕКСЕЕВА	

1.030.1-1/88. 1-5 К31

ПАНЕЛИ 4ПС 67.120.40-Л, 4ПС 67.180.40-Л, 4ПС 67.210.40-Л

СТАДИЯ	ЛИСТ	ЛИСТОВ
Р	1	2

ЦНИИЭП торгово-бытовых зданий и туристских комплексов

ФОРМАТ А4

МАРКА ПАНЕЛИ	ПОЗ.	МАРКА АРМАТУРНОГО ИЗДЕЛИЯ	КОЛ.	МАССА, КГ 1 ШТ	МАССА, КГ ВСЕГО	ОБОЗНАЧЕНИЕ ДОКУМЕНТА
4ПС 67.120.40-Л	1	КП-55.40	1	2.45	2.45	1-7-К63
	3	СП-2	2	0.83	1.66	1-8-К48
	5	Ф8АIII L= 370	1	0.15	0.15	Б.Ч.
	8	МН-4	4	0.50	2.00	1-8-К55
		ИТОГО: 6.26				
4ПС 67.180.40-Л	1	КП-56.40	1	3.70	3.70	1-7-К65
	3	СП-2	2	0.83	1.66	1-8-К48
	5	Ф8АIII L= 370	1	0.15	0.15	Б.Ч.
	8	МН-4	4	0.50	2.00	1-8-К55
		ИТОГО: 7.51				
4ПС 67.210.40-Л	1	КП-57.40	1	4.32	4.32	1-7-К67
	3	СП-2	2	0.83	1.66	1-8-К48
	5	Ф8АIII L= 370	1	0.15	0.15	Б.Ч.
	8	МН-4	4	0.50	2.00	1-8-К55
		ИТОГО: 8.13				

1.030.1-1/88. 1-5-К31 ЛИСТ 2

24767 41

ФОРМАТ А4

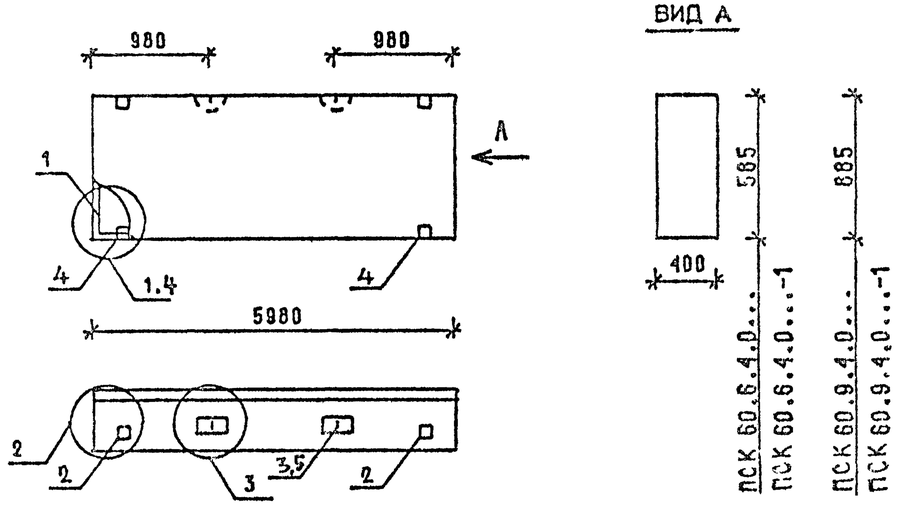

ВИД А

ПСК 60.6.4.0...
ПСК 60.6.4.0...-1
ПСК 60.9.4.0...
ПСК 60.9.4.0...-1

МАРКА ПАНЕЛИ	РАСХОД МАТЕРИАЛОВ				
	БЕТОН М3		ОТДЕЛ.СЛОЙ ЦЕМ.Р-Р М100 М3	СТАЛЬ КГ	К УЗЛА
	КЛ.В3.5	КЛ.В2.5			
ПСК60.6.4.0-Л	1.277	-	0.122	77,85	1,2,3
ПСК60.6.4.0-Л-1	1.277	-	0.122	81,75	2,3,4
ПСК60.9.4.0-Л	1.932	-	0.185	48,16	1,2,3
ПСК60.9.4.0-Л-1	1.932	-	0.185	52,06	2,3,4

1. УЗЛЫ СМ К 53
2. ВЕДОМОСТЬ РАСХОДА МАТЕРИАЛОВ СМ.

НАЧ.ОТД	ВОЛЬНСКИЙ	
Н.КОНТР	ЛЕОНТЬЕВА	
Г И П	ШАЦ	
ГЛ.СПЕЦ	КОЧИН	
ГР.СПЕЦ	САНАУРОВА	
ПРОВЕР	КАДЕЯКИНА	
РАЗРАБ	МЫСОВСКИЙ	

1.030.1-1/88. 1-5-К 32

ПАНЕЛИ
ПСК 60.6.4.0...
ПСК 60.9.4.0...

СТАДИЯ	ЛИСТ	ЛИСТОВ
Р	1	2

ЦНИИЭП торгово-бытовых зданий и туристских комплексов

ФОРМАТ А4

МАРКА ПАНЕЛИ	ПОЗ.	МАРКА АРМАТУРНОГО ИЗДЕЛИЯ	КОЛ.	МАССА, КГ		ОБОЗНАЧЕНИЕ ДОКУМЕНТА
				1 ШТ	ВСЕГО	
ПСК 60.6.4.0-Л	1	КП-43.40	1	70.72	70.72	1-7-К43
	2	МН-1	2	2.07	4.14	1-8-К51
	3	СП-3	2	1.35	2.70	1-8-К48
	4	Ф8АIII L= 370	2	0.15	0.29	БЧ
	ИТОГО: 77.85					
ПСК-60.6.4.0-Л-1	1	КП-43.40	1	70.72	70.72	1-7-К43
	2	МН-1	2	2.07	4.14	1-8-К51
	3	СП-3	2	1.35	2.70	1-8-К48
	4	МН-2.40	2	1.95	3.90	1-8-К52
	5	Ф8АIII L= 370	2	0.15	0.29	БЧ
	ИТОГО: 81.75					
ПСК 60.9.4.0-Л	1	КП-44.40	1	37.55	37.55	1-7-К44
	2	МН-1	2	2.07	4.14	1-8-К51
	3	СП-5	2	3.09	6.18	1-8-К49
	4	Ф8АIII L= 370	2	0.15	0.29	БЧ
	ИТОГО: 48.16					
ПСК 60.9.4.0-Л-1	1	КП-44.40	1	37.55	37.55	1-7-К44
	2	МН-1	2	2.07	4.14	1-8-К51
	3	СП-5	2	3.09	6.18	1-8-К49
	4	МН-2.40	2	1.95	3.90	1-8-К52
	5	Ф8АIII L= 370	2	0.15	0.29	БЧ
	ИТОГО: 52.06					

1.030.1-1/88. 1-5-К32 — ЛИСТ 2

24767 42

ФОРМАТ А4

ВИНОКУР | БУРЛАКОВА | ВЕД.ИНЖ | В-ДИНЖ | ТЛП | СП | САПР | ТБЗТК

ВЗАМ.ИНВ | ПОДПИСЬ И ДАТА | ИНВ ПОДЛ

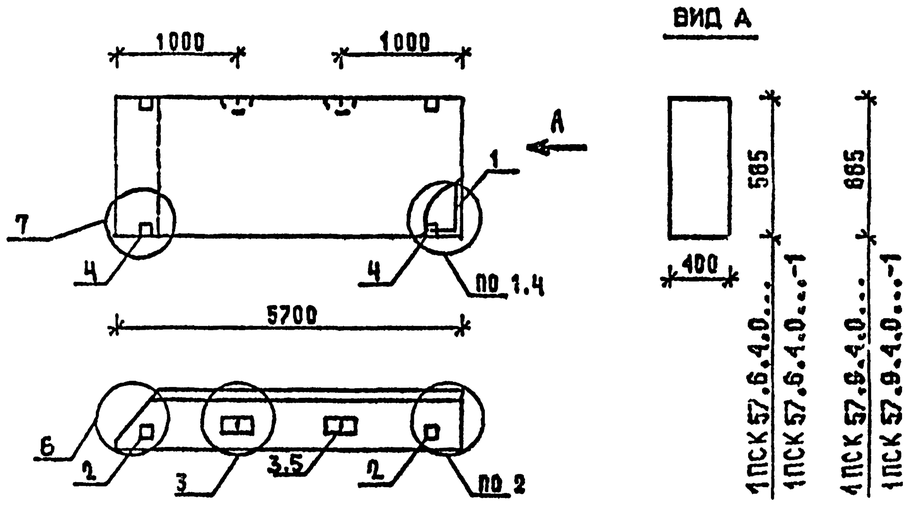

МАРКА ПАНЕЛИ	РАСХОД МАТЕРИАЛОВ				Н
	БЕТОН М3		ОТДЕЛ.СЛОЙ ЦЕМ.Р-Р М100 М3	СТАЛЬ КГ	УЗЛА
	КЛ.В3.5	КЛ.В2.5			
1ПСК 57.6.4.0-Л	1,187	-	0,113	73.15	1,2,3,6
1ПСК 57.6.4.0-Л-1	1.187	-	0.113	77 05	2.3.4.6.7
1ПСК 57.9.4.0-Л	1.795	-	0.170	45.79	1,2,3,6
1ПСК 57.9.4.0-Л-1	1 795	-	0.170	49.69	2.3.4.6.7

1. УЗЛЫ СМ. К 53
2. ВЕДОМОСТЬ РАСХОДА МАТЕРИАЛОВ СМ. РС

НАЧ ОТД	ВОЛЫНСКИЙ	
Н КОНТР	ЛЕОНТЬЕВА	
Г И П	ШАЦ	
ГЛ СПЕЦ	ШАНАУРОВА	
ГЛ СПЕЦ	КОЧИН	
ПРОВЕР	КАДЕЙКИНА	
РАЗРАБ	МЫСОВСКИЙ	

1.030.1-1/88. 1-5 КЗЗ

ПАНЕЛИ
1ПСК 57.6.4.0...
1ПСК 57.9.4.0...

СТАДИЯ	ЛИСТ	ЛИСТОВ
Р	1	2

ЦНИИЭП торгово-бытовых зданий и туристских комплексов

ФОРМАТ А4

МАРКА ПАНЕЛИ	ПОЗ.	МАРКА АРМАТУРНОГО ИЗДЕЛИЯ	КОЛ.	МАССА КГ		ОБОЗНАЧЕНИЕ ДОКУМЕНТА
				1 ШТ	ВСЕГО	
1ПСК 57.6.4.0-Л	1	КП-45.40Т	1	65.95	65.95	1-7-К45
	2	МН-1	1	2.07	2.07	1-8-К51
	3	СП-3	2	1.35	2.70	1-8-К48
	4	Ф8АIII L= 370	2	0.15	0.29	Б.Ч.
	5	МН-3	1	2.14	2.14	1-8-К54
		ИТОГО: 73.15				
1ПСК 57.6.4.0-Л-1	1	КП-45.40Т	1	65.95	65.95	1-7-К45
	2	МН-1	1	2.07	2.07	1-8-К51
	3	СП-3	2	1.35	2.70	1-8-К48
	4	МН-2.40	2	1.95	3.90	1-8-К52
	5	Ф8АIII L= 370	2	0.15	0.29	Б.Ч.
	6	МН-3	1	2.14	2.14	1-8-К54
		ИТОГО: 77.05				
1ПСК 57.9.4.0-Л	1	КП-46.40Т	1	35.11	35.11	1-7-К46
	2	МН-1	1	2.07	2.07	1-8-К51
	3	СП-5	2	3.09	6.18	1-8-К49
	4	Ф8АIII L= 370	2	0.15	0.29	Б.Ч.
	5	МН-3	1	2.14	2.14	1-8-К54
		ИТОГО: 45.79				
1ПСК 57.9.4.0-Л-1	1	КП-46.40Т	1	35.11	35.11	1-7-К46
	2	МН-1	1	2.07	2.07	1-8-К51
	3	СП-5	2	3.09	6.18	1-8-К49
	4	МН-2.40	2	1.95	3.90	1-8-К52
	5	Ф8АIII L= 370	2	0.15	0.29	Б.Ч.
	6	МН-3	1	2.14	2.14	1-8-К54
		ИТОГО: 49.69				

1.030 1-1/88. 1-5-КЗЗ

ЛИСТ 2

24767 43

ФОРМАТ А4

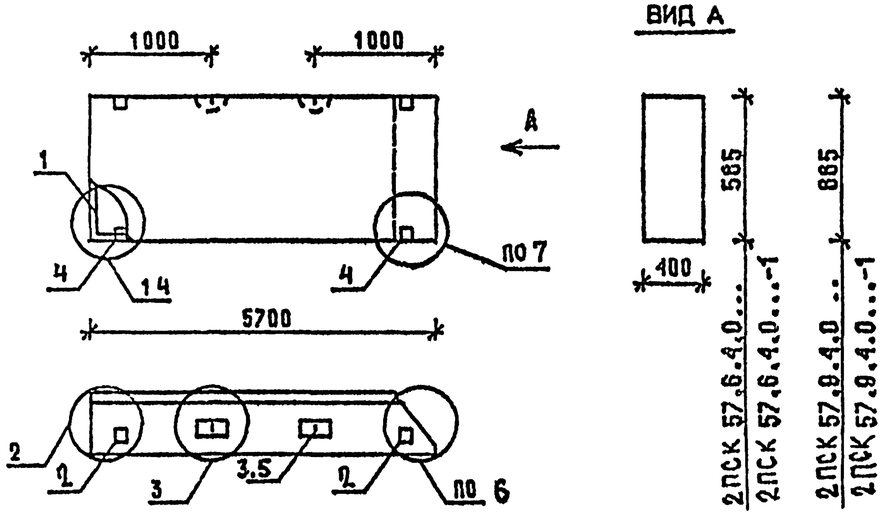

ВИД А

МАРКА ПАНЕЛИ	РАСХОД МАТЕРИАЛОВ: БЕТОН М3 КЛ.В3,5	БЕТОН М3 КЛ.В2,5	ОТДЕЛ СЛОЙ ЦЕМ.Р-Р М100 М3	СТАЛЬ КГ	N УЗЛА
2ПСК57 6.4 0-Л	1 187	-	0 113	73 15	1.2.3.6
2ПСК57 6 4 0-Л-1	1 187	-	0 113	77 05	2,3,4 6 7
2ПСК57.9.4.0-Л	1 795	-	0 170	45 79	1 2 3 6
2ПСК 57.9.4 0-Л-1	1 795	-	0 170	49 69	2,3,4,6,7

1 УЗЛЫ СМ К53
2. ВЕДОМОСТЬ РАСХОДА МАТЕРИАЛОВ СМ. РС

НАЧ ОТД	ВОЛЫНСКИЙ		1.030.1-1/88. 1-5-К 34
Н.КОНТР	ЛЕОНТЬЕВА		
Г И П	ШАЦ		ПАНЕЛИ 2ПСК 57.6.4 0... 2ПСК 57.9.4.0...
ГЛ.СПЕЦ	КОЧИН		СТАДИЯ Р; ЛИСТ 1; ЛИСТОВ 2
ГЛ.СПЕЦ	ШАНАУРОВА		ЦНИИЭП ТОРГОВО-БЫТОВЫХ ЗДАНИЙ И ТУРИСТСКИХ КОМПЛЕКСОВ
ПРОВЕР	КАДЕЛКИНА		
РАЗРАБ	МЫСОВСКИЙ		

ФОРМАТ А4

МАРКА ПАНЕЛИ	ПОЗ	МАРКА АРМАТУРНОГО ИЗДЕЛИЯ	КОЛ.	МАССА КГ: 1 ШТ	МАССА КГ: ВСЕГО	ОБОЗНАЧЕНИЕ ДОКУМЕНТА
2ПСК 57 6 4.0-Л	1	КП-45.40Н	1	65.95	65.95	1-7-К45
	2	МН-1	1	2.07	2.07	1-8-К 51
	3	СП-3	2	1.35	2.70	1-8-К 48
	4	Ф8АIII L= 370	2	0.15	0.29	БЧ
	5	МН-3	1	2.14	2.14	1-8-К 54
	ИТОГО: 73.15					
2ПСК 57.6 4.0-Л-1	1	КП-45.40Н	1	65.95	65.95	1-7-К45
	2	МН-1	1	2.07	2.07	1-8-К51
	3	СП-3	2	1.35	2.70	1-8-К48
	4	МН-2.40	2	1.95	3.90	1-8-К 52
	5	Ф8АIII L= 370	2	0.15	0.29	БЧ
	6	МН-3	1	2.14	2.14	1-8-К 54
	ИТОГО: 77.05					
2ПСК 57.9.4.0-Л	1	КП-46.40Н	1	35.11	35.11	1-7-К46
	2	МН-1	1	2.07	2.07	1-8-К 51
	3	СП-5	2	3.09	6.18	1-8-К 49
	4	Ф8АIII L= 370	2	0.15	0.29	БЧ
	5	МН-3	1	2.14	2.14	1-8-К 54
	ИТОГО: 45.79					
2ПСК 57.9.4.0-Л-1	1	КП-46.40Н	1	35.11	35.11	1-7-К46
	2	МН-1	1	2.07	2.07	1-8-К 51
	3	СП-5	2	3.09	6.18	1-8-К 49
	4	МН-2.40	2	1.95	3.90	1-8-К 52
	5	Ф8АIII L= 370	2	0.15	0.29	БЧ
	6	МН-3	1	2.14	2.14	1-8-К 54
	ИТОГО: 49.69					

1.030 1-1/88. 1-5-К 34 ЛИСТ 2

24767 44

ФОРМАТ А4

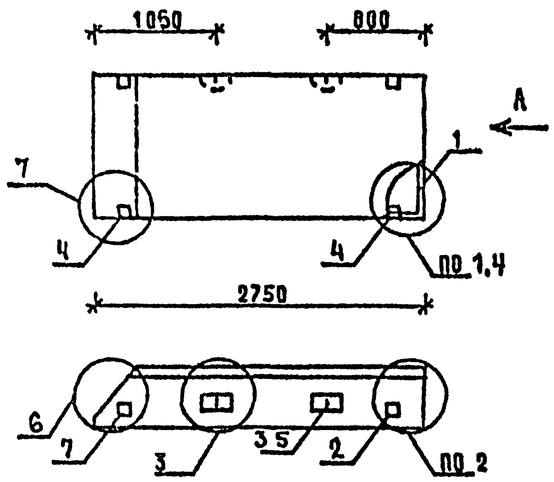

ВИД А

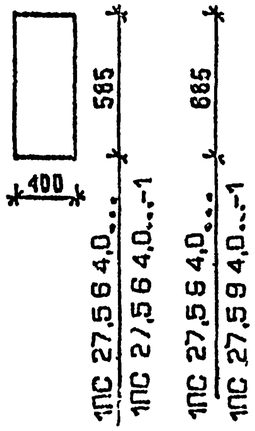

МАРКА ПАНЕЛИ	РАСХОД МАТЕРИАЛОВ: БЕТОН М3 КЛ.В3,5	БЕТОН М3 КЛ.В2,5	ОТДЕЛ.СЛОЙ ЦЕМ.Р-Р М100 М3	СТАЛЬ КГ	N УЗЛА
1ПС 27,5 6 4,0-Л	0.556	-	0.052	12.10	1,2,3,6
1ПС 27,5 6 4,0-Л-1	0.556	-	0.052	16.00	0,3,4,6,7
1ПС 27,5 9 4,0-Л	0.842	-	0.080	15.35	1,2,3,6
1ПС 27,5 9.4,0-Л-1	0.842	-	0.080	19 25	2,3,4,6,7

1. УЗЛЫ СМ. К 53
2. ВЕДОМОСТЬ РАСХОДА МАТЕРИАЛОВ СМ. РС

НАЧ.ОТД	ВОЛЬНСКИЙ	
Н.КОНТР	ЛЕОНТЬЕВА	
Г.И.П	ШАЦ	
ГЛ.СПЕЦ	КОЧИН	
ГЛ.СПЕЦ	ШАНАУРОВА	
ПРОВЕР	КАДЕЙКИНА	
РАЗРАБ	МЫСОВСКИЙ	

1.030.1-1/88. 1-5-К 35

ПАНЕЛИ
1ПС 27,5 6 4,0...
1ПС 27,5 9.4,0...

СТАДИЯ	ЛИСТ	ЛИСТОВ
Р	1	2

ЦНИИЭП торгово-бытовых зданий туристских комплексов

ФОРМАТ А4

МАРКА ПАНЕЛИ	ПОЗ.	МАРКА АРМАТУРНОГО ИЗДЕЛИЯ	КОЛ.	МАССА, КГ: 1 ШТ	МАССА, КГ: ВСЕГО	ОБОЗНАЧЕНИЕ ДОКУМЕНТА
1ПС 27,5 6 4,0-Л	1	КП-62.40Т	1	5.94	5.94	1-7-К68
	2	МН-1	1	2.07	2.07	1-8-К 51
	3	СП-2	2	0.83	1.66	1-8-К48
	5	Ф8АIII L= 370	2	0.15	0.29	Б Ч
	7	МН-3	1	2.14	2.14	1-8-К54
	ИТОГО: 12.10					
1ПС 27,5 6 4,0-Л-1	1	КП-62.40Т	1	5.94	5.94	1-7-К68
	2	МН-1	1	2.07	2.07	1-8-К51
	3	СП-2	2	0.83	1.66	1-8-К48
	4	МН-2.40	2	1.95	3.90	1-8-К53
	5	Ф8АIII L= 370	2	0.15	0.29	Б.Ч
	7	МН-3	1	2.14	2.14	1-8-К54
	ИТОГО: 16.00					
1ПС 27,5 9 4,0-Л	1	КП-63.40Т	1	8.15	8.15	1-7-К 69
	2	МН-1	1	2.07	2.07	1-8-К51
	3	СП-3	2	1.35	2.70	1-8-К48
	5	Ф8АIII L= 370	2	0.15	0.29	Б Ч
	7	МН-3	1	2.14	2.14	1-8-К54
	ИТОГО: 15.35					
1ПС 27,5 9 4,0-Л-1	1	КП-63.40Т	1	8.15	8.15	1-7-К69
	2	МН-1	1	2.07	2.07	1-8-К51
	3	СП-3	2	1.35	2.70	1-8-К48
	4	МН-2.40	2	1.95	3.90	1-8-К53
	5	Ф8АIII L= 370	2	0.15	0.29	Б Ч
	7	МН-3	1	2.14	2.14	1-8-К54
	ИТОГО: 19.25					

1.030.1-1/88. 1-5-К35 — ЛИСТ 2

24767 45

ФОРМАТ А4

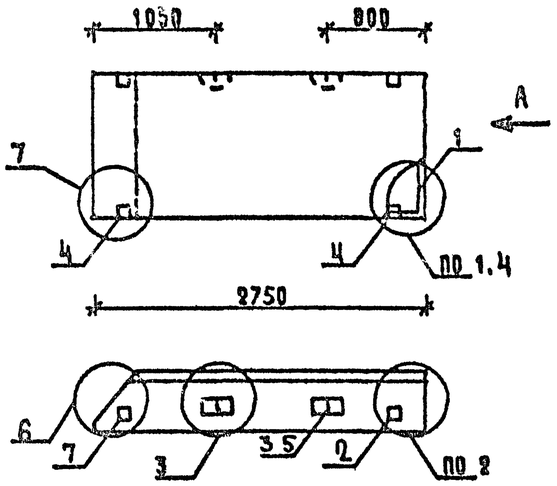

ВИД А

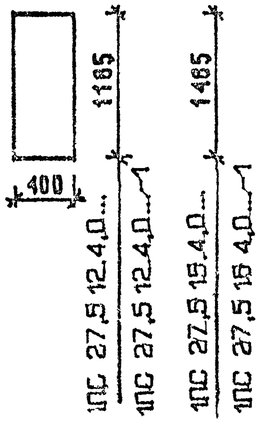

МАРКА ПАНЕЛИ	РАСХОД МАТЕРИАЛОВ: БЕТОН М3 КЛ.В3,5	БЕТОН М3 КЛ.В2,5	ОТДЕЛ.СЛОЙ ЦЕМ.Р-Р М100 М3	СТАЛЬ КГ	КГ УЗЛА
1ПС 27.5 12 4,0-Л	1.127	-	0.106	17 50	1,2,3,6
1ПС 27.5.12 4,0-Л-1	1.127	-	0.106	21,40	2,3,4,6,7
1ПС 27.5 15 4,0-Л	1.413	-	0.133	22 22	1,2,3,6
1ПС 27.5 15 4,0-Л-1	1.413	-	0.133	26.12	2,3,4,6,7

1. УЗЛЫ СМ. К 53
2. ВЕДОМОСТЬ РАСХОДА МАТЕРИАЛОВ СМ. РС

НАЧ.ОТД	ВОЛЬНСКИЙ	
Н.КОНТР	ЛЕОНТЬЕВА	
ГИП	ШАЦ	
ГЛ.СПЕЦ	КОЧЕН	
ГЛ.СПЕЦ	ШАНАУРОВА	
ПРОВЕР	КАДЕЛКИНА	
РАЗРАБ	МЫСОВСКИЙ	

1.030.1-1/88. 1-5-К36

ПАНЕЛИ 1ПС 27,5.12.4,0... 1ПС 27,5.15.4,0...

СТАДИЯ	ЛИСТ	ЛИСТОВ
Р	1	2

ЦНИИЭП торгово-бытовых зданий тиристорных комплексов

ФОРМАТ А4

МАРКА ПАНЕЛИ	ПОЗ.	МАРКА АРМАТУРНОГО ИЗДЕЛИЯ	КОЛ.	МАССА, КГ: 1 ШТ	МАССА, КГ: ВСЕГО	ОБОЗНАЧЕНИЕ ДОКУМЕНТА
1ПС 27.5 12 4,0-Л	1	КП-64.40Т	1	10.30	10.30	1-7-К70
	2	МН-1	1	2.07	2.07	1-8-К51
	3	СП-3	2	1.35	2.70	1-8-К48
	5	Ø8АIII L= 370	2	0.15	0.29	Б Ч
	7	МН-3	1	2.14	2.14	1-8-К54
		ИТОГО: 17.50				
1ПС 27.5.12.4,0-Л-1	1	КП-64.40Т	1	10.30	10.30	1-7-К70
	2	МН-1	1	2.07	2.07	1-8-К51
	3	СП-3	2	1.35	2.70	1-8-К48
	4	МН-2.40	2	1.95	3.90	1-8-К53
	5	Ø8АIII L= 370	2	0.15	0.29	Б Ч
	7	МН-3	1	2.14	2.14	1-8-К54
		ИТОГО: 21.40				
1ПС 27.5.15 4,0-Л	1	КП-65.40Т	1	13.34	13.34	1-7-К71
	2	МН-1	1	2.07	2.07	1-8-К51
	3	СП-4	2	2.19	4.38	1-8-К49
	5	Ø8АIII L= 370	2	0.15	0.29	Б Ч
	7	МН-3	1	2.14	2.14	1-8-К54
		ИТОГО: 22.22				
1ПС 27.5 15 4,0-Л-1	1	КП-65.40Т	1	13.34	13.34	1-7-К71
	2	МН-1	1	2.07	2.07	1-8-К51
	3	СП-4	2	2.19	4.38	1-8-К49
	4	МН-2.40	2	1.95	3.90	1-8-К53
	5	Ø8АIII L= 370	2	0.15	0.29	Б Ч
	7	МН-3	1	2.14	2.14	1-8-К54
		ИТОГО: 26.12				

1.030.1-1/88. 1-5-К36 ЛИСТ 2

24767 46

ФОРМАТ А4

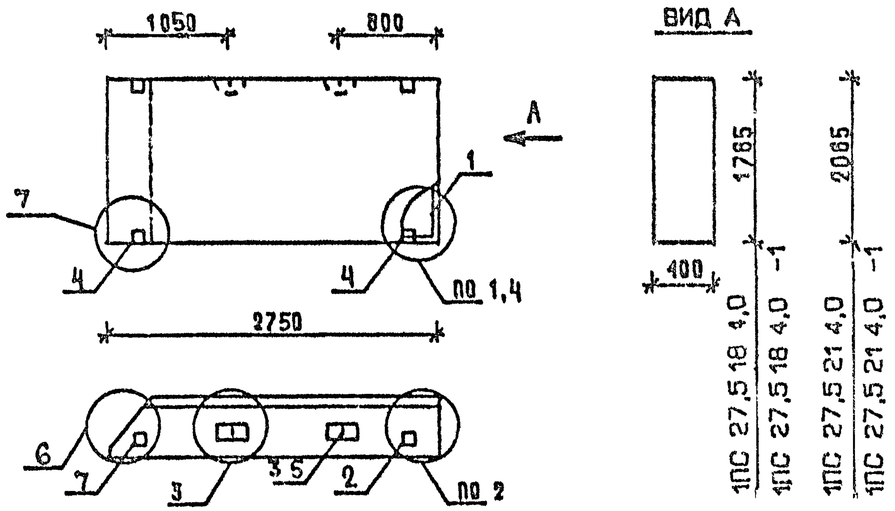

МАРКА ПАНЕЛИ	РАСХОД МАТЕРИАЛОВ: БЕТОН М3 КЛ.В3,5	БЕТОН М3 КЛ.В2,5	ОТДЕЛ СЛОЙ ЦЕМ Р-Р М100 М3	СТАЛЬ КГ	К УЗЛЯ
1ПС 27,5 18 4,0-Л	1.698	-	0.159	27.09	1,2,3,6
1ПС 27,5 18 4,0-Л-1	1.698	-	0.159	30.96	2,3,4,6,7
1ПС 27,5 21 4,0-Л	1.984	-	0.187	29.51	1,2,3,6
1ПС 27,5 21 4,0-Л-1	1.984	-	0.187	33.41	2,3,4,6,7

1 УЗЛЫ СМ К 53
2 ВЕДОМОСТЬ РАСХОДА МАТЕРИАЛОВ СМ. РС

НАЧ.ОТД	ВОЛЬНСКИЙ	
Н.КОНТР	ЛЕОНТЬЕВА	
Г И П	ШАЦ	
ГЛ.СПЕЦ	КОЧИН	
ГЛ.СПЕЦ	ШАНАУРОВА	
ПРОВЕР	КАДЕЯКИНА	
РАЗРАБ	МЫСОВСКИЙ	

1.030.1-1/88. 1-5-К37

ПАНЕЛИ
1ПС 27,5 18 4-0
1ПС 27,5 21 4,0...

СТАДИЯ	ЛИСТ	ЛИСТОВ
Р	1	2

ЦНИИЭП ТОРГОВО-ОФИСНЫХ ЗДАНИЙ ТУРИСТСКИХ КОМПЛЕКСОВ

ФОРМАТ А4

МАРКА ПАНЕЛИ	ПОЗ	МАРКА АРМАТУРНОГО ИЗДЕЛИЯ	КОЛ.	МАССА, КГ: 1 ШТ	МАССА, КГ: ВСЕГО	ОБОЗНАЧЕНИЕ ДОКУМЕНТА
1ПС 27,5 18 4,0-Л	1	КП-66.40Т	1	16.34	16.31	1-7-К72
	2	МН-1	1	2.07	2.07	1-8-К51
	3	СП-5	2	3.09	6.18	1-8-К49
	5	Ø8АIII L= 370	2	0.15	0.29	Б Ч
	7	МН-3	1	2.14	2.14	1-8-К54
		ИТОГО: 26.99				
1ПС 27,5 18.4,0-Л-1	1	КП-66.40Т	1	16.3	16.3	1-7-К72
	2	МН-1	1	2.07	2.07	1-8-К51
	3	СП-5	2	3.09	6.18	1-8-К49
	4	МН-2.40	2	1.95	3.90	1-8-К53
	5	Ø8АIII L= 370	2	0.15	0.29	Б
	7	МН-3	1	2.14	2.14	1-8-К54
		ИТОГО: 30.89				
1ПС 27,5 21 4,0-Л	1	КП-67.40Т	1	18.83	18.83	1-7-К73
	2	МН-1	1	2.07	2.07	1-8-К51
	3	СП-5	2	3.09	6.18	1-8-К49
	5	Ø8АIII L= 370	2	0.15	0.29	Б Ч
	7	МН-3	1	2.14	2.14	1-8-К54
		ИТОГО: 29.51				
1ПС 27,5 21 4,0-Л-1	1	КП-67.40Т	1	18.83	18.83	1-7-К73
	2	МН-1	1	2.07	2.07	1-8-К51
	3	СП-5	2	3.09	6.18	1-8-К49
	4	МН-2.40	2	1.95	3.90	1-8-К53
	5	Ø8АIII L= 370	2	0.15	0.29	Б Ч
	7	МН-3	1	2.14	2.14	1-8-К54
		ИТОГО: 33.41				

1.030 1-1/88. 1-5-К37 ЛИСТ 2

24767 47

ФОРМАТ А4

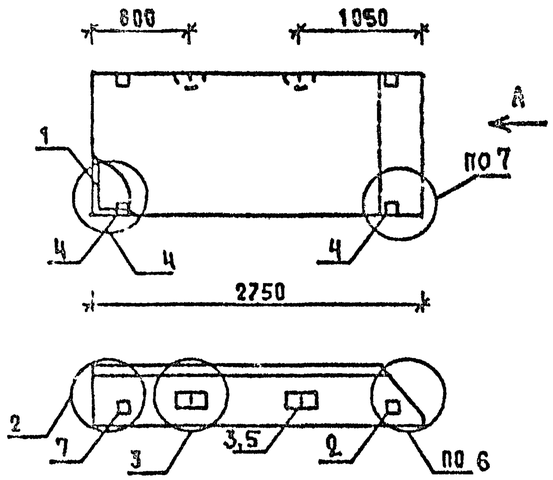

ВИД А

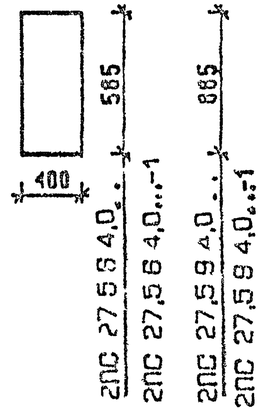

МАРКА ПАНЕЛИ	РАСХОД МАТЕРИАЛОВ: БЕТОН В3 КЛ.В3.5	БЕТОН В3 КЛ.В2.5	ОТДЕЛ СЛОЯ ЦЕМ.Р-Р М100 В3	СТАЛЬ КГ	№ УЗЛОВ
2ПС 27,5 6 4,0-Л	0.556	-	0.052	12,10	1,2,3,6
2ПС 27,5 6 4,0-Л-1	0.556	-	0.052	16,00	2,3,4,6,7
2ПС 27,5 9 4,0-Л	0.842	-	0.080	15.35	1,2,3,6
2ПС 27,5 9 4,0-Л-1	0.842	-	0.080	19.25	2,3,4,6,7

1. УЗЛЫ СМ. К 53
2. ВЕДОМОСТЬ РАСХОДА МАТЕРИАЛОВ СМ. РС

НАЧ ОТД	ВОЛЬНСКИЙ	
Н.КОНТР	ЛЕОНТЬЕВА	
Г И П	ШАЦ	
ГЛ.СПЕЦ	КОЧИН	
ГЛ.СПЕЦ	ШАНАУРОВА	
ПРОВЕР	КАДЕЛКИНА	
РАЗРАБ	МЫСОВСКИЙ	

1.030.1-1/88. 1-5-К 38

ПАНЕЛИ
2ПС 27,5 6 4,0...
2ПС 27,5 9 4,0...

СТАДИЯ	ЛИСТ	ЛИСТОВ
Р	1	2

ЦНИИЭП торгово-бытовых зданий туристских комплексов

ФОРМАТ А4

МАРКА ПАНЕЛИ	ПОЗ	МАРКА АРМАТУРНОГО ИЗДЕЛИЯ	КОЛ	МАССА, КГ: 1 ШТ	МАССА, КГ: ВСЕГО	ОБОЗНАЧЕНИЕ ДОКУМЕНТА
2ПС 27,5 6 4,0-Л	1	КП-62.40Ч	1	5.94	5.94	1-7-К68
	2	МН-1	1	2.07	2.07	1-8-К51
	3	СП-2	2	0 83	1.66	1-8-К48
	5	Ø8AIII L= 370	2	0.15	0.29	Б Ч
	7	МН-3	1	2.14	2.14	1-8-К54
	ИТОГО: 12.10					
2ПС 27,5 6 4,0-Л-1	1	КП-62 40Н	1	5 94	5.94	1-7-К68
	2	МН-1	1	2 07	2.07	1-8-К51
	3	СП-2	2	0.83	1.66	1-8-К48
	4	МН-2.40	2	1.95	3.90	1-8-К53
	5	Ø8AIII L= 370	2	0.15	0.29	Б Ч
	7	МН-3	1	2.14	2.14	1-8-К54
	ИТОГО: 16.00					
2ПС 27,5 9 4,0-Л	1	КП-63.40Н	1	8.15	8.15	1-7-К69
	2	МН-1	1	2.07	2.07	1-8-К51
	3	СП-3	2	1.35	2.70	1-8-К48
	5	Ø8AIII L= 370	2	0.15	0.29	Б Ч
	7	МН-3	1	2.14	2.14	1-8-К54
	ИТОГО: 15.35					
2ПС 27,5 9 4,0-Л-1	1	КП-63.40Н	1	8.15	8.15	1-7-К69
	2	МН-1	1	2.07	2.07	1-8-К51
	3	СП-3	2	1.35	2.70	1-8-К48
	4	МН-2.40	2	1.95	3.90	1 8-К53
	5	Ø8AIII L= 370	2	0.15	0.29	Б Ч
	7	МН-3	1	2.14	2.14	1-8-К54
	ИТОГО: 19.25					

1.030 1-1/88. 1-5-К 38 — ЛИСТ 2

24767 48

ФОРМАТ А4

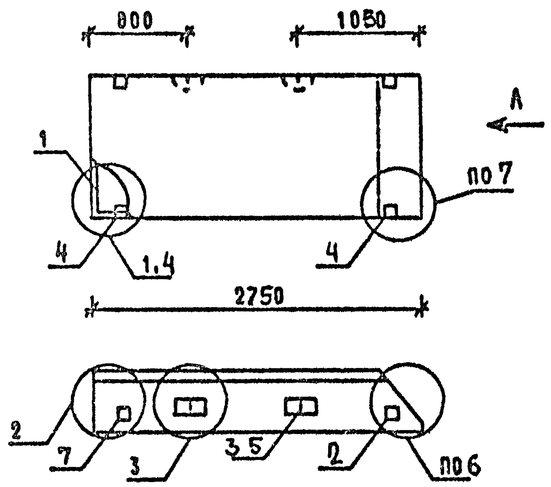

ВИД А

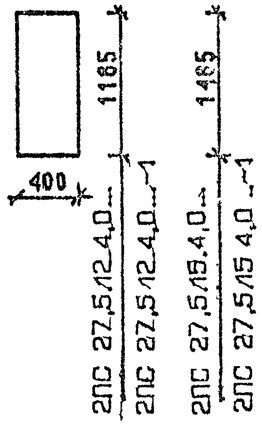

МАРКА ПАНЕЛИ	РАСХОД МАТЕРИАЛОВ: БЕТОН М3 КЛ.В3,5	БЕТОН М3 КЛ В2 5	ОТДЕЛ СЛОЙ ЦЕМ.Р-Р М100 М3	СТАЛЬ КГ	К-Т УЗЛА
2ПС 27 5 12 4,0-л	1.127	-	0.106	17.50	1,2,3,6
2ПС 27,5 12 4,0-л-1	1.127	-	0.106	21,40	2,3,4,6,7
2ПС 27,5 15 4,0-л	1.413	-	0.133	22,22	1,2,3,6
2ПС 27,5 15 4,0-л-1	1.413	-	0.133	26,12	2,3,4,6,7

1. УЗЛЫ СМ. К 53
2 ВЕДОМОСТЬ РАСХОДА МАТЕРИАЛОВ СМ РС

НАЧ.ОТД	ВОЛЫНСКИЙ		1.030 1-1/88 1-5-К 39
Н.КОНТР	ЛЕОНТЬЕВА		
ГИП	ШАЦ		ПАНЕЛИ 2ПС 27,5 12 4,0... 2ПС 27,5 15 4,0...
ГЛ.СПЕЦ	КОЧИН		СТАДИЯ Р; ЛИСТ 1; ЛИСТОВ 2
ГЛ.СПЕЦ	ШАНАУРОВА		ЦНИИЭП торгово-бытовых зданий туристских комплексов
ПРОВЕР	КАДЕЙКИНА		
РАЗРАБ	МЫСОВСКИЙ		

ФОРМАТ А4

МАРКА ПАНЕЛИ	ПОЗ	МАРКА АРМАТУРНОГО ИЗДЕЛИЯ	КОЛ	МАССА, КГ: 1 ШТ	МАССА, КГ: ВСЕГО	ОБОЗНАЧЕНИЕ ДОКУМЕНТА
2ПС 27,5 12 4 0-л	1	КП-64 40Н	1	10 30	10 30	1-7-К 70
	2	МН-1	1	2 07	2 07	1-8-К 51
	3	СП-3	2	1.35	2 70	1-8-К 48
	5	Ф6AIII L= 370	2	0.15	0.29	Б Ч
	7	МН-3	1	2.14	2 14	1-8-К 54
	ИТОГО 17 50					
2ПС 27 5 12 4 0-л-1	1	КП-64 40Н	1	10 30	10 30	1-7-К 70
	2	МН-1	1	2.07	2 07	1-8-К 51
	3	СП-3	2	1.35	2.70	1-8-К 48
	4	МН-2 40	2	1.95	3 90	1-8-К 53
	5	Ф6AIII L= 370	2	0 15	0 29	Б Ч
	7	МН-3	1	2 14	2 14	1-8-К 54
	ИТОГО 21 40					
2ПС 27 5 15 4 0-л	1	КП-65 40Н	1	13 34	13.34	1-7-К 71
	2	МН-1	1	2 07	2 07	1-8-К 51
	3	СП-4	2	2 19	4 38	1-8-К 49
	5	Ф8AIII L= 370	2	0 15	0 29	Б Ч
	7	МН-3	1	2 14	2 14	1-8-К 54
	ИТОГО 22 22					
2ПС 27,5 15 4 0-л-1	1	КП-65 40Н	1	13 34	13.34	1-7-К 71
	2	МН-1	1	2 07	2 07	1-8-К 51
	3	СП-4	2	2 19	4 38	1-8-К 49
	4	МН-2 40	2	1.95	3 90	1-8-К 53
	5	Ф8AIII L= 370	2	0.15	0 29	Б Ч
	7	МН-3	1	2.14	2 14	1-8-К 54
	ИТОГО. 26 12					

1 030 1-1/88 1-5-К39 ЛИСТ 2

24767 49

ФОРМАТ А4

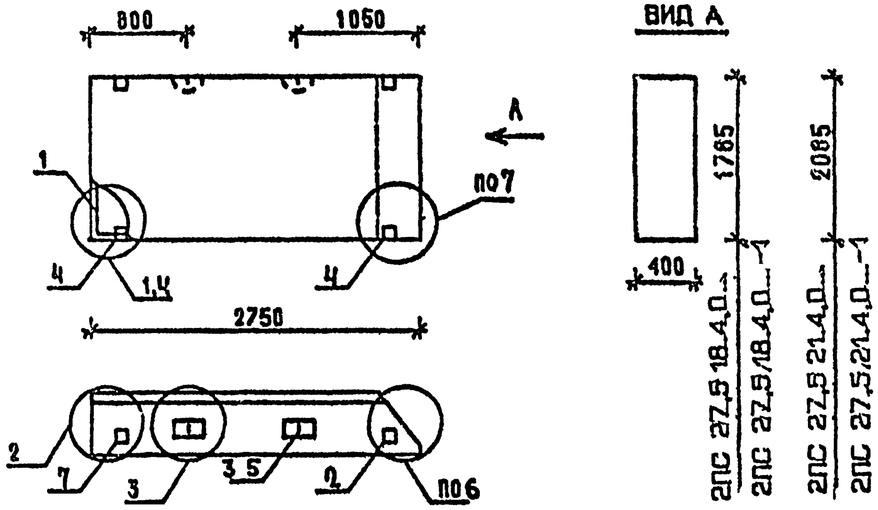

ВИД А

МАРКА ПАНЕЛИ	РАСХОД МАТЕРИАЛОВ: БЕТОН М3 КЛ.В3 5	БЕТОН М3 КЛ.В2.5	ОТДЕЛ СЛОЙ ЦЕМ.Р-Р М100 М3	СТАЛЬ КГ	М УЗЛА
2ПС 27,5 18 4,0-Л	1.698	-	0.159	27 09	1,2,3,6
2ПС 27,5 18 4,0-Л-1	1.698	-	0.159	30 96	2,3,4,6,7
2ПС 27,5 21 4,0-Л	1.984	-	0.187	29 51	1,2,3,6
2ПС 27,5 21 4,0-Л-1	1.984	-	0.187	33 41	2,3,4,6,7

1 УЗЛЫ СМ К 53
2 ВЕДОМОСТЬ РАСХОДА МАТЕРИАЛОВ СМ. РС

НАЧ.ОТД	ВОЛЬНСКИЙ	1 030.1-1/88 1-5-К40	
Н.КОНТР	ЛЕОНТЬЕВА		
Г И П	ШАЦ	ПАНЕЛИ 2ПС 27,5 18.4.0... 2ПС 27,5 21.4.0...	СТАДИЯ Р; ЛИСТ 1; ЛИСТОВ 2
ГЛ.СПЕЦ	КОЧИН		ЦНИИЭП торгово-бытовых зданий туристских комплексов
ГЛ.СПЕЦ	ШАНАУРОВА		
ПРОВЕР	КАДЕЙКИНА		
РАЗРАБ	МЫСОВСКИЙ		

ФОРМАТ А4

МАРКА ПАНЕЛИ	ПОЗ	МАРКА АРМАТУРНОГО ИЗДЕЛИЯ	КОЛ	МАССА, КГ: 1 ШТ	МАССА, КГ: ВСЕГО	ОБОЗНАЧЕНИЕ ДОКУМЕНТА
2ПС 27 5 18 4 0-Л	1	КП-66 40Н	1	16 31	16 31	1-7-К72
	2	МН-1	1	2 07	2.07	1 8-К51
	3	СП-5	2	3 09	6 18	1-8-К49
	5	ФВАIII L= 370	2	0 15	0 29	Б Ч
	7	МН-3	1	2.14	2 14	1-8-К54
		ИТОГО: 26.99				
2ПС 27 5 18 4 0-Л-1	1	КП-66 40Н	1	16.31	16 31	1-7-К72
	2	МН-1	1	2 07	2 07	1-8-К51
	3	СП-5	2	3.09	6 18	1-8-К49
	4	МН-2 40	2	1 95	3.90	1-8-К55
	5	ФВАIII L= 370	2	0 15	0 29	Б Ч
	7	МН-3	1	2 14	2 14	1-8-К54
		ИТОГО 30 89				
2ПС 27,5 21 4 0-Л	1	КП-67 40Н	1	18.83	18 83	1-7-К73
	2	МН-1	1	2.07	2 07	1-8-К51
	3	СП-5	2	3 09	6 18	1-8-К49
	5	ФВАIII L= 370	2	0 15	0.29	Б Ч
	7	МН-3	1	2 14	2 14	1-8-К54
		ИТОГО 29 51				
2ПС 27,5 21 4,0-Л-1	1	КП-67 40Н	1	18 83	18 83	1-7-К73
	2	МН-1	1	2.07	2 07	1-8-К51
	3	СП-5	2	3 09	6 18	1-8-К49
	4	МН-2.40	2	1 95	3 90	1-8-К55
	5	ФВАIII L= 370	2	0.15	0 29	Б Ч
	7	МН-3	1	2.14	2 14	1-8-К54
		ИТОГО 33.41				

1 030 1-1/88 1-5-К40 — ЛИСТ 2

24767 50

ФОРМАТ А4

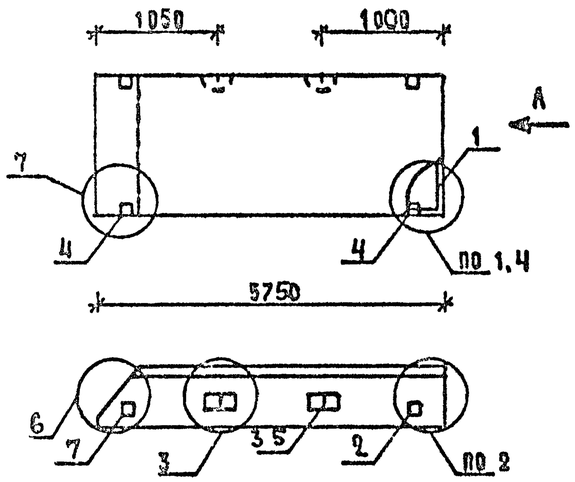

ВИД А

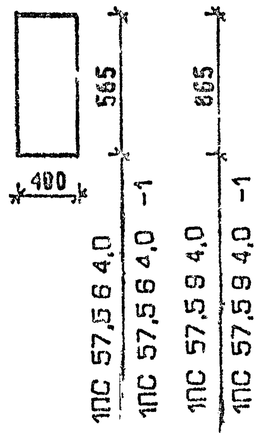

МАРКА ПАНЕЛИ	РАСХОД МАТЕРИАЛОВ: БЕТОН В3 КЛ.В3,5	БЕТОН В3 КЛ.В2,5	ОТДЕЛ.СЛОЙ ЦЕМ.Р-Р М100 В3	СТАЛЬ КГ	№ УЗЛА
1ПС 57,5 6 4,0-Л	1.198	-	0.115	23,93	1,2,3,6
1ПС 57,5 6.4,0-Л-1	1.198	-	0.115	27,83	2,3,4,6,7
1ПС 57,5 9.4,0-Л	1.811	-	0.172	32,27	1,2,3,6
1ПС 57,5 9 4,0-Л-1	1.811	-	0.172	36,17	2,3,4,6,7

1. УЗЛЫ СМ. К 53
2. ВЕДОМОСТЬ РАСХОДА МАТЕРИАЛОВ СМ. РС

НАЧ.ОТД	ВОЛЫНСКИЙ	
Н.КОНТР	ЛЕОНТЬЕВА	
ГИП	ШАЦ	
ГЛ.СПЕЦ	КОЧИН	
ГЛ.СПЕЦ	ШАНАУРОВА	
ПРОВЕР	КАДЕЛКИНА	
РАЗРАБ	МЫСОВСКИЙ	

1.030.1-1/88. 1-5-К41

ПАНЕЛИ
1ПС 57,5.6.4,0
1ПС 57,5.9.4,0

СТАДИЯ	ЛИСТ	ЛИСТОВ
Р	1	2

ЦНИИЭП торгово-бытовых зданий туристских комплексов

ФОРМАТ А4

МАРКА ПАНЕЛИ	ПОЗ.	МАРКА АРМАТУРНОГО ИЗДЕЛИЯ	КОЛ.	МАССА, КГ: 1 ШТ	МАССА, КГ: ВСЕГО	ОБОЗНАЧЕНИЕ ДОКУМЕНТА
1ПС 57,5 6 4,0-Л	1	КП-60.40Т	1	16.73	16 73	1-7-К74
	2	МН-1	1	2.07	2.07	1-8-К51
	3	СП-3	2	1.35	2.70	1 8-К48
	5	Ф8АIII L= 370	2	0.15	0.29	Б Ч
	7	МН-3	1	2.14	2.14	1-8-К54
		ИТОГО: 23.93				
1ПС 57,5 6 4,0-Л-1	1	КП-60.40Т	1	16.73	16.73	1-7-К74
	2	МН-1	1	2.07	2.07	1-8-К51
	3	СП-3	2	1.35	2.70	1-8-К48
	4	МН-2.40	2	1.95	3.90	1-8-К53
	5	Ф8АIII L= 370	2	0.15	0.29	Б Ч
	7	МН-3	1	2.14	2.14	1-8-К54
		ИТОГО: 27.83				
1ПС 57,5 9 4,0-Л	1	КП-69.40Т	1	21 59	21.59	1-7-К75
	2	МН-1	1	2.07	2.07	1-8-К51
	3	СП-5	2	3.09	6.18	1-8-К49
	5	Ф8АIII L= 370	2	0.15	0.29	Б Ч
	7	МН-3	1	2.14	2.14	1-8-К54
		ИТОГО: 32.27				
1ПС 57,5 9 4,0-Л-1	1	КП-69.40Т	1	21 59	21 59	1-7-К75
	2	МН-1	1	2.07	2.07	1-8-К51
	3	СП-5	2	3.09	6.18	1-8-К49
	4	МН-2.40	2	1.95	3.90	1-8-К53
	5	Ф8АIII L= 370	2	0.15	0.29	Б Ч
	7	МН-3	1	2.14	2.14	1-8-К54
		ИТОГО: 36.17				

1.030.1-1/88. 1-5-К41 — ЛИСТ 2

24767 51

ФОРМАТ А4

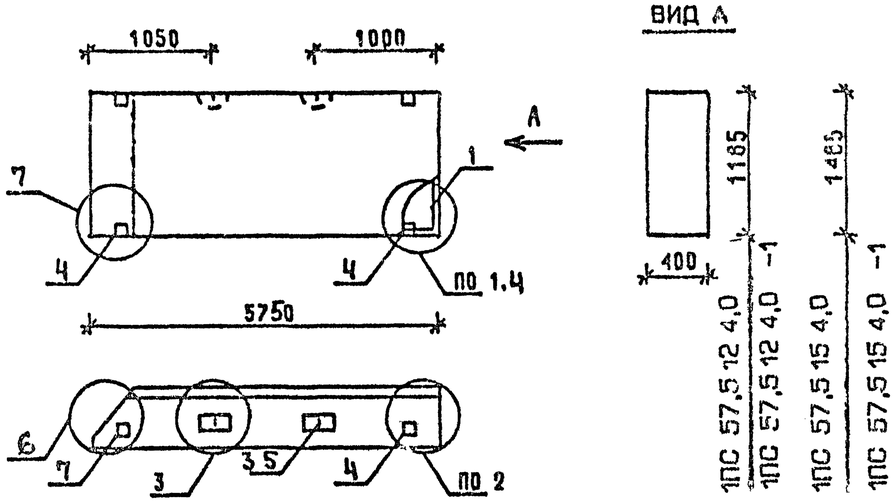

ВИД А

МАРКА ПАНЕЛИ	РАСХОД МАТЕРИАЛОВ: БЕТОН М3 КЛ.В3.5	БЕТОН М3 КЛ В2.5	ОТДЕЛ СЛОЙ ЦЕМ.Р-Р М100 М3	СТАЛЬ КГ	№ УЗЛА
1ПС 57,5 12 4,0-Л	2.425	-	0.230	36 62	1,2,3,6
1ПС 57,5 12 4,0-Л-1	2.425	-	0.230	40.52	2,3,4,6,7
1ПС 57,5 15 4,0-Л	3.039	-	0.288	44.09	1,2,3,6
1ПС 57,5 15 4,0-Л-1	3.039	-	0.288	47 99	2,3,4,6,7

1 УЗЛЫ СМ К 53
2 ВЕДОМОСТЬ РАСХОДА МАТЕРИАЛОВ СМ. РС

НАЧ ОТД	ВОЛЫНСКИЙ	
Н.КОНТР	ЛЕОНТЬЕВА	
Г И П	ШАЦ	
ГЛ.СПЕЦ	КОЧЕН	
ГЛ.СПЕЦ	ШАНАУРОВА	
ПРОВЕР	КАДЕЙКИНА	
РАЗРАБ	МЫСОВСКИЙ	

1030.1 1/88. 1-5-К42

ПАНЕЛИ
1ПС 57,5 12 4,0
1ПС 57,5 15.4,0

СТАДИЯ	ЛИСТ	ЛИСТОВ
Р	1	2

ЦНИИЭП ТОРГОВО-ВЕСТОВЫХ ЗДАНИЙ ТУРИСТСКИХ КОМПЛЕКСОВ

ФОРМАТ А4

МАРКА ПАНЕЛИ	ПОЗ	МАРКА АРМАТУРНОГО ИЗДЕЛИЯ	КОЛ	МАССА, КГ: 1 ШТ	МАССА, КГ: ВСЕГО	ОБОЗНАЧЕНИЕ ДОКУМЕНТА
1ПС 57,5 12 4,0-Л	1	КП-70.40Т	1	22.90	22.90	1-7-К76
	2	МН-1	1	2.07	2.07	1-8-К51
	3	СП-6	2	4.61	9.22	1-8-К50
	5	Ф8АIII L= 370	2	0.15	0.29	Б Ч
	7	МН-3	1	2.14	2.14	1-8-К54
		ИТОГО: 36.62				
1ПС 57,5 12 4,0-Л-1	1	КП-70 40Т	1	22.90	22.90	1-7-К76
	2	МН-1	1	2.07	2.07	1-8-К51
	3	СП-6	2	4.61	9.22	1-8-К50
	4	МН-2.40	2	1.95	3.90	1-8-К53
	5	Ф8АIII L= 370	2	0.15	0.29	Б Ч
	7	МН-3	1	2.14	2.14	1-8-К54
		ИТОГО: 40.52				
1ПС-57,5 15.4,0-Л	1	КП-71.40Т	1	27.22	27.22	1-7-К77
	2	МН-1	1	2.07	2.07	1-8-К51
	3	СП-7	2	6.10	12.20	1-8-К50
	5	Ф10АIII L= 370	2	0.23	0.46	Б Ч
	7	МН-3	1	2.14	2.14	1-8-К54
		ИТОГО: 44.09				
1ПС 57,5 15 4,0-Л-1	1	КП-71.40Т	1	27.22	27.22	1-7-К77
	2	МН-1	1	2.07	2.07	1-8-К51
	3	СП-7	2	6.10	12.20	1-8-К50
	4	МН-2.40	2	1.95	3.90	1-8-К53
	5	Ф10АIII L= 370	2	0.23	0.46	Б Ч
	7	МН-3	1	2.14	2.14	1-8-К54
		ИТОГО: 47.99				

1030.1-1/88 1-5-К42 — ЛИСТ 2

24767 52

ФОРМАТ А4

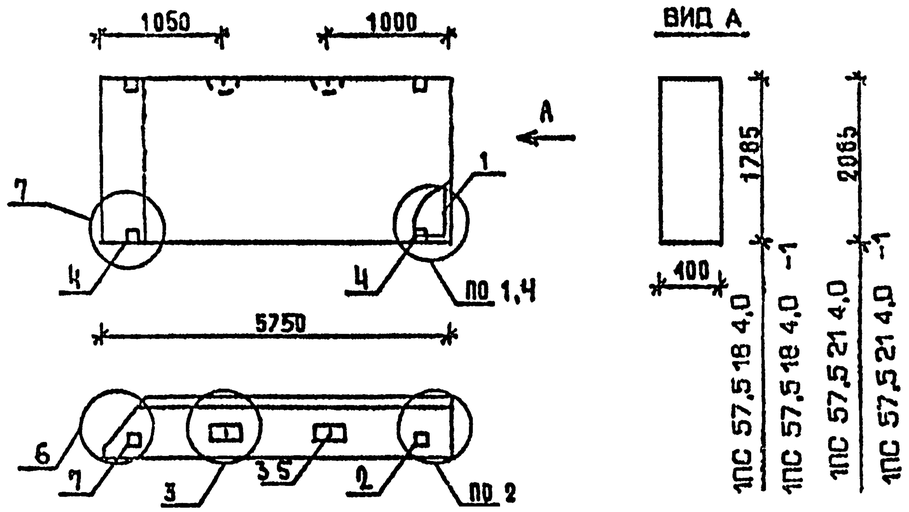

МАРКА ПАНЕЛИ	РАСХОД МАТЕРИАЛОВ				
	БЕТОН М3		ОТДЕЛ СЛОЙ ЦЕМ.Р-Р М100 М3	СТАЛЬ КГ	Н УЗЛА
	КЛ.В3 5	КЛ В2.5			
1ПС 57,5 18 4,0-Л	3.653	-	0.347	54.23	1,2,3,6
1ПС 57,5 18 4,0-Л-1	3.653	-	0.347	58.13	2,3,4,6,7
1ПС 57,5 21 4,0-Л	4.267	-	0.406	59 25	1,2,3,6
1ПС 57,5 21 4,0-Л-1	4.267	-	0.406	63.15	2,3,4,6,7

1 УЗЛЫ СМ К 53
2 ВЕДОМОСТЬ РАСХОДА МАТЕРИАЛОВ СМ РС

НАЧ ОТД	ВОЛЫНСКИЙ	
Н.КОНТР	ЛЕОНТЬЕВА	
Г И П	ШАЦ	
ГЛ.СПЕЦ	КОЧИН	
ГЛ.СПЕЦ	ШАНАУРОВА	
ПРОВЕР	КАДЕЙКИНА	
РАЗРАБ	МЫСОВСКИЙ	

1.030.1-1/88. 1-5-К 43

ПАНЕЛИ
1ПС 57,5 18.4,0
1ПС 57,5 21 4,0

СТАДИЯ	ЛИСТ	ЛИСТОВ
Р	1	2

ЦНИИЭП ТОРГОВО-БЫТОВЫХ ЗДАНИЙ ТИРИСТСКИХ КОМПЛЕКСОВ

ФОРМАТ А4

МАРКА ПАНЕЛИ	ПОЗ.	МАРКА АРМАТУРНОГО ИЗДЕЛИЯ	КОЛ.	МАССА, КГ 1 ШТ	МАССА, КГ ВСЕГО	ОБОЗНАЧЕНИЕ ДОКУМЕНТА
1ПС 57,5 18 4,0-Л	1	КП-72.40Т	1	33.46	33.46	1-7-К78
	2	МН-1	1	2.07	2.07	1-8-К51
	3	СП-8	2	7 95	15.90	1-8-К50
	5	Ф12АIII L= 370	2	0.33	0.66	Б Ч
	7	МН-3	1	2.14	2.14	1-8-К54
		ИТОГО. 54.23				
1ПС 57,5 18 4,0-Л-1	1	КП-72.40Т	1	33 46	33.46	1-7-К78
	2	МН-1	1	2.07	2.07	1-8-К51
	3	СП-8	2	7.95	15.90	1-8-К50
	4	МН-2 40	2	1.95	3.90	1-8-К53
	5	Ф12АIII L= 370	2	0.33	0.66	Б Ч
	7	МН-3	1	2.14	2.14	1-8-К54
		ИТОГО. 58.13				
1ПС 57 5 21 4 0-Л	1	КП-73.40Т	1	38.48	38.48	1-7-К79
	2	МН-1	1	2.07	2.07	1-8-К51
	3	СП-8	2	7.95	15.90	1-8-К50
	5	Ф12АIII L= 370	2	0 33	0 66	Б Ч
	7	МН-3	1	2 14	2 14	1-8-К54
		ИТОГО 59.25				
1ПС 57,5 21 4,0-Л-1	1	КП-73 40Т	1	38 48	38 48	1-7-К79
	2	МН-1	1	2.07	2 07	1-8-К51
	3	СП-8	2	7.95	15.90	1-8-К50
	4	МН-2.40	2	1.95	3 90	1-8-К53
	5	Ф12АIII L= 370	2	0.33	0.66	Б Ч
	7	МН-3	1	2.14	2.14	1 8-К54
		ИТОГО 63.15				

1030 1-1/88 1-5-К43 ЛИСТ 2

24767 53

ФОРМАТ А4

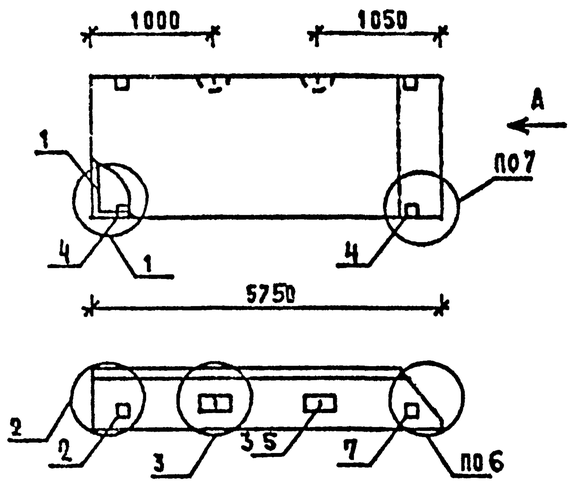

ВИД А

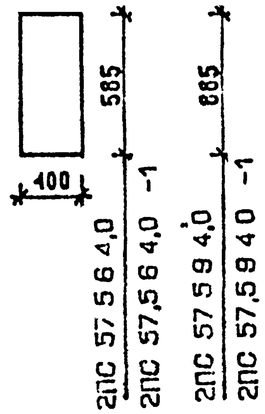

МАРКА ПАНЕЛИ	РАСХОД МАТЕРИАЛОВ: БЕТОН М3 КЛ В3,5	БЕТОН М3 КЛ В2,5	ОТДЕЛ СЛОЙ ЦЕМ Р-Р М100 М3	СТАЛЬ КГ	N УЗЛА
2ПС 57 5 6 4 0-1	1.198	-	0.115	23 93	1,2,3,6
2ПС 57 5 6 4 0-Л-1	1.198	-	0.115	27.83	2,3,4,6,7
2ПС 57 5 9 4 0-Л	1.811	-	0.172	32 27	1,2,3,6
2ПС 57,5 9 4 0-Л-1	1.811	-	0.172	36.17	2,3,4,6,7

1 УЗЛЫ СМ К53
2 ВЕДОМОСТЬ РАСХОДА МАТЕРИАЛОВ СМ РС

НАЧ.ОТД	ВОЛЬНСКИЙ		1.030 1-1/88 1-5-К44
Н.КОНТР	ЛЕОНТЬЕВА		
ГИП	ШАЦ		ПАНЕЛИ 2ПС 57,5 6 4,0 2ПС 57,5 9 4,0
ГЛ.СПЕЦ	КОЧИН		
ГЛ.СПЕЦ	ШАНАУРОВА		
ПРОВЕР	КАДЕЙКИНА		
РАЗРАБ	МЫСОВСКИЙ		

СТАДИЯ	ЛИСТ	ЛИСТОВ
Р	1	2

ЦНИИЭП ТОРГОВО-БЫТОВЫХ ЗДАНИЙ ТУРИСТСКИХ КОМПЛЕКСОВ

ФОРМАТ А4

МАРКА ПАНЕЛИ	ПОЗ	МАРКА АРМАТУРНОГО ИЗДЕЛИЯ	КОЛ	МАССА, КГ: 1 ШТ	МАССА, КГ: ВСЕГО	ОБОЗНАЧЕНИЕ ДОКУМЕНТА
2ПС 57 5 6 4 0-Л	1	КП-68.40Н	1	16 73	16 73	1-7-К 74
	2	МН-1	1	2 07	2 07	1-8-К51
	3	СП-3	2	1 35	2.70	1-8-К48
	5	Ф8АIII L= 370	2	0 15	0.29	Б Ч
	7	МН-3	1	2 14	2 14	1-8-К54
		ИТОГО 23 93				
2ПС 57 5 6 4 0-Л-1	1	КП-68 40Н	1	16 73	16 73	1-7-К74
	2	МН-1	1	2 07	2 07	1-8-К51
	3	СП-3	2	1.35	2.70	1-8-К48
	4	МН-2 40	2	1.95	3 90	1-8-К53
	5	Ф8АIII L= 370	2	0 15	0 29	Б Ч
	7	МН-3	1	2 14	2 14	1-8-К54
		ИТОГО 27 83				
2ПС 57 5 9 4 0-Л	1	КП-69 40Н	1	21 59	21 59	1-7-К75
	2	МН-1	1	2 07	2 07	1-8-К51
	3	СП-5	2	3 09	6 18	1-8-К49
	5	Ф8АIII L= 370	2	0 15	0 29	Б Ч
	7	МН-3	1	2 14	2 14	1-8-К54
		ИТОГО: 32.27				
2ПС 57,5 9 4,0-Л-1	1	КП-69 40Н	1	21 59	21 59	1-7-К75
	2	МН-1	1	2 07	2 07	1-8-К51
	3	СП-5	2	3 09	6 18	1-8-К49
	4	МН-2 40	2	1 95	3 90	1-8-К53
	5	Ф8АIII L= 370	2	0 15	0.29	Б Ч
	7	МН-3	1	2 14	2 14	1-8-К54
		ИТОГО. 36 17				

1 030 1-1/88 1-5-К44 ЛИСТ 2

24767 54

ФОРМАТ А4

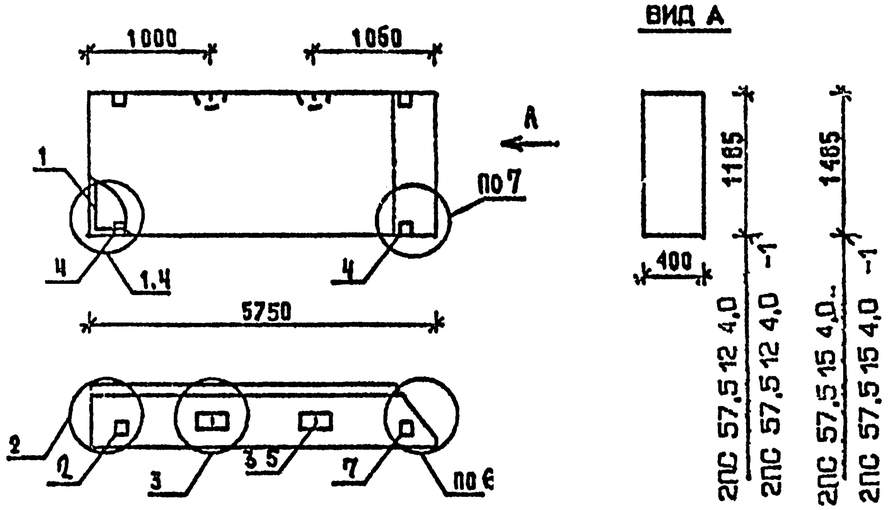

МАРКА ПАНЕЛИ	РАСХОД МАТЕРИАЛОВ: БЕТОН М3 КЛ.В3.5	БЕТОН М3 КЛ.В2.5	ОТДЕЛ.СЛОЙ ЦЕМ.Р-Р R100 М3	СТАЛЬ КГ	М УЗЛА
2ПС 57,5 12 4,0-Л	2.425	-	0.230	36 62	1,2,3,6
2ПС 57,5 12 4,0-Л-1	2.425	-	0.230	40.52	2,3,4,6,7
2ПС 57,5 15 4,0-Л	3.012	-	0.288	44.09	1,2,3,6
2ПС 57,5 15 4,0-Л-1	3.012	-	0.288	47.99	2,3,4,6,7

1. УЗЛЫ СМ. К53
2. ВЕДОМОСТЬ РАСХОДА МАТЕРИАЛОВ СМ. РС

НАЧ.ОТД	ВОЛЫНСКИЙ		1.030.1-1/88. 1-5-К45
Н.КОНТР	ЛЕОНТЬЕВА		
ГИП	ШАЦ		ПАНЕЛИ 2ПС 57,5.12.4,0 2ПС 57,5 15.4,0..
ГЛ.СПЕЦ	КОЧИН		СТАДИЯ Р; ЛИСТ 1; ЛИСТОВ 2
ГЛ.СПЕЦ	ШАНАУРОВА		ЦНИИЭП торгово-бытовых зданий туристскому комплексов
ПРОВЕР	КАДЕЛКИНА		
РАЗРАБ	МЫСОВСКИЙ		

ФОРМАТ А4

МАРКА ПАНЕЛИ	ПОЗ	МАРКА АРМАТУРНОГО ИЗДЕЛИЯ	КОЛ.	МАССА, КГ: 1 ШТ	МАССА, КГ: ВСЕГО	ОБОЗНАЧЕНИЕ ДОКУМЕНТА
2ПС 57,5 12 4,0-Л	1	КП-70.40Н	1	22.90	22.90	1-7-К76
	2	МН-1	1	2.07	2.07	1-8-К51
	3	СП-6	2	4.61	9.22	1-8-К50
	5	Ф8AIII L= 370	2	0.15	0.29	Б Ч
	7	МН-3	1	2.14	2.14	1-8-К54
		ИТОГО: 36.62				
2ПС 57,5 12 4,0-Л-1	1	КП-70.40Н	1	22.90	22.90	1-7-К76
	2	МН-1	1	2.07	2.07	1-8-К51
	3	СП-6	2	4.61	9.22	1-8-К50
	4	МН-2.40	2	1.95	3.90	1-8-К53
	5	Ф8AIII L= 370	2	0.15	0.29	Б Ч
	7	МН-3	1	2.14	2.14	1-8-К54
		ИТОГО: 40.52				
2ПС 57,5 15 4,0-Л	1	КП-71.40Н	1	27.22	27.22	1-7-К77
	2	МН-1	1	2.07	2.07	1-8-К51
	3	СП-7	2	6.10	12.20	1-8-К50
	5	Ф10AIII L= 370	2	0.23	0.46	Б Ч
	7	МН-3	1	2.14	2.14	1-8-К54
		ИТОГО: 44 09				
2ПС 57,5 15 4,0-Л-1	1	КП-71.40Н	1	27.22	27.22	1-7-К77
	2	МН-1	1	2.07	2.07	1-8-К51
	3	СП-7	2	6.10	12.20	1-8-К50
	4	МН-2.40	2	1.95	3.90	1-8-К53
	5	Ф10AIII L= 370	2	0.23	0.46	Б Ч
	7	МН-3	1	2.14	2.14	1-8-К54
		ИТОГО: 47.99				

1.030 1-1/88. 1-5-К45 ЛИСТ 2

24767 55

ФОРМАТ А4

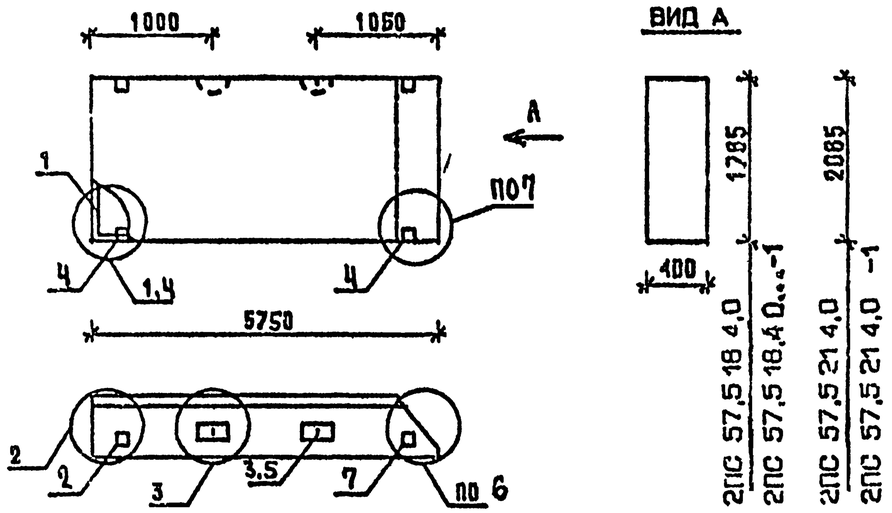

МАРКА ПАНЕЛИ	РАСХОД МАТЕРИАЛОВ: БЕТОН М3 КЛ.В3.5	БЕТОН М3 КЛ.В2.5	ОТДЕЛ СЛОЙ ЦЕМ.Р-Р М100 М3	СТАЛЬ КГ	N УЗЛА
2ПС 57,5 18 4,0-Л	3.653	-	0.347	54.23	1,2,3,6
2ПС 57,5 18 4,0-Л-1	3.653	-	0.347	58.13	2,3,4,6,7
2ПС 57,5 21.4,0-Л	4.267	-	0.406	59 25	1,2,3.6
2ПС 27,5 21 4,0-Л-1	4.267	-	0.406	63.15	2,3,4,6,7

1. УЗЛЫ СМ К53
2. ВЕДОМОСТЬ РАСХОДА МАТЕРИАЛОВ СМ. РС

НАЧ.ОТД	РОЛЬНСКИЙ	
Н.КОНТР	ЛЕОНТЬЕВА	
Г И П	ШАЦ	
ГЛ.СПЕЦ	КОЧИН	
ГЛ.СПЕЦ	ШАНАУРОВА	
ПРОВЕР	КАДЕЛКИНА	
РАЗРАБ	МЫСОВСКИЙ	

1.030.1-1/88. 1-5-К 46

ПАНЕЛИ
2ПС 57,5.18.4.0
2ПС 57,5.21 4,0.

СТАДИЯ	ЛИСТ	ЛИСТОВ
Р	1	2

ЦНИИЭП торгово-бытовых зданий туристских комплексов

ФОРМАТ А4

МАРКА ПАНЕЛИ	ПОЗ	МАРКА АРМАТУРНОГО ИЗДЕЛИЯ	КОЛ.	МАССА, КГ: 1 ШТ	МАССА, КГ: ВСЕГО	ОБОЗНАЧЕНИЕ ДОКУМЕНТА
2ПС 57,5 18 4,0-Л	1	КП-72.40Н	1	33.46	33.46	1-7-К 78
	2	МН-1	1	2.07	2.07	1-8-К51
	3	СП-8	2	7.95	15.90	1-8-К50
	5	Ф12АIII L= 370	2	0.33	0.66	Б Ч
	7	МН-3	1	2.14	2.14	1-8-К54
		ИТОГО: 54.23				
2ПС 57,5 18 4,0-Л-1	1	КП-72.40Н	1	33.46	33.46	1-7-К 78
	2	МН-1	1	2.07	2.07	1-8-К51
	3	СП-8	2	7.95	15.90	1-8-К50
	4	МН-2.40	2	1.95	3.90	1-8-К53
	5	Ф12АIII L= 370	2	0 33	0.66	Б Ч
	7	МН-3	1	2.14	2.14	1-8-К54
		ИТОГО: 58.13				
2ПС 57,5 21 4,0-Л	1	КП-73.40Н	1	38.48	38.48	1-7-К 79
	2	МН-1	1	2.07	2.07	1-8-К51
	3	СП-8	2	7.95	15.90	1-8-К50
	5	Ф12АIII L= 370	2	0.33	0.66	Б Ч
	7	МН-3	1	2.14	2 14	1-8-К54
		ИТОГО· 59 25				
2ПС 57,5 21 4 0-Л-1	1	КП-73 40Н	1	38 48	38.48	1-7- К79
	2	МН-1	1	2.07	2.07	1-8-К51
	3	СП-8	2	7.95	15.90	1-8-К50
	4	МН-2.40	2	1.95	3.90	1-8-К53
	5	Ф12АIII L= 370	2	0.33	0.66	Б Ч
	7	МН-3	1	2.14	2.14	1-8-К54
		ИТОГО: 63 15				

1.030.1-1/88 1-5-К46 — ЛИСТ 2

ФОРМАТ А4

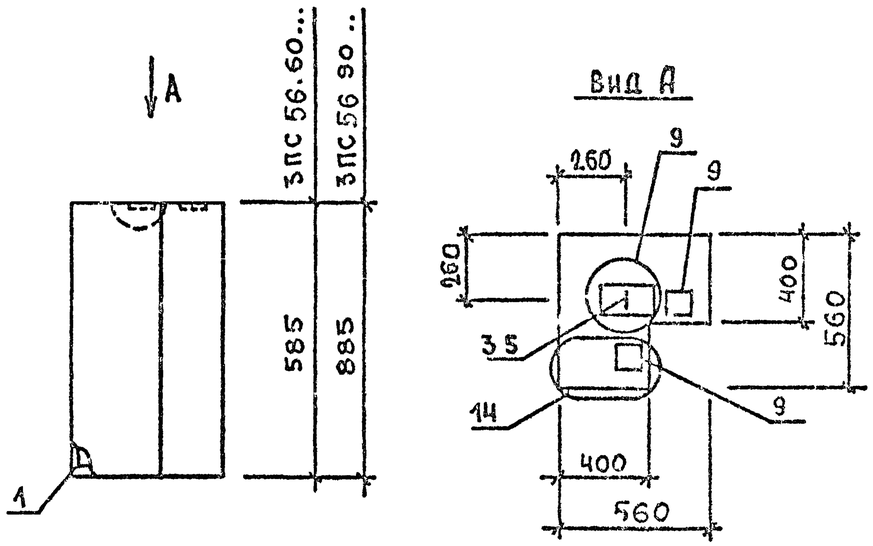

МАРКА ПАНЕЛИ	РАСХОД МАТЕРИАЛОВ			
	БЕТОН М3		ОТДЕЛ СЛОЙ ЦЕМ.Р-Р М100 М3	СТАЛЬ КГ
	КЛ.В3.5	КЛ.В2.5		
ЗПС 56 60.40 - Л	0,156	-	0,012	4,50
ЗПС 56.90.40 - Л	0,237	-	0,018	5,21

1. УЗЛЫ СМ. К 53

2. ВЕДОМОСТЬ РАСХОДА МАТЕРИАЛОВ СМ. РС

НАЧ.ОТД	ВОЛЫНСКИЙ		1.030.1-1/88. 1-5 К47
Н.КОНТР	ЛЕОНТЬЕВА		
Г.И.П	ШАЦ		ПАНЕЛИ ЗПС 56.60.40-Л, ЗПС 56.80.40-Л
ГЛ.СПЕЦ	ШАНАУРОВА		
ГЛ.СПЕЦ	КОЧИН		
ПРОВЕР	КАДЕЙКИНА		
РАЗРАБ	АЛЕКСЕЕВА		

СТАДИЯ	ЛИСТ	ЛИСТОВ
Р	1	2

ЦНИИЭП торгово-бытовых зданий туристских комплексов

ФОРМАТ А4

МАРКА ПАНЕЛИ	ПОЗ.	МАРКА АРМАТУРНОГО ИЗДЕЛИЯ	КОЛ.	МАССА, КГ		ОБОЗНАЧЕНИЕ ДОКУМЕНТА
				1 ШТ	ВСЕГО	
ЗПС 56.60.40-Л	1	КП-76.40	1	1.39	1.39	1-7-К83
	3	СП-1	1	0.46	0.46	1-8-К48
	5	Ф8АIII L= 370	1	0.15	0.15	б.ч.
	9	МН-5	2	1.25	2.50	1-8-К56
	ИТОГО: 4.50					
ЗПС 56.80.40-Л	1	КП-77.40	1	1.73	1.73	1-7-К85
	3	СП-2	1	0.83	0.83	1-8-К43
	5	Ф8АIII L= 370	1	0.15	0.15	б.ч.
	9	МН-5	2	1.25	2.50	1-8-К56
	ИТОГО: 5.24					

1.030.1-1/88. 1-5-К47 ЛИСТ 2

24767 57

ФОРМАТ А4

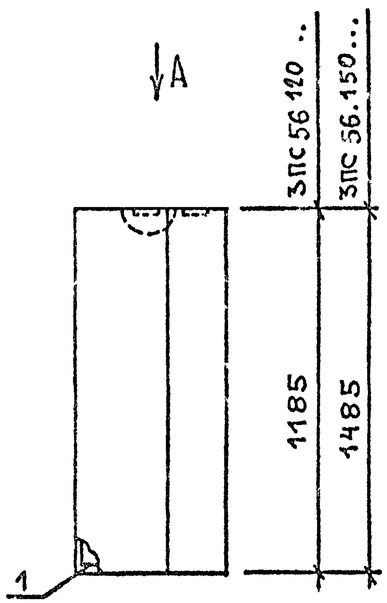

Вид А

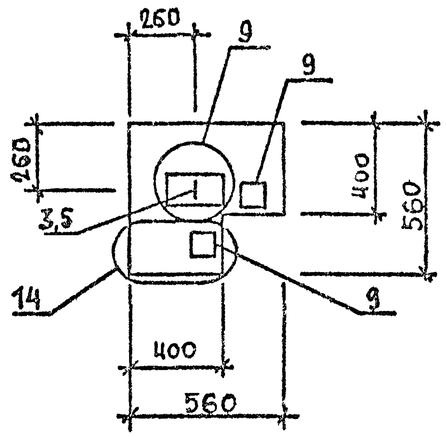

МАРКА ПАНЕЛИ	РАСХОД МАТЕРИАЛОВ			
	БЕТОН В3		ОТДЕЛ. СЛОЙ ЦЕМ.-Р-Р М100 В3	СТАЛЬ КГ
	КЛ.В3.5	КЛ.В2.5		
3-ПС 56 120.40 - Л	0,315	–	0,024	5,80
3ПС 56.150.40 - Л	0,397	–	0,031	6,91

1. УЗЛЫ СМ. К 53

2. ВЕДОМОСТЬ РАСХОДА МАТЕРИАЛОВ СМ. РС

НАЧ ОТД	ВОЛЬНСКИЙ		1.030.1-1/88. 1-5 К48
Н.КОНТР	ЛЕОНТЬЕВА		
ГИП	ШАЦ		ПАНЕЛИ ЗПС 56.120.40-Л, ЗПС 56.150.40-Л
ГЛ СПЕЦ	ШАНАУРОВА		
ГЛ СПЕЦ	КОЧИН		
ПРОВЕР	КАДЕЙКИНА		
РАЗРАБ	АЛЕКСЕЕВА		

СТАДИЯ	ЛИСТ	ЛИСТОВ
Р	1	2

ЦНИИЭП торгово-бытовых зданий туристских комплексов

ФОРМАТ А4

МАРКА ПАНЕЛИ	ПОЗ.	МАРКА АРМАТУРНОГО ИЗДЕЛИЯ	КОЛ.	МАССА, КГ		ОБОЗНАЧЕНИЕ ДОКУМЕНТА
				1 ШТ	ВСЕГО	
ЗПС 56.120.40-Л	1	КП-78.40	1	2.32	2.32	1-7-К 87
	3	СП-2	1	0.83	0.83	1-8-К48
	5	Ф8АIII L= 370	1	0.15	0.15	Б.Ч.
	9	МН-5	2	1.25	2.50	1-8-К56
	ИТОГО: 5.80					
ЗПС 56.150.40-Л	1	КП-79.40	1	2.91	2.91	1-7-К 89
	3	СП-3	1	1.35	1.35	1-8-К48
	5	Ф8АIII L= 370	1	0.15	0.15	Б.Ч.
	9	МН-5	2	1.25	2.50	1-8-К56
	ИТОГО: 6.91					

1.030.1-1/88. 1-5-К 48 ЛИСТ 2

ФОРМАТ А4

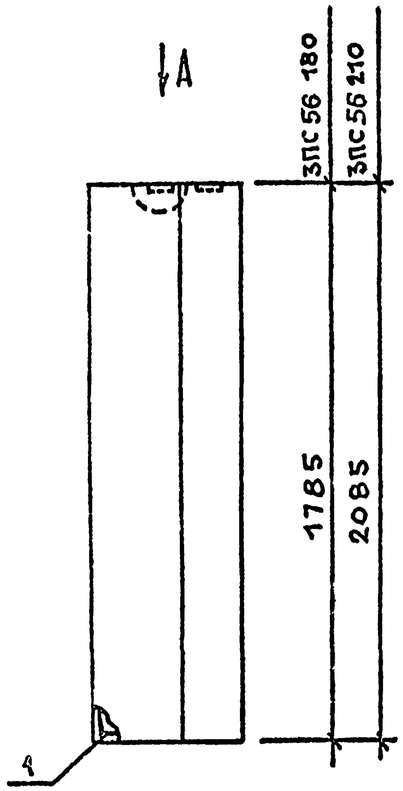

Вид А

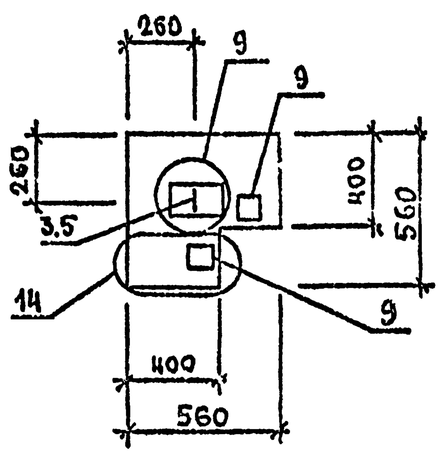

МАРКА ПАНЕЛИ	РАСХОД МАТЕРИАЛОВ			
	БЕТОН М3		УДЕЛ. СЛОЖ. ЦЕМ. Р-Р М100 М3	СТАЛЬ КГ
	КЛ. В3.5	КЛ. В2.5		
3ПС 56.180.40-Л	0,477	–	0,037	7,50
3ПС 56.210.40-Л	0,558	–	0,043	8,09

1. УЗЛЫ СМ. К 53

2 ВЕДОМОСТЬ РАСХОДА МАТЕРИАЛОВ СМ. РС

НАЧ ОТД	ВОЛЬНСКИЙ		1.030.1-1/88 1-5 К49
Н КОНТР	ЛЕОНТЬЕВА		
Г И П	ШАЦ		ПАНЕЛИ 3ПС 56.180.40-Л, 3ПС 56.210.40-Л
ГЛ СПЕЦ	ШАНАУРОВА		
ГЛ СПЕЦ	КОЧИН		
ПРОВЕР	КАДЕЙКИНА		
РАЗРАБ	АЛЕКСЕЕВА		

СТАДИЯ	ЛИСТ	ЛИСТОВ
Р	1	2

ЦНИИЭП ТОРГОВО-ИГРОВЫХ ЗДАНИЙ И ТУРИСТСКИХ КОМПЛЕКСОВ

ФОРМАТ А4

МАРКА ПАНЕЛИ	ПОЗ.	МАРКА АРМАТУРНОГО ИЗДЕЛИЯ	КОЛ.	МАССА, КГ		ОБОЗНАЧЕНИЕ ДОКУМЕНТА
				1 ШТ	ВСЕГО	
3ПС 56.180.40-Л	1	КП-80.40	1	3.50	3.50	1-7-К 91
	3	СП-3	1	1.35	1.35	1-8-К48
	5	Ф8АIII L= 370	1	0.15	0.15	Б.Ч.
	9	МН-5	2	1.25	2.50	1-8-К56
	ИТОГО: 7.50					
3ПС 56.210.40-Л	1	КП-81.40	1	4.09	4.09	1-7-К93
	3	СП-3	1	1.35	1.35	1-8-К48
	5	Ф8АIII L= 370	1	0.15	0.15	Б.Ч.
	9	МН-5	2	1.25	2.50	1-8-К56
	ИТОГО: 8.09					

1.030.1-1/88. 1-5-К49 ЛИСТ 2

24767 59

ФОРМАТ А4

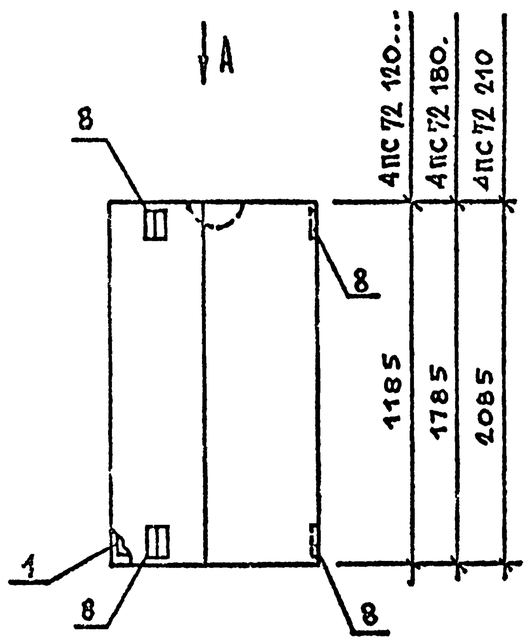

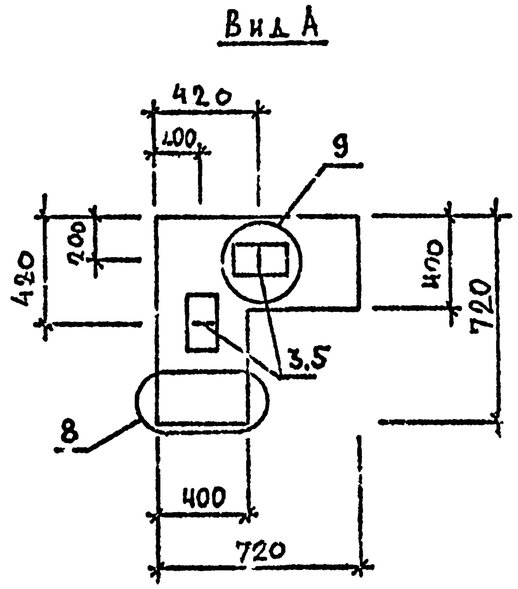

МАРКА ПАНЕЛИ	РАСХОД МАТЕРИАЛОВ			
	БЕТОН М3		ОТДЕЛ СЛОЙ ЦЕМ Р-Р М100 М3	СТАЛЬ КГ
	КЛ В3 5	КЛ В2 5		
4ПС 72 120 40-Л	0,453	-	0,041	6,36
4ПС 72 180 40-Л	0,679	-	0,062	7,66
4ПС 72 210 40-Л	0,796	-	0,072	8,31

1 УЗЛЫ СМ К 53

2 ВЕДОМОСТЬ РАСХОДА МАТЕРИАЛОВ СМ РС

НАЧ ОТД	ВОЛЬНСКИЙ	
Н КОНТР	ЛЕОНТЬЕВА	
Г И П	ШАЦ	
ГЛ СПЕЦ	ШАНАУРОВА	
ГЛ СПЕЦ	КОЧИН	
ПРОВЕР	МЫСОВСКИЙ	
РАЗРАБ	АЛЕКСЕЕВА	

1 030 1-1/88 1-5 К 50

ПАНЕЛИ
4ПС 72 120 40-Л, 4ПС 72 180 40-Л,
4ПС 72.210 40-Л

СТАДИЯ	ЛИСТ	ЛИСТОВ
Р	1	2

ЦНИИЭП ТОРГОВО-БЫТОВЫХ ЗДАНИЙ ТУРИСТСКИХ КОМПЛЕКСОВ

ФОРМАТ А4

МАРКА ПАНЕЛИ	ПОЗ	МАРКА АРМАТУРНОГО ИЗДЕЛИЯ	КОЛ.	МАССА, КГ		ОБОЗНАЧЕНИЕ ДОКУМЕНТА
				1 ШТ	ВСЕГО	
4ПС 72.120 40-Л	1	КП-82.40	1	2.55	2.55	1-7-К95
	3	СП-2	2	0.83	1.66	1-8-К48
	5	Ф8АIII L= 370	1	0.15	0 15	Б.Ч
	8	МН-4	4	0.50	2.00	1-8-К55
	ИТОГО: 6.36					
4ПС 72.160.40-Л	1	КП-83 40	1	3.85	3.85	1-7-К97
	3	СП-2	2	0.83	1.66	1-8-К48
	5	Ф8АIII L= 370	1	0.15	0.15	Б Ч.
	8	МН-4	4	0.50	2.00	1-8-К55
	ИТОГО: 7.66					
4ПС 72.210 40-Л	1	КП-84.40	1	4.50	4.50	1-7-К99
	3	СП-2	2	0.83	1.66	1-8-К48
	5	Ф8АIII L= 370	1	0.15	0.15	Б Ч
	8	МН-4	4	0.50	2.00	1-8-К55
	ИТОГО: 8.31					

1 030 1-1/88 1-5-К 50

ЛИСТ 2

24767 60

ФОРМАТ А4

ВИД А

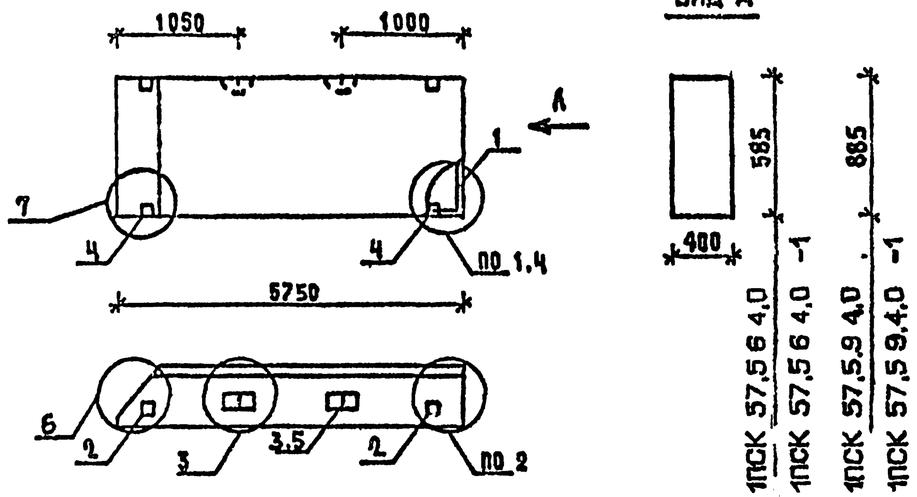

МАРКА ПАНЕЛИ	РАСХОД МАТЕРИАЛОВ: БЕТОН М3 Кл.В3.5	БЕТОН М3 Кл.В2.5	ОТДЕЛ.СЛОЙ ЦЕН.Р-Р А100 М3	СТАЛЬ КГ	К УЗЛА
1ПСК 57,5 6 4,0-Л	1,198	-	0,115	73 63	1,2,3,6
1ПСК 57,5 6 4,0-Л-1	1 198	-	0 115	77.53	2,3 4 6,7
1ПСК 57,5 9 4,0-Л	1.811	-	0 172	46.03	1,2,3,6
1ПСК 57,5 9 4,0-Л-1	1.811	-	0.172	49.93	2,3 4,6,7

1. УЗЛЫ СМ. К 53

2 ВЕДОМОСТЬ РАСХОДА МАТЕРИАЛОВ СМ. РС

НАЧ ОТД	ВОЛЬНСКИЙ	1.030.1-1/88. 1-5 К 51	
Н КОНТР	ЛЕОНТЬЕВА		
Г И П	ШАЦ	ПАНЕЛИ 1ПСК 57,5 6.4,0... 1ПСК 57,5 9 4,0	СТАДИЯ Р; ЛИСТ 1; ЛИСТОВ 2
ГЛ СПЕЦ	ШАНАУРОВА		
ГЛ СПЕЦ	КОЧИН		
ПРОВЕР	КАПЛКИНА	ЦНИИЭП торгово-бытовых зданий туристских комплексов	
РАЗРАБ	МЧСОВСКИЙ		

ФОРМАТ А4

МАРКА ПАНЕЛИ	ПОЗ.	МАРКА АРМАТУРНОГО ИЗДЕЛИЯ	КОЛ.	МАССА КГ: 1 ШТ	МАССА КГ: ВСЕГО	ОБОЗНАЧЕНИЕ ДОКУМЕНТА
1ПСК 57,5 6 4,0-Л	1	КП-74.40Т	1	66.43	66.43	1-7-К 80
	2	МН-1	1	2.07	2.07	1-8-К51
	3	СП-3	2	1.35	2.70	1-8-К48
	4	Ф8АIII L= 370	2	0.15	0.29	Б.Ч.
	5	МН-3	1	2.14	2.14	1-8-К54
	ИТОГО: 73.63					
1ПСК 57,5 6 4,0-Л-1	1	КП-74.40Т	1	66.43	66.43	1-7-К 80
	2	МН-1	1	2.07	2.07	1-8-К51
	3	СП-3	2	1.35	2.70	1-8-К48
	4	МН-2.40	2	1.95	3.90	1-8-К52
	5	Ф8АIII L= 370	2	0.15	0.29	Б.Ч.
	6	МН-3	1	2.14	2.14	1-8-К54
	ИТОГО: 77.53					
1ПСК 57,5 9 4,0-Л	1	КП-75.40Т	1	35.35	35.35	1-7-К 81
	2	МН-1	1	2.07	2.07	1-8-К51
	3	СП-5	2	3.09	6.18	1-8-К49
	4	Ф8АIII L= 370	2	0.15	0.29	Б.Ч.
	5	МН-3	1	2.14	2.14	1-8-К54
	ИТОГО: 46.03					
1ПСК 57,5 9 4,0-Л-1	1	КП-75.40Т	1	35.35	35.35	1-7-К 81
	2	МН-1	1	2.07	2.07	1-8-К51
	3	СП-5	2	3.09	6.18	1-8-К49
	4	МН-2.40	2	1.95	3.90	1-8-К52
	5	Ф8АIII L= 370	2	0.15	0.29	Б.Ч.
	6	МН-3	1	2.14	2.14	1-8-К54
	ИТОГО: 49.93					

1.030.1-1/88 1-5-К 51 — ЛИСТ 2

24767 61

ФОРМАТ А4

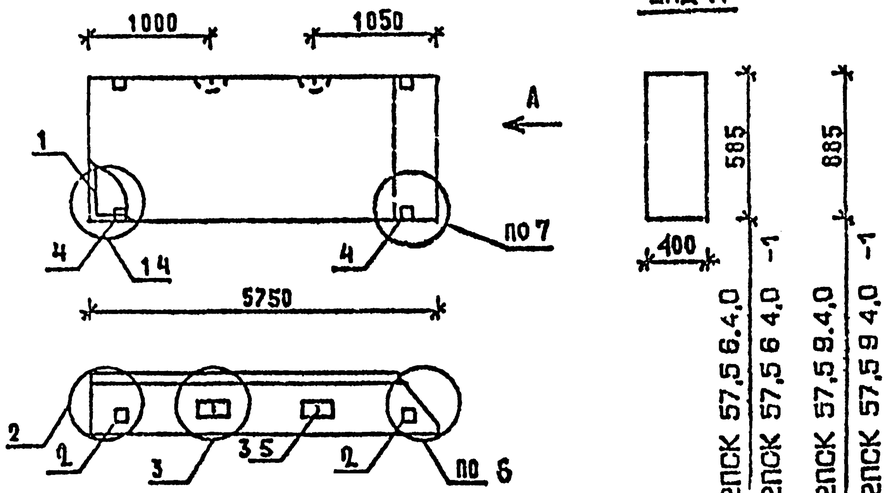

МАРКА ПАНЕЛИ	РАСХОД МАТЕРИАЛОВ: БЕТОН М3 КЛ.В3.5	БЕТОН М3 КЛ.В2.5	ОТДЕЛ.СЛОЙ ЦЕМ.Р-Р М100 М3	СТАЛЬ КГ	N УЗЛА
2ПСК 57,5 6 4,0-Л	1.198	-	0.115	73.63	1,2,3 6
2ПСК 57,5 6 4,0-Л-1	1.198	-	0.115	77.53	2 3,4 6 7
2ПСК 57,5 9 4,0-Л	1.811	-	0.172	46.03	1,2,3,6
2ПСК 57,5 9 4,0-Л-1	1.811	-	0.172	49.93	2 3 4 6,7

1. УЗЛЫ СМ К 53
2. ВЕДОМОСТЬ РАСХОДА МАТЕРИАЛОВ СМ. РС

НАЧ.ОТД	ВОЛЬНСКИЙ		1.030.1-1/88. 1-5-К 52
Н.КОНТР	ЛЕОНТЬЕВА		
ГИП	ШАЦ		ПАНЕЛИ 2ПСК 57,5 6 4,0 2ПСК 57,5 9 4,0
ГЛ.СПЕЦ	КОЧИН		СТАДИЯ Р; ЛИСТ 1; ЛИСТОВ 2
ГЛ.ТЕХ	ШАНАУРОВА		ЦНИИЭП торгово-бытовых зданий и гипермаркетов комплексов
ПРОВЕР	КАДЕЛКИНА		
РАЗРАБ	МЫСОВСКИЙ		

ФОРМАТ А4

МАРКА ПАНЕЛИ	ПОЗ.	МАРКА АРМАТУРНОГО ИЗДЕЛИЯ	КОЛ.	МАССА КГ: 1 ШТ	МАССА КГ: ВСЕГО	ОБОЗНАЧЕНИЕ ДОКУМЕНТА
2ПСК 57,5 6 4,0-Л	1	КП-74.40Н	1	66.43	66.43	1-7-К 80
	2	МН-1	1	2.07	2.07	1-8-К 51
	3	СП-3	2	1.35	2.70	1-8-К 48
	4	Ф8АIII L= 370	2	0.15	0.29	БЧ
	5	МН-3	1	2.14	2.14	1-8-К 54
	ИТОГО: 73.63					
2ПСК 57,5 6 4,0-Л-1	1	КП-74.40Н	1	66.43	66.43	1-7-К 80
	2	МН-1	1	2.07	2.07	1-8-К 51
	3	СП-3	2	1.35	2.70	1-8-К 48
	4	МН-2.40	2	1.95	3.90	1-8-К 52
	5	Ф8АIII L= 370	2	0.15	0.29	БЧ
	6	МН-3	1	2.14	2.14	1-8-К 54
	ИТОГО: 77.53					
2ПСК 57,5 9 4,0-Л	1	КП-75.40Н	1	35.35	35.35	1-7-К 84
	2	МН-1	1	2.07	2.07	1-8-К 51
	3	СП-5	2	3.09	6.18	1-8-К 49
	4	Ф8АIII L= 370	2	0.15	0.29	БЧ
	5	МН-3	1	2.14	2.14	1-8-К 54
	ИТОГО: 46.03					
2ПСК 57,5 9 4,0-Л-1	1	КП-75.40Н	1	35.35	35.35	1-7-К 81
	2	МН-1	1	2.07	2.07	1-3-К 51
	3	СП-5	2	3.09	6.18	1-8-К 49
	4	МН-2.40	2	1.95	3.90	1-8-К 52
	5	Ф8АIII L= 370	2	0.15	0.29	БЧ
	6	МН-3	1	2.14	2.14	1-8-К 54
	ИТОГО: 49.93					

1.030.1-1/88. 1-5-К52 — ЛИСТ 2

ФОРМАТ А4

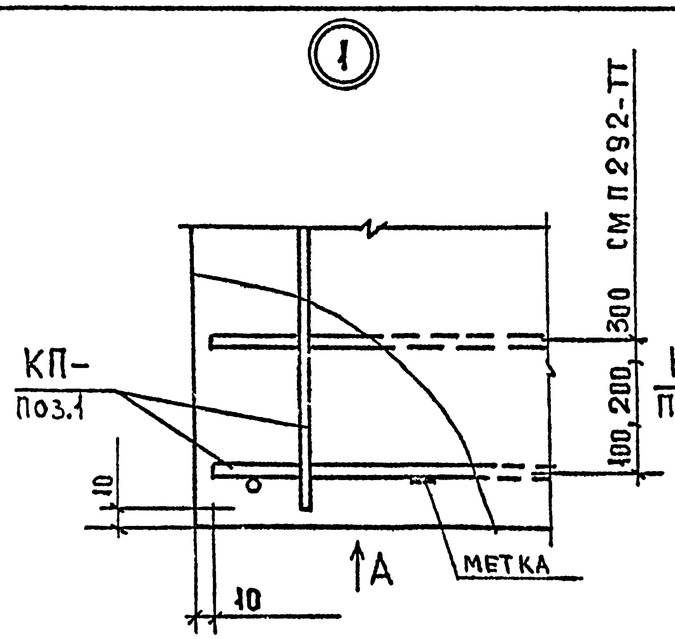

Вид А

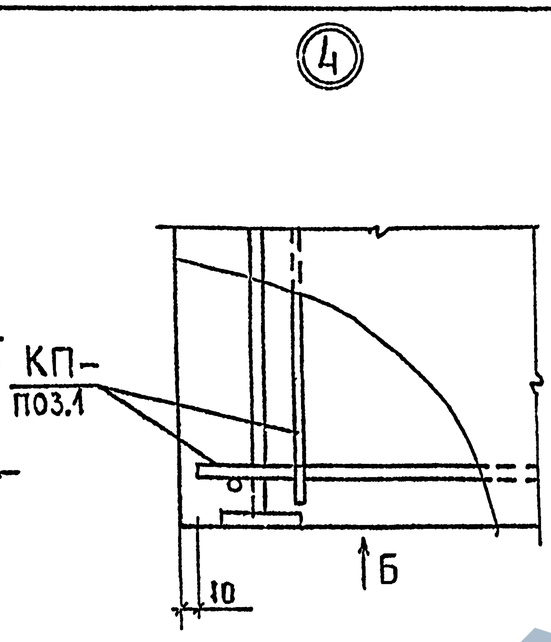

Вид Б

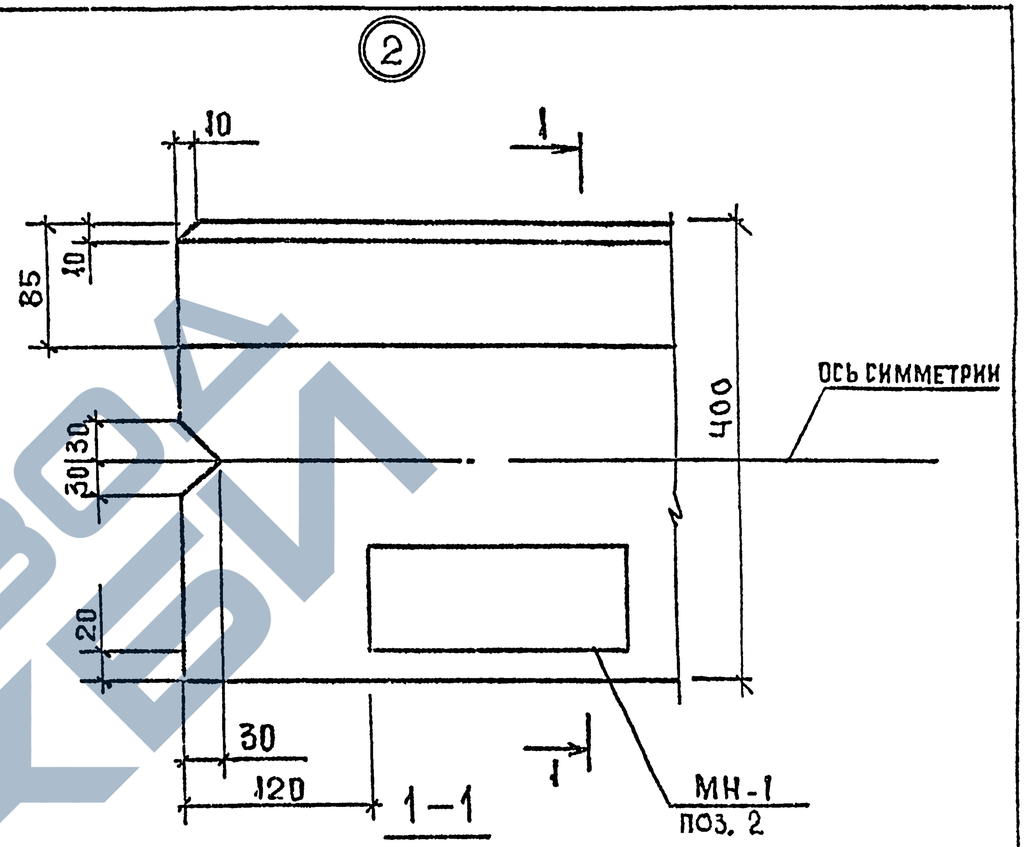

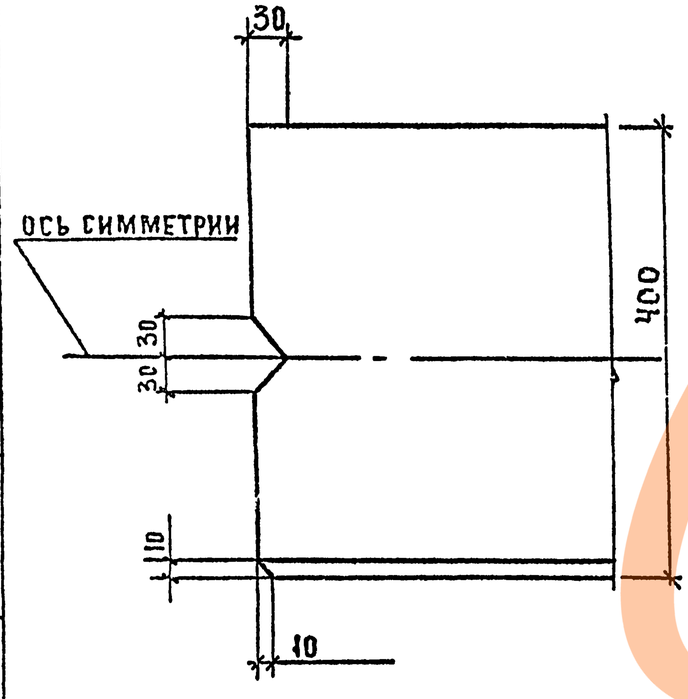

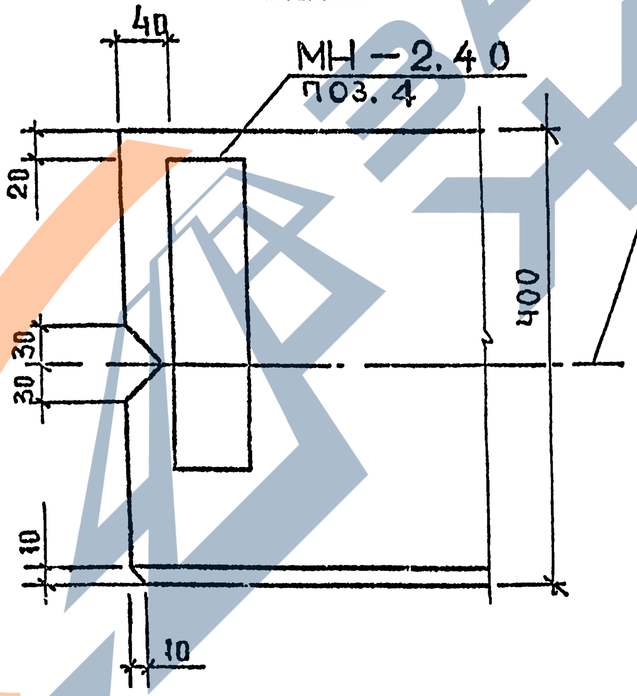

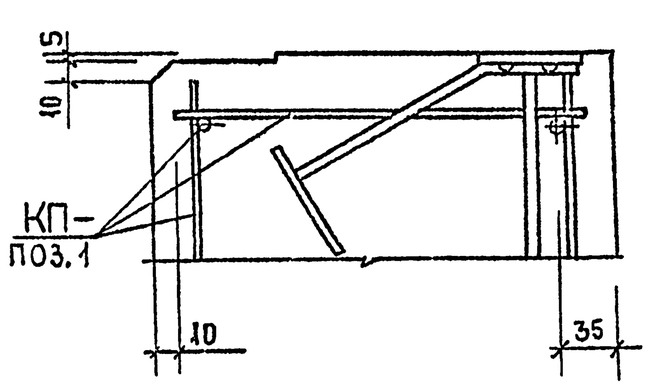

Инв N подл	Подп и дата	Взам инв N

Нач отд	Волынский	
Н контр	Леонтьева	
Гл констр	Шац	
ГИП	Шакаурова	
ГИП	Кочин	
Провер	Алексеева	
Разраб	Мысовский	

1-030 1-1/88 1-5-К53

Узлы 1...15

Стадия	Лист	Листов
Р	1	4

ЦНИИЭП торговых зданий и туристских комплексов

24767 63

Формат А3

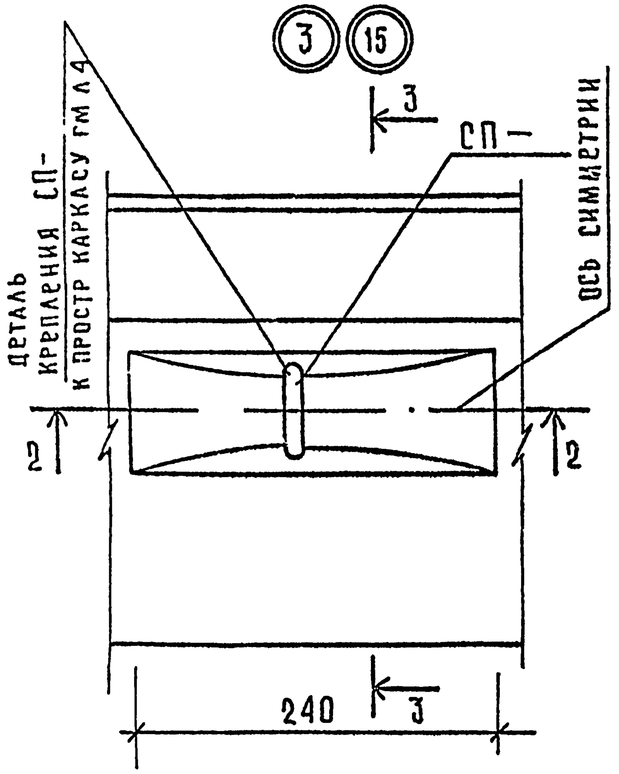

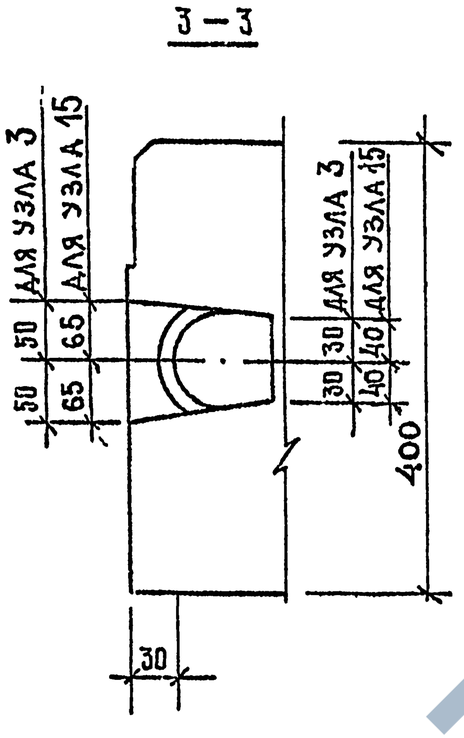

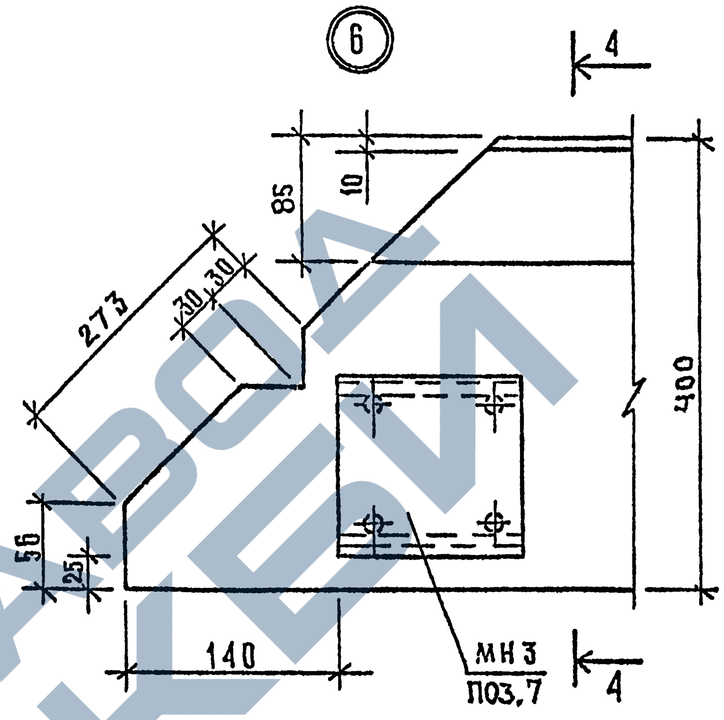

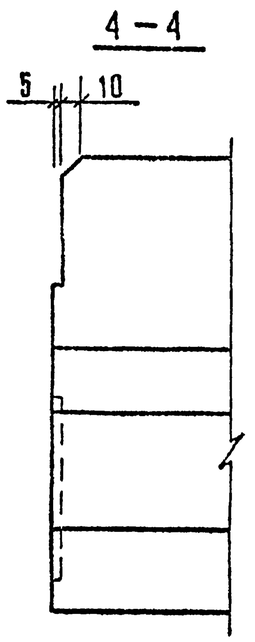

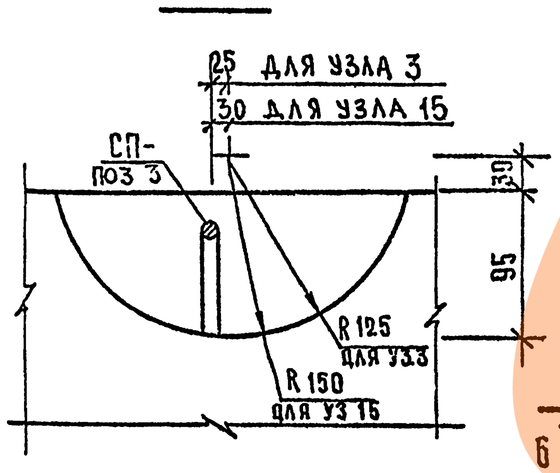

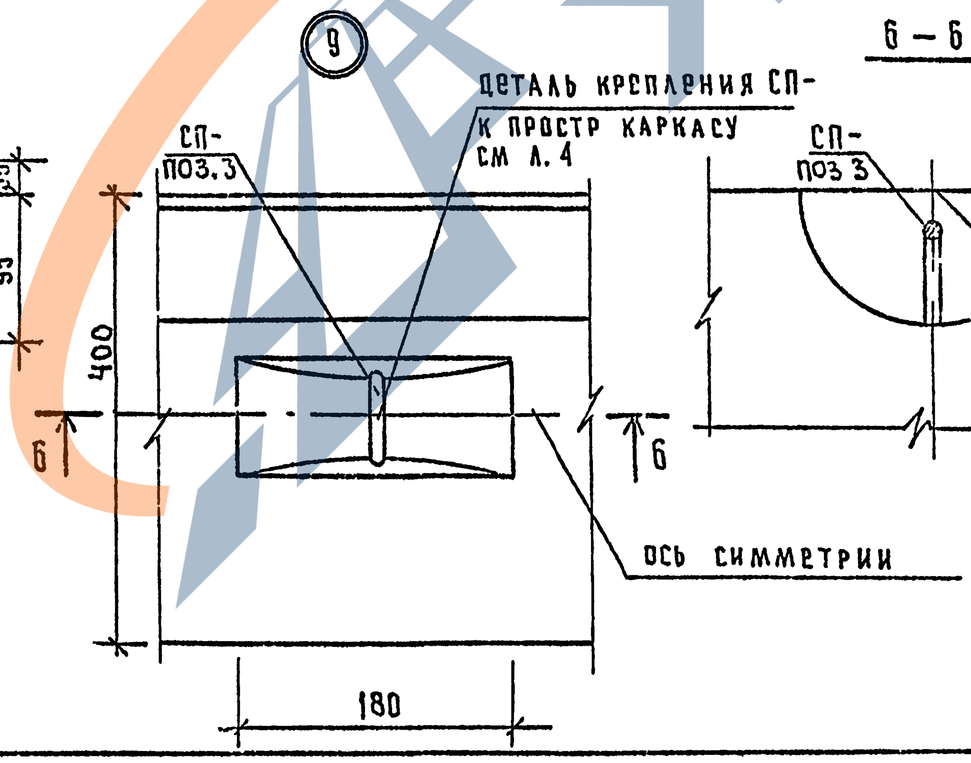

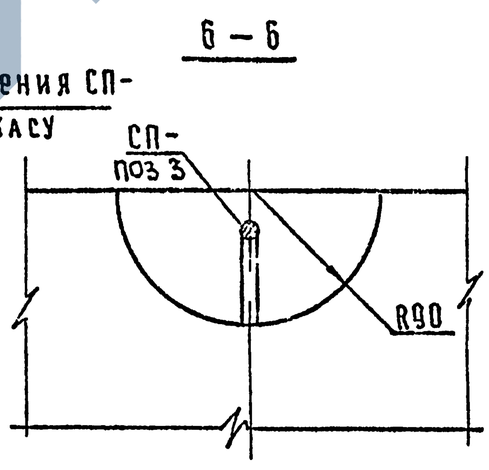

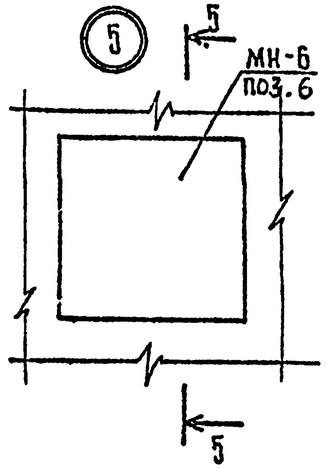

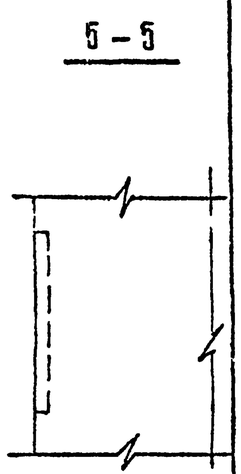

ИНВ N ПОДЛ	ПОДПИСЬ И ДАТА	ВЗАМ ИНВ N

1.030.1-1/88.1-5-К53	ЛИСТ 2

24767 64

ФОРМАТ А3

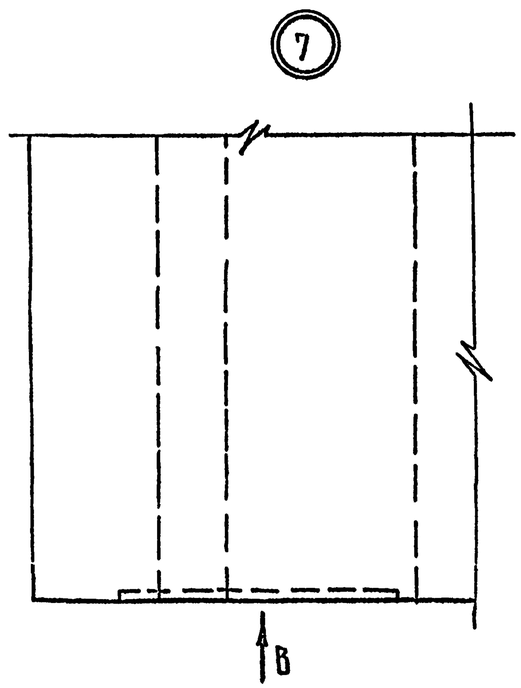

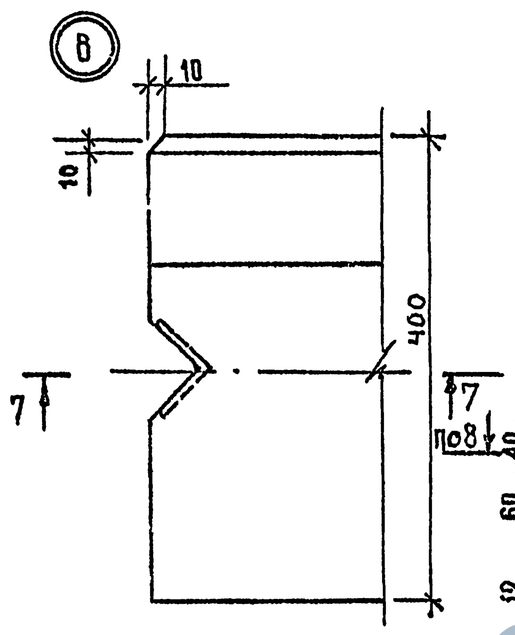

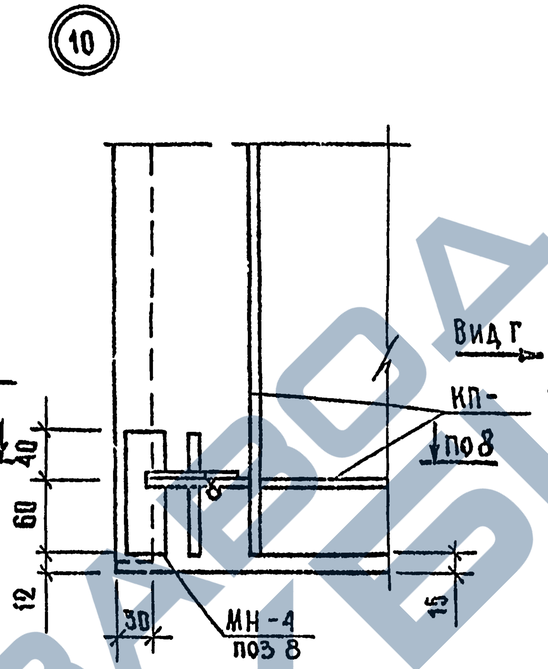

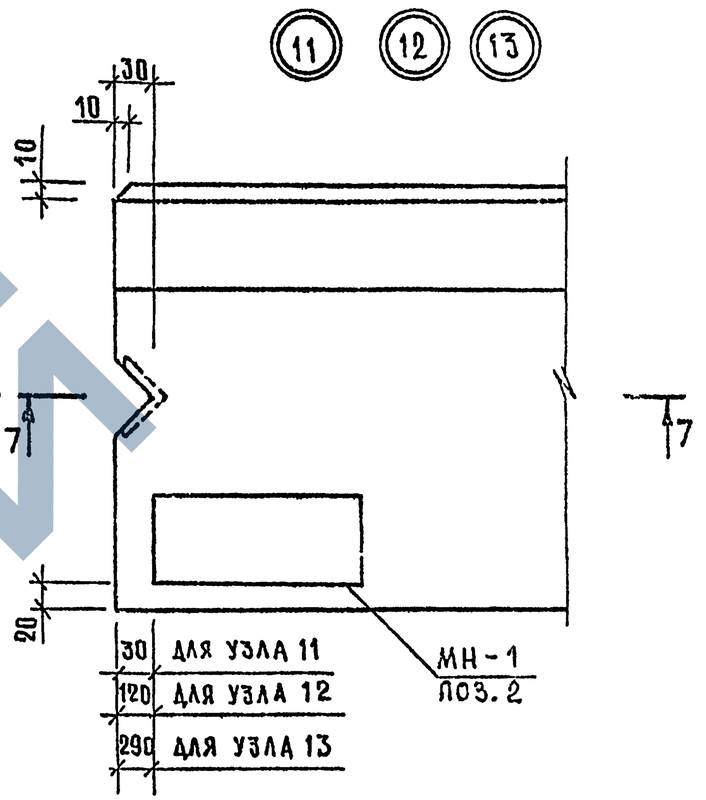

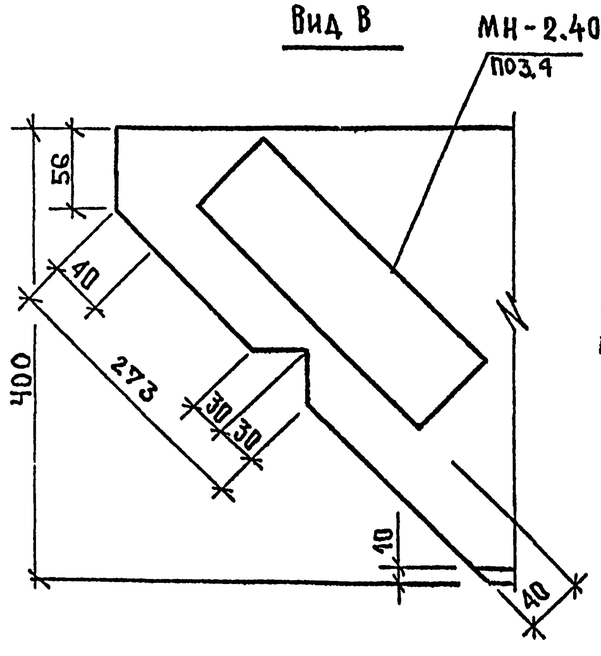

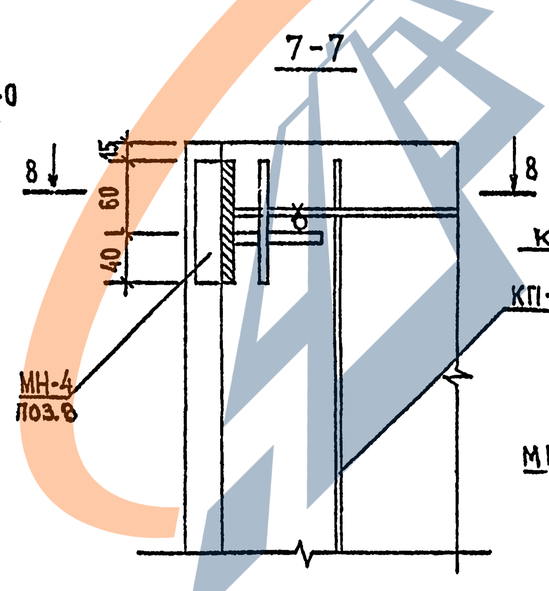

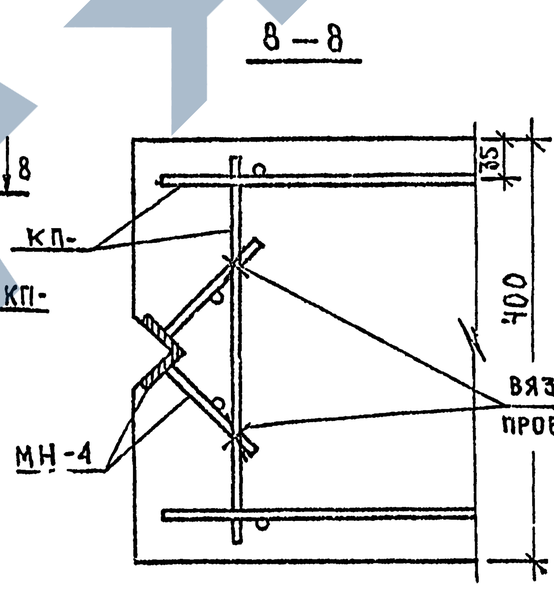

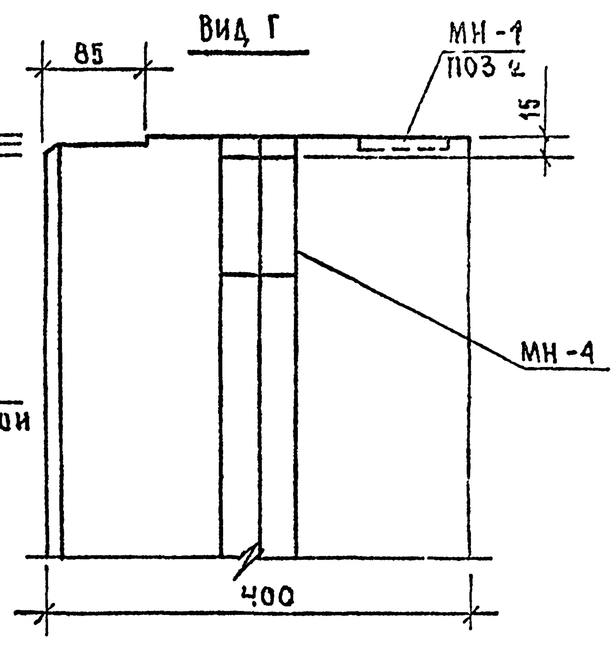

Инв N подл | Подпись и дата | Взам инв N

1 030 1-1/88. 1-5-К53

Лист 3

24767 65

Формат А3

ДЕТАЛЬ КРЕПЛЕНИЯ СТРОПОВОЧНЫХ ПЕТЕЛЬ К ПРОСТРАНСТВЕННОМУ КАРКАСУ

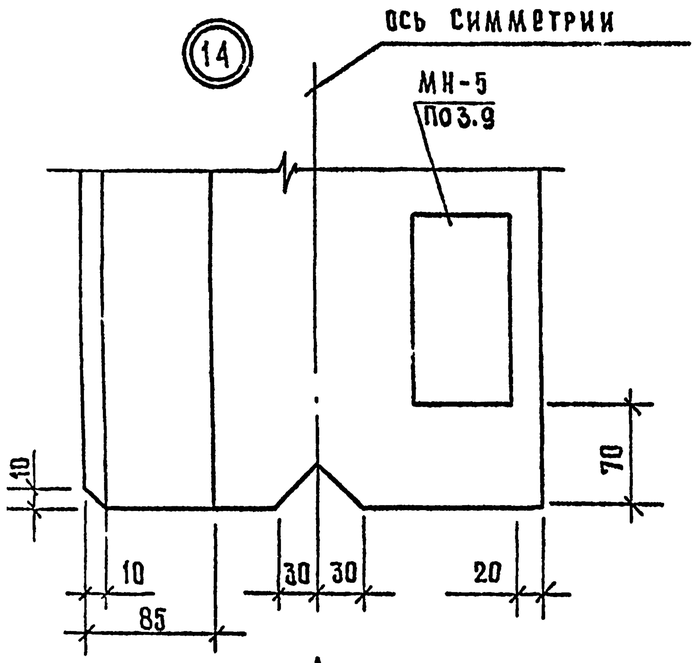

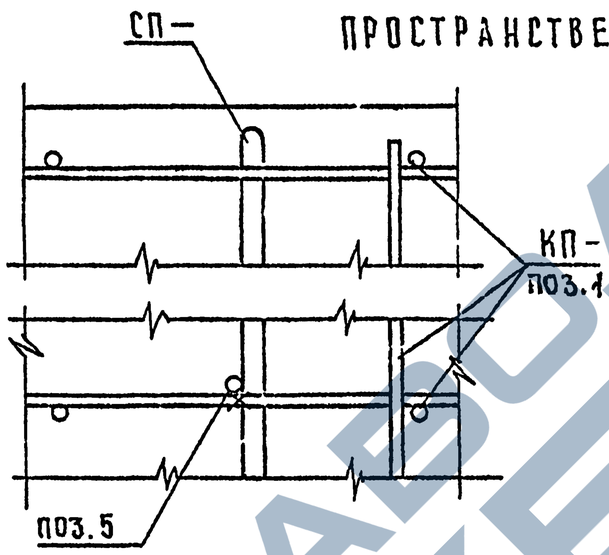

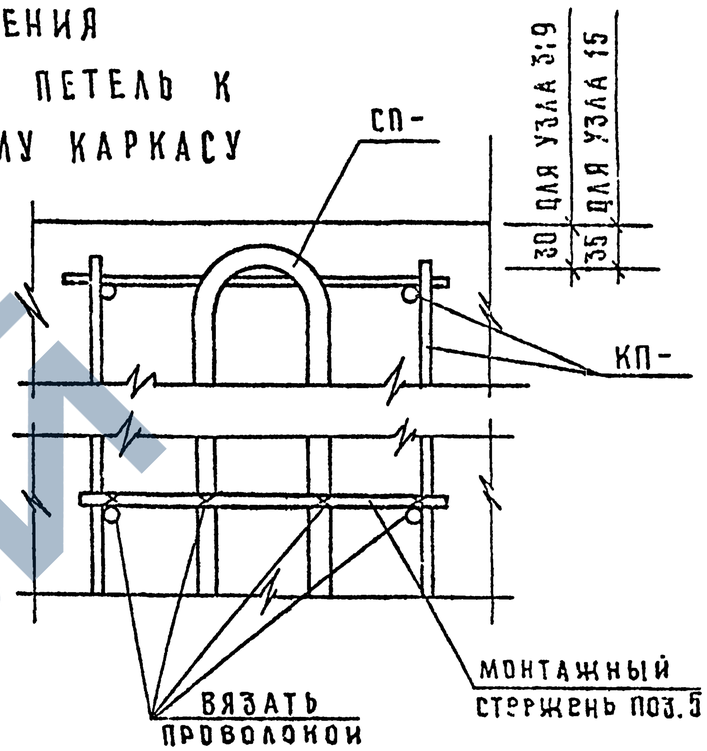

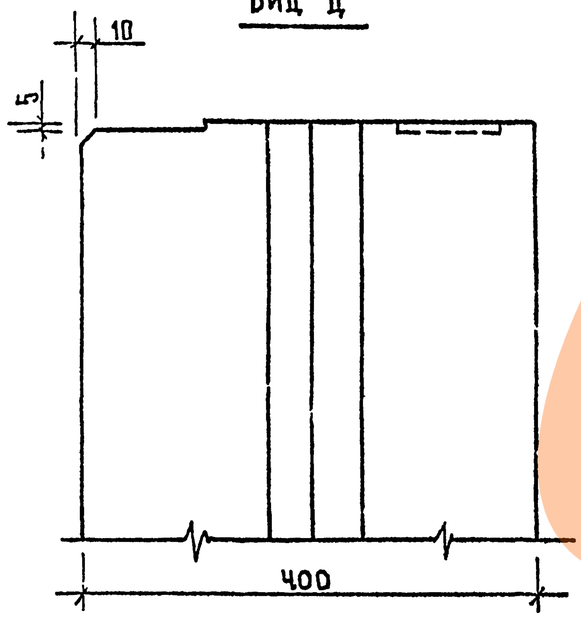

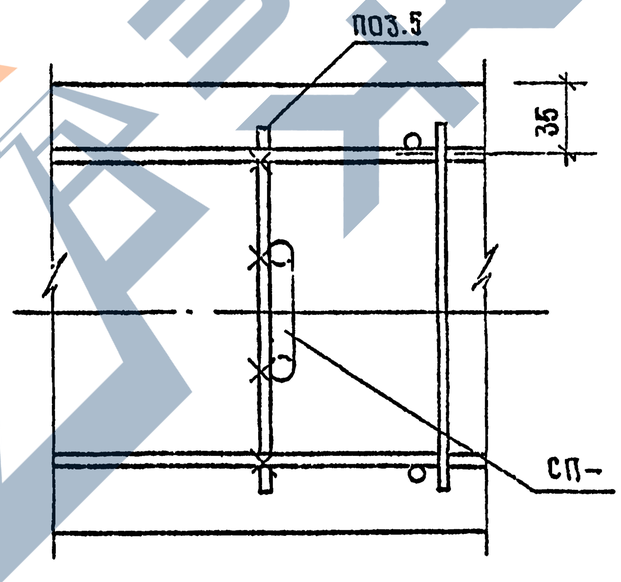

Инв. № подл. | Подпись и дата | Взам. инв. №

1.030.1-1/88.1-5-К53	Лист 4

24767 66

Формат А3

ВИНОКУР БУРЛАКОВА
ВЕД.ИНЖ ВЕД.ИНЖ
ТЛП СП
САПР ГБЗТК

ВЕДОМОСТЬ РАСХОДА СТАЛИ НА 1 ЭЛЕМЕНТ, КГ

МАРКА ЭЛЕМЕНТА	ИЗДЕЛИЯ АРМАТУРНЫЕ										ВСЕГО
	АРМАТУРА КЛАССА										
	A-III				BP-I			A-I			
	ГОСТ 5781-82				ГОСТ 6727-80			ГОСТ 5781-82			
	Ø6	Ø8	Ø10	ИТОГО	Ø4	Ø5	ИТОГО	Ø10	Ø12	ИТОГО	
ПС 30.6.4.0-Л	3.93	0.39	0.00	4 32	1.11	1.56	2.67	1 56	0.00	1 56	8.55
ПС 30.6.4 0-Л-1	3 93	0 39	0.00	4 32	1.11	1.56	2.67	1 56	0 00	1 56	8.55
ПС 30.9.4 0-Л	1.31	4 97	0.16	6.44	1.11	1.91	3 02	0 00	2.54	2 54	12.00
ПС 30.9 4.0-Л-1	1 31	4.97	0.16	6.44	1 11	1 91	3 02	0.00	2 54	2.54	12.00
ПС 30 12 4 0-Л	2.62	4 97	0.16	7 75	1 48	2 58	4.06	0 00	2 54	2.54	14.35

ПРОДОЛЖЕНИЕ ВЕДОМОСТИ

ИЗДЕЛИЯ ЗАКЛАДНЫЕ						
АРМАТУРА КЛАССА		ПРОКАТ			ВСЕГО	ОБЩИЙ РАСХОД
A-III						
ГОСТ 5781-82		ГОСТ 103-76				
Ø10	ИТОГО	-8 Х 60	-8 Х 70	ИТОГО		
1 12	1.12	1.52	1 50	3 02	4 14	12 69
2.68	2 68	3 86	1.50	5.36	8.04	16.59
1 12	1.12	1 52	1 50	3 02	4 14	16.14
2.68	2 68	3.86	1.50	5.36	8 04	20 04
1.12	1.12	1 52	1.50	3.02	4.14	18.49

В ВЕДОМОСТИ НЕ УЧТЕН РАСХОД СТАЛИ НА ОСАДКУ АНКЕРОВ ЗАКЛАДНЫХ ДЕТАЛЕЙ В ПРОЦЕССЕ СВАРКИ В ТАВР, КОТОРЫЙ СОСТАВЛЯЕТ ДО 2% РАСХОДА СТАЛИ НА ЭТИ АНКЕРА.

ВЗАМ.ИНВ
ПОДПИСЬ И ДАТА
ИНВ ПОДЛ

НАЧ.ОТД	ВОЛЫНСКИЙ		
Н.КОНТР.	ЛЕОНТЬЕВА		
Г И П	ШАЦ		
ГЛ.СПЕЦ	КОЧИН		
ГЛ.СПЕЦ	ШАНАУРОВА		

1 030 1-1/88 1-5-РС

ВЕДОМОСТЬ РАСХОДА СТАЛИ

СТАДИЯ	ЛИСТ	ЛИСТОВ
Р	1	22

ЦНИИЭП торгово-бытовых зданий туристских комплексов

24767 67

ФОРМАТ А3

САПР ГБЗТК | ТЛП СП | ВЕДИНХ ВЕДИНХ | ВИНОКУР БУРЛАКОВА

ВЕДОМОСТЬ РАСХОДА СТАЛИ НА 1 ЭЛЕМЕНТ, КГ

МАРКА ЭЛЕМЕНТА	ИЗДЕЛИЯ АРМАТУРНЫЕ											
	АРМАТУРА КЛАССА											
	А-III				Вр-I			А-I				ВСЕГО
	ГОСТ 5781-82				ГОСТ 6727-80			ГОСТ 5781-82				
	Ø6	Ø8	Ø10	ИТОГО	Ø4	Ø5	ИТОГО	Ø12	Ø14	Ø16	ИТОГО	
ПС 30.12.4.0-Л-1	2.62	4.97	0.16	7.75	1.48	2.58	4.06	2.54	0.00	0.00	2.54	14.35
ПС 30.15.4.0-Л	2.62	7.31	0.32	10.25	1.85	3.25	5.10	0.00	4.06	0.00	4.06	19.41
ПС 30.15.4.0-Л-1	2.62	7.31	0.32	10.25	1.85	3.25	5.10	0.00	4.06	0.00	4.06	19.41
ПС 30.18.4.0-Л	2.62	9.65	0.32	12.59	2.22	3.91	6.13	0.00	0.00	5.86	5.86	24.58
ПС 30.18.4.0-Л-1	2.62	9.65	0.32	12.59	2.22	3.91	6.13	0.00	0.00	5.86	5.86	24.58
ПС 30.21.4.0-Л	0.00	14.33	0.32	14.65	2.22	4.58	6.80	0.00	0.00	5.86	5.86	27.31

ПРОДОЛЖЕНИЕ ВЕДОМОСТИ

ИЗДЕЛИЯ ЗАКЛАДНЫЕ					ВСЕГО	ОБЩИЙ РАСХОД
АРМАТУРА КЛАССА		ПРОКАТ				
А-III						
ГОСТ 5781-82		ГОСТ 103-76				
Ø10	ИТОГО	-8 Х 60	-8 Х 70	ИТОГО		
2.68	2.68	3.86	1.50	5.36	8.04	22.39
1.12	1.12	1.52	1.50	3.02	4.14	23.55
2.68	2.68	3.86	1.50	5.36	8.04	27.45
1.12	1.12	1.52	1.50	3.02	4.14	28.72
2.68	2.68	3.86	1.50	5.36	8.04	32.62
1.12	1.12	1.52	1.50	3.02	4.14	31.45

ВЗАМ.ИНВ | ПОДПИСЬ И ДАТА | ИНВ ПОДЛ

ВЕДОМОСТЬ РАСХОДА СТАЛИ НА 1 ЭЛЕМЕНТ, КГ

МАРКА ЭЛЕМЕНТА	ИЗДЕЛИЯ АРМАТУРНЫЕ												
	АРМАТУРА КЛАССА												
	A-III					Вр-I			A-I				ВСЕГО
	ГОСТ 5781-82					ГОСТ 6727-80			ГОСТ 5781-82				
	Ø8	Ø10	Ø6	Ø12	ИТОГО	Ø4	Ø5	ИТОГО	Ø16	Ø12	Ø18	ИТОГО	
ПС 30.21.4.0-Л-1	14.33	0.32	0.00	0.00	14.65	2.22	4.58	6.80	5.86	0.00	0.00	5.86	27.31
ПС 60.6.4.0-Л	0.29	7.51	5.30	0.00	13.10	2.10	2.80	4.90	0.00	2.54	0.00	2.54	20.54
ПС 60.6.4.0-Л-1	0.29	7.51	5.30	0.00	13.10	2.10	2.80	4.90	0.00	2.54	0.00	2.54	20.54
ПС 60.9.4.0-Л	0.29	14.70	2.65	0.32	17.96	2.10	3.35	5.45	5.86	0.00	0.00	5.86	29.27
ПС 60.9.4.0-Л-1	0.29	14.70	2.65	0.32	17.96	2.10	3.35	5.45	5.86	0.00	0.00	5.86	29.27
ПС 60.12.4.0-Л	0.29	14.70	5.30	0.56	20.85	2.80	4.51	7.31	0.00	0.00	8.66	8.66	36.82

ПРОДОЛЖЕНИЕ ВЕДОМОСТИ

ИЗДЕЛИЯ ЗАКЛАДНЫЕ						
АРМАТУРА КЛАССА		ПРОКАТ			ВСЕГО	ОБЩИЙ РАСХОД
A-III						
ГОСТ 5781-82		ГОСТ 103-76				
Ø10	ИТОГО	-8 Х 60	-8 Х 70	ИТОГО		
2.68	2.68	3.86	1.50	5.36	8.04	35.35
1.12	1.12	1.52	1.50	3.02	4.14	24.68
2.68	2.68	3.86	1.50	5.36	8.04	28.58
1.12	1.12	1.52	1.50	3.02	4.14	33.41
2.68	2.68	3.86	1.50	5.36	8.04	57 31
1.12	1.12	1.52	1.50	3.02	4.14	40.96

ВЕДОМОСТЬ РАСХОДА СТАЛИ НА 1 ЭЛЕМЕНТ, КГ

МАРКА ЭЛЕМЕНТА	ИЗДЕЛИЯ АРМАТУРНЫЕ												
	АРМАТУРА КЛАССА												
	А-III					ВР-I			А-I				ВСЕГО
	ГОСТ 5781-82					ГОСТ 6727-80			ГОСТ 5781-82				
	Ø6	Ø8	Ø12	Ø10	ИТОГО	Ø4	Ø5	ИТОГО	Ø18	Ø20	Ø22	ИТОГО	
ПС 60.12.4.0-Л-1	5.30	0.29	0.56	14.70	20.85	2.80	4.51	7.31	8.66	0.00	0.00	8.66	36.82
ПС 60.15.4.0-Л	7.95	0.00	0.56	15.16	23.67	3.50	5.68	9.18	0.00	11.64	0.00	11.64	44.49
ПС 60.15.4.0-Л-1	7.95	0.00	0.56	15.16	23.67	3.50	5.68	9.18	0.00	11.64	0.00	11.64	44.49
ПС 60.18.4.0-Л	10.60	0.00	1.22	14.70	26.52	4.20	6.85	11.05	0.00	0.00	15.34	15.34	52.91
ПС 60.18.4.0-Л-1	10.60	0.00	1.22	14.70	26.52	4.20	6.85	11.05	0.00	0.00	15.34	15.34	52.91
ПС 60.21.4.0-Л	0.00	23.55	1.22	7.35	32.12	4.20	8.02	12.22	0.00	0.00	15.34	15.34	59.68

ПРОДОЛЖЕНИЕ ВЕДОМОСТИ

ИЗДЕЛИЯ ЗАКЛАДНЫЕ						ОБЩИЙ РАСХОД
АРМАТУРА КЛАССА		ПРОКАТ			ВСЕГО	
А-III						
ГОСТ 5781-82		ГОСТ 103-76				
Ø10	ИТОГО	-8 X 60	-8 X 70	ИТОГО		
2.68	2.68	3.86	1.50	5.36	8.04	44.86
1.12	1.12	1.52	1.50	3.02	4.14	48.63
2.68	2.68	3.86	1.50	5.36	8.04	52.53
1.12	1.12	1.52	1.50	3.02	4.14	57.95
2.68	2.68	3.86	1.50	5.36	8.04	60.95
1.12	1.12	1.52	1.50	3.02	4.14	63.82

САПР	ТЛП
ТБЗТК	СП
ВЕДИНХ	ВИНОКУР
ВЕДИНХ	БУРЛАКОВА
ИНВ. ПОДЛ.	
ПОДПИСЬ И ДАТА	
ВЗАМ.ИНВ.	

1.030.1-1/88. 1-5-РС

ЛИСТ 4

24767 70

ФОРМАТ А3

ВЕДОМОСТЬ РАСХОДА СТАЛИ НА 1 ЭЛЕМЕНТ, КГ

МАРКА ЭЛЕМЕНТА	ИЗДЕЛИЯ АРМАТУРНЫЕ													
	АРМАТУРА КЛАССА													
	А-III					ВР-I			А-I					ВСЕГО
	ГОСТ 5781-82					ГОСТ 6727-80			ГОСТ 5781-82					
	Ø6	Ø12	Ø8	Ø10	ИТОГО	Ø4	Ø5	ИТОГО	Ø22	Ø16	Ø18	Ø20	ИТОГО	
ПС 60.21.4.0-Л-1	0.00	1.22	23.55	7.35	32.12	4.20	8.02	12.22	15.34	0.00	0.00	0.00	15.34	59.68
ПС 72.9.4.0-Л	0.00	12.72	0.29	18.00	31.01	2.49	3.83	6.32	0.00	5.86	0.00	0.00	5.86	43.19
ПС 72.9.4.0-Л-1	0.00	12.72	0.29	18.00	31.01	2.49	3.83	6.32	0.00	5.86	0.00	0.00	5.86	43.19
ПС 72.12.4.0-Л	6.36	0.56	0.00	18.14	25.06	3.32	5.16	8.48	0.00	0.00	8.66	0.00	8.66	42.20
ПС 72.12.4.0-Л-1	6.36	0.56	0.00	18.14	25.06	3.32	5.16	8.48	0.00	0.00	8.66	0.00	8.66	42.20
ПС 72.15.4.0-Л	9.54	0.56	0.00	18.14	28.24	4.15	6.49	10.64	0.00	0.00	0.00	11.64	11.64	50.52

ПРОДОЛЖЕНИЕ ВЕДОМОСТИ

ИЗДЕЛИЯ ЗАКЛАДНЫЕ						
АРМАТУРА КЛАССА		ПРОКАТ			ВСЕГО	ОБЩИЙ РАСХОД
А-III						
ГОСТ 5781-82		ГОСТ 103-76				
Ø10	ИТОГО	-8 X 60	-8 X 70	ИТОГО		
2.68	2.68	3.86	1.50	5.36	8.04	67.72
1.12	1.12	1.52	1.50	3.02	4.14	47.33
2.68	2.68	3.86	1.50	5.36	8.04	51.23
1.12	1.12	1.52	1.50	3.02	4.14	46.34
2.68	2.68	3.86	1.50	5.36	8.04	50.24
1.12	1.12	1.52	1.50	3.02	4.14	54.26

ЗАВОД ЖБИ

САПР ТБЗТК | ТЛП СП | ВЕДИНХ ВЕДИНХ | ВИНОКУР БИРЛАКОВА
ИНВ. ПОДЛ. | ПОДПИСЬ И ДАТА | ВЗАМ.ИНВ.

ВЕДОМОСТЬ РАСХОДА СТАЛИ НА 1 ЭЛЕМЕНТ, КГ

МАРКА ЭЛЕМЕНТА	ИЗДЕЛИЯ АРМАТУРНЫЕ													ВСЕГО
	АРМАТУРА КЛАССА													
	A-III						Вр-I			A-I				
	ГОСТ 5781-82						ГОСТ 6727-80			ГОСТ 5781-82				
	Ø6	Ø8	Ø10	Ø12	Ø14	ИТОГО	Ø4	Ø5	ИТОГО	Ø16	Ø18	Ø20	ИТОГО	
ПС 72.15.4,0-Л-1	9.54	0.00	18.14	0.56	0.00	28.24	4.15	6.49	10.64	0.00	0.00	11.64	11.64	50.52
ПС 72.18.4,0-Л	12.72	0.00	19.23	0.00	0.00	31.95	4.98	7.83	12.81	11.72	0.00	0.00	11.72	56.48
ПС 72.18.4,0-Л-1	12.72	0.00	19.23	0.00	0.00	31.95	4.98	7.83	12.81	11.72	0.00	0.00	11.72	56.48
ПС 72.21.4,0-Л	0.00	22.64	17.68	2.43	0.00	42.75	4.98	9.16	14.14	0.00	17.32	0.00	17.32	74.21
ПС 72.21.4,0-Л-1	0.00	22.64	17.68	2.43	0.00	42.75	4.98	9.16	14.14	0.00	17.32	0.00	17.32	74.21
ПС 90.12.4,0-Л ПС 90.12.4,0-Л-0.1	0.00	0.58	22.76	0.00	43.28	66.62	1.12	6.12	10.24	11.72	0.00	0.00	11.72	88.58

ПРОДОЛЖЕНИЕ ВЕДОМОСТИ

ИЗДЕЛИЯ ЗАКЛАДНЫЕ							ОБЩИЙ РАСХОД
АРМАТУРА КЛАССА		ПРОКАТ				ВСЕГО	
A-III							
ГОСТ 5781-82		ГОСТ 103-76					
Ø10	ИТОГО	-8 Х 60	-8 Х 70	-8 Х 120	ИТОГО		
2.68	2.68	3.86	1.50	0.00	5.36	8.04	58.56
1.12	1.12	1.52	1.50	0.00	3.02	4.14	60.62
2.68	2.68	3.86	1.50	0.00	5.36	8.04	64.52
1.12	1.12	1.52	1.50	0.00	3.02	4.14	78.35
2.68	2.68	3.86	1.50	0.00	5.36	8.04	82.25
2.16	2.16	3.36	1.50	1.80	6,66	8.82	97.40

ЕЗАМ.ИНВ

ПОДПИСЬ И ДАТА

ИНВ ПОДЛ

ВЕДОМОСТЬ РАСХОДА СТАЛИ НА 1 ЭЛЕМЕНТ, КГ

МАРКА ЭЛЕМЕНТА	ИЗДЕЛИЯ АРМАТУРНЫЕ												ВСЕГО
	АРМАТУРА КЛАССА												
	A-III					Вр-I			A-I				
	ГОСТ 5781-82					ГОСТ 6727-80			ГОСТ 5781-82				
	Ø8	Ø10	Ø12	Ø14	ИТОГО	Ø4	Ø5	ИТОГО	Ø16	Ø18	Ø20	ИТОГО	
ПС 90.12.4,0-Л-1 ПС 90.12.4,0-Л-1 1	0.58	22.76	0 00	43 28	66 62	3.79	6 45	10 24	11 72	0.00	0.00	11.72	88 58
ПС 90.15.4,0-Л ПС 90.15 4,0-Л-0 1	0.58	33 82	31.82	0.00	66.22	5.15	7.71	12 86	11 72	0.00	0.00	11.72	90.80
ПС 90.15.4,0-Л-1 ПС 90 15.4,0-Л-1.1	0.58	33 82	31.82	0 00	66.22	5.15	7.71	12.86	11.72	0.00	0 00	11.72	90.80
ПС 90 18 4,0-Л ПС 90.18 4,0-Л-0.1	0.00	45.15	33.00	0.00	78.15	6.18	9 29	15 47	0 00	17.32	0 00	17 32	110.94
ПС 90 18.4,0-Л-1 ПС 90.18 4,0-Л-1 1	0.00	45.15	33.00	0.00	78.15	6.18	9 29	15.47	0.00	17 32	0.00	17.32	110.94
ПС 90.21.4,0-Л ПС 90.21.4,0-Л-0 1	0.00	34,09	48.85	0.00	82.94	6 18	10.88	17 06	0.00	0.00	23.28	23.28	123.28

ПРОДОЛЖЕНИЕ ВЕДОМОСТИ

ИЗДЕЛИЯ ЗАКЛАДНЫЕ						ВСЕГО	ОБЩИЙ РАСХОД
АРМАТУРА КЛАССА		ПРОКАТ					
A-III							
ГОСТ 5781-82		ГОСТ 103-76					
Ø10	ИТОГО	-8 Х 60	-8 Х 70	-8 Х 120	ИТОГО		
3 72	3 72	5.70	1 50	1 80	9.00	12 72	101 30
2.16	2 16	3.36	1 50	1.80	6 66	8.82	99,62
3.72	3.72	5 70	1 50	1.80	9 00	12.72	103.52
2.16	2.16	3 36	1 50	1.80	6.66	8 82	119.76
3.72	3.72	5 70	1 50	1.80	9.00	12.72	123.66
2.16	2.16	3.36	1.50	1.80	6.66	8 82	132.10

ВЗАМ.ИНВ

ПОДПИСЬ И ДАТА

ИНВ. ПОДЛ

ВЕДОМОСТЬ РАСХОДА СТАЛИ НА 1 ЭЛЕМЕНТ, КГ

МАРКА ЭЛЕМЕНТА	ИЗДЕЛИЯ АРМАТУРНЫЕ												ВСЕГО
	АРМАТУРА КЛАССА												
	AIII					BPI			AI				
	ГОСТ 5781-82					ГОСТ 6727-80			ГОСТ 5781-82				
	Ø6	Ø12	Ø10	Ø8	ИТОГО	Ø4	Ø5	ИТОГО	Ø20	Ø10	Ø12	ИТОГО	
ПС 90.21.4,0-Л-1 ПС 90.21.4,0-Л-1.1	0.00	48.85	34.09	0.00	82.94	6.18	10.88	17.06	23.28	0.00	0.00	23.28	123.28
1ПС 27.6.4,0-Л	3.33	0.00	0.00	0.39	3.72	1.05	1.40	2.45	0.00	1.56	0.00	1.56	7.73
1ПС 27.6.4,0-Л-1	3.33	0.00	0.00	0.39	3.72	1.05	1.40	2.45	0.00	1.56	0.00	1.56	7.73
1ПС 27.9.4,0-Л	1.11	0.00	0.16	4.27	5.54	1.05	1.79	2.84	0.00	0.00	2.54	2.54	10.92
1ПС 27.9.4,0-Л-1	1.11	0.00	0.16	4.27	6.54	1.05	1.79	2.84	0.00	0.00	2.54	2.54	10.92
1ПС 27.12.4,0-Л	2.22	0.00	0.16	4.27	6.65	1.40	2.42	3.82	0.00	0.00	2.54	2.54	13.01

ПРОДОЛЖЕНИЕ ВЕДОМОСТИ

ИЗДЕЛИЯ ЗАКЛАДНЫЕ							ОБЩИЙ РАСХОД
АРМАТУРА КЛАССА		ПРОКАТ				ВСЕГО	
AIII							
ГОСТ 5781-82		ГОСТ 103-76					
Ø10	ИТОГО	-8 Х 120	-8 Х 60	-8 Х 70	ИТОГО		
3.72	3.72	1.80	7.20	0.00	9.00	12.72	136.00
1.80	1.80	0.90	0.76	0.75	2.41	4.21	11.94
3.36	3.36	0.90	3.10	0.75	4.75	8.11	15.84
1.80	1.80	0.90	0.76	0.75	2.41	4.21	15.13
3.36	3.36	0.90	3.10	0.75	4.75	8.11	19.03
1.80	1.80	0.90	0.76	0.75	2.41	4.21	17.22

ВИНОКУР БУРЛАКОВА ВЕДИЧХ ВЕДИЧХ ТЛП СП САПР ТБЭТК

ВЕДОМОСТЬ РАСХОДА СТАЛИ НА 1 ЭЛЕМЕНТ, КГ

МАРКА ЭЛЕМЕНТА	ИЗДЕЛИЯ АРМАТУРНЫЕ											ВСЕГО
	АРМАТУРА КЛАССА											
	A-III				BP-I			A-I				
	ГОСТ 5781-82				ГОСТ 6727-80			ГОСТ 5781-82				
	Ø6	Ø8	Ø10	ИТОГО	Ø5	Ø4	ИТОГО	Ø12	Ø14	Ø16	ИТОГО	
1ПС 27.12.4.0-Л-1	2.22	4.27	0.16	6.65	2.42	1.40	3.82	2.54	0.00	0.00	2.54	13.01
1ПС 27.15.4.0-Л	2.22	6.26	0.32	8.80	3.04	1.75	4.79	0.00	4.06	0.00	4.06	17.65
1ПС 27.15.4.0-Л-1	2.22	6.26	0.32	8.80	3.04	1.75	4.79	0.00	4.06	0.00	4.06	17.65
1ПС 27.18.4.0-Л	2.22	8.25	0.32	10.79	3.67	2.10	5.77	0.00	0.00	5.86	5.86	22.42
1ПС 27.18.4.0-Л-1	2.22	8.25	0.32	10.79	3.67	2.10	5.77	0.00	0.00	5.86	5.86	22.42
1ПС 27.21.4.0-Л	0.00	12.23	0.32	12.55	4.30	2.10	6.40	0.00	0.00	5.86	5.86	24.81

ПРОДОЛЖЕНИЕ ВЕДОМОСТИ

ИЗДЕЛИЯ ЗАКЛАДНЫЕ							ОБЩИЙ РАСХОД
АРМАТУРА КЛАССА		ПРОКАТ				ВСЕГО	
A-III							
ГОСТ 5781-82		ГОСТ 103-76					
Ø10	ИТОГО	-8 Х 60	-8 Х 70	-8 Х 120	ИТОГО		
3.36	3.36	3.10	0.75	0.90	4.75	8.11	21.12
1.80	1.80	0.76	0.75	0.90	2.41	4.21	21,86
3.36	3.36	3.10	0.75	0.90	4.75	8.11	25,76
1.80	1.80	0.76	0.75	0.90	2.41	4.21	26,63
3.36	3.36	3.10	0.75	0.90	4.75	8.11	30.53
1.80	1.80	0.76	0.75	0.90	2.41	4.21	29.02

ВЗАМ.ІНВ ПОДПИСЬ И ДАТА ИНВ ПОДЛ

ВЕДОМОСТЬ РАСХОДА СТАЛИ НА 1 ЭЛЕМЕНТ, КГ

МАРКА ЭЛЕМЕНТА	ИЗДЕЛИЯ АРМАТУРНЫЕ												ВСЕГО
	АРМАТУРА КЛАССА												
	A-III					BP-I			A-I				
	ГОСТ 5781-82					ГОСТ 6727-80			ГОСТ 5781-82				
	Ø6	Ø8	Ø10	Ø12	ИТОГО	Ø4	Ø5	ИТОГО	Ø12	Ø16	Ø18	ИТОГО	
1ПС 27.21.4,0-Л-1	0.00	12.23	0.32	0.00	12.55	2.10	4.30	6.40	0.00	5.86	0.00	5.86	24.81
1ПС 57.6.4,0-Л	4.90	0.29	6.99	0.00	12.18	2.05	2.80	4.85	2.54	0.00	0.00	2.54	19.57
1ПС 57.6.4,0-Л-1	4.90	0.29	6.99	0.00	12.18	2.05	2.80	4.85	2.54	0.00	0.00	2.54	19.57
1ПС 57.9.4,0-Л	2.45	0.29	13.92	0.00	16.66	2.05	3.23	5.28	0.00	5.86	0.00	5.86	27.80
1ПС 57.9.4,0-Л-1	2.45	0.29	13.92	0.00	16.66	2.05	3.23	5.28	0.00	5.86	0.00	5.86	27.80
1ПС 57.12.4,0-Л	2.45	13.34	0.00	0.56	16.35	2.75	4.35	7.10	0.00	0.00	8.66	8.66	32.11

ПРОДОЛЖЕНИЕ ВЕДОМОСТИ

ИЗДЕЛИЯ ЗАКЛАДНЫЕ						ВСЕГО	ОБЩИЙ РАСХОД
АРМАТУРА КЛАССА		ПРОКАТ					
A-III							
ГОСТ 5781-82		ГОСТ 103-76					
Ø10	ИТОГО	-8 Х 60	-8 Х 70	-8 Х 120	ИТОГО		
3.36	3.36	3.10	0.75	0.90	4.75	8.11	32.92
1.80	1.80	0.76	0.75	0.90	2.41	4.21	23.78
3.36	3.36	3.10	0.75	0.90	4.75	8.11	27.68
1.80	1.80	0.76	0.75	0.90	2.41	4.21	32.01
3.36	3.36	3.10	0.75	0.90	4.75	8.11	35.91
1.80	1.80	0.76	0.75	0.90	2.41	4.21	36.32

ВЗАМ.ИНВ

ПОДПИСЬ И ДАТА

ИНВ ПОДЛ

ВИЧКУР БУРЛАКОВА
РЕДИХ ВЕДИЧК
ТЛП СП
САПР ТБЗТК

ВЕДОМОСТЬ РАСХОДА СТАЛИ НА 1 ЭЛЕМЕНТ, КГ

МАРКА ЭЛЕМЕНТА	ИЗДЕЛИЯ АРМАТУРНЫЕ												ВСЕГО
	АРМАТУРА КЛАССА												
	A-III					Bp-I			A-I				
	ГОСТ 5781-82					ГОСТ 6727-80			ГОСТ 5781-82				
	Ø6	Ø8	Ø12	Ø10	ИТОГО	Ø4	Ø5	ИТОГО	Ø18	Ø20	Ø22	ИТОГО	
1ПС 57.12.4.0-Л-1	2.45	13.34	0.56	0.00	16.35	2.75	4.35	7.10	0.66	0.00	0.00	8.66	32.11
1ПС 57.15.4.0-Л	4.90	13.05	0.56	0.46	18.97	3.43	5.48	8.91	0.00	11.64	0.00	11.64	39.52
1ПС 57.15.4.0-Л-1	4.90	13.05	0.56	0.46	18.97	3.43	5.48	8.91	0.00	11.64	0.00	11.64	39.52
1ПС 57.18.4.0-Л	4.90	17.40	1.22	0.00	23.52	4.12	6.61	10.73	0.00	0.00	15.34	15.34	49.59
1ПС 57.18.4.0-Л-1	4.90	17.40	1.22	0.00	23.52	4.12	6.61	10.73	0.00	0.00	15.34	15.34	49.59
1ПС 57.21.4.0-Л	0.00	26.34	1.22	0.00	27.56	4.08	7.73	11.81	0.00	0.00	15.34	15.34	54.53

ПРОДОЛЖЕНИЕ ВЕДОМОСТИ

ИЗДЕЛИЯ ЗАКЛАДНЫЕ						ВСЕГО	ОБЩИЙ РАСХОД
АРМАТУРА КЛАССА		ПРОКАТ					
A-III							
ГОСТ 5781-82		ГОСТ 103-76					
Ø10	ИТОГО	-8 Х 60	-8 Х 70	-8 Х 120	ИТОГО		
3.36	3.36	3.10	0.75	0.90	4.75	8.11	40.22
1.80	1.80	0.76	0.75	0.90	2.41	4.21	43.72
3.36	3.36	3.10	0.75	0.90	4.75	8.11	47.63
1.80	1.80	0.76	0.75	0.90	2.41	4.21	53.80
3.36	3.36	3.10	0.75	0.90	4.75	8.11	57.70
1.80	1.80	0.76	0.75	0.90	2.41	4.21	58.74

ВЗАМ.ИНВ
ПОДПИСЬ И ДАТА
ИНВ ПОДЛ.

ВЕДОМОСТЬ РАСХОДА СТАЛИ НА 1 ЭЛЕМЕНТ, КГ

МАРКА ЭЛЕМЕНТА	ИЗДЕЛИЯ АРМАТУРНЫЕ											
	АРМАТУРА КЛАССА											
	A-III				BP-I			A-I				ВСЕГО
	ГОСТ 5781-82				ГОСТ 6727-80			ГОСТ 5781-82				
	Ø6	Ø12	Ø8	ИТОГО	Ø4	Ø5	ИТОГО	Ø22	Ø8	Ø10	ИТОГО	
1ПС 57.21.4.0-Л-1	0.00	1.22	26.34	27.56	4.08	7.73	11.81	15.34	0.00	0.00	15.34	54.53
ПС 3.12.4.0-Л	0.00	0.00	0.20	0.20	0.48	0.64	1.12	0.00	0.41	0.00	0.41	1.73
ПС 3.18.4.0-Л	0.00	0.00	0.20	0.20	0.72	0.98	1.70	0.00	0.00	0.78	0.78	2.68
ПС 3.21.4.0-Л	0.00	0.00	0.20	0.20	0.84	1.15	1.99	0.00	0.00	0.78	0.78	2.97
ПС 6.12.4.0-Л	0.00	0.00	0.20	0.20	0.80	0.97	1.77	0.00	0.00	0.78	0.78	2.75
ПС 6.18.4.0-Л	0.00	0.00	0.20	0.20	1.20	1.47	2.67	0.00	0.00	0.78	0.78	3.65

ПРОДОЛЖЕНИЕ ВЕДОМОСТИ

ИЗДЕЛИЯ ЗАКЛАДНЫЕ										
АРМАТУРА КЛАССА			ПРОКАТ						ВСЕГО	ОБЩИЙ РАСХОД
A-III										
ГОСТ 5781-82			ГОСТ 103-76				ГОСТ 8509-86			
Ø10	Ø8	ИТОГО	-8 X 60	-8 X 70	-8 X 120	ИТОГО	L45 X 5	ИТОГО		
3.36	0.00	3.36	3.10	0.75	0.90	4.75	0.00	0.00	8.11	62.64
0.00	0.64	0.64	0.00	0.00	0.00	0.00	1.36	1.36	2.00	3.73
0.00	0.64	0.64	0.00	0.00	0.00	0.00	1.36	1.36	2.00	4.68
0.00	0.64	0.64	0.00	0.00	0.00	0.00	1.36	1.36	2.00	4.97
1.12	0.64	1.76	1.52	1.50	0.00	3.02	1.36	1.36	6.14	8.89
1.12	0.64	1.76	1.52	1.50	0.00	3.02	1.36	1.36	6.14	9.79

САПР | ТБЗТК | ТЛП | СП | ВЕД.ИНЖ | ВЕД.ИНЖ | ВИНОКУР | БУРЛАКОВА

ИНВ ПОДЛ | ПОДПИСЬ И ДАТА | ВЗАМ.ИНВ

24767 78

ФОРМАТ А3

ГАП Бачкур
Вед.инж. Бурлакова
Т.кп
Н.контр.
САПР
Утв.

ВЕДОМОСТЬ РАСХОДА СТАЛИ НА 1 ЭЛЕМЕНТ, КГ

МАРКА ЭЛЕМЕНТА	ИЗДЕЛИЯ АРМАТУРНЫЕ										
	АРМАТУРА КЛАССА										
	Вр-I			А-I			А-III				ВСЕГО
	ГОСТ 6727-80			ГОСТ 5781-82			ГОСТ 5781-82				
	Ø4	Ø5	ИТОГО	Ø12	Ø14	ИТОГО	Ø10	Ø8	Ø6	ИТОГО	
ПС 6.21.4.0-Л	1.40	1.72	3.12	1.27	0.00	1.27	0.08	0.15	0.00	0.23	4.62
ПС 12.12.4.0-Л	1.52	0.00	1.52	1.27	0.00	1.27	0.08	0.15	2.06	2.29	5.08
ПС 12.12.4.0-Л-1	1.52	0.00	1.52	1.27	0.00	1.27	0.08	0.15	2.06	2.29	5.08
ПС 12.18.4.0-Л	2.28	0.00	2.28	0.00	2.03	2.03	0.16	0.15	3.13	3.44	7.75
ПС 12.18.4.0-Л-1	2.28	0.00	2.28	0.00	2.03	2.03	0.16	0.15	3.13	3.44	7.75

ПРОДОЛЖЕНИЕ ВЕДОМОСТИ

ИЗДЕЛИЯ ЗАКЛАДНЫЕ								ОБЩИЙ РАСХОД
АРМАТУРА КЛАССА			ПРОКАТ				ВСЕГО	
А-III								
ГОСТ 5781-82			ГОСТ 103-76			ГОСТ 8509-86		
Ø10	Ø8	ИТОГО	-8 Х 60	-8 Х 70	ИТОГО	L45 Х 5	ИТОГО	
1.12	0.64	1.76	1.52	1.50	3.02	1.36	1.36	6.14	10.76
1.12	0.64	1.76	1.52	1.50	3.02	1.36	1.36	6.14	11.22
1.12	0.64	1.76	1.52	1.50	3.02	1.36	1.36	6.14	11.22
1.12	0.64	1.76	1.52	1.50	3.02	1.36	1.36	6.14	13.89
1.12	0.64	1.76	1.52	1.50	3.02	1.36	1.36	6.14	13.89

Взам.инв.
Подпись и дата
Инв. подл.

САПР ТБЗТК | ТЛП СП | ВЕДИНЖ ВЕДИНЖ | ВИНОКУР БУРЛАКОВА

ВЕДОМОСТЬ РАСХОДА СТАЛИ НА 1 ЭЛЕМЕНТ, КГ

МАРКА ЭЛЕМЕНТА	ИЗДЕЛИЯ АРМАТУРНЫЕ								
	АРМАТУРА КЛАССА								
	Вр-I		A-III				A-I		ВСЕГО
	ГОСТ 6727-80		ГОСТ 5781-82				ГОСТ 5781-82		
	Ø4	ИТОГО	Ø6	Ø10	Ø8	ИТОГО	Ø14	ИТОГО	
ПС 12.21.4.0-Л	2.66	2.66	3.66	0.16	0.15	3.97	2.03	2.03	8.66
ПС 12.21.4.0-Л-1	2.66	2.66	3.66	0.16	0.15	3.97	2.03	2.03	8.66

ПРОДОЛЖЕНИЕ ВЕДОМОСТИ

ИЗДЕЛИЯ ЗАКЛАДНЫЕ								ВСЕГО	ОБЩИЙ РАСХОД
АРМАТУРА КЛАССА			ПРОКАТ						
A-III									
ГОСТ 5781-82			ГОСТ 103-76			ГОСТ 8509-86			
Ø10	Ø8	ИТОГО	-8 Х 60	-8 Х 70	ИТОГО	L45 Х 5	ИТОГО		
1.12	0.64	1.76	1.52	1.50	3.02	1.36	1.36	6.14	14.80
1.12	0.64	1.76	1.52	1.50	3.02	1.36	1.36	6.14	14.80

ВЗАМ.ИНВ | ПОДПИСЬ И ДАТА | ИНВ ПОДЛ

ВЕДОМОСТЬ РАСХОДА СТАЛИ НА 1 ЭЛЕМЕНТ, КГ

МАРКА ЭЛЕМЕНТА	ИЗДЕЛИЯ АРМАТУРНЫЕ										ВСЕГО
	АРМАТУРА КЛАССА										
	A-III				BP-I			A-I			
	ГОСТ 5781-82				ГОСТ 6727-80			ГОСТ 5781-82			
	Ø6	Ø8	Ø10	ИТОГО	Ø5	Ø4	ИТОГО	Ø10	Ø12	ИТОГО	
2ПС 27.6.4.0-Л	3.33	0.39	0.00	3.72	1.40	1.05	2.45	1.56	0.00	1.56	7.73
2ПС 27.6.4.0-Л-1	3.33	0.39	0.00	3.72	1.40	1.05	2.45	1.56	0.00	1.56	7.73
2ПС 27.9.4.0-Л	1.11	4.27	0.16	5.54	1.79	1.05	2.84	0.00	2.54	2.54	10.92
2ПС 27.9.4.0-Л-1	1.11	4.27	0.16	5.54	1.79	1.05	2.84	0.00	2.54	2.54	10,92
2ПС 27.12.4.0-Л	2.22	4.27	0.16	6.65	2.42	1.40	3.82	0.00	2.54	2.54	13.01
2ПС 27.12.4.0-Л-1	2.22	4.27	0.16	6.65	2.42	1.40	3,82	0.00	2.54	2.54	13.01

ПРОДОЛЖЕНИЕ ВЕДОМОСТИ

ИЗДЕЛИЯ ЗАКЛАДНЫЕ							ОБЩИЙ РАСХОД
АРМАТУРА КЛАССА		ПРОКАТ				ВСЕГО	
A-III							
ГОСТ 5781-82		ГОСТ 103-76					
Ø10	ИТОГО	-8 Х 120	-8 Х 60	-8 Х 70	ИТОГО		
1.80	1.80	0.90	0.76	0.75	2.41	4.21	11,94
3.36	3.36	0.90	3.10	0.75	4,75	8.11	15,84
1,80	1.80	0.90	0.76	0.75	2,41	4.21	15.13
3,36	3,36	0.90	3.10	0.75	4.75	8.11	19.03
1,80	1.80	0.90	0.76	0.75	2.41	4.21	17.22
3,36	3.36	0.90	3.10	0.75	4.75	8.11	21.12

САПР ТЭЗТК | ТЛП СП | ВЕДИНЖ ВЕДИНЖ | ВИНОКУР БУРЛАКОВА

ИНВ ПОДИ | ПОДПИСЬ И ДАТА | ВЗАМ.ИНВ

ВЕДОМОСТЬ РАСХОДА СТАЛИ НА 1 ЭЛЕМЕНТ, КГ

МАРКА ЭЛЕМЕНТА	ИЗДЕЛИЯ АРМАТУРНЫЕ										ВСЕГО
	АРМАТУРА КЛАССА										
	A-III				BP-I			A-I			
	ГОСТ 5781-82				ГОСТ 6727-80			ГОСТ 5781-82			
	Ø6	Ø8	Ø10	ИТОГО	Ø5	Ø4	ИТОГО	Ø14	Ø16	ИТОГО	
2ПС 27.15.4.0-Л	2.22	6.26	0.32	8.80	3.04	1.75	4.79	4.06	0.00	4.06	17.65
2ПС 27.15.4.0-Л-1	2.22	6.26	0.32	8.80	3.04	1.75	4.79	4.06	0.00	4.06	17.65
2ПС 27.18.4.0-Л	2.22	8.25	0.32	10.79	3.67	2.10	5.77	0.00	5.86	5.86	22.42
2ПС 27.18.4.0-Л-1	2.22	8.25	0.32	10.79	3.67	2.10	5.77	0.00	5.86	5.86	22.42
2ПС 27.21.4.0-Л	0.00	12.23	0.32	12.55	4.30	2.10	6.40	0.00	5.86	5.86	24.81
2ПС 27.21.4.0-Л-1	0.00	12.23	0.32	12.55	4.30	2.10	6.40	0.00	5.86	5.86	24.81

ПРОДОЛЖЕНИЕ ВЕДОМОСТИ

ИЗДЕЛИЯ ЗАКЛАДНЫЕ							ОБЩИЙ РАСХОД
АРМАТУРА КЛАССА		ПРОКАТ				ВСЕГО	
A-III							
ГОСТ 5781-82		ГОСТ 103-76					
Ø10	ИТОГО	-8 X 120	-8 X 60	-8 X 70	ИТОГО		
1.80	1.80	0.90	0.76	0.75	2.41	4.21	21.86
3.36	3.36	0.90	3.10	0.75	4.75	8.11	25.76
1.80	1.80	0.90	0.76	0.75	2.41	4.21	26.63
3.36	3,36	0,90	3.10	0.75	4.75	8.11	30.53
1.80	1.80	0.90	0.76	0.75	2.41	4.21	29.02
3.36	3.36	0.90	3.10	0.75	4.75	8.11	32.92

САПР ТБЗТК | ТЛП СП | ВЕДНАЧ ВЕДНАЧ | ВИНОКУР БУРЛАКОВА

ИНВ ПОДЛ | ПОДПИСЬ И ДАТА | ВЗАМ ИНВ

ВИНОКУР | БУРЛАКОВА | ВЕДИХ | ВЕДИХ | ТЛП | СП | САПР | ГЕЗТК

ВЕДОМОСТЬ РАСХОДА СТАЛИ НА 1 ЭЛЕМЕНТ, КГ

МАРКА ЭЛЕМЕНТА	ИЗДЕЛИЯ АРМАТУРНЫЕ												ВСЕГО
	АРМАТУРА КЛАССА												
	AIII					BPI			AI				
	ГОСТ 5781-82					ГОСТ 6727-80			ГОСТ 5781-82				
	Ø6	Ø10	Ø8	Ø12	ИТОГО	Ø4	Ø5	ИТОГО	Ø12	Ø16	Ø18	ИТОГО	
2ПС 57.6.4.0-Л	4.90	6.99	0.29	0.00	12.18	2.05	2.80	4.85	2.54	0.00	0.00	2.54	19.57
2ПС 57.6.4.0-Л-1	4.90	6.99	0.29	0.00	12.18	2.05	2.80	4.85	2.54	0.00	0.00	2.54	19.57
2ПС 57.9.4.0-Л	2.45	13.92	0.29	0.00	16.66	2.05	3.23	5.28	0.00	5.86	0.00	5.86	27.80
2ПС 57.9.4.0-Л-1	2.45	13.92	0.29	0.00	16.66	2.05	3.23	5.28	0.00	5.86	0.00	5.86	27.80
2ПС 57.12.4.0-Л	2.45	0.00	13.34	0.56	16.35	2.75	4.35	7.10	0.00	0.00	8.66	8.66	32.11
2ПС 57.12.4.0-Л-1	2.45	0.00	13.34	0.56	16.35	2.75	4.35	7.10	0.00	0.00	8.66	8.66	32.11

ПРОДОЛЖЕНИЕ ВЕДОМОСТИ

ИЗДЕЛИЯ ЗАКЛАДНЫЕ							ОБЩИЙ РАСХОД
АРМАТУРА КЛАССА		ПРОКАТ				ВСЕГО	
AIII							
ГОСТ 5781-82		ГОСТ 103-76					
Ø10	ИТОГО	-8 Х 120	-8 Х 60	-8 Х 70	ИТОГО		
1.80	1.80	0.90	0.76	0.75	2.41	4.21	23.78
3.36	3.36	0.90	3.10	0.75	4.75	8.11	27.68
1.80	1.80	0.90	0.76	0.75	2.41	4.21	32.01
3.36	3.36	0.90	3.10	0.75	4.75	8.11	35.91
1.80	1.80	0.90	0.76	0.75	2.41	4.21	36.32
3.36	3.36	0.90	3.10	0.75	4.75	8.11	40.22

ВЗАМ.ИНВ. | ПОДПИСЬ И ДАТА | ИНВ. ПОДЛ.

ВЕДОМОСТЬ РАСХОДА СТАЛИ НА 1 ЭЛЕМЕНТ, КГ

МАРКА ЭЛЕМЕНТА	ИЗДЕЛИЯ АРМАТУРНЫЕ											
	АРМАТУРА КЛАССА											
	A-III					Вр-I			A-I			ВСЕГО
	ГОСТ 5781-82					ГОСТ 6727-80			ГОСТ 5781-82			
	Ø6	Ø8	Ø12	Ø10	ИТОГО	Ø4	Ø5	ИТОГО	Ø20	Ø22	ИТОГО	
2ПС 57.15.4.0-Л	4.90	13.05	0.56	0.46	18.97	3.43	5.48	8.91	11.64	0.00	11.64	39.52
2ПС 57.15.4.0-Л-1	4.90	13.05	0.56	0.46	18 97	3.43	5.48	8.91	11.64	0.00	11.64	39.52
2ПС 57 18.4.0-Л	4.90	17.40	1.22	0.00	23 52	4.12	6.61	10.73	0.00	15.34	15.34	49.59
2ПС 57.18.4.0-Л-1	4 90	17.40	1.22	0.00	23.52	4.12	6.61	10.73	0.00	15.34	15.34	49.59
2ПС 57.21.4.0-Л	0 00	26,34	1.22	0.00	27 56	4 08	7 73	11.81	0.00	15.34	15.34	54.56
2ПС 57.21.4.0-Л-1	0 00	26,34	1.22	0.00	27 56	4.08	7.73	11.81	0.00	15.34	15.34	54.53

ПРОДОЛЖЕНИЕ ВЕДОМОСТИ

ИЗДЕЛИЯ ЗАКЛАДНЫЕ							ОБЩИЙ РАСХОД
АРМАТУРА КЛАССА		ПРОКАТ				ВСЕГО	
A-III							
ГОСТ 5781-82		ГОСТ 103-76					
Ø10	ИТОГО	-8 Х 120	-8 Х 60	-8 Х 70	ИТОГО		
1.80	1.80	0.90	0.76	0,75	2.41	4.21	43.73
3.36	3.36	0,90	3.10	0.75	4.75	8.11	47.63
1.80	1.80	0,90	0.76	0.75	2.41	4.21	53.80
3.36	3.36	0.90	3.10	0.75	4.75	8.11	57.70
1.80	1.80	0.90	0.76	0.75	2.41	4.21	58 74
3.36	3 36	0.90	3.10	0.75	4.75	8.11	62 64

САПР ТБЗТК | ТЛП СП | ВЕДИЖ ВЕДИЖ | ВИНОКУР БУРЛАКОВА

ИНВ ПОДЛ | ПОДПИСЬ И ДАТА | ВЗАМ.ИНВ

24767 84
ФОРМАТ А3

Инв. № подл. | Подпись и дата | Взам. инв. №
САПР ТБЗТК | ТЛП СП | ГЕДИХ ВЕДИХ | ВИЧОКУР БУЛАКОВА

ВЕДОМОСТЬ РАСХОДА СТАЛИ НА 1 ЭЛЕМЕНТ, КГ

МАРКА ЭЛЕМЕНТА	ИЗДЕЛИЯ АРМАТУРНЫЕ										ВСЕГО
	АРМАТУРА КЛАССА										
	Вр-I			A-I				A-III			
	ГОСТ 6727-80			ГОСТ 5781-82				ГОСТ 5781-82			
	Ø4	Ø5	ИТОГО	Ø8	Ø10	Ø12	ИТОГО	Ø8	Ø10	ИТОГО	
3ПС 61.60.40-Л	0.81	0.62	1.43	0.41	0.00	0.00	0.41	0.20	0.00	0.20	2.04
3ПС 61.90.40-Л	0.81	0.96	1.77	0.00	0.78	0.00	0.78	0.20	0.00	0.20	2.75
3ПС 61.120.40-Л	1.08	1.29	2.37	0.00	0.78	0.00	0.78	0.20	0.00	0.20	3.35
3ПС 61.150.40-Л	1.35	1.62	2.97	0.00	0.00	1.27	1.27	0.15	0.08	0.23	4.47

ПРОДОЛЖЕНИЕ ВЕДОМОСТИ

ИЗДЕЛИЯ ЗАКЛАДНЫЕ						ОБЩИЙ РАСХОД
АРМАТУРА КЛАССА		ПРОКАТ			ВСЕГО	
A-III						
ГОСТ 5781-82		ГОСТ 103-76				
Ø8	ИТОГО	-8 Х 70	-8 Х 60	ИТОГО		
0.52	0.52	1.06	0.92	1.98	2.50	4.54
0.52	0.52	1.06	0.92	1.98	2.50	5.25
0.52	0.52	1.06	0.92	1.98	2.50	5.85
0.52	0.52	1.06	0.92	1.98	2.50	6.97

САПР ТБЗТК | ТЛП СП | ВЕДИХ ВЕДИХ | ВИНОКУР БУРЛАКОВА

ВЕДОМОСТЬ РАСХОДА СТАЛИ НА 1 ЭЛЕМЕНТ, КГ

МАРКА ЭЛЕМЕНТА	ИЗДЕЛИЯ АРМАТУРНЫЕ									ВСЕГО
	АРМАТУРА КЛАССА									
	ВР-I			A-I			A-III			
	ГОСТ 6727-80			ГОСТ 5781-82			ГОСТ 5781-82			
	Ø4	Ø5	ИТОГО	Ø12	Ø10	ИТОГО	Ø10	Ø8	ИТОГО	
3ПС 61.180.40-Л	1.62	1.96	3.58	1.27	0.00	1.27	0.08	0.15	0.23	5.08
3ПС 61.210.40-Л	1.89	2.29	4.18	1.27	0.00	1.27	0.08	0.15	0.23	5.68
4ПС 67.120.40-Л	1.16	1.29	2.45	0.00	1.56	1.56	0.00	0.25	0.25	4.26
4ПС 67.180.40-Л	1.74	1.96	3.70	0.00	1.56	1.56	0.00	0.25	0.25	5.51
4ПС 67.210.40-Л	2.03	2.29	4.32	0.00	1.56	1.56	0.00	0.25	0.25	6.13

ПРОДОЛЖЕНИЕ ВЕДОМОСТИ

ИЗДЕЛИЯ ЗАКЛАДНЫЕ							ВСЕГО	ОБЩИЙ РАСХОД
АРМАТУРА КЛАССА		ПРОКАТ						
A-III								
ГОСТ 5781-82		ГОСТ 103-76			ГОСТ 8509-86			
Ø8	ИТОГО	-8 X 70	-8 X 60	ИТОГО	L45 X 5	ИТОГО		
0.52	0.52	1.06	0.92	1.98	0.00	0.00	2.50	7.58
0.52	0.52	1.06	0.92	1.98	0.00	0.00	2.50	8.18
0.64	0.64	0.00	0.00	0.00	1.36	1.36	2.00	6.26
0.64	0.64	0.00	0.00	0.00	1.36	1.36	2.00	7.51
0.64	0.64	0.00	0.00	0.00	1.36	1.36	2.00	8.13

ВЗАМ.ИНВ | ПОДПИСЬ И ДАТА | ИНВ ПОДЛ

24767 86
ФОРМАТ А3

САПР ТБЗТК | Т.ЛП СП | ВЕД.АРХ ВЕД.КОНСТР | ВИНОКУР БУРЛАКОВА

ВЕДОМОСТЬ РАСХОДА СТАЛИ НА 1 ЭЛЕМЕНТ, КГ

МАРКА ЭЛЕМЕНТА	ИЗДЕЛИЯ АРМАТУРНЫЕ											
	АРМАТУРА КЛАССА											
	A-III					Bp-I			A-I			ВСЕГО
	ГОСТ 5781-82					ГОСТ 6727-80			ГОСТ 5781-82			
	Ø16	Ø8	Ø10	Ø6	ИТОГО	Ø5	Ø4	ИТОГО	Ø12	Ø16	ИТОГО	
ПСК 60.6.4,0-Л	56.43	8.25	0.16	0.00	64.84	6.33	0.00	6.33	2.54	0.00	2.54	73.71
ПСК 60.6.4,0-Л-1	56.43	8.25	0.16	0.00	64.84	6.33	0.00	6.33	2.54	0.00	2.54	73.71
ПСК 60.9.4,0-Л	0.00	0.29	29.72	5.35	35.36	0.00	2.80	2.80	0.00	5.86	5.86	44.02
ПСК 60.9.4,0-Л-1	0.00	0.29	29.72	5.35	35.36	0.00	2.80	2.80	0.00	5.86	5.86	44.02
1ПСК 57.6.4,0-Л	52.20	8.25	0.16	0.00	60.61	5.76	0.00	5.76	2.54	0.00	2.54	68.91
1ПСК 57.6.4,0-Л-1	52.20	8.25	0.16	0.00	60.61	5.76	0.00	5.76	2.54	0.00	2.54	68.91

ПРОДОЛЖЕНИЕ ВЕДОМОСТИ

ИЗДЕЛИЯ ЗАКЛАДНЫЕ							ОБЩИЙ РАСХОД
АРМАТУРА КЛАССА		ПРОКАТ				ВСЕГО	
A-III							
ГОСТ 5781-82		ГОСТ 103-76					
Ø10	ИТОГО	-8 X 60	-8 X 70	-8 X 120	ИТОГО		
1.12	1.12	1.52	1.50	0.00	3.02	4.14	77.85
2.68	2.68	3.86	1.50	0.00	5.36	8.04	31.75
1.12	1.12	1.52	1.50	0.00	3.02	4.14	48.16
2.68	2.68	3.86	1.50	0.00	5.36	8.04	52.06
1.80	1.80	0.76	0.75	0.90	2.41	4.21	73.12
3.36	3.36	3.10	0.75	0.90	4.75	8.11	77.02

ВЗАМ.ИНВ | ПОДПИСЬ И ДАТА | ИНВ.ПОДЛ

ВЕДОМОСТЬ РАСХОДА СТАЛИ НА 1 ЭЛЕМЕНТ, КГ

МАРКА ЭЛЕМЕНТА	ИЗДЕЛИЯ АРМАТУРНЫЕ											
	АРМАТУРА КЛАССА											
	A-III					BP-I			A-I			ВСЕГО
	ГОСТ 5781-82					ГОСТ 6727-80			ГОСТ 5781-82			
	Ø10	Ø6	Ø8	Ø16	ИТОГО	Ø4	Ø5	ИТОГО	Ø16	Ø12	ИТОГО	
1ПСК 57.9.4,0-Л	27.52	5.15	0.29	0.00	32.96	2.76	0.00	2.76	5.86	0.00	5.86	41.58
1ПСК 57.9.4,0-Л-1	27.52	5.15	0.29	0.00	32.96	2.76	0.00	2.76	5.86	0.00	5.86	41.58
2ПСК 57.6.4,0-Л	0.16	0.00	8.25	52.20	60.61	0.00	5.76	5.76	0.00	2.54	2.54	68.91
2ПСК 57.6.4,0-Л-1	0.16	0.00	8.25	52.20	60.61	0.00	5.76	5.76	0.00	2.54	2.54	68.91
2ПСК 57.9.4,0-Л	27.52	5.15	0.29	0.00	32.96	2.76	0.00	2.76	5.86	0.00	5.86	41.58
2ПСК 57.9.4,0-Л-1	27.52	5.15	0.29	0.00	32.96	2.76	0.00	2.76	5.86	0.00	5.86	41.58

ПРОДОЛЖЕНИЕ ВЕДОМОСТИ

ИЗДЕЛИЯ ЗАКЛАДНЫЕ							
АРМАТУРА КЛАССА		ПРОКАТ				ВСЕГО	ОБЩИЙ РАСХОД
A-III							
ГОСТ 5781-82		ГОСТ 103-76					
Ø10	ИТОГО	-8 X 120	-8 X 60	-8 X 70	ИТОГО		
1.80	1.80	0.90	0.76	0.75	2.41	4.21	45.79
3.36	3.36	0.90	3.10	0.75	4.75	8.11	49.69
1.80	1.80	0.90	0.76	0.75	2.41	4.21	73.12
3.36	3.36	0.90	3.10	0.75	4.75	8.11	77.02
1.80	1.80	0.90	0.76	0.75	2.41	4.21	45.79
3.36	3.36	0.90	3.10	0.75	4.75	8.11	49.69

САПР ТБЗТК | ТЛП СП | ВЕДИНЖ ВЕДИНЖ | ВИНОКУР БУРЛАКОВА

ИНВ ПОДЛ | ПОДПИСЬ И ДАТА | ВЗАМ ИНВ.

24767 88

ФОРМАТ А3

ВЕДОМОСТЬ РАСХОДА СТАЛИ НА 1 ЭЛЕМЕНТ, КГ

МАРКА ЭЛЕМЕНТА	ИЗДЕЛИЯ АРМАТУРНЫЕ										
	АРМАТУРА КЛАССА										
	AIII				BPI			AI			ВСЕГО
	ГОСТ 5781-82				ГОСТ 6727-80			ГОСТ 5781-82			
	Ø6	Ø8	Ø10	ИТОГО	Ø4	Ø5	ИТОГО	Ø10	Ø12	ИТОГО	
1ПС 27.5.6.4.0-Л	3.42	0.39	0.00	3.81	1.04	1.48	2.52	1.54	0.00	1.54	7.87
1ПС 27.5.6.4.0-Л-1	3.42	0.39	0.00	3.81	1.04	1.48	2.52	1.54	0.00	1.54	7.87
1ПС 27.5.9.4.0-Л	1.14	4.34	0.16	5.64	1.04	1.91	2.95	0.00	2.56	2.56	11.15
1ПС 27.5.9.4.0-Л-1	1.14	4.34	0.16	5.64	1.04	1.91	2.95	0.00	2.56	2.56	11.15
1ПС 27.5.12.4.0-Л	2.28	4.34	0.16	6.78	1.39	2.58	3.97	0.00	2.56	2.56	13.31
1ПС 27.5.12.4.0-Л-1	2.28	4.34	0.16	6.78	1.39	2.58	3.97	0.00	2.56	2.56	13.31

ИЗДЕЛИЯ ЗАКЛАДНЫЕ							
АРМАТУРА КЛАССА		ПРОКАТ				ВСЕГО	ОБЩИЙ РАСХОД
AIII							
ГОСТ 5781-82		ГОСТ 103-76					
Ø10	ИТОГО	-8 X 60	-8 X 70	-8 X 120	ИТОГО		
1.80	1.80	0.76	0.75	0.90	2.41	4.21	12.08
3.36	3.36	3.10	0.75	0.90	4.75	8.11	15.98
1.80	1.80	0.76	0.75	0.90	2.41	4.21	15.36
3.36	3.36	3.10	0.75	0.90	4.75	8.11	19.26
1.80	1.80	0.76	0.75	0.90	2.41	4.21	17.52
3.36	3.36	3.10	0.75	0.90	4.75	8.11	21.42

САПР | ТЛП | ВЕДИНХ | БУРЛАКОВА
ШНИИП | СП | ИНЖЕНЕР | ЧЕЧЕНКОВА

ИНВ. ПОДЛ. | ПОДПИСЬ И ДАТА | ВЗАМ.ИНВ.

1.030.1-1/88. 1-5-РС

ЛИСТ 23

24767 89

ФОРМАТ А3

ВЕДОМОСТЬ РАСХОДА СТАЛИ НА 1 ЭЛЕМЕНТ, КГ

МАРКА ЭЛЕМЕНТА	ИЗДЕЛИЯ АРМАТУРНЫЕ										
	АРМАТУРА КЛАССА										
	AIII				BPI			AI			ВСЕГО
	ГОСТ 5781-82				ГОСТ 6727-80			ГОСТ 5781-82			
	Ø6	Ø8	Ø10	ИТОГО	Ø4	Ø5	ИТОГО	Ø14	Ø16	ИТОГО	
1ПС 27,5.15.4,0-Л	2.28	6.37	0.32	8.97	1.74	3.25	4.99	4.06	0,00	4.06	18.02
1ПС 27,5.15.4,0-Л-1	2.28	6,37	0.32	8.97	1.74	3.25	4.99	4.06	0.00	4,06	18.02
1ПС 27,5.18.4,0-Л	2.28	8.39	0.32	10.99	2.04	3.91	5.95	0.00	5.84	5,84	22.78
1ПС 27,5.18.4,0-Л-1	2.28	8.39	0.32	10.99	2.04	3.91	5.95	0.00	5.84	5,84	22.78
1ПС 27,5.21.4,0-Л	0.00	12.45	0.32	12.77	2.09	4.58	6.67	0.00	5,84	5,84	25.27
1ПС 27,5.21.4,0-Л-1	0.00	12.45	0.32	12.77	2.09	4.58	6.67	0.00	5.84	5,84	25,27

ИЗДЕЛИЯ ЗАКЛАДНЫЕ							ОБЩИЙ РАСХОД
АРМАТУРА КЛАССА		ПРОКАТ				ВСЕГО	
AIII							
ГОСТ 5781-82		ГОСТ 103-76					
Ø10	ИТОГО	-8 X 60	-8 X 70	-8 X 120	ИТОГО		
1.80	1,80	0.76	0.75	0.90	2.41	4.21	22.23
3.36	3.36	3.10	0.75	0.90	4.75	8.11	26.13
1.80	1.80	0.76	0.75	0.90	2.41	4.21	26.99
3.36	3.36	3.10	0.75	0.90	4.75	8.11	30.89
1.80	1.80	0.76	0.75	0.90	2.41	4.21	29.48
3.36	3.36	3.10	0.75	0.90	4.75	8.11	33.38

ГАПР ЦНИИП | ТЛП СП | ВЕДИНА ИНДЕЕВ | БУРЛАКОВА ЧЕЧЕНКОВА

ИНВ. ПОДЛ. | ПОДПИСЬ И ДАТА | ВЗАМ.ИНВ.

24767 90

ФОРМАТ А3

ВЕДОМОСТЬ РАСХОДА СТАЛИ НА 1 ЭЛЕМЕНТ, КГ

МАРКА ЭЛЕМЕНТА	ИЗДЕЛИЯ АРМАТУРНЫЕ										
	АРМАТУРА КЛАССА										
	AIII				BPI			AI			ВСЕГО
	ГОСТ 5781-82				ГОСТ 6727-80			ГОСТ 5781-82			
	Ø6	Ø8	Ø10	ИТОГО	Ø4	Ø5	ИТОГО	Ø14	Ø16	ИТОГО	
2ПС 27,5.15.4,0-Л	2.28	6,37	0.32	8.97	1.74	3.25	4.99	4.06	0.00	4.06	18.02
2ПС 27,5.15.4,0-Л-1	2.28	6.37	0.32	8.97	1.74	3.25	4.99	4.06	0.00	4.06	18.02
2ПС 27,5.18.4,0-Л	2.28	8.39	0.32	10.99	2.04	3.91	5.95	0.00	5.84	5.84	22.78
2ПС 27,5.18.4,0-Л-1	2.28	8.39	0.32	10.99	2.04	3.91	5.95	0.00	5.84	5.84	22.78
2ПС 27,5.21.4,0-Л	0.00	12.45	0.32	12.77	2.09	4.58	6.67	0.00	5.84	5.84	25.27
2ПС 27,5.21.4,0-Л-1	0.00	12.45	0.32	12.77	2.09	4.58	6.67	0.00	5.84	5.84	25.27

ИЗДЕЛИЯ ЗАКЛАДНЫЕ							ОБЩИЙ РАСХОД
АРМАТУРА КЛАССА		ПРОКАТ				ВСЕГО	
AIII							
ГОСТ 5781-82		ГОСТ 103-76					
Ø10	ИТОГО	-8 X 60	-8 X 70	-8 X 120	ИТОГО		
1.80	1.80	0.76	0.75	0.90	2.41	4.21	22,23
3.36	3.36	3.10	0.75	0.90	4.75	8.11	26,13
1.80	1.80	0.76	0.75	0.90	2.41	4.21	26.99
3.36	3.36	3.10	0.75	0.90	4.75	8.11	30.89
1.80	1.80	0.76	0.75	0.90	2.41	4.21	29.48
3.36	3.36	3.10	0.75	0.90	4.75	8,11	33,38

САПР | ТЛП | ВЕДИН | БУРЛАКОВА
ШНИП | СП | ИНЖЕНЕР | ЧЕЧЕНКОВА

ИНВ. ПОДЛ. | ПОДПИСЬ И ДАТА | ВЗАМ.ИНВ.

24767 91
ФОРМАТ А3

ВЕДОМОСТЬ РАСХОДА СТАЛИ НА 1 ЭЛЕМЕНТ, КГ

МАРКА ЭЛЕМЕНТА	ИЗДЕЛИЯ АРМАТУРНЫЕ										
	АРМАТУРА КЛАССА										
	AIII				BPI			AI			ВСЕГО
	ГОСТ 5781-82				ГОСТ 6727-80			ГОСТ 5781-82			
	⌀6	⌀8	⌀10	ИТОГО	⌀4	⌀5	ИТОГО	⌀10	⌀12	ИТОГО	
2ПС 27.5.6.4.0-Л	3.42	0.39	0.00	3.81	1.04	1.48	2.52	1.54	0.00	1.54	7.87
2ПС 27.5.6.4.0-Л-1	3.42	0.39	0.00	3.81	1.04	1.48	2.52	1.54	0.00	1.54	7.87
2ПС 27.5.9.4.0-Л	1.14	4.34	0.16	5.64	1.04	1.91	2.95	0.00	2.56	2.56	11.15
2ПС 27.5.9.4.0-Л-1	1.14	4.34	0.16	5.64	1.04	1.91	2.95	0.00	2.56	2.56	11.15
2ПС 27.5.12.4.0-Л	2.28	4.34	0.16	6.78	1.39	2.58	3.97	0.00	2.56	2.56	13.31
2ПС 27.5.12.4.0-Л-1	2.28	4.34	0.16	6.78	1.39	2.58	3.97	0.00	2.56	2.56	13.31

ИЗДЕЛИЯ ЗАКЛАДНЫЕ							ОБЩИЙ РАСХОД
АРМАТУРА КЛАССА		ПРОКАТ				ВСЕГО	
AIII							
ГОСТ 5781-82		ГОСТ 103-76					
⌀10	ИТОГО	-8 Х 60	-8 Х 70	-8 Х 120	ИТОГО		
1.80	1.80	0.76	0.75	0.90	2.41	4.21	12.08
3.36	3.36	3.10	0.75	0.90	4.75	8.11	15.98
1.80	1.80	0.76	0.75	0.90	2.41	4.21	15.36
3.36	3.36	3.10	0.75	0.90	4.75	8.11	19.26
1.80	1.80	0.76	0.75	0.90	2.41	4.21	17.52
3.36	3.36	3.10	0.75	0.90	4.75	8.11	21.42

ГАП Шифилл
СП
Вед.инж. Кондратьева
Н.контр. Черенкова
САПР

Инв. № подл. | Подпись и дата | Взам.инв.

ГАПР | ТАП | ВЕДИНА | ВЕДУЩИЙ | ЧЕРНЯКОВА | ЧЕРНЯКОВА

ВЕДОМОСТЬ РАСХОДА СТАЛИ НА 1 ЭЛЕМЕНТ, КГ

МАРКА ЭЛЕМЕНТА	ИЗДЕЛИЯ АРМАТУРНЫЕ												ВСЕГО
	АРМАТУРА КЛАССА												
	AIII					BPI			AI				
	ГОСТ 5781-82					ГОСТ 6727-80			ГОСТ 5781-82				
	ф6	ф10	ф8	ф12	ИТОГО	ф4	ф5	ИТОГО	ф12	ф16	ф18	ИТОГО	
1ПС 57.5.6.4.0-Л	4.94	7.03	0.29	0.00	12,26	2,04	2,88	4,92	2,56	0.00	0.00	2.56	19,74
1ПС 57,5.6.4,0-Л-1	4.94	7.03	0.29	0.00	12,26	2,04	2.88	4,92	2,56	0.00	0.00	2,56	19,74
1ПС 57,5.9.4,0-Л	2.47	14.05	0.29	0.00	16,81	2,04	3.35	5,39	0.00	5,84	0.00	5,84	28,05
1ПС 57,5.9.4,0-Л-1	2.47	14.05	0.29	0.00	16.81	2,04	3.35	5,39	0.00	5,84	0.00	5,84	28,05
1ПС 57,5.12.4,0-Л	2.47	0.00	13,48	0.56	16,51	2,72	4.51	7,23	0.00	0.00	8.66	8,66	32.40
1ПС 57,5.12.4,0-Л-1	2.47	0.00	13,48	0,56	16,51	2,72	4,51	7,23	0.00	0.00	8.66	8,66	32,40

ИЗДЕЛИЯ ЗАКЛАДНЫЕ							ОБЩИЙ РАСХОД
АРМАТУРА КЛАССА		ПРОКАТ				ВСЕГО	
AIII							
ГОСТ 5781-82		ГОСТ 103-76					
ф10	ИТОГО	-8 Х 60	-8 Х 70	-8 Х 120	ИТОГО		
1.80	1,80	0.76	0.75	0,90	2,41	4,21	23,95
3.36	3.36	3,10	0.75	0,90	4,75	8,11	27,85
1.80	1.80	0.76	0.75	0,90	2,41	4.21	32,26
3,36	3.36	3.10	0.75	0.90	4,75	8.11	36,16
1.80	1.80	0,76	0.25	0.90	2,41	4,21	36,61
3,36	3,36	3.10	0.75	0.90	4,75	8,11	40,51

ИНВ. № ПОДЛ. | ПОДПИСЬ И ДАТА | ВЗАМ.ИНВ.

САПР | ГИП | Н.КОНТР | ВЕДУЩ. | ГИП | ВЕДУЩ. | ВЕДУЩ. | ВЕДУЩ.

ВЕДОМОСТЬ РАСХОДА СТАЛИ НА 1 ЭЛЕМЕНТ, КГ

МАРКА ЭЛЕМЕНТА	ИЗДЕЛИЯ АРМАТУРНЫЕ												
	АРМАТУРА КЛАССА												
	AIII					BPI			AI				ВСЕГО
	ГОСТ 5781-82					ГОСТ 6727-80			ГОСТ 5781-82				
	Ø6	Ø10	Ø8	Ø12	ИТОГО	Ø4	Ø5	ИТОГО	Ø12	Ø16	Ø18	ИТОГО	
2ПС 57,5.6.4,0-Л	4.94	7.03	0.29	0.00	12.26	2.04	2.88	4.92	2.56	0.00	0.00	2,56	19,74
2ПС 57,5.6.4,0-Л-1	4.94	7.03	0.29	0.00	12.26	2.04	2.88	4.92	2.56	0.00	0.00	2,56	19,74
2ПС 57,5.9.4,0-Л	2.47	14.05	0.29	0.00	16.81	2.04	3.35	5.39	0.00	5.84	0.00	5,84	28,05
2ПС 57,5.9.4,0-Л-1	2.47	14.05	0.29	0.00	16.81	2.04	3.35	5.39	0.00	5.84	0.00	5,84	28,05
2ПС 57,5.12.4,0-Л	2.47	0.00	13.48	0.56	16.51	2.72	4.51	7.23	0.00	0.00	8.66	8,66	32,40
2ПС 57,5.12.4,0-Л-1	2.47	0.00	13.48	0,56	16.51	2.72	4.51	7.23	0.00	0.00	8.66	8,66	32,40

ИЗДЕЛИЯ ЗАКЛАДНЫЕ							ОБЩИЙ РАСХОД
АРМАТУРА КЛАССА		ПРОКАТ				ВСЕГО	
AIII							
ГОСТ 5781-82		ГОСТ 103-76					
Ø10	ИТОГО	-8 X 60	-8 X 70	-8 X 120	ИТОГО		
1.80	1.80	0.76	0.75	0.90	2,41	4.21	23.95
3.36	3.36	3.10	0.75	0,90	4,75	8,11	27,85
1.80	1.80	0,76	0.75	0,90	2,41	4,21	32,26
3.36	3.36	3,10	0.75	0.90	4,75	8,11	36,16
1.80	1.80	0,76	0.75	0.90	2,41	4,21	36,61
3.36	3.36	3,10	0.75	0.90	4,75	8,11	40.51

САПР | ТЛП | ЗЕДИНЕ | БУРЛАКОВА
ЦНИИП | СП | ИНОЗЕМЕ | ЧЕЧЕНКОВА

ИНВ. ПОДЛ | ПОДПИСЬ И ДАТА | ВЗАМ.ИНВ.

24767 95

ФОРМАТ А3

ВЕДОМОСТЬ РАСХОДА СТАЛИ НА 1 ЭЛЕМЕНТ, КГ

МАРКА ЭЛЕМЕНТА	ИЗДЕЛИЯ АРМАТУРНЫЕ											
	АРМАТУРА КЛАССА											
	AIII					BPI			AI			ВСЕГО
	ГОСТ 5781-82					ГОСТ 6727-80			ГОСТ 5781-82			
	⌀6	⌀8	⌀12	⌀10	ИТОГО	⌀4	⌀5	ИТОГО	⌀20	⌀22	ИТОГО	
2ПС 57.5.15.4.0-Л	4.94	13.19	0.56	0.46	19.15	3.41	5.68	9 09	11.64	0.00	11.64	39.88
2ПС 57.5.15.4.0-Л-1	4.94	13.65	0.56	0.00	19.15	3.41	5.68	9.09	11 64	0.00	11.64	39.88
2ПС 57.5.18.4.0-Л	4.94	17.58	1.22	0.00	23.75	4.09	6.85	10.94	0.00	15.34	15.34	50.02
2ПС 57.5.18.4.0-Л-1	4.94	17.58	1.22	0.00	23.75	4.09	6.85	10.94	0.00	15.34	15.34	50.02
2ПС 57.5.21.4.0-Л	0.00	26.38	1.22	0.00	27.60	4.09	8.02	12.11	0.00	15.34	15.34	55.04
2ПС 57.5.21.4.0-Л-1	0.00	26.38	1.22	0.00	27.60	4.09	8.02	12.11	0.00	15.34	15.34	55.04

ИЗДЕЛИЯ ЗАКЛАДНЫЕ							
АРМАТУРА КЛАССА		ПРОКАТ				ВСЕГО	ОБЩИЙ РАСХОД
AIII							
ГОСТ 5781-82		ГОСТ 103-76					
⌀10	ИТОГО	-8 Х 60	-8 Х 70	-8 Х 120	ИТОГО		
1.80	1.80	0.76	0.75	0.90	2.41	4.21	44.09
3.36	3.36	3.10	0.75	0.90	4.75	8.11	47.99
1.80	1.80	0.76	0.75	0.90	2.41	4 21	54.23
3.36	3.36	3.10	0.75	0.90	4.75	8.11	58.13
1.80	1.80	0.76	0.75	0.90	2.41	4.21	59.25
3.36	3.36	3.10	0 75	0.90	4.75	8.11	63.15

ГАП СП ВЕДИС. КОНТР. САПР ЧИЖИКОВА ЧЕРНЯЕВА БУРЛАКОВА ЧЕРНЯЕВА

ИНВ. ПОДЛ. | ПОДПИСЬ И ДАТА | ВЗАМ.ИНВ

ВЕДОМОСТЬ РАСХОДА СТАЛИ НА 1 ЭЛЕМЕНТ, КГ

МАРКА ЭЛЕМЕНТА	ИЗДЕЛИЯ АРМАТУРНЫЕ										
	АРМАТУРА КЛАССА										
	ВРI			AI				AIII			ВСЕГО
	ГОСТ 6727-80			ГОСТ 5781-82				ГОСТ 5781-82			
	⌀4	⌀5	ИТОГО	⌀8	⌀10	⌀12	ИТОГО	⌀8	⌀10	ИТОГО	
ЗПС 56.60.40-Л	0.77	0.62	1.39	0.42	0.00	0.00	0.42	0.20	0.00	0.20	2.01
ЗПС 56.90.40-Л	0.77	0.96	1.73	0.00	0.77	0.00	0.77	0.20	0.00	0.20	2.70
ЗПС 56.120.40-Л	1.03	1.29	2.32	0.00	0.77	0.00	0.77	0.20	0.00	0.20	3.29
ЗПС 56.150.40-Л	1.29	1.82	2.91	0.00	0.00	1.28	1.28	0.15	0.08	0.23	4.42
ЗПС 56.180.40-Л	1,55	1,96	3,51	0.00	0.00	1.28	1.28	0,15	0.08	0.23	5.02
ЗПС 56.210.40-Л	1,81	2,29	4,10	0.00	0.00	1,28	1,28	0,15	0.08	0,23	5,61

ИЗДЕЛИЯ ЗАКЛАДНЫЕ						
АРМАТУРА КЛАССА		ПРОКАТ			ВСЕГО	ОБЩИЙ РАСХОД
AIII						
ГОСТ 5781-82		ГОСТ 103-76				
⌀8	ИТОГО	-8 Х 60	-8 Х 70	ИТОГО		
0.52	0,52	0.92	1.06	1.98	2.50	4,51
0.52	0.52	0.92	1.06	1.98	2,50	5,20
0.52	0.52	0,92	1,06	1.98	2,50	5,79
0.52	0,52	0.92	1.06	1.98	2.50	6,92
0.52	0.52	0,92	1.06	1.98	2,50	7,52
0.52	0.52	0.92	1.06	1,98	2.50	8,11

САПР | ГИП | РАЗРАБ | ВЕДУЩ | ВЕДУЩ | ВЕДУЩ
ЧЕЧЕНКОВА | КЛЕВЕЦ | БУРЛАКОВА | СП | ГИП | САПР

ИНВ. ПОДЛ. | ПОДПИСЬ И ДАТА | ВЗАМ. ИНВ.

24767 97
ФОРМАТ А3

ВЕДОМОСТЬ РАСХОДА СТАЛИ НА 1 ЭЛЕМЕНТ, КГ

МАРКА ЭЛЕМЕНТА	ИЗДЕЛИЯ АРМАТУРНЫЕ							
	АРМАТУРА КЛАССА							
	ВРI			AI		AIII		ВСЕГО
	ГОСТ 6727-80			ГОСТ 5781-82		ГОСТ 5781-82		
	Ø4	Ø5	ИТОГО	Ø10	ИТОГО	Ø8	ИТОГО	
4ПС 72.120.40-Л	1,27	1.29	2.56	1,54	1,54	0,25	0,25	4,35
4ПС 72.180.40-Л	1.90	1,96	3.86	1,54	1,54	0,25	0,25	5,65
4ПС 72.210.40-Л	2.22	2,29	4,51	1.54	1,54	0.25	0,25	6,30

ИЗДЕЛИЯ ЗАКЛАДНЫЕ					ОБЩИЙ РАСХОД
АРМАТУРА КЛАССА		ПРОКАТ		ВСЕГО	
AIII					
ГОСТ 5781-82		ГОСТ 103-76			
Ø8	ИТОГО	L 45 X 5	ИТОГО		
0,64	0.64	1,36	1,36	2,00	6,35
0.64	0.64	1,36	1,36	2.00	7,65
0.64	0.64	1,36	1.36	2,00	8,30

ЗАВОД ЖБИ

САПР | ТЛП | ВЕДИНХ | БУРЛАКОВА
ЦНИИП | СП | ИНСТЕНЕР | ЧЕЧЕНКОВА

ИНВ ПОДЛ. | ПОДПИСЬ И ДАТА | ВЗАМ.ИНВ

24767 98

ФОРМАТ А3

ВЕДОМОСТЬ РАСХОДА СТАЛИ НА 1 ЭЛЕМЕНТ, КГ

МАРКА ЭЛЕМЕНТА	ИЗДЕЛИЯ АРМАТУРНЫЕ											
	АРМАТУРА КЛАССА											
	AIII					BPI			AI			ВСЕГО
	ГОСТ 5781-82					ГОСТ 6727-80			ГОСТ 5781-82			
	Ø16	Ø8	Ø10	Ø6	ИТОГО	Ø5	Ø4	ИТОГО	Ø12	Ø16	ИТОГО	
1ПСК57,5 6 4,0-Л	52 68	8.25	0.16	0.00	61 09	5 78	0 00	5 78	2 56	0 00	2 56	69,43
1ПСК57,5 6 4,0-Л-1	52 68	8.25	0 16	0 00	61 09	5.78	0.00	5.78	2 56	0.00	2.56	69,43
1ПСК57,5 9 4,0-Л	0 00	0 29	27 79	5 15	33 23	0 00	2 72	2 72	0 00	5 84	5 84	41,79
1ПСК57,5 9.4,0-Л-1	0 00	0 29	27 79	5 15	33 23	0 00	2 72	2 72	0 00	5 84	5 84	41,79

ИЗДЕЛИЯ ЗАКЛАДНЫЕ							ОБЩИЙ РАСХОД
АРМАТУРА КЛАССА		ПРОКАТ				ВСЕГО	
AIII							
ГОСТ 5781-82		ГОСТ 103-76					
Ø10	ИТОГО	-8 X 60	-8 X 70	-8 X 120	ИТОГО		
1 80	1 80	0,76	0,75	0,90	2,41	4,21	73,63
3 36	3,36	3,10	0,75	0,90	4,75	8,11	77 53
1 80	1,80	0,76	0,75	0,90	2,41	4,21	46,00
3 36	3,36	3,10	0,75	0,90	4,75	8,11	49,90

САПР | ТЛП | ВЕДИНЕ | БУРЛАКОВА
ШНИП | СП | ИНЖЕНЕР | ЧЕЧЕНКОВА

ИНВ ПОДЛ. | ПОДПИСЬ И ДАТА | ВЗАМ.ИНВ

24767 99

ФОРМАТ А3

ВЕДОМОСТЬ РАСХОДА СТАЛИ НА 1 ЭЛЕМЕНТ, КГ

МАРКА ЭЛЕМЕНТА	ИЗДЕЛИЯ АРМАТУРНЫЕ											
	АРМАТУРА КЛАССА											
	AIII					BPI			AI			ВСЕГО
	ГОСТ 5781-82					ГОСТ 6727-80			ГОСТ 5781-82			
	⌀16	⌀8	⌀10	⌀6	ИТОГО	⌀5	⌀4	ИТОГО	⌀12	⌀16	ИТОГО	
2ПСК57.5.6.4.0-Л	52,68	8,25	0,16	0.00	61,09	5.78	0.00	5.78	2.56	0.00	2.56	69,43
2ПСК57.5.6.4.0-Л-1	52,68	8.25	0.16	0.00	61.09	5.78	0.00	5.78	2.56	0.00	2.56	69,43
2ПСК57.5.9.4.0-Л	0.00	0.29	27,79	5,15	33.23	0.00	2.72	2.72	0.00	5.84	5.84	41,79
2ПСК57.5.9.4.0-Л-1	0.00	0.29	27,79	5,15	33.23	0.00	2.72	2.72	0.00	5.84	5.84	41.79

ИЗДЕЛИЯ ЗАКЛАДНЫЕ							
АРМАТУРА КЛАССА		ПРОКАТ				ВСЕГО	ОБЩИЙ РАСХОД
AIII							
ГОСТ 5781-82		ГОСТ 103-76					
⌀10	ИТОГО	-8 Х 60	-8 Х 70	-8 Х 120	ИТОГО		
1.80	1.80	0.76	0.75	0,90	2,41	4,21	73.63
3.36	3,36	3.10	0.75	0,90	4,75	8,11	77,53
1,80	1.80	0,76	0.75	0,90	2.41	4,21	46,00
3,36	3.36	3,10	0,75	0,90	4,75	8,11	49.90

САПР | ГИП | СП | ВЕДУЩ. | ВЕДУЩ. | ГИП

Шумай | Ушакова | Бурлакова | Ушакова

Инв. № подл. | Подпись и дата | Взам. инв. №