ТИПОВЫЕ КОНСТРУКЦИИ, ИЗДЕЛИЯ И УЗЛЫ ЗДАНИЙ И СООРУЖЕНИЙ

СЕРИЯ 1.020.1-2с/89

КОНСТРУКЦИИ КАРКАСА МЕЖВИДОВОГО ПРИМЕНЕНИЯ МНОГОЭТАЖНЫХ ОБЩЕСТВЕННЫХ ЗДАНИЙ, ПРОИЗВОДСТВЕННЫХ И ВСПОМОГАТЕЛЬНЫХ ЗДАНИЙ ПРОМЫШЛЕННЫХ ПРЕДПРИЯТИЙ ДЛЯ СТРОИТЕЛЬСТВА В РАЙОНАХ СЕЙСМИЧНОСТЬЮ 7,8 И 9 БАЛЛОВ И В НЕСЕЙСМИЧЕСКИХ РАЙОНАХ, С ИЗГОТОВЛЕНИЕМ ИЗДЕЛИЙ КАРКАСА В ЕДИНЫХ ОПАЛУБОЧНЫХ ФОРМАХ

ВЫПУСК 2-4

КОЛОННЫ СЕЧЕНИЕМ 400Х400 ММ ДЛЯ ЗДАНИЙ С ВЫСОТАМИ ЭТАЖЕЙ 3,6 И 3,6 (4,8) М ПРОСТРАНСТВЕННЫЕ КАРКАСЫ РАБОЧИЕ ЧЕРТЕЖИ

ЧАСТЬ 1

ДЛЯ РАЙОНОВ СЕЙСМИЧНОСТЬЮ 7,8 И 9 БАЛЛОВ

1962-14

СЕРИЯ 1.020.1-2с/89

КОНСТРУКЦИИ КАРКАСА МЕЖВИДОВОГО ПРИМЕНЕНИЯ МНОГОЭТАЖНЫХ ОБЩЕСТВЕННЫХ ЗДАНИЙ, ПРОИЗВОДСТВЕННЫХ И ВСПОМОГАТЕЛЬНЫХ ЗДАНИЙ ПРОМЫШЛЕННЫХ ПРЕДПРИЯТИЙ ДЛЯ СТРОИТЕЛЬСТВА В РАЙОНАХ СЕЙСМИЧНОСТЬЮ 7,8 И 9 БАЛЛОВ И В НЕСЕЙСМИЧЕСКИХ РАЙОНАХ, С ИЗГОТОВЛЕНИЕМ ИЗДЕЛИЙ КАРКАСА В ЕДИНЫХ ОПАЛУБОЧНЫХ ФОРМАХ

ВЫПУСК 2-4

КОЛОННЫ СЕЧЕНИЕМ 400Х400 ММ ДЛЯ ЗДАНИЙ С ВЫСОТАМИ ЭТАЖЕЙ 3,6 И 3,6 (4,8 ПРОСТРАНСТВЕННЫЕ КАРКАСЫ РАБОЧИЕ ЧЕРТЕЖИ

ЧАСТЬ 1

ДЛЯ РАЙОНОВ СЕЙСМИЧНОСТЬЮ 7,8 И 9 БАЛЛОВ

РАЗРАБОТАНЫ ТБИЛЗНИИЭП

ДИРЕКТОР ИНСТИТУТА Н.А.ЭДИШЕРАШВИЛИ

ГЛ.КОНСТРУКТОР ИНСТ. А.Г.ЧИКОБАВА

НАЧАЛЬНИК ОТДЕЛА Г.В.ТУРМАНИДЗЕ

ГЛ.ИНЖ.ПРОЕКТА Н.А.КАПАНАДЗЕ

ПРИ УЧАСТИИ НИИЖБ ГОССТРОЯ СССР

СОГЛАСОВАНО С ЦНИИСК им.В.А.КУЧЕРЕНКО

ЗАМ.ДИРЕКТОРА О.О.АНДРЕЕВ

ЗАВ.ЛАБ.СЕЙСМОСТОЙКИХ КОНСТРУКЦИЙ ЗДАНИЙ А.В.ЧЕРКАШИН

СТ.НАУЧНЫЙ СОТР. С.А.МИНАКОВ

УТВЕРЖДЕНЫ ГОСКОМАРХИТЕКТУРОЙ, ПРИКАЗ ОТ 25.12.1989 г № 244

ВВЕДЕНЫ В ДЕЙСТВИЕ С 01.07.1990 ТБИЛЗНИИЭП, ПРИКАЗ № 174 ОТ 27

1962-14

Обозначение	Наименование	Стр.
I.020.I-2с/89. 2-4	Содержание	2
ТТ	Техническое описание	4
К1	Каркас пространственный КП1с...КП6с	6
К2	Каркас пространственный КП7с...КП12с	7
К3	Каркас пространственный КП13с...КП18с	9
К4	Каркас пространственный КП19с...КП24с	10
К5	Каркас пространственный КП25с...КП30с	12
К6	Каркас пространственный КП31с...КП33с	13
К7	Каркас пространственный КП27сн...КП31сн	14
К8	Каркас пространственный КП32сн...КП33сн	16
К9	Каркас пространственный КП34с...КП40с	17
К10	Каркас пространственный КП41с...КП47с	18
К11	Каркас пространственный КП48с...КП53с	20
К12	Каркас пространственный КП54с...КП57с	21
К13	Каркас пространственный КП58с...КП64с	23
К14	Каркас пространственный КП65с...КП71с	24
К15	Каркас пространственный КП72с, КП73с, КП66сн...КП69сн	26
К16	Каркас пространственный КП70сн...КП73сн	27
К17	Каркас пространственный КП74с...КП80с	29
К18	Каркас пространственный КП81с...КП85с	30
К19	Каркас пространственный КП86с...КП89с	32
К20	Каркас пространственный КП90с...КП92с, КП90сн...КП92сн	33
К21	Каркас пространственный КП93с...КП98с	35
К22	Каркас пространственный КП99с...КП104с	36
К23	Каркас пространственный КП105с...КП108с	38
К24	Каркас пространственный КП109с...КП113с	39
К25	Каркас пространственный КП114с...КП117с	41
К26	Каркас пространственный КП118с...КП123с	42
К27	Каркас пространственный КП124с...КП128с	44
К28	Каркас пространственный КП129с...КП132с	45
К29	Каркас пространственный КП133с, КП126сн...КП129сн	47
К30	Каркас пространственный КП130сн...КП133сн	48
К31	Каркас пространственный КП134с...КП140с	50
К32	Каркас пространственный КП141с...КП145с	52
К33	Каркас пространственный КП146с...КП150с	54
К34	Каркас пространственный КП151с...КП155с	56
I.020.I-2с/89. 2-4 К35	Каркас пространственный КП156с,КП152сн...КП154сн	58
К36	Каркас пространственный КП155сн,КП156сн	60
К37	Каркас пространственный КП157с...КП162с	62
К38	Каркас пространственный КП163с...КП168с	64
К39	Каркас пространственный КП169с...КП173с	66
К40	Каркас пространственный КП174с...КП179с	68
К41	Каркас пространственный КП180с...КП185с	70
К42	Каркас пространственный КП186с...КП188с	72
К43	Каркас пространственный КП183сн...КП186сн	74
К44	Каркас пространственный КП187сн,КП188с	76
К45	Каркас пространственный КП189с...КП194с	78
К46	Каркас пространственный КП195с...КП200с	80
К47	Каркас пространственный КП201с...КП206с	82
К48	Каркас пространственный КП207с...КП212с	84
К49	Каркас пространственный КП213с...КП218с	86
К50	Каркас пространственный КП219с...КП221с	88
К51	Каркас пространственный КП215сн...КП219сн	90
К52	Каркас пространственный КП220сн...КП221сн	92
К53	Каркас пространственный КП222с...КП228с	94
К54	Каркас пространственный КП229с...КП235с	96
К55	Каркас пространственный КП236с...КП242с	98
К56	Каркас пространственный КП243с...КП249с	100
К57	Каркас пространственный КП250с...КП254с	102
К58	Каркас пространственный КП255с...КП258с	104
К59	Каркас пространственный КП250сн, КП256сн	106
К60	Каркас пространственный КП257сн,КП258сн	108
К61	Каркас пространственный КП259с...КП264с	110
К62	Каркас пространственный КП265с...КП269с	112
К63	Каркас пространственный КП270с...КП273с	114
К64	Каркас пространственный КП274с...КП279с	116
К65	Каркас пространственный КП280с...КП284с	118

Разраб.	Антия	
Провер.	Бусик.	
ГИП	Бусикадзе	
Н.конт.	Бусикадзе	

I.020.I-2с/89. 2-4

Содержание

Стадия	Лист	Листов
Р	1	2

ТбилЗНИИЭП

1962-14 3

ФОРМАТ А2

Обозначение	Наименование	Стр.
I.020.I-2с/89, 2-4 К66	Каркас пространственный КП285с...КП288с	120
К67	Каркас пространственный КП289с...КП294с	122
К68	Каркас пространственный КП295с,КП289сн... ...КП291сн	124
К69	Каркас пространственный КП292сн...КП295сн	126
К70	Каркас пространственный КП296с...КП30Iс	128
К7I	Каркас пространственный КП302с...КП306с	130
К72	Каркас пространственный КП307с...КП3I0с	132
К73	Каркас пространственный КП3II с...КП3I6с	134
К74	Каркас пространственный КП3I7с...КП32Iс	136
К75	Каркас пространственный КП322с...КП325с	138
К76	Каркас пространственный КП326с...КП33Iс	140
К77	Каркас пространственный КП332с,КП326сн... ...КП328 сн	142
К78	Каркас пространственный КП329сн...КП332сн	144
К79	Каркас пространственный КП333с...КП338с	146
К80	Каркас пространственный КП339с...КП343с	148
К8I	Каркас пространственный КП344с...КП347с	150
К82	Каркас пространственный КП348с...КП352с	152
К83	Каркас пространственный КП353с...КП356с	154
К84	Каркас пространственный КП357с...КП362с	156
К85	Каркас пространственный КП363с...КП367с	158
К86	Каркас пространственный КП368с...КП37Iс	160
К87	Каркас пространственный КП372с,КП365сн... ...КП368сн	162
К88	Каркас пространственный КП369сн...КП372сн	164
К89	Каркас пространственный КП373с...КП378с	166
К90	Каркас пространственный КП379с...КП383с	168
К9I	Каркас пространственный КП384с...КП387с	170
К92	Каркас пространственный КП388с...КП392с	172
К93	Каркас пространственный КП393с...КП396с	174
К94	Каркас пространственный КП397с...КП402с	176
К95	Каркас пространственный КП403с...КП407с	178
К96	Каркас пространственный КП408с...КП4II с	180
К97	Каркас пространственный КП4I2с,КП405сн... ...КП408сн	182
К98	Каркас пространственный КП409сн...КП4I2сн	184

Обозначение	Наименование	Стр.

1.020.1-2с/89 6.

Инв.№подл. | Подп. и дата | Взам.инв.№

I. ОБЩАЯ ЧАСТЬ

I.I. Серия I.020.I-2с/89, выпуск 2-4 содержит рабочие чертежи пространственных каркасов для колонн сечением 400х400 мм при высоте этажей 3,6 и 3,6(4,8)м

Выпуск состоит из двух частей:

Часть I содержит рабочие чертежи пространственных каркасов колонн, применяемых для строительства в районах сейсмичностью 7,8 и 9 баллов.

Часть II содержит рабочие чертежи пространственных каркасов колонн, применяемых для строительства в несейсмических районах.

I.2. Рабочие чертежи колонн приведены в выпуске 2-3.

I.3. Детали пространственных каркасов приведены в выпуске 2-I3.

I.4. Арматурные и закладные изделия приведены в выпуске 2-I4.

I.5. Рекомендации по технологии изготовления пространственных каркасов приведены в выпуске 0-3 "Указания по заводской технологии изготовления изделий".

I.6. Изготовление пространственных каркасов должно производится в соответствии с требованиями СНиП 2.03.0I-84 "Бетонные и железобетонные конструкции", СНиП II-23-81^{х} "Стальные конструкции", СНиП 2.03.II-85 "Защита строительных конструкций от коррозии", СНиП 3.03.0I-87 "Несущие и ограждающие конструкции."Рекомендации по проектированию стальных закладных деталей для железобетонных конструкций", разработанных НИИЖБ Госстроя СССР, ГОСТ I4098-85, ГОСТ I0922-75.

I.7. Класс точности и технологические допуски при изготовлении конструкций должны приниматься в соответствии с требованиями ГОСТ 2I778-8I, ГОСТ 2I779-82, ГОСТ 2I780-83 и ГОСТ I30I5.0-83.

I.8. Указания по применению изделий приведены в выпуске 0-I.

I.9. Перечень выпусков, входящих в состав серии I.020.I-2с/89 приведен в выпуске 0-0.

2. ТЕХНИЧЕСКАЯ ХАРАКТЕРИСТИКА И РЕКОМЕНДАЦИИ ПО ИЗГОТОВЛЕНИЮ АРМАТУРНЫХ КАРКАСОВ

2.I. Пространственные каркасы для колонн следует изготовлять по рабочим чертежам настоящего выпуска.

2.2. Пространственные каркасы собираются из отдельных стержней продольной арматуры в количестве 4 или 8 шт, а также замкнутых хомутов, сеток косвенного армирования и закладных изделий, приведенных в вып. 2-I4.

2.3. Сборку пространственных каркасов колонн рекомендуется производить на механизированных линиях, оснащенных поворотным кондуктором и сварочными клещами, допускающими сварку пересечений арматуры с максимальными диаметрами 40÷I4 мм, например, подвесными клещами типа К-243В.

2.4. Для обеспечения заданного расстояния между осями крайних стержней продольной арматуры в пространственном каркасе с отклонениями не более 0,5 диаметра стержня необходимо перед сваркой зафиксировать концы продольных стержней в кондукторе со сменными втулками, внутренний диаметр которых должен быть равен диаметру арматуры с учетом свободного прохода стержня периодического профиля.

2.5. В качестве продольной арматуры колонн принята сталь класса А-Ш, ГОСТ 578I-82^{х}.

Поперечная арматура каркасов, в виде замкнутых хомутов, принята из горячекатаной арматурной стали класса А-I, ГОСТ 578I-82^{х}.

РАЗРАБ.	ЧКВАНАВА		I.020.I-2с/89.2-4 ТТ	
ПРОВЕРИЛ	БУСКИВАДЗЕ			
ГИП	БУСКИВАДЗЕ			
ГЛ.К.ОТД.	КАНАКАДЗЕ		Технические требования	Стадия: Р; Лист: 1; Листов: 2
ЗАМ.Н.ОТД.	АНДРЕЕВ			
НАЦ.ОТД.	ТУРМАНИДЗЕ			ТбилЗНИИЭП
Н.КОНТР.	БУСКИВАДЗЕ			

1962-14 5

ФОРМАТ А3

ИНВ.№ПОДЛ. | ПОДП. И ДАТА | ИНВ.№ ИНВ.№

В сетках косвенного армирования применяется горячекатаная арматурная сталь класса А-III ГОСТ 5781-82*.

2.6. Сварку пересечений арматурных стержней в пространственных каркасах рекомендуется выполнять контактно-точечным способом. Однако, при отсутствии оборудования могут быть разработаны конструктивно-технологические варианты пространственных каркасов, изготавливаемых с применением дуговой сварки.

2.7. Качество сварных соединений арматуры должно отвечать требованиям ГОСТ 10922-75 и ГОСТ 14098-85.

2.8. В случае отсутствия необходимого стандартного оборудования для сварки крестообразных соединений арматуры диаметрами до 36 мм или невозможности обеспечения нормируемой прочности соединений в закладных изделиях типов МН6÷МН10 необходимо взамен этих изделий применять закладные изделия МН19÷МН23 соответственно. При этом детали установки МН19÷МН23 в объемных каркасах приведены в вып.2-13.

Контроль качества и испытания крестообразных соединений производить согласно положений "Рекомендаций по технологии сварки крестообразных и тавровых одиночных и спаренных стержней арматуры железобетонных конструкций", г.Москва 1975г., утвержденных директором НИИЖБ 21 октября 1974 г.

2.9. Отклонения размеров арматуры и отдельных стержней, а также отклонения в размерах ячеек сварных сеток и в расстояниях между отдельными стержнями пространственных каркасов не должны превышать величин, допускаемых ГОСТ 10922-75.

2.10. Порядок сборки пространственного каркаса колонн следующий:

1) устанавливаются пакеты замкнутых хомутов и сеток косвенного армирования и закладные изделия типа МН1-МН4 между планшайбами поворотного кондуктора;

2) протягиваются стержни продольной арматуры и фиксируются в зажимах кондуктора;

3) распределяются хомуты и сетки по длине каркаса в каждом пролете колонн с соблюдением проектного шага поперечной арматуры; устанавливаются закладные изделия типа МН1-МН4 в строго определенном месте;

4) производится контактная точечная сварка всех пересечений продольной арматуры, хомутов и сеток, изделия закладные МН1-МН4 привариваются непосредственно или с помощью коротыша к продольным стержням электродуговой сваркой;

5) устанавливаются дополнительные закладные изделия (для крепления стен, диафрагм жесткости и др.) и закрепляются в соответствии с деталями армирования, приведенными в вып.2-13.

ЗАВОД ЖБИ

Инв. № подл. | Подпись и дата | Взам. инв. №

КП1с...КП4с

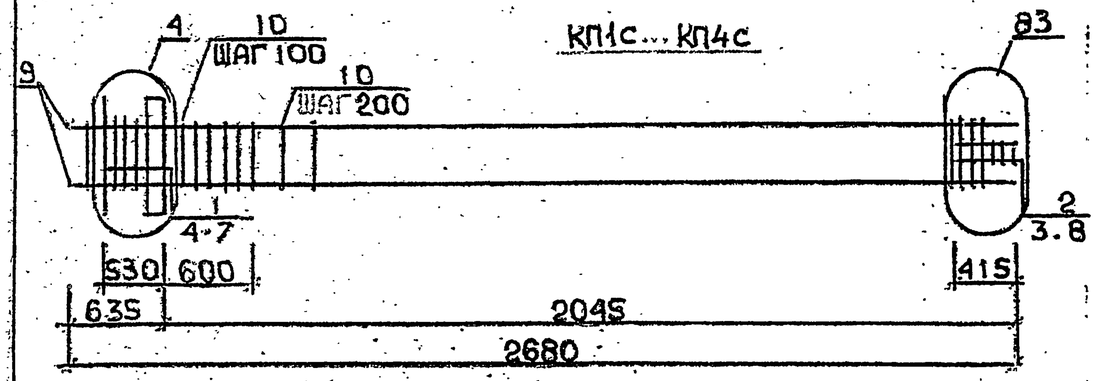

КП5с

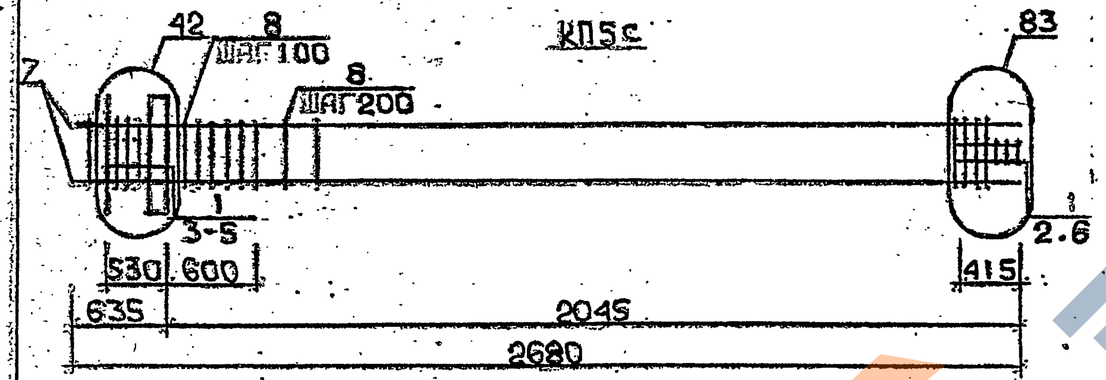

КП6с

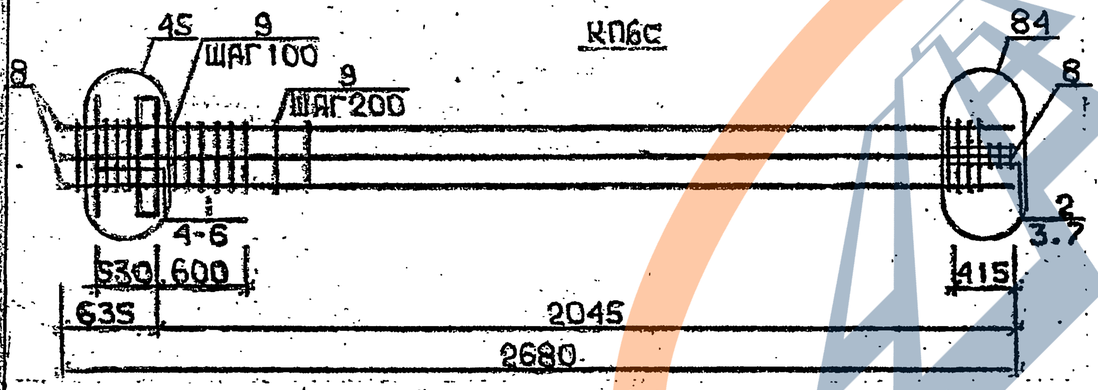

Арматура класса АI и АШ по ГОСТ 5781-82*
Деталк см. I.020.I-2с/89 В.2-I3
Спецификацию см. лист 2

Разраб.	Цавшавадзе		1.020.1-2с/89. 2-4 К1		
Провер.	Барбакадзе				
ГИП	Бусикадзе		КАРКАС ПРОСТРАНСТВЕННЫЙ КП1с ... КП6с	Стадия: Р	Лист: 1	Листов: 3
Н. контр.	Бусикадзе			ТбилЗНИИЭП	

Инв. № подл. | Подпись и дата | Взам. инв. №

Марка пространственного каркаса	Поз.	Марка арматурного изделия	Кол.	Масса, кг: I шт.	Масса, кг: Всего	Обозначение документа
КП1с	I	CI	5	I,8	9,0	В. 2-I4
	2	C2	3	2,9	8,7	В. 2-I4
	3	C9	2	0,7	I,4	В. 2-I4
	4	МНI	I	25,60	25,60	В. 2-I4
	5	Ø28АШ L = 720	2	3,48	6,96	Б.Ч.
	6	Ø10АI L = 380	2	0,23	0,46	Б.Ч.
	7	Ø12АI L = I30	4	0,II	0,44	Б.Ч.
	8	Ø8АI L = 500	2	0,20	0,40	Б.Ч.
	9	Ø20АШ L = 2680	4	6,6I	26,44	Б.Ч.
	I0	ХМI	I0	0,55	5,5	В. 2-I4
				Итого:	84,90	
КП2с	I	CI	5	I,8	9,0	В. 2-I4
	2	C2	3	2,9	8,7	В. 2-I4
	3	C9	2	0,7	I,4	В. 2-I4
	4	МНI	I	25,60	25,60	В. 2-I4
	5	Ø28АШ L = 720	2	3,48	6,96	Б.Ч.
	6	Ø10АI L = 380	2	0,23	0,46	Б.Ч.
	7	Ø12АI L = I30	4	0,II	0,44	Б.Ч.
	8	Ø8АI L = 500	2	0,20	0,40	Б.Ч.
	9	Ø25АШ L = 2680	4	I0,3	4I,2	Б.Ч.
	I0	ХМI	I0	0,55	5,5	В. 2-I4
				Итого:	99,66	
КП3с	I	CI	5	I,8	9,0	В. 2-I4
	2	C2	3	2,9	8,7	В. 2-I4
	3	C9	2	0,7	I,4	В. 2-I4
	4	МНI	I	25,60	25,60	В. 2-I4
	5	Ø28АШ L = 720	2	3,48	6,96	Б.Ч.
	6	Ø10АI L = 380	2	0,23	0,46	Б.Ч.
	7	Ø12АI L = I30	4	0,II	0,44	Б.Ч.
	8	Ø8АI L = 500	2	0,20	0,40	Б.Ч.
	9	Ø28АШ L = 2680	4	I3,0	52,0	Б.Ч.
	I0	ХМ2	I0	0,55	5,5	В. 2-I4
				Итого:	II0,46	

Продолжение спецификации см. лист 3

1.020.1-2с/89. 2-4 К1 Лист 2

Формат А4

1962-14 7

Марка пространственного каркаса	Поз.	Марка арматурного изделия	Кол.	Масса, кг		Обозначение документа
				I шт.	Всего	
КП4с	I	CI	5	I,8	9,0	В. 2-I4
	2	C2	3	2,9	8,7	В. 2-I4
	3	C9	2	0,7	I,4	В. 2-I4
	4	МНI	I	25,60	25,60	В. 2-I4
	5	Ø28AIII L=720	2	3,48	6,96	Б.Ч.
	6	Ø10AI L =380	2	0,23	0,46	Б.Ч.
	7	ØI2AI L = I30	4	0,II	0,44	Б.Ч.
	8	Ø8AI L = 500	2	0,20	0,40	Б.Ч.
	9	Ø32AIII L = 2680	4	I6,9	67,6	Б.Ч.
	I0	ХМI	I0	0,55	5,5	В. 2-I4
				Итого:	I26,06	
КП5с	I	C2	8	2,9	23,2	В. 2-I4
	2	C9	2	0,7	I,4	В. 2-I4
	3	МНI	I	25,60	25,60	В. 2-I4
	4	Ø32AIII L = 720	2	4,54	9,08	Б.Ч.
	5	ØI0AI L = 380	2	0,23	0,46	Б.Ч.
	6	Ø8AI L = 500	2	0,20	0,40	Б.Ч.
	7	Ø36AIII L = 2680	4	2I,4	85,6	Б.Ч.
	8	ХМ3	I0	0,88	8,8	В. 2-I4
				Итого:	I54,54	
КП6с	I	CI	5	I,8	9,0	В. 2-I4
	2	C2	3	2,9	8,7	В. 2-I4
	3	C9	2	0,7	I,4	В. 2-I4
	4	МНI	I	25,60	25,60	В. 2-I4
	5	Ø32AIII L = 720	2	4,54	9,08	Б.Ч.
	6	ØI0AI L = 380	2	0,23	0,46	Б.Ч.
	7	Ø8AI L = 500	2	0,20	0,40	Б.Ч.
	8	Ø32AIII L = 2680	8	I6,9	I35,2	Б.Ч.
	9	ХМ2	I0	0,55	5,5	В. 2-I4
				Итого:	I95,58	

Инв № подл. | Подпись и дата | Взам. инв. №

			Лист
		I.020.I-2с/89. 2-4 К1	3

Формат А4

КП7с... КП10с

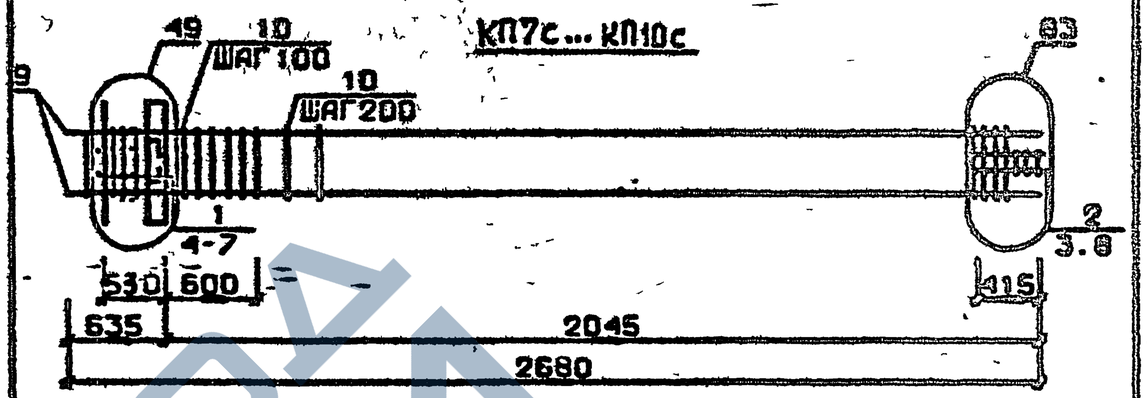

КП11с

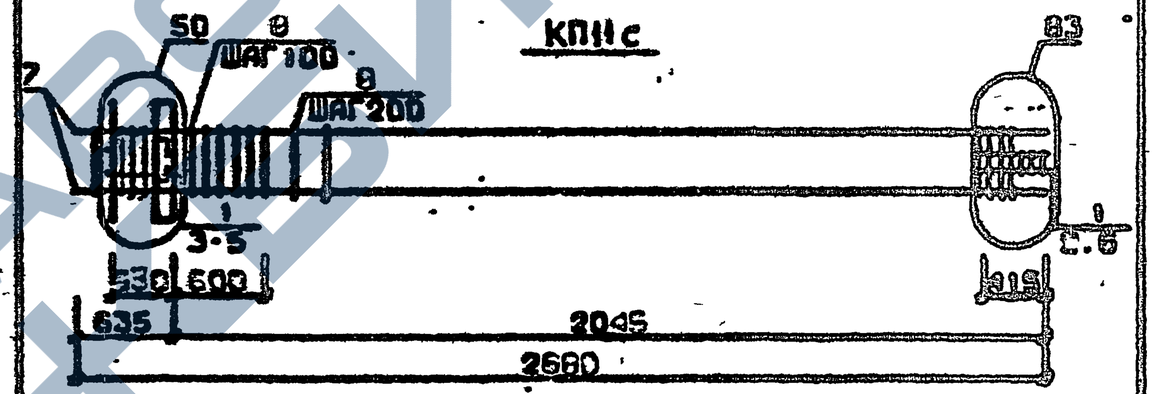

КП12с

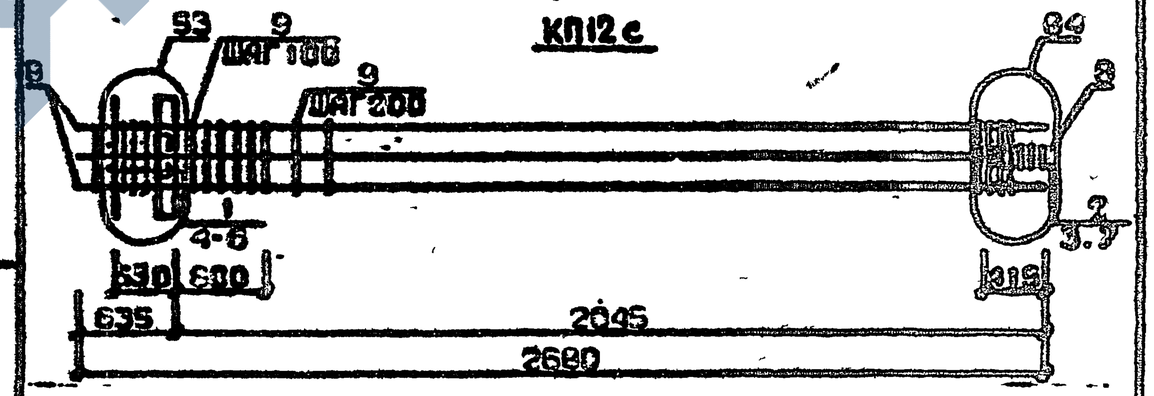

Арматура класса AI и AIII по ГОСТ 5781-82*
Детали см. I.020.I-2с/89 В.2-I3
Спецификацию см. лист 2

Нач. маст. | Гл. инж. проекта | Нач. отдела

Разраб.	Мансурадзе		
Проверил	Барбаканде		
ГИП	Бускиндзе		
Н. контр.	Бускиндзе		

I.020.I-2с/89. 2-4 К2

Каркас пространственный КП7с...КП12с

Стадия	Лист	Листов
Р	I	3

ТбилЗНИИЭП

1962-14 8

Формат А3

Марка пространственного каркаса	Поз.	Марка арматурного изделия	Кол.	Масса, кг		Обозначение документа
				I шт.	Всего	
КП7с	I	СI	4	I,8	7,2	В. 2-I4
	2	С2	3	2,9	8,7	В. 2-I4
	3	С9	2	0,7	I,4	В. 2-I4
	4	МН2	I	40,0	40,0	В. 2-I4
	5	Ø28АШ L = 720	4	3,48	I3,92	Б.Ч.
	6	ØIOAI L = 380	4	0,23	0,92	Б.Ч.
	7	Ø12AI L = I30	4	0,II	0,44	Б.Ч.
	8	Ø8AI L = 500	2	0,20	0,40	Б.Ч.
	9	Ø20АШ L = 2680	4	6,6I	26,44	Б.Ч.
	I0	ХМI	I0	0,55	5,5	В. 2-I4
				Итого:	I04 92	
КП8с	I	СI	4	I,8	7,2	В. 2-I4
	2	С2	3	2,9	8,7	В. 2-I4
	3	С9	2	0,7	I,4	В. 2-I4
	4	МН2	I	40,0	40,0	В. 2-I4
	5	Ø28АШ L = 720	4	3,48	I3,92	Б.Ч.
	6	ØIOAI L = 380	4	0,23	0,92	Б.Ч.
	7	Ø12AI L = I30	4	0,II	0,44	Б.Ч.
	8	Ø8AI L = 500	2	0,20	0,40	Б.Ч.
	9	Ø25АШ L = 2680	4	I0,3	4I,2	Б.Ч.
	I0	ХМI	I0	0,55	5,5	В. 2-I4
				Итого:	II9,68	
КП9с	I	СI	4	I,8	7,2	В. 2-I4
	2	С2	3	2,9	8,7	В. 2-I4
	3	С9	2	0,7	I,4	В. 2-I4
	4	МН2	I	40,0	40,0	В. 2-I4
	5	Ø28АШ L = 720	4	3,48	I3,92	Б.Ч.
	6	ØIOAI L = 380	4	0,23	0,92	Б.Ч.
	7	Ø12AI L = I30	4	0,II	0,44	Б.Ч.
	8	Ø8AI L = 500	2	0,20	0,40	Б.Ч
	9	Ø28АШ L = 2680	4	I30,0	52,0	Б.Ч.
	I0	ХМ2	I0	0,55	5,5	В. 2-I4
				Итого:	I30,48	

Продолжение спецификации см./лист 3

Инв. № подл. | Подпись и дата | Взам. инв. №

Марка пространственного каркаса	Поз.	Марка арматурного изделия	Кол.	Масса, кг		Обозначение документа
				I шт.	Всего	
КП10с	I	СI	4	I,8	7,2	В. 2-I4
	2	С2	3	2,9	8,7	В. 2-I4
	3	С9	2	0,7	I,4	В. 2-I4
	4	МН2	I	40,0	40,0	В. 2-I4
	5	Ø28АШ L = 720	4	3,48	I3,92	Б.Ч.
	6	ØIOAI L = 380	4	0,23	0,92	Б.Ч.
	7	Ø12AI L = I30	4	0,II	0,44	Б.Ч.
	8	Ø8AI L = 500	2	0,20	0,40	Б.Ч.
	9	Ø32АШ L = 2680	4	I6,9	67,6	Б.Ч.
	I0	ХМ2	I0	0,55	5,5	В. 2-I4
				Итого:	I46,08	
КП11с	I	С2	7	2,9	20,3	В. 2-I4
	2	С9	2	0,7	I,4	В. 2-I4
	3	МН2	I	40,0	40,0	В. 2-I4
	4	Ø32АШ L = 720	4	4,54	I8,I6	Б.Ч.
	5	ØIOAI L = 380	4	0,23	0,92	Б.Ч.
	6	Ø8AI L = 500	2	0,20	0,40	Б.Ч.
	7	Ø36АШ L = 2680	4	2I,4	85,6	Б.Ч.
	8	ХМ3	I0	0,88	8,8	В. 2-I4
				Итого:	I75,88	
КП12с	I	СI	4	I,8	7,2	В. 2-I4
	2	С2	4	2,9	8,7	В. 2-I4
	3	С9	2	0,7	I,4	В. 2-I4
	4	МН2	I	40,0	40,0	В. 2-I4
	5	Ø32АШ L = 720	4	4,54	I8,I6	Б.Ч.
	6	ØIOAI L = 380	4	0,23	0,92	Б.Ч.
	7	Ø8AI L = 500	2	0,20	0,40	Б.Ч.
	8	Ø32АШ L = 2680	8	I6,9	I35,2	Б.Ч.
	9	ХМ2	I0	0,55	5,5	В. 2-I4
				Итого:	2I7,48	

Инв. № подл. | Подпись и дата | Взам. инв. №

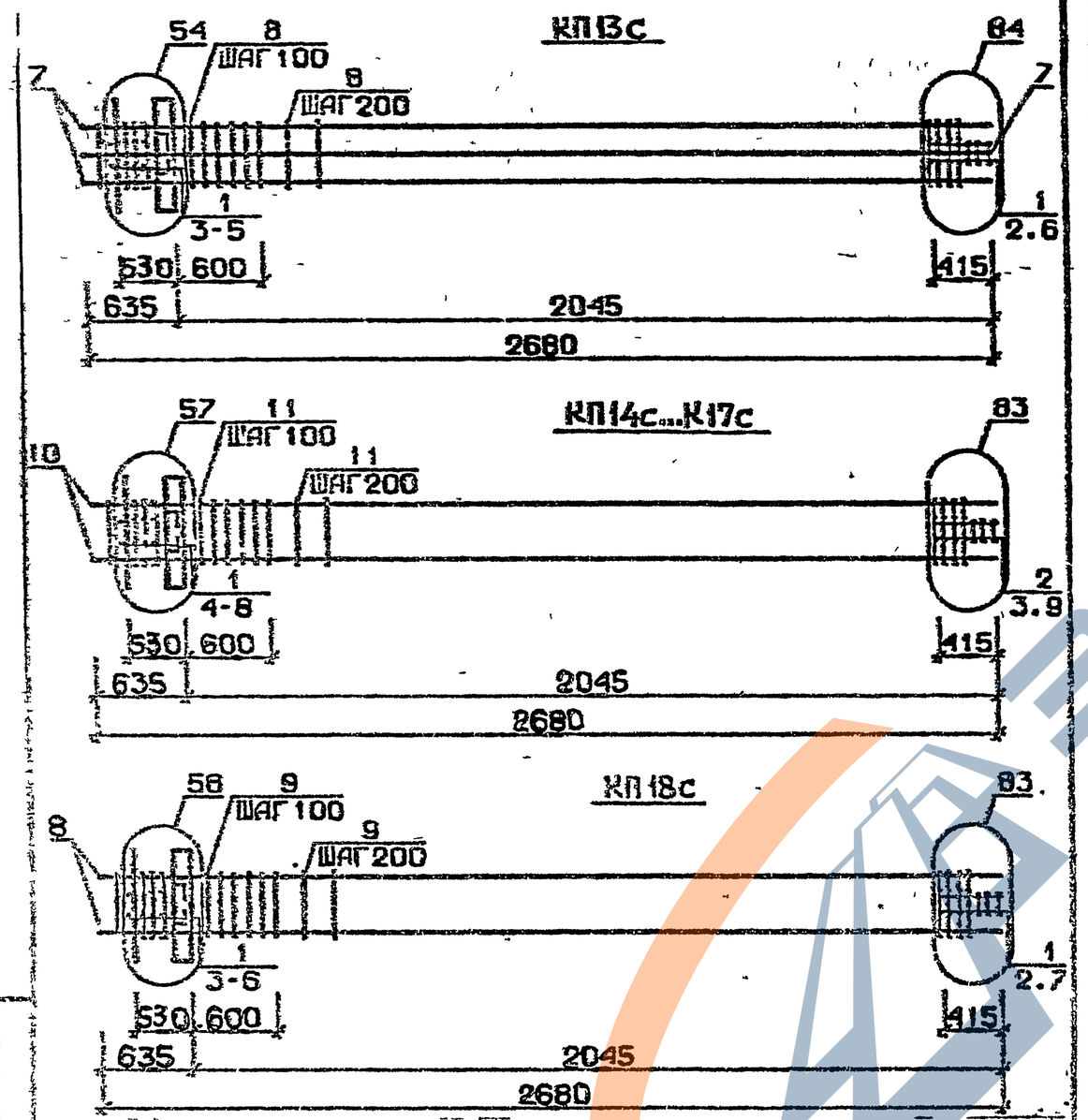

Арматура класса АI и АШ по ГОСТ 5781-82*
Детали см. I.020.I-2с/89 В.2-I3
Спецификацию см. лист 2

Разраб.	Тавшавадзе	
Провер.	Барбакадзе	
ГИП	Буссивадзе	
Н.контр.	Буссивадзе	

1.020.1-2с/89. 2-4 КЗ

КАРКАС ПРОСТРАНСТВЕННЫЙ КП13с...КП18с

Стадия	Лист	Листов
Р	1	3

ТбилЗНИИЭП

ФОРМАТ А4

Марка пространственного каркаса	Поз.	Марка арматурного изделия	Кол.	Масса, кг I шт.	Масса, кг Всего	Обозначение документа
КП13с	I	С2	7	2,9	20,3	В. 2-I4
	2	С9	2	0,7	I,4	В. 2-I4
	3	МН2	I	40,0	40,0	В. 2-I4
	4	Ø36АШ I = 720	4	5,75	23,0	Б.Ч.
	5	ØI0AI I = 380	4	0,23	0,92	Б.Ч.
	6	Ø8AI I = 500	2	0,20	0,40	Б.Ч.
	7	Ø36АШ I = 2680	8	2I,4	I7I,2	Б.Ч.
	8	ХМ3	I0	0,88	8,8	В. 2-I4
				Итого:	266,00	
КП14с	I	СI	4	I,8	7,2	В. 2-I4
	2	С2	3	2,9	8,7	В. 2-I4
	3	С9	2	0,7	I,4	В. 2-I4
	4	МН3	I	32,8	32,8	В. 2-I4
	5	МН6	I	8,3	8,3	В. 2-I4
	6	Ø28АШ I = 720	2	3,48	6,96	Б.Ч.
	7	ØI0AI I = 380	2	0,23	0,46	Б.Ч.
	8	ØI2AI I = I30	4	0,II	0,44	Б.Ч.
	9	Ø8AI I = 500	2	0,20	0,40	Б.Ч.
	I0	Ø20АШ I = 2680	4	6,6I	26,44	Б.Ч.
	II	ХМI	I0	0,55	5,5	В. 2-I4
				Итого:	98,60	
КП15с	I	СI	4	I,8	7,2	В. 2-I4
	2	С2	3	2,9	8,7	В. 2-I4
	3	С9	2	0,7	I,4	В. 2-I4
	4	МН3	I	32,8	32,8	В. 2-I4
	5	МН6	I	8,3	8,3	В. 2-I4
	6	Ø28АШ I = 720	2	3,48	6,96	Б.Ч.
	7	ØI0AI I = 380	2	0,23	0,46	Б.Ч.
	8	ØI2AI I = I30	4	0,II	0,44	Б.Ч.
	9	Ø8AI I = 500	2	0,20	0,40	Б.Ч.
	I0	Ø25АШ I = 2680	4	I0,3	4I,2	Б.Ч.
	II	ХМI	I0	0,55	5,5	В. 2-I4
				Итого:	II3,36	

Продолжение спецификации см. лист 3

Инв. № подл. | Подпись и дата | Взам. инв. №

1.020.1-2с/89 2-4 КЗ

Лист 2

ФОРМАТ А4

1962-14 10

Марка пространственного каркаса	Поз.	Марка арматурного изделия	Кол.	Масса, кг I шт.	Масса, кг Всего	Обозначение документа
КП16с	I	С1	4	1,8	7,2	В. 2-14
	2	С2	3	2,9	8,7	В. 2-14
	3	С9	2	0,7	1,4	В. 2-14
	4	МН3	1	32,8	32,8	В. 2-14
	5	МН6	1	8,3	8,3	В. 2-14
	6	Ø28АШ L = 720	2	3,48	6,96	Б.Ч.
	7	Ø10АI L = 380	2	0,23	0,46	Б.Ч.
	8	Ø12АI L = 130	4	0,11	0,44	Б.Ч.
	9	Ø8АI L = 500	2	0,20	0,40	Б.Ч.
	10	Ø28АШ L = 2680	4	13,0	52,0	Б.Ч.
	11	ХМ2	10	0,55	5,5	В. 2-14
				Итого:	124,16	
КП17с	1	С1	4	1,8	7,2	В. 2-14
	2	С2	3	2,9	8,7	В. 2-14
	3	С9	2	0,7	1,4	В. 2-14
	4	МН3	1	32,8	32,8	В. 2-14
	5	МН6	1	8,3	8,3	В. 2-14
	6	Ø28АШ L = 720	2	3,48	6,96	Б.Ч.
	7	Ø10АI L = 380	2	0,23	0,46	Б.Ч.
	8	Ø12АI L = 130	4	0,11	0,44	Б.Ч.
	9	Ø8АI L = 500	2	0,20	0,40	Б.Ч.
	10	Ø32АШ L = 2680	4	16,9	67,6	Б.Ч.
	11	ХМ2	10	0,55	5,5	В. 2-14
				Итого:	139,76	
КП18с	1	С2	7	2,9	20,3	В. 2-14
	2	С9	2	0,7	1,4	В. 2-14
	3	МН3	1	32,8	32,8	В. 2-14
	4	МН7	1	9,7	9,7	В. 2-14
	5	Ø32АШ L = 720	2	4,54	9,08	Б.Ч.
	6	Ø10АI L = 380	2	0,23	0,46	Б.Ч.
	7	Ø8АI L = 500	2	0,20	0,40	Б.Ч.
	8	Ø36АШ L = 2680	4	21,4	85,6	Б.Ч.
	9	ХМ3	10	0,88	8,8	В. 2-14
				Итого:	168,54	

Формат А4

Инв.№ подл. | Подпись и дата | Взам. инв.№

I.020.I-2с/89 В. 2-4 ч.I

К19с

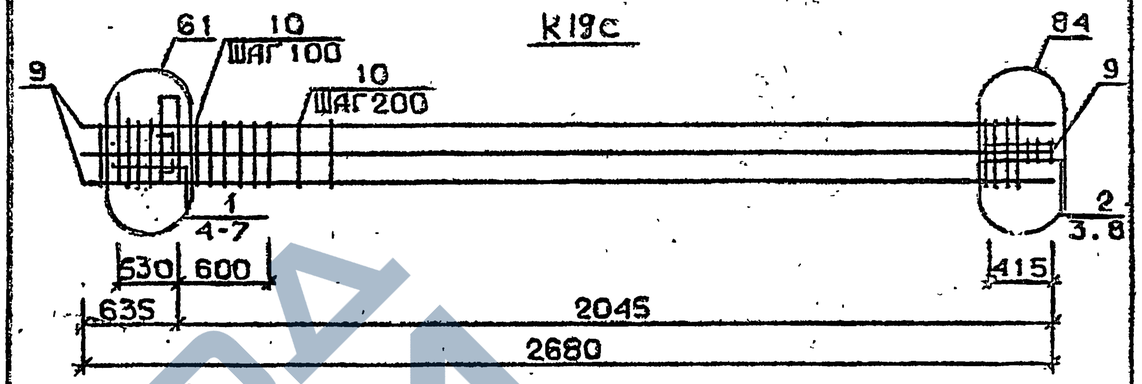

К20с...К23с

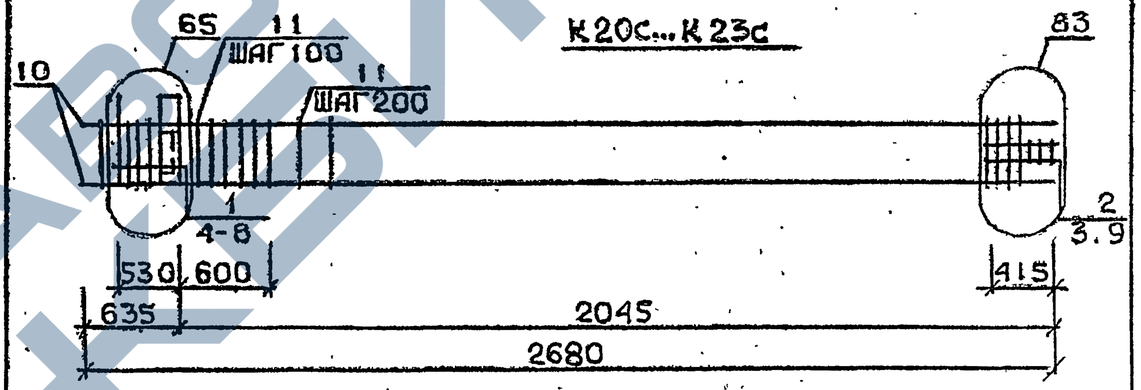

К24с

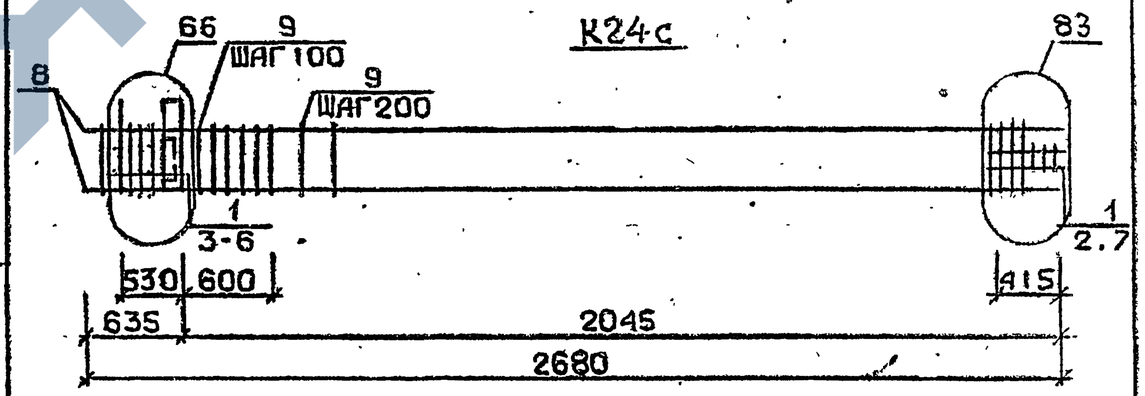

Арматура класса АI и АШ по ГОСТ 5781-82*
Детали см. I.020.I-2с/89 В.2-13
Спецификацию см. лист 2

Разраб.	Шикветадзе		I.020.I-2с/89. 2-4 К4
Провер.	Барбакадзе		
ГИП	Бускивадзе		Каркас пространственный КП19с...КП24с
Н. контр.	Бускивадзе		Стадия Р; Лист 1; Листов 3
			ТбилЗНИИЭП

Инв.№ подл. | Подпись и дата | Взам. инв.№

Марка пространственного каркаса	Поз.	Марка арматурного изделия	Кол.	Масса, кг		Обозначение документа
				I шт.	Всего	
КП19с	I	CI	4	I,8	7,2	В. 2-I4
	2	C2	3	2,9	8,7	В. 2-I4
	3	C9	2	0,7	I,4	В. 2-I4
	4	МН3	I	32,8	32,8	В. 2-I4
	5	МН7	I	9,7	9,7	В. 2-I4
	6	Ø32АШ L = 720	2	4,54	9,08	Б.Ч.
	7	ØIOAI L = 380	2	0,23	0,46	Б.Ч.
	8	Ø8AI L = 500	2	0,20	0,40	Б.Ч.
	9	Ø32АШ L = 2680	8	I6,9	I35,2	Б.Ч.
	I0	ХМ2	I0	0,55	5,5	В. 2-I4
				Итого:	2I0,44	
КП20С	I	CI	4	I,8	7,2	В. 2-I4
	2	C2	3	2,9	8,7	В. 2-I4
	3	C9	2	0,7	I,4	В. 2-I4
	4	МН4	I	34,8	34,8	В. 2-I4
	5	МН6	I	8,3	8,3	В. 2-I4
	6	Ø28АШ L = 720	2	3,48	6,96	Б.Ч.
	7	ØIOAI L = 380	2	0,23	0,46	Б.Ч.
	8	ØI2AI L = I30	4	0,II	0,44	Б.Ч.
	9	Ø8AI L = 500	2	0,20	0,40	Б.Ч.
	I0	Ø20АШ L = 2680	4	6,6I	26,44	Б.Ч.
	II	ХМI	I0	0,55	5,5	В. 2-I4
				Итого:	I00,60	
КП2IС	I	CI	4	I,8	7,2	В. 2-I4
	2	C2	3	2,9	8,7	В. 2-I4
	3	C9	2	0,7	I,4	В. 2-I4
	4	МН4	I	34,8	34,8	В. 2-I4
	5	МН6	I	8,3	8,3	В. 2-I4
	6	Ø28АШ L = 720	2	3,48	6,96	Б.Ч.
	7	ØIOAI L = 380	2	0,23	0,46	Б.Ч.
	8	ØI2AI L = I30	4	0,II	0,44	Б.Ч.
	9	Ø8AI L = 500	2	0,20	0,40	Б.Ч.
	I0	Ø25АШ L = 2680	4	I0,3	4I,2	Б.Ч.
	II	ХМI	I0	0,55	5,5	В. 2-I4
				Итого:	II5,36	

Продолжение спецификации см. лист 3

Формат А4

Марка пространственного каркаса	Поз.	Марка арматурного изделия	Кол.	Масса, кг		Обозначение документа
				I шт.	Всего	
КП22с	I	CI	4	I,8	7,2	В. 2-I4
	2	C2	3	2,9	8,7	В. 2-I4
	3	C9	2	0,7	I,4	В. 2-I4
	4	МН4	I	34,8	34,8	В. 2-I4
	5	МН6	I	8,3	8,3	В. 2-I4
	6	Ø28АШ L = 720	2	3,48	6,96	Б.Ч.
	7	ØIOAI L = 380	2	0,23	0,46	Б.Ч.
	8	ØI2AI L = I30	4	0,II	0,44	Б.Ч.
	9	Ø8AI L = 500	2	0,20	0,40	Б.Ч.
	I0	Ø28АШ L = 2680	4	I3,0	52,0	Б.Ч.
	II	ХМ2	I0	0,55	5,5	В. 2-I4
				Итого:	I26,I6	
КП23С	I	CI	4	I,8	7,2	В. 2-I4
	2	C2	3	2,9	8,7	В. 2-I4
	3	C9	2	0,7	I,4	В. 2-I4
	4	МН4	I	32,8	32,8	В. 2-I4
	5	МН6	I	9,7	9,7	В. 2-I4
	6	Ø28АШ L = 720	2	3,48	6,96	Б.Ч.
	7	ØIOAI L = 380	2	0,23	0,46	Б.Ч.
	8	ØI2AI L = I30	4	0,II	0,44	Б.Ч.
	9	Ø8AI L = 500	2	0,20	0,40	Б.Ч.
	I0	Ø32АШ L = 2680	4	I6,9	67,6	Б.Ч.
	II	ХМ2	I0	0,55	5,5	В. 2-I4
				Итого:	I4I,I6	
КП24С	I	C2	7	2,9	20,3	В. 2-I4
	2	C9	2	0,07	I,4	В. 2-I4
	3	МН4	I	34,8	34,8	В. 2-I4
	4	МН7	I	9,7	9,7	В. 2-I4
	5	Ø32АШ L = 720	2	4,54	9,08	Б.Ч.
	6	ØIOAI L = 380	2	0,23	0,46	Б.Ч.
	7	Ø8AI L = 500	2	0,20	0,40	Б.Ч.
	8	Ø36АШ L = 2680	4	2I,4	85,6	Б.Ч.
	9	ХМ3	I0	0,88	8,8	В. 2-I4
				Итого:	I70,54	

Формат А4

Инв.№ подл. | Подпись и дата | Взам. инв. №

Взам. инв. № | Подпись и дата | Инв.№ подл.

КП25с

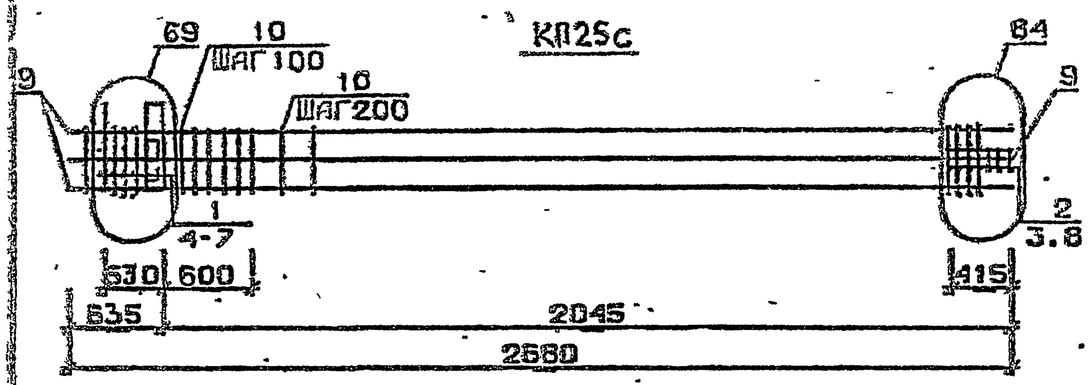

КП26с

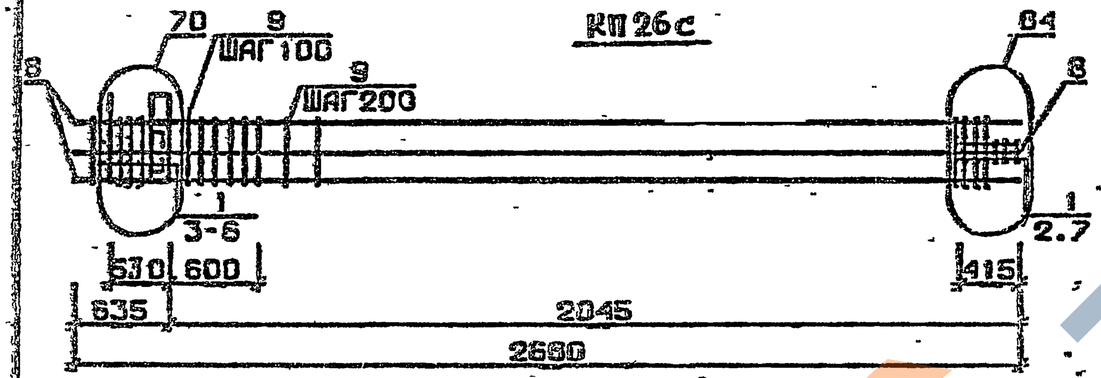

КП27с...КП30с

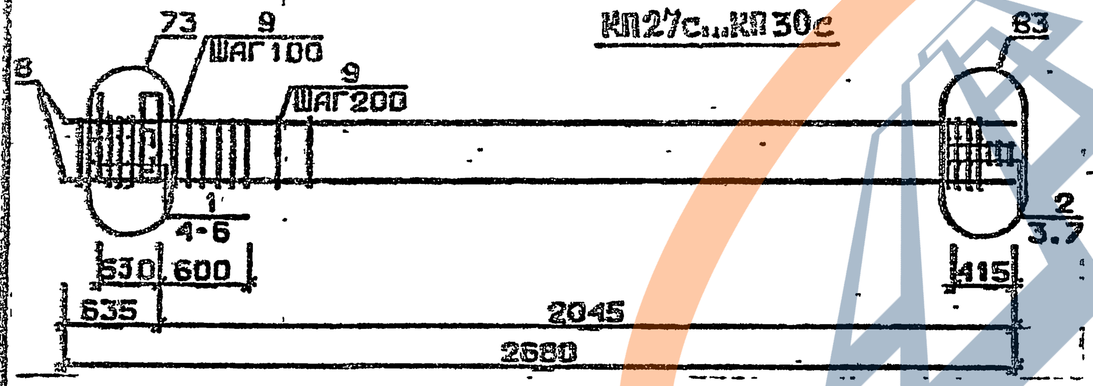

Арматура класса AI и AIII по ГОСТ 5781-82*
Детали см. I.020.I-2с/89 В.2-13
Спецификацию см. лист 2

Разраб.	Майсурад.ЗЕ		
Проверил	Барбакадзе		
ГИП	Бусклвадзе		
Н.контр.	Бусклвадзе		

1.020.1-2с/89. 2-4 К5

Каркас пространственный КП25с...КП30с

Стадия	Лист	Листов
Р	1	3

ТбилЗНИИЭП

Формат А4

Марка пространственного каркаса	Поз.	Марка арматурного изделия	Кол.	Масса, кг		Обозначение документа
				I шт.	Всего	
КП25с	I	CI	4	I,8	7,2	В. 2-I4
	2	C2	3	2,9	8,7	В. 2-I4
	3	C9	2	0,7	I,4	В. 2-I4
	4	МН4	I	34,8	34,8	В. 2-I4
	5	МН7	I	9,7	9,7	В. 2-I4
	6	Ø32AIII L = 720	2	4,54	9,08	Б.Ч.
	7	Ø10AI L = 380	2	0,23	0,46	Б.Ч.
	8	Ø8AI L = 500	2	0,20	0,40	Б.Ч.
	9	Ø32AIII L = 2680	8	I6,9	I35,2	Б.Ч.
	I0	ХМ2	I0	0,55	5,5	В. 2-I4
				Итого:	2I2,44	
КП26с	I	C2	7	2,9	20,3	В. 2-I4
	2	C9	2	0,7	I,4	В. 2-I4
	3	МН4	I	34,8	34,8	В. 2-I4
	4	МН8	I	II,9	II,9	В. 2-I4
	5	Ø36AIII L = 720	2	5,75	II,5	Б.Ч.
	6	Ø10AI L = 380	2	0,23	0,46	Б.Ч.
	7	Ø8AI L = 500	2	0,20	0,40	Б.Ч.
	8	Ø36AIII L = 2680	8	2I,4	I7I,2	Б.Ч.
	9	ХМ3	I0	0,88	8,8	В. 2-I4
				Итого:	260,76	
КП27с	I	CI	4	I,8	7,2	В. 2-I4
	2	C2	3	2,9	8,7	В. 2-I4
	3	C9	2	0,7	I,4	В. 2-I4
	4	МН5	I	27,6	27,6	В. 2-I4
	5	МН6	2	8,3	I6,6	В. 2-I4
	6	Ø12AI L = I30	4	0,II	0,44	Б.Ч.
	7	Ø8AI L = 500	2	0,20	0,40	Б.Ч.
	8	Ø20AIII L = 2680	4	6,6I	26,44	Б.Ч.
	I	ХМI	I0	0,55	5,5	В. 2-I4
				Итого:	94,28	

Продолжение спецификации см. лист 3

1.020.1-2с/89. 2-4 К5 Лист 2

Формат А4

Инв. № подл. | Подпись и дата | Взам. инв. № | Инв. № дубл. | Подпись и дата

1962-14 13

Марка пространственного каркаса	Поз.	Марка арматурного изделия	Кол.	Масса, кг I шт.	Масса, кг Всего	Обозначение документа
КП28с	I	CI	4	I,8	7,2	В. 2-I4
	2	C2	3	2,9	8,7	В. 2-I4
	3	C9	2	0,7	I,4	В. 2-I4
	4	MH5	I	27,6	27,6	В. 2-I4
	5	MH6	2	8,3	I6,6	В. 2-I4
	6	ØI2AI L = I30	4	0,II	0,44	Б.Ч.
	7	Ø8AI L = 500	2	0,20	0,40	Б.Ч.
	8	Ø25AШ L = 2680	4	I0,3	4I,2	Б.Ч.
	9	XMI	I0	0,55	5,5	В. 2-I4
				Итого:	I09,04	
КП29с	I	CI	4	I,8	7,2	В. 2-I4
	2	C2	3	2,9	8,7	В. 2-I4
	3	C9	2	0,7	I,4	В. 2-I4
	4	MH5	I	27,6	27,6	В. 2-I4
	5	MH6	2	8,3	I6,6	В. 2-I4
	6	ØI2AI L = I30	4	0,II	0,44	Б.Ч.
	7	Ø8AI L = 500	2	0,20	0,40	Б.Ч.
	8	Ø28AШ L = 2680	4	I3,0	52,0	Б.Ч.
	9	XM2	I0	0,55	5,5	В. 2-I4
				Итого:	II9,84	
КП30с	I	CI	4	I,8	7,2	В. 2-I4
	2	C2	3	2,9	8,7	В. 2-I4
	3	C9	2	0,7	I,4	В. 2-I4
	4	MH5	I	27,6	27,6	В. 2-I4
	5	MH6	2	8,3	I6,6	В. 2-I4
	6	ØI2AI L = I30	4	0,II	0,44	Б.Ч.
	7	Ø8AI L = 500	2	0,20	0,40	Б.Ч.
	8	Ø32AШ L = 2680	4	I6,9	67,6	Б.Ч.
	9	XM2	I0	0,55	5,5	В. 2-I4
				Итого:	I35,44	

I.020.I-2с/89. 2-4 К5 | Лист 3

Формат А3

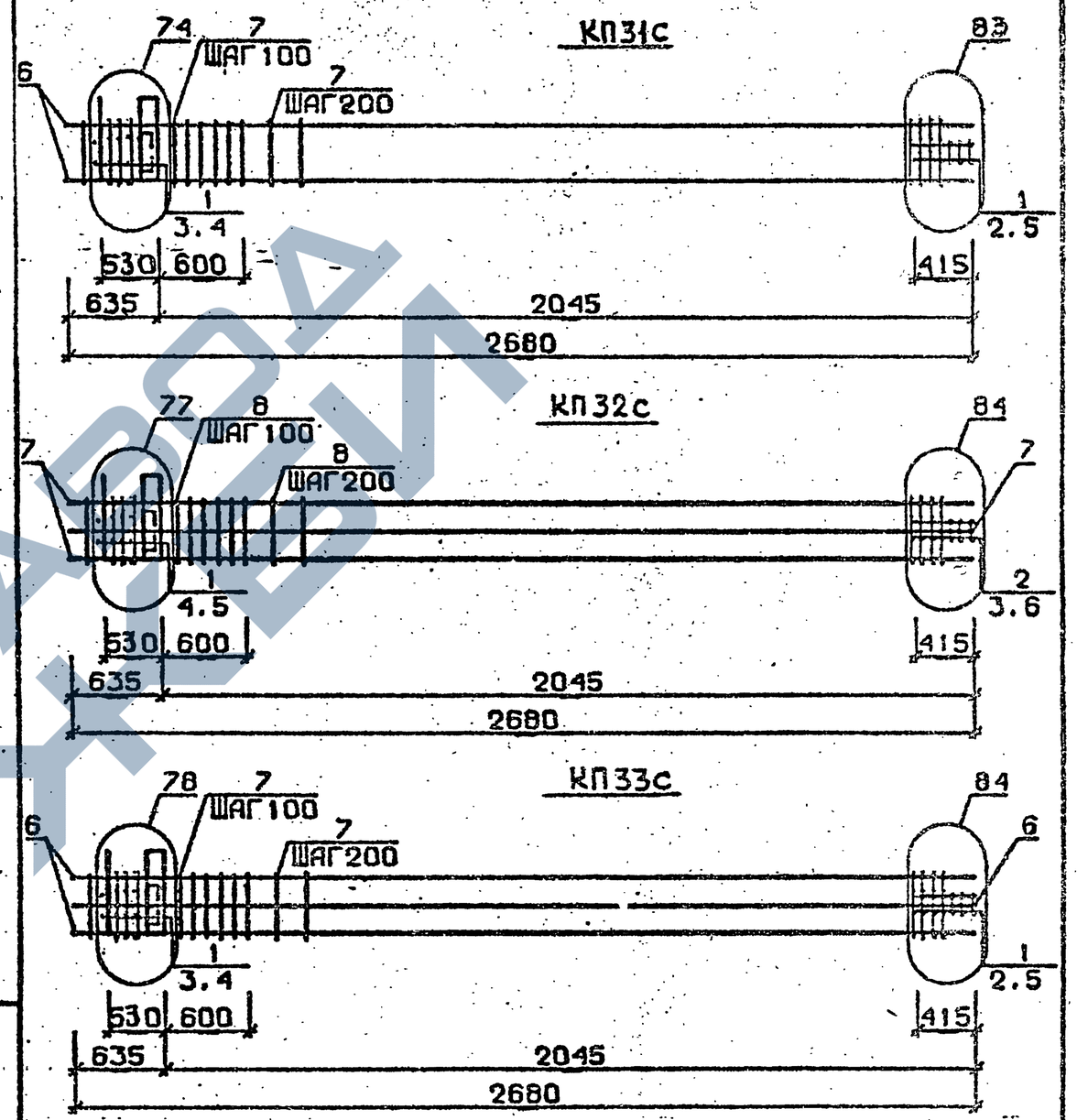

Арматура класса AI и AШ по ГОСТ 578I-82*
Детали см. I.020.I-2с/89 В.2-I3
Спецификацию см. лист 2

РАЗРАБ.	ЧАНКВЕТАДЗЕ	
ПРОВЕР.	БАРБАКАДЗЕ	
ГИП	БУСКИВАДЗЕ	
Н. КОНТР.	БУСКИВАДЗЕ	

I.020.I-2с/89. 2-4 К6

КАРКАС ПРОСТРАНСТВЕННЫЙ К31с...К33с

Стадия	Лист	Листов
Р	1	2

ТбилЗНИИЭП

Инв. № подл. | Подпись и дата | Взам. инв. №

Подпись и дата | Взам. инв. №

Инв. № подл.

ФОРМАТ А4

1962-14 14

Марка пространственного каркаса	Поз.	Марка арматурного изделия	Кол.	Масса, кг		Обозначение документа
				1 шт.	Всего	
КП31с	1	С2	7	2,9	20,3	В. 2-14
	2	С9	2	0,7	1,4	В. 2-14
	3	МН5	1	27,6	27,6	В. 2-14
	4	МН7	2	9,7	19,4	В. 2-14
	5	Ø8АI L = 500	2	0,20	0,40	Б.Ч.
	6	Ø36АШ L = 2680	4	21,4	85,6	Б.Ч.
	7	ХМ3	10	0,88	8,8	В. 2-14
				Итого:	163,50	
КП32с	1	С1	4	1,8	7,2	В. 2-14
	2	С2	3	2,9	8,7	В. 2-14
	3	С9	2	0,7	1,4	В. 2-14
	4	МН5	1	27,6	27,6	В. 2-14
	5	МН7	2	9,7	19,4	В. 2-14
	6	Ø8АI L = 500	2	0,20	0,40	Б.Ч.
	7	Ø32АШ L = 2680	8	16,9	135,2	Б.Ч.
	8	ХМ2	10	0,55	5,5	В. 2-14
				Итого:	205,40	
КП33с	1	С2	7	2,9	20,3	В. 2-14
	2	С9	2	0,7	1,4	В. 2-14
	3	МН5	1	27,6	27,6	В. 2-14
	4	МН8	2	11,9	23,8	В. 2-14
	5	Ø8АI L = 500	2	0,20	0,40	Б.Ч.
	6	Ø36АШ L = 2680	8	21,4	171,2	Б.Ч.
	7	ХМ3	10	0,88	8,8	В. 2-14
				Итого:	253,50	

Инв. № подл. | Подпись и дата | Взам. инв. №

1.020.1-2с/89 В. 2-4 т.1

1.020.1-2с/89. 2-4 К6 | Лист 2

Формат А4

КП27сн ... КП30сн

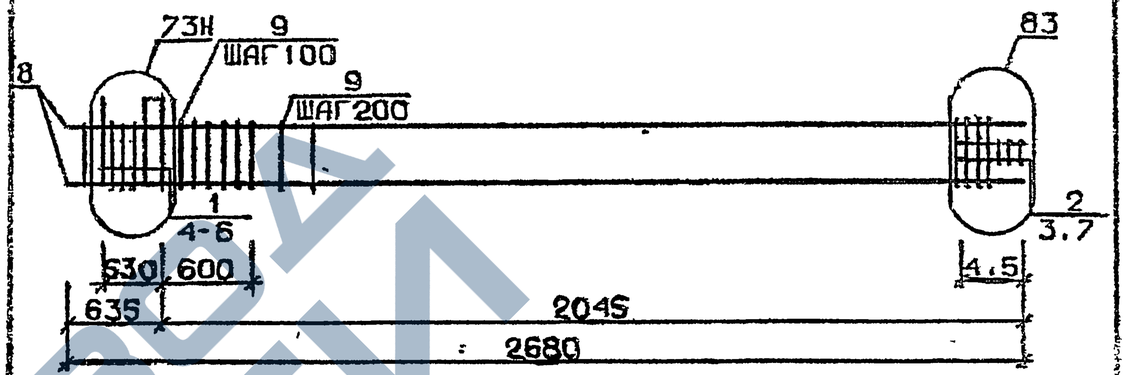

КП31сн

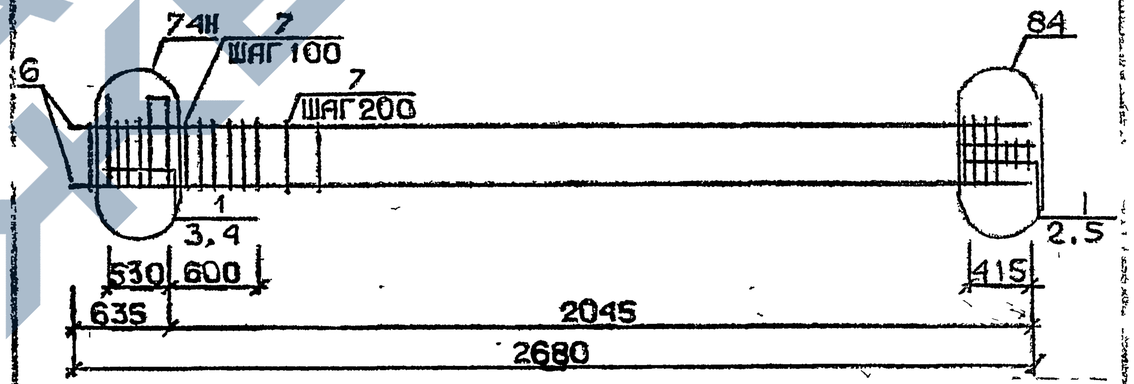

Арматура класса АI и АШ по ГОСТ 5781-82*
Детали см. 1.020.1-2с/89 В.2-13
Спецификацию см. лист 2

Инв. № подл. | Подпись и дата | Взам. инв. №

Разраб.	Тавцаваадзе		
Провер.	Барбакадзе		
ГИП	Бусхивадзе		
Н.контр.	Бусхивадзе		

1.020.1-2с/89. 2-4 К7

Каркас пространственный КП27сн...КП31сн

Стадия	Лист	Листов
Р	4	3

ТбилЗНИИЭП

Формат А4

Марка пространственного каркаса	Поз.	Марка арматурного изделия	Кол.	Масса, кг		Обозначение документа
				I шт.	Всего	
КП270с	I	С2	I6	2,9	46,4	В. 2-I4
	2	С7	2	4,3	8,6	В. 2-I4
	3	МН2	3	40,0	I2С,0	В. 2-I4
	4	Ø32АШ L = 720	4	4,54	I8,I6	Б.Ч.
	5	ø36АШ L = 720	4	5,76	23,0	Б.Ч.
	6	ØIOAI L = 380	8	0,23	I,84	Б.Ч.
	7	Ø36АШ L =II840	4	94,6	378,4	Б.Ч.
	8	ХМ3	66	0,83	58,08	В. 2-I4
				Итого:	654,48	
КП27Iс	I	С2	I6	2,0	46,4	Б. 2-I4
	2	С8	2	5,0	I0,0	В. 2-I4
	3	МН2	3	40,0	I20,0	В. 2-I4
	4	Ø32АШ L = 720	4	4,54	I8,I6	Б.Ч.
	5	Ø36АШ L = 720	4	5,75	23,0	Б.Ч.
	6	ØIOAI L = 380	8	0,23	I,84	Б.Ч.
	7	Ø40АШ L =II840	4	II7,0	468,0	Б.Ч.
	8	ХМ3	66	0,88	58,08	В. 2-I4
				Итого:	745,48	
КП272С	I	СI	I6	I,8	28,8	В. 2-I4
	2	С6	2	3,7	7,4	В. 2-I4
	3	МН2	3	40,0	I20,0	В. 2-I4
	4	Ø28АШ L = 720	4	3,48	I3,92	Б.Ч.
	5	Ø32АШ L = 720	4	4,54	I8,I6	Б.Ч.
	6	Ø36АШ L = 720	8	5,75	46,0	Б.Ч.
	7	ØIOAI L = 380	I2	0,23	2,76	Б.Ч.
	8	Ø32АШ L =II840	8	74,7	597,6	Б.Ч.
	9	ХМ2	66	0,55	36,3	В. 2-I4
				Итого:	870,94	

Марка пространственного каркаса	Поз.	Марка арматурного изделия	Кол.	Масса, кг		Обозначение документа
				I шт.	Всего	
КП273С	I	С2	6	2,9	I7,4	В. 2-I4
	2	С3	I0	4,2	42,0	В. 2-I4
	3	С7	2	4,3	8,6	В. 2-I4
	4	МН2	3	40,0	I20,0	В. 2-I4
	5	Ø36АШ L = 720	I6	5,75	92,0	Б.Ч.
	6	ØIOAI L = 380	I2	0,23	2,76	Б.Ч.
	7	Ø36АШ L =II840	8	94,6	756,8	Б.Ч.
	8	ХМ3	66	0,88	58,08	В. 2-I4
				Итого:	I097,64	

I.020.I-20/83 в. 2

Инв. № подл. | Подпись и дата | Взам. инв. №

КП32сн

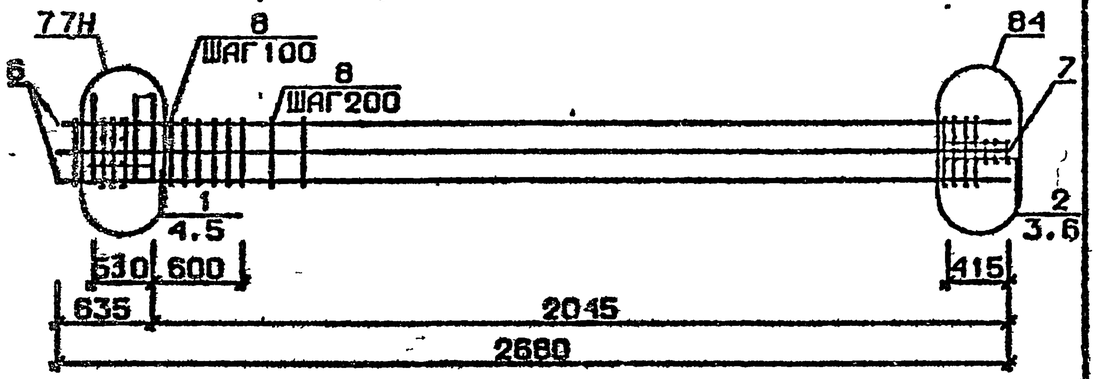

КП33сн

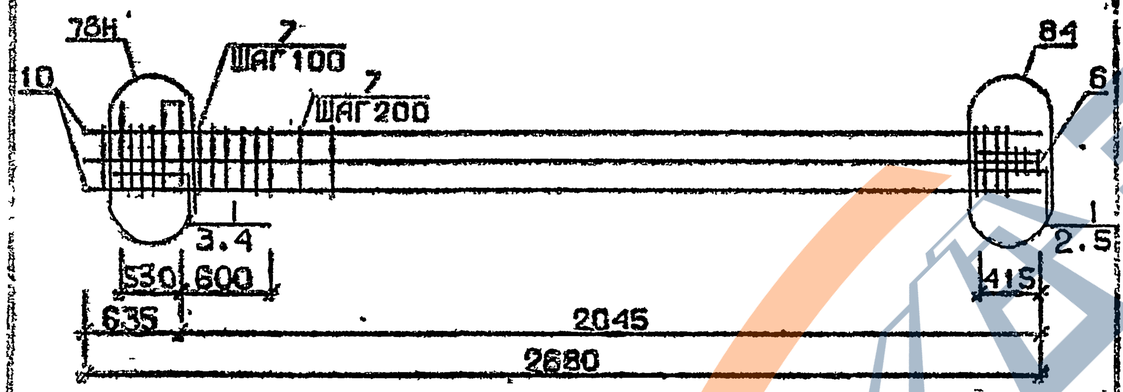

Арматура класса AI и AIII по ГОСТ 5781-82*
Детали см. I.020.I-2с/89 В.2-I3
Спецификацию см. лист 2

Марка пространственного каркаса	Поз.	Марка арматурного изделия	Кол.	Масса, кг		Обозначение документа
				I шт.	Всего	
КП32сн	I	С1	4	I,8	7,2	В. 2-I4
	2	С2	3	2,9	8,7	В. 2-I4
	3	С9	2	0,7	I,4	В. 2-I4
	4	МН5н	I	27,6	27,6	В. 2-I4
	5	МН7	2	9,7	I9,4	В. 2-I4
	6	Ø8AI L = 500	2	0,20	0,40	Б.Ч.
	7	Ø32AIII L = 2680	8	I6,9	I35,2	Б.Ч.
	8	ХМ2	I0	0,55	5,5	В. 2-I4
		Итого:			205,40	
КП33сн	I	С2	7	2,9	20,3	В. 2-I4
	2	С9	2	0,7	I,4	В. 2-I4
	3	МН5н	I	27,6	27,6	В. 2-I4
	4	МН8	2	II,9	23,8	В. 2-I4
	5	Ø8AI L = 500	2	0,20	0,40	Б.Ч.
	6	Ø36AIII L = 2680	8	2I,4	I7I,2	Б.Ч.
	7	ХМ3	I0	0,88	8,3	В. 2-I4
		Итого:			253,80	

Инв. № подл. | Подпись и дата | Взам. инв. №

Разраб.	Майсурадзе		1.020.1-2с/89. 2-4 КВ
Провер.	Барбакадзе		
ГИП	Бускивадзе		Каркас пространственный КП32сн...КП33сн
Н. контр.	Бускивадзе		Стадия Р; Лист 1; Листов 2; ТбилЗНИИЭП

Инв. № подл. | Подпись и дата | Взам. инв. №

1.020.1-2с/89. 2-4 КВ — Лист 2

Формат А4

Формат А4

1962-14 17

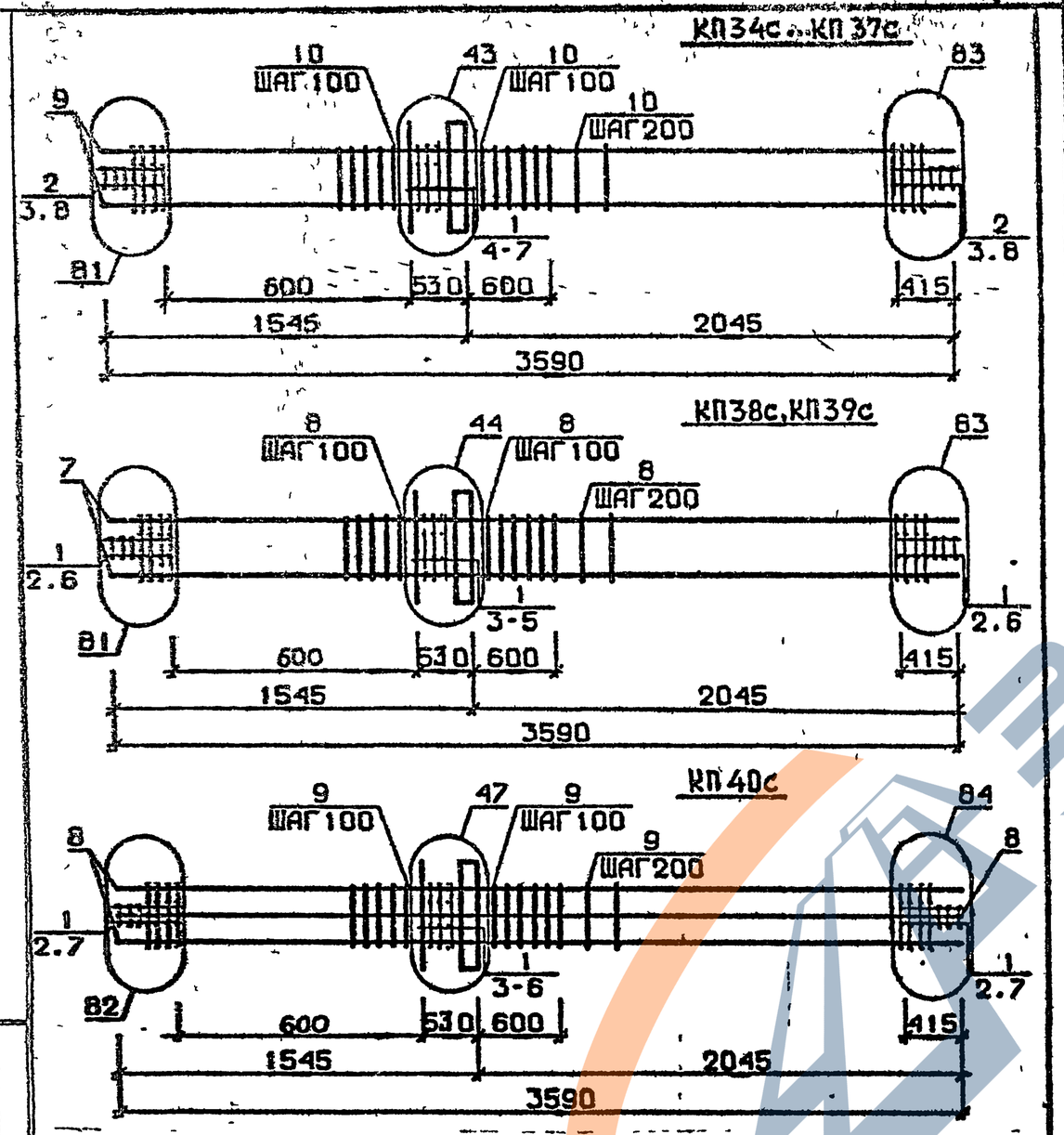

Арматура класса АI и АШ по ГОСТ 5781-82*
Детали см. I.020.I-2с/89 В.2-I3
Спецификацию см. лист 2

РАЗРАБ.	МАНСУРАДЗЕ		1.020.1-2с/89. 2-4 К9
ПРОВЕР.	БАРБАКАДЗЕ		
ГИП	БУСКИВАДЗЕ		
Н.КОНТР	БУСКИВАДЗЕ		КАРКАС ПРОСТРАНСТВЕННЫЙ КП34с...КП40с

Стадия	Лист	Листов
Р	1	3

ТбилЗНИИЭП

ФОРМАТ А4

I 020 I 2с/89

Марка пространственного каркаса	Поз.	Марка арматурного изделия	Кол.	Масса, кг I шт.	Масса, кг Всего	Обозначение документа
КП34с	I	СI	5	I,8	9,0	В. 2-I4
	2	С2	6	2,9	I7,4	В. 2-I4
	3	С9	4	0,7	2,8	В. 2-I4
	4	МНI	I	25,6	25,6	В. 2-I4
	5	Ø32АШ L = 720	2	4,54	9,08	Б.Ч.
	6	ØI0АI L = 380	2	0,23	0,46	Б.Ч.
	7	ØI2АI L = I30	4	0,II	0,44	Б.Ч.
	8	Ø8АI L = 500	4	0,20	0,40	Б.Ч.
	9	Ø20АШ L = 3590	4	8,85	35,4	Б.Ч.
	I0	ХМI	I5	0,55	8,25	В. 2-I4
				Итого:	I08,83	
КП35с	I	СI	5	I,8	9,0	В. 2-I4
	2	С2	6	2,9	I7,4	В. 2-I4
	3	С9	4	0,7	2,8	В. 2-I4
	4	МНI	I	25,6	25,6	В. 2-I4
	5	Ø32АШ L = 720	2	4,54	9,08	Б.Ч.
	6	ØI0АI L = 380	2	0,23	0,46	Б.Ч.
	7	ØI2АI L = I30	4	0,II	0,44	Б.Ч.
	8	Ø8АI L = 500	4	0,20	0,80	Б.Ч.
	9	Ø25АШ L = 3590	4	I3,8	55,2	Б.Ч.
	I0	ХМI	I5	0,55	8,25	В. 2-I4
				Итого:	I29,03	
КП36с	I	СI	5	I,8	9,0	В. 2-I4
	2	С2	6	2,9	I7,4	В. 2-I4
	3	С9	4	0,7	2,8	В. 2-I4
	4	МНI	I	25,60	25,60	В. 2-I4
	5	Ø32АШ L = 720	2	4,54	9,08	Б.Ч.
	6	ØI0АI L = 380	2	0,23	0,46	Б.Ч.
	7	ØI2АI L = I30	4	0,II	0,44	Б.Ч.
	8	Ø8АI L = 500	4	0,20	0,80	Б.Ч.
	9	Ø28АШ L = 3590	4	I7,4	69,6	Б.Ч.
	I0	ХМ2	I5	0,55	8,25	В. 2-I4
				Итого:	I43,43	
КП37с	I	СI	5	I,8	9,0	В. 2-I4
	2	С2	6	2,9	I7,4	В. 2-I4
	3	С9	4	0,7	2,8	В. 2-I4
	4	МНI	I	25,60	25,60	В. 2-I4
	5	Ø32АШ L = 720	2	4,54	9,08	Б.Ч.
	6	ØI0АI L = 380	2	0,23	0,46	Б.Ч.
	7	ØI2АI L = I30	4	0,II	0,44	Б.Ч.
	8	Ø8АI L = 500	4	0,20	0,40	Б.Ч.
	9	Ø32АШ L = 3590	4	22,7	90,8	Б.Ч.
	I0	ХМ2	I5	0,55	8,25	В. 2-I4
				Итого:	I64,23	

Продолжение спецификации см. лист 3

1.020.1-2с/89. 2-4 К9 Лист 2

1962-14 18

Инв. № подл. | Подпись и дата | Взам. инв. №

Инв. № подл. | Подпись и дата | Взам. инв. №

Марка пространственного каркаса	Поз.	Марка арматурного изделия	Кол.	Масса, кг I шт.	Масса, кг Всего	Обозначение документа
КП38с	1	С2	II	2,9	3I,9	В. 2-I4
	2	С9	4	0,7	2,8	В. 2-I4
	3	МНI	I	25,6	25,6	В. 2-I4
	4	Ø36АШ L = 720	2	5,75	II,5	Б.Ч.
	5	Ø10АI L = 380	2	0,23	0,46	Б.Ч.
	6	Ø8АI L = 500	4	0,20	0,40	Б.Ч.
	7	Ø36АШ L = 3590	4	28,7	II4,8	Б.Ч.
	8	ХМ3	I5	0,88	I3,2	В. 2-I4
				Итого:	200,66	
КП39с	1	С2	II	2,9	3I,9	В. 2-I4
	2	С9	4	0,7	2,8	В. 2-I4
	3	МНI	I	25,60	25,60	В. 2-I4
	4	Ø36АШ L = 720	2	5,75	II,5	Б.Ч.
	5	Ø10АI L = 380	2	0,23	0,46	Б.Ч.
	6	Ø8АI L = 500	4	0,20	0,40	Б.Ч.
	7	Ø40АШ L = 3590	4	35,4	I4I,6	Б.Ч.
	8	ХМ3	I5	0,88	I3,2	В. 2-I4
				Итого:	227,46	
КП40с	1	С2	II	2,9	3I,9	В. 2-I4
	2	С9	4	0,67	2,68	В. 2-I4
	3	МНI	I	25,60	25,60	В. 2-I4
	4	Ø28АШ L = 720	2	3,48	6,96	Б.Ч.
	5	Ø36АШ L = 720	2	5,75	II,5	Б.Ч.
	6	Ø10АI L = 380	2	0,23	0,46	Б.Ч.
	7	Ø8АI L = 500	4	0,20	0,40	Б.Ч.
	8	Ø32АШ L = 3590	8	22,7	I8I,6	Б.Ч.
	9	ХМ2	I5	0,55	8,25	В. 2-I4
				Итого:	269,47	

Инв.№ подл. | Подпись и дата | Взам.инв.№

1.020.1-2с/89 Вып. 2-4 ч.I

1.020.1-2с/89. 2-4 К9

Лист 3

Формат А3

КП41С

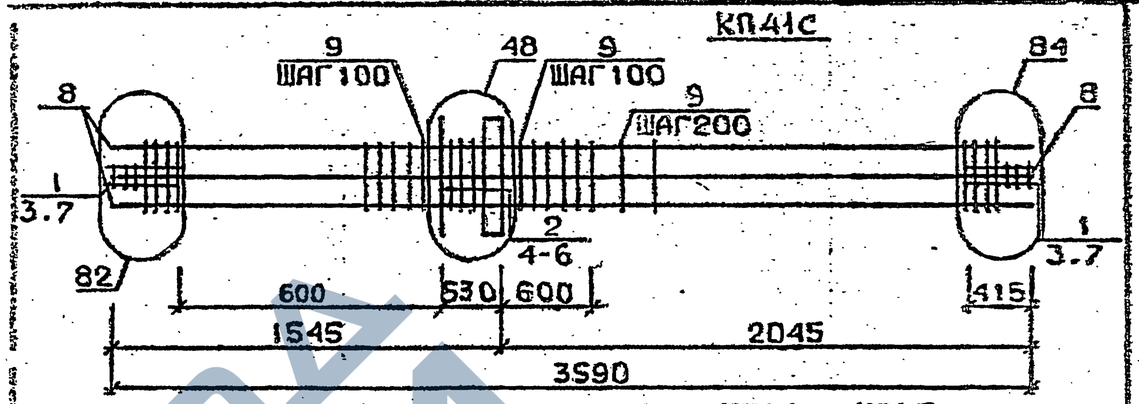

КП42С...КП45С

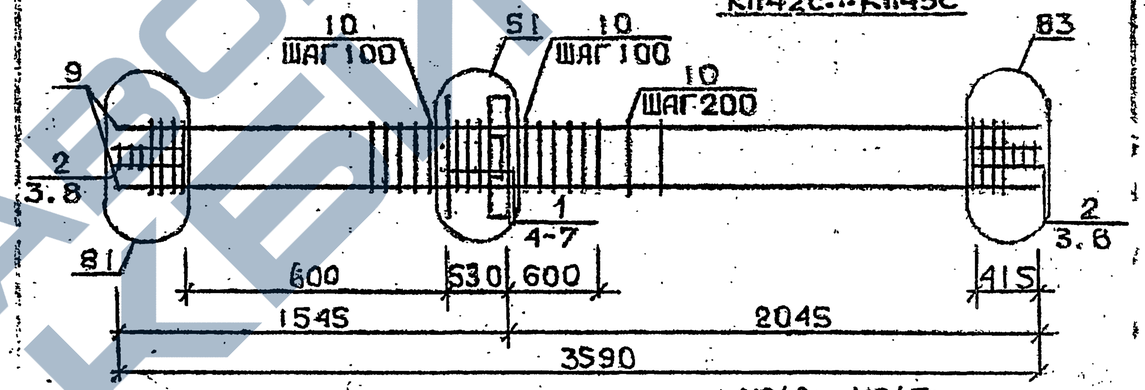

КП46С...КП47С

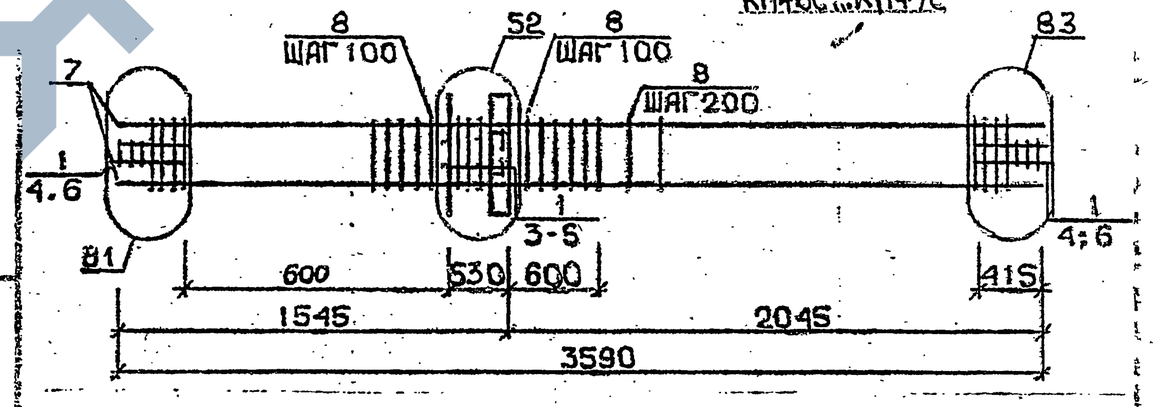

Арматура класса АI и АШ по ГОСТ 5781-82**

Детали см. I.020.I-2с/89 В.2-I3

Спецификацию см. лист 2

Разраб.	Чанквешвили		1.020.1-2с/89. 2-4 К10
Провер.	Барбакадзе		
ГИП	Бускивадзе		
Н.контр.	Бускивадзе		Каркас пространственный КП41С...КП47С

Стадия	Лист	Листов
Р	1	3

ТбилЗНИИЭП

Инв.№ подл. | Подпись и дата | Взам.инв.№

1962-14 19

Формат А4

Марка пространственного каркаса	Поз.	Марка арматурного изделия	Кол.	Масса, кг I шт.	Масса, кг Всего	Обозначение документа
КП41с	I	С2	6	2,9	I7,4	В. 2-I4
	2	С3	5	4,2	2I,0	В. 2-I4
	3	С9	4	0,7	2,8	В. 2-I4
	4	МН1	I	25,6	25,6	В. 2-I4
	5	Ø36АШ L = 720	4	5,75	23,0	Б.Ч.
	6	ØIOAI L = 380	2	0,23	0,46	Б.Ч.
	7	Ø8AI L = 500	4	0,20	0,80	Б.Ч.
	8	Ø36АШ L = 3590	8	28,7	229,6	Б.Ч.
	9	ХМ3	I5	0,88	I3,2	В. 2-I4
				Итого:	333,86	
КП42с	I	С1	5	I,8	9,0	В. 2-I4
	2	С2	6	2,9	I7,4	В. 2-I4
	3	С9	4	0,7	2,8	В. 2-I4
	4	МН2	I	40,0	40,0	В. 2-I4
	5	Ø32АШ L = 720	4	4,54	I8,I6	Б.Ч.
	6	ØIOAI L = 380	4	0,23	0,92	Б.Ч.
	7	ØI2AI L = I30	4	0,II	0,44	Б.Ч.
	8	Ø8AI L = 500	4	0,20	0,80	Б.Ч.
	9	Ø20АШ L = 3590	4	8,85	35,4	Б.Ч.
	I0	ХМI	I5	0,55	8,25	В. 2-I4
				Итого:	I33,I7	
КП43с	I	С1	5	I,8	9,0	В. 2-I4
	2	С2	6	2,9	I7,4	В. 2-I4
	3	С9	4	0,7	2,8	В. 2-I4
	4	МН2	I	40,0	40,0	В. 2-I4
	5	Ø32АШ L = 720	4	4,54	I8,I6	Б.Ч.
	6	ØIOAI L = 380	4	0,23	0,92	Б.Ч.
	7	ØI2AI L = I30	4	0,II	0,44	Б.Ч.
	8	Ø8AI L = 500	4	0,20	0,80	Б.Ч.
	9	Ø25АШ L = 3590	4	I3,8	55,2	Б.Ч.
	I0	ХМI	I5	0,55	8,25	В. 2-I4
				Итого:	I52,97	
КП44с	I	С1	5	I,8	9,0	В. 2-I4
	2	С2	6	2,9	I7,4	В. 2-I4
	3	С9	4	0,67	2,68	В. 2-I4
	4	МН3	I	40,0	40,0	В. 2-I4
	5	Ø32АШ L = 720	4	4,54	I8,I6	Б.Ч.
	6	ØIOAI L = 380	4	0,23	0,92	Б.Ч.
	7	ØI2AI L = I30	4	0,II	0,44	Б.Ч.
	8	Ø8AI L = 500	4	0,20	0,80	Б.Ч.
	9	Ø28АШ L = 3590	4	I7,4	69,6	Б.Ч.
	I0	ХМ2	I5	0,55	8,25	В. 2-I4
				Итого:	I67,37	

Продолжение спецификации см. лист 3

ФОРМАТ А4

Марка пространственного каркаса	Поз.	Марка арматурного изделия	Кол.	Масса, кг I шт.	Масса, кг Всего	Обозначение документа
КП45с	I	С1	5	I,8	9,0	В. 2-I4
	2	С2	6	2,9	I7,4	В. 2-I4
	3	С9	4	0,7	2,8	В. 2-I4
	4	МН2	I	40,0	40,0	В. 2-I4
	5	Ø32АШ L = 720	4	4,54	I8,I6	Б.Ч.
	6	ØIOAI L = 380	4	0,23	0,98	Б.Ч.
	7	ØI2AI L = I30	4	0,II	0,44	Б.Ч.
	8	Ø8AI L = 500	4	0,20	0,80	Б.Ч.
	9	Ø32АШ L = 3590	4	22,7	90,8	Б.Ч.
	I0	ХМ2	I5	0,55	8,25	В. 2-I4
				Итого:	I88,57	
КП46с	I	С2	II	2,9	3I,9	В. 2-I4
	2	С9	4	0,7	2,8	В. 2-I4
	3	МН2	I	40,0	40,0	В. 2-I4
	4	Ø36АШ L = 720	4	5,75	23,0	Б.Ч.
	5	ØIOAI L = 380	4	0,23	0,92	Б.Ч.
	6	Ø8AI L = 500	4	0,20	0,80	Б.Ч.
	7	Ø36АШ L = 3590	4	28,7	II4,8	Б.Ч.
	8	ХМ3	I5	0,88	I3,2	В. 2-I4
				Итого:	227,42	
КП47с	I	С2	II	2,9	3I,9	В. 2-I4
	2	С9	4	0,7	2,8	В. 2-I4
	3	МН2	I	40,0	40,0	В. 2-I4
	4	Ø36АШ L = 720	4	5,75	23,0	Б.Ч.
	5	ØIOAI L = 380	4	0,23	0,92	Б.Ч.
	6	Ø8AI L = 500	4	0,20	0,80	Б.Ч.
	7	Ø40АШ L = 3590	4	35,4	I4I,6	Б.Ч.
	8	ХМ3	I5	0,88	I3,2	В. 2-I4
				Итого:	254,22	

Формат А4

1962-14 80

Инв. № подл. | Подпись и дата | Взам. инв. №

ЗАВОД ЖБИ

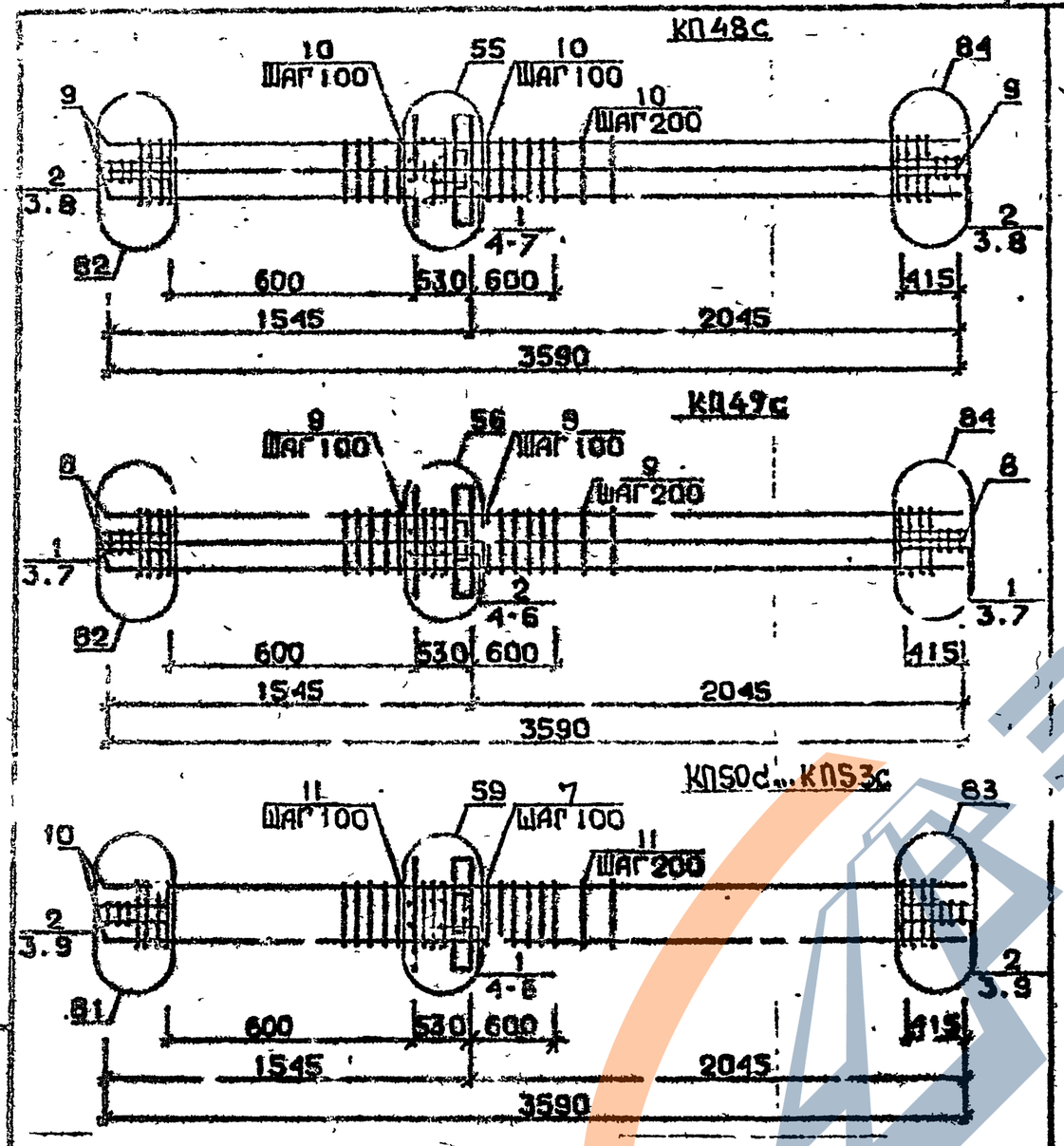

Арматура класса АI и АШ по ГОСТ 5781-82*
Детали см. I.020.I-2с/89 В.2-I3
Спецификацию см. лист 2

РАЗРАБ	ТАВШАВАДЗЕ		
ПРОВЕРИЛ	БАРБАКАДЗЕ		
ГИП	БУСКИВАДЗЕ		
Н.КОНТР	БУСКИВАДЗЕ		

1.020.1-2с/89 2-4 КН

КАРКАС ПРОСТРАНСТВЕННЫЙ КП48с...КП53с

Стадия	Лист	Листов
Р	1	3

ТбилЗНИИЭП

ФОРМАТ А4

Марка пространственного каркаса	Поз.	Марка арматурного изделия	Кол.	Масса, кг I шт.	Масса, кг Всего	Обозначение документа
КП48с	I	CI	5	1,8	9,0	В. 2-I4
	2	C2	6	2,9	I7,4	В. 2-I4
	3	C9	4	0,7	2,8	В. 2-I4
	4	MH2	I	40,0	40,0	В. 2-I4
	5	Ø28АШ L = 720	2	3,48	6,96	Б.Ч.
	6	Ø36АШ L = 720	4	5,75	23,0	Б.Ч.
	7	ØI0AI L = 380	4	0,23	0,92	Б.Ч.
	8	Ø8AI L = 500	4	0,20	0,80	Б.Ч.
	9	Ø32АШ L = 3590	8	22,7	I8I,6	Б.Ч.
	I0	XM2	I5	0,55	6,25	В. 2-I4
				Итого:	290,73	
КП49с	I	C2	6	2,9	I7,4	В. 2-I4
	2	C3	5	4,2	2I,0	В. 2-I4
	3	C9	4	0,7	2,8	В. 2-I4
	4	MH2	I	40,0	40,0	В. 2-I4
	5	Ø36АШ L = 720	6	5,75	34,5	Б.Ч.
	6	ØI0AI L = 380	4	0,23	0,92	Б.Ч.
	7	Ø8AI L = 500	4	0,20	0,80	Б.Ч.
	8	Ø36АШ L = 3590	8	28,7	229,6	Б.Ч.
	9	XM3	I5	0,88	I3,2	В. 2-I4
				Итого:	360,I	
КП50с	I	CI	5	I,8	9,0	В. 2-I4
	2	C2	6	2,9	I7,4	В. 2-I4
	3	C9	4	0,7	2,8	В. 2-I4
	4	MH3	I	32,8	32,8	В. 2-I4
	5	MH7	I	9,7	9,7	В. 2-I4
	6	Ø32АШ L = 720	2	4,54	9,08	Б.Ч.
	7	ØI0AI L = 380	2	0,23	0,46	Б.Ч.
	8	ØI2AI L = I30	4	0,II	0,44	Б.Ч.
	9	Ø8AI L = 500	4	0,20	0,80	Б.Ч.
	I0	Ø20АШ L = 3590	4	8,85	35,4	Б.Ч.
	II	XMI	I5	0,55	6,25	В. 2-I4
				Итого:	I26,0I	
КП5Iс	I	CI	5	I,8	9,0	В. 2-I4
	2	C2	6	2,9	I7,4	В. 2-I4
	3	C9	4	0,7	2,8	В. 2-I4
	4	MH3	I	32,8	32,8	В. 2-I4
	5	MH7	I	9,7	9,7	В. 2-I4
	6	Ø32АШ L = 720	2	4,54	9,08	Б.Ч.
	7	ØI0AI L = 380	2	0,23	0,46	Б.Ч.
	8	ØI2AI L = I30	4	0,II	0,44	Б.Ч.
	9	Ø8AI L = 500	4	0,20	0,80	Б.Ч.
	I0	Ø25АШ L = 3590	4	I3,8	55,2	Б.Ч.
	II	XMI	I5	0,55	8,25	В. 2-I4
				Итого:	I46,03	

Продолжение спецификации см. лист 3

1.020.1-2с/89 2-4 КН

Лист 2

ФОРМАТ А4

1962-14 21

ЗАВОД ЖБИ

Марка пространственного каркаса	Поз.	Марка арматурного изделия	Кол.	Масса, кг I шт.	Масса, кг Всего	Обозначение документа
КП52с	I	СI	5	I,8	9,0	В. 2-I4
	2	С2	6	2,9	I7,4	В. 2-I4
	3	С9	4	0,7	2,8	В. 2-I4
	4	МН3	I	32,8	32,8	В. 2-I4
	5	МН7	I	9,7	9,7	В. 2-I4
	6	Ø32АШ L = 720	2	4,54	9,08	Б.Ч.
	7	Ø10АI L = 380	2	0,23	0,46	Б.Ч.
	8	Ø12АI L = I30	4	0,II	0,44	Б.Ч.
	9	Ø8АI L = 500	4	0,20	0,80	Б.Ч.
	I0	Ø28АШ L = 3590	4	I7,4	69,6	Б.Ч.
	II	ХМ2	I5	0,55	8,25	В. 2-I4
				Итого:	I60,33	
КП53с	I	СI	5	I,8	9,0	В. 2-I4
	2	С2	6	2,9	I7,4	В. 2-I4
	3	С9	4	0,7	2,8	В. 2-I4
	4	МН3	I	32,8	32,8	В. 2-I4
	5	МН7	I	9,7	9,7	В. 2-I4
	6	Ø32АШ L = 720	2	4,54	9,08	Б.Ч.
	7	Ø10АI L = 380	2	0,23	0,46	Б.Ч.
	8	Ø12АI L = I30	4	0,II	0,44	Б.Ч.
	9	Ø8АI L = 500	4	0,20	0,80	Б.Ч.
	I0	Ø32АШ L = 3590	4	22,7	90,8	Б.Ч.
	II	ХМ2	I5	0,55	8,25	В. 2-I4
				Итого:	I8I,53	

КП54с, КП55с

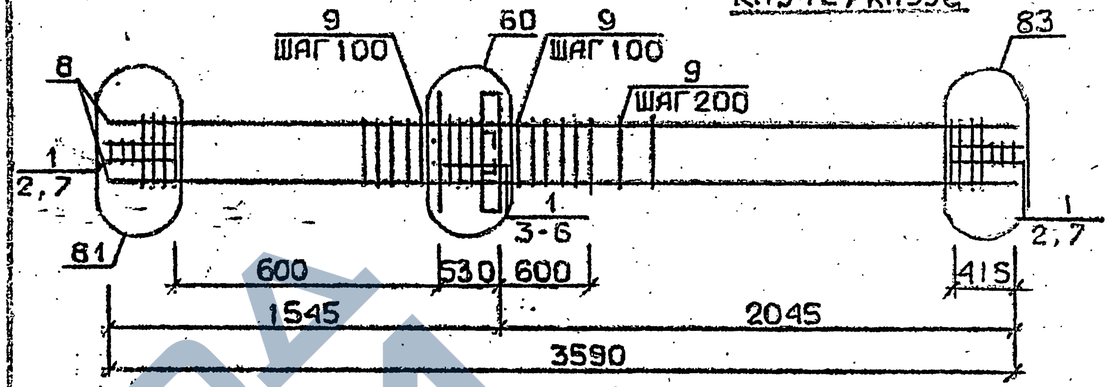

КП56с

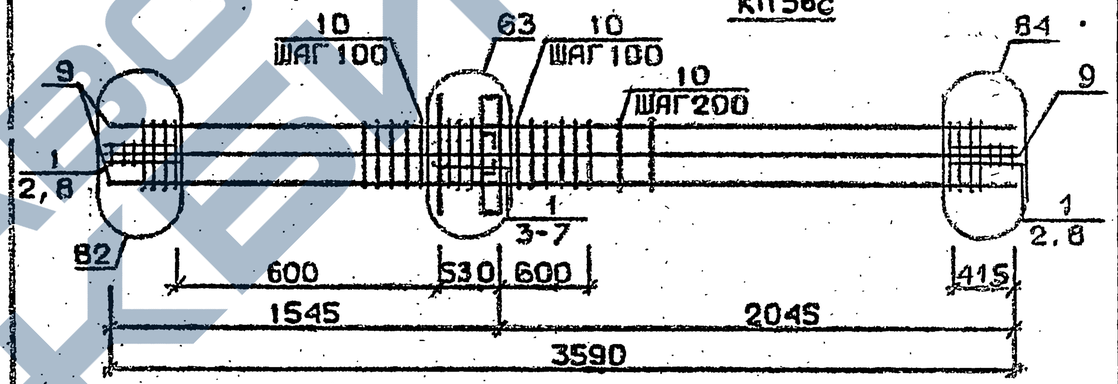

КП57с

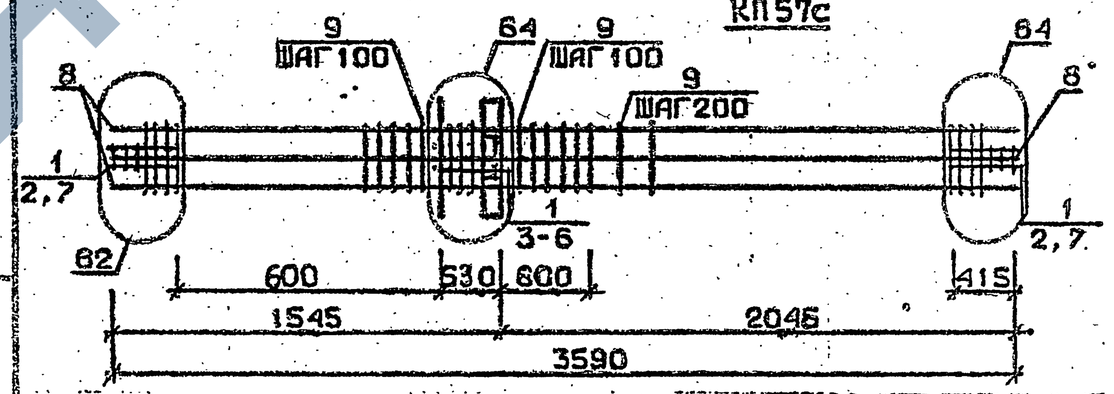

Арматура класса АI и АШ по ГОСТ 5781-82*
Детали см. I.020.I-2с/89 В.2-I3
Спецификацию см. лист 2

Разраб.	Тавшавадзе		1.020.1-2с/89. 2-4 К12
Проверил	Барбакадзе		
ГИП	Бускиладзе		
Н.контр.	Бускиладзе		Каркас пространственный КП54с...КП57с
			Стадия Р; Лист 1; Листов 3
			ТбилЗНИИЭП

Инв.№ подл. | Подпись и дата | Взам.инв.№

I.020.I-2с/89. 2-4 К11 Лист 3

Формат А4

1962-14 22 Формат А4

Марка пространственного каркаса	Поз.	Марка арматурного изделия		Кол.	Масса, кг		Обозначение документа
					1 шт.	Всего	
КП54с	1	С2		II	2,9	3I,9	Б. 2-I4
	2	С9		4	0,7	2,8	В. 2-I4
	3	МН3		I	32,8	32,8	В. 2-I4
	4	МН8		I	II,9	II,9	В. 2-I4
	5	Ø36АШ	L = 720	2	5,75	II,5	Б.Ч.
	6	Ø10АI	L = 380	2	0,23	0,46	Б.Ч.
	7	Ø8АI	L = 500	4	0,20	0,80	Б.Ч.
	8	Ø36АШ	L = 3590	4	28,7	II4,8	Б.Ч.
	9	ХМ3		I5	0,88	I3,2	В. 2-I4
					Итого:	220,I6	
КП55с	I	С2		II	2,9	3I,9	В. 2-I4
	2	С9		4	0,7	2,08	В. 2-I4
	3	МН3		I	32,8	32,8	В. 2-I4
	4	МН8		I	II,9	II,9	В. 2-I4
	5	Ø36АШ	L = 720	2	5,75	II,5	Б.Ч.
	6	Ø10АI	L = 380	2	0,23	0 46	Б.Ч.
	7	Ø8АI	L = 500	4	0,20	0,80	Б.Ч.
	8	Ø40АШ	L = 3590	4	35,4	I4I,6	Б.Ч.
	9	ХМ3		I5	0,88	I3,2	В. 2-I4
					Итого:	245,96	
КП56с	I	С2		II	2,9	3I,9	В. 2-I4
	2	С9		4	0,7	2,8	В. 2-I4
	3	МН3		I	32.8	32,8	В. 2-I4
	4	МН8		I	II,9	II,9	В. 2-I4
	5	Ø28АШ	L = 720	2	3,48	6,96	Б.Ч.
	6	Ø36АШ	L = 720	2	5,75	II,5	Б.Ч.
	7	Ø10АI	L = 380	2	0,23	0,46	Б.Ч.
	8	Ø8АI	L = 500	4	0,20	0,80	Б.Ч.
	9	Ø32АШ	L = 3590	8	22,7	I8I,6	Б.Ч
	I0	ХМ2		I5	0,55	8,25	
					Итого:	288,97	

Продолжение спецификации см. Лист 3

1.020.1-2с/89 2-4 К12

Лист 2

Марка пространственного каркаса	Поз.	Марка арматурного изделия		Кол.	Масса, кг		Обозначение документа
					1 шт.	Всего	
КП57с	I	С2		II	2,9	3I,9	В. 2-I4
	2	С9		4	0,7	2,8	В. 2-I4
	3	МН3		I	32,8	32,8	В. 2-I4
	4	МН8		I	II,9	II,9	В. 2-I4
	5	Ø36АШ	L = 720	4	5,75	23,0	Б.Ч.
	6	Ø10АI	L = 380	2	0,23	0,46	Б.Ч.
	7	Ø8АI	L = 500	4	0,20	0,80	Б.Ч.
	8	Ø36АШ	L = 3590	8	28,7	229,6	Б.Ч.
	9	ХМ3		I5	0,88	I3,2	В. 2-I4
					Итого:	346,46	

1.020.1-2с/89 2-4 К12

Лист 3

Инв. № подл. | Подпись и дата | Взам. инв. №

1.020.1-2с/89 Вып. 2-4 т.т

Формат А4

1962-14 23

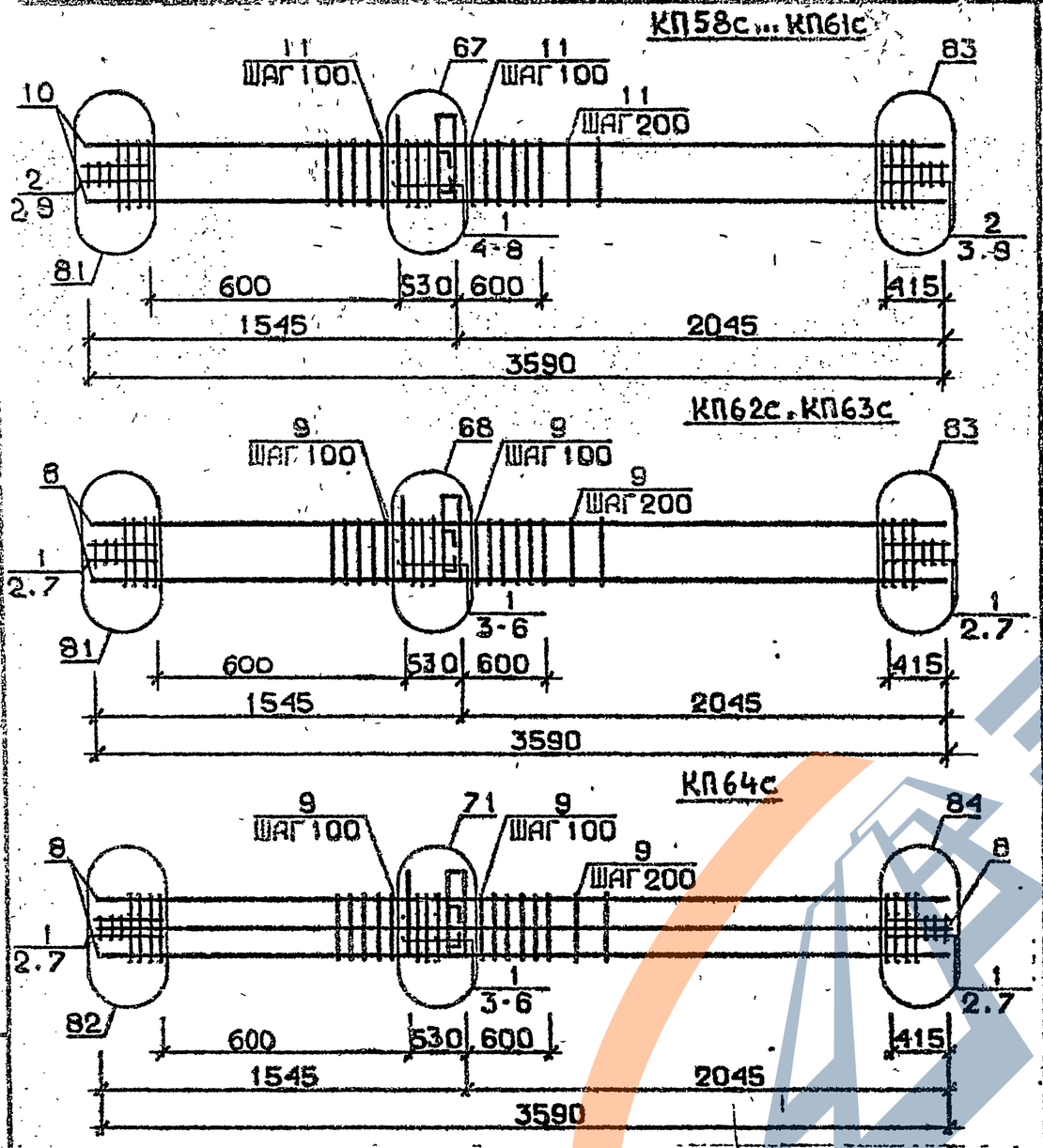

Арматура класса АI и АШ по ГОСТ 5781-82*
Детали см. I.020.I-2с/89 В.2-I3
Спецификацию см. лист 2

РАЗРАБ.	МАМСУРАДЗЕ		1.020.1-2с/89 2-4 К13
ПРОВЕР.	БАРБАКАДЗЕ		
ГИП	БУСКИВАДЗЕ		
Н. КОНТР	БУСКИВАДЗЕ		

КАРКАС ПРОСТРАНСТВЕННЫЙ КП58с...КП64с

Стадия	Лист	Листов
Р	1	3

ТбилЗНИИЭП

ФОРМАТ А4

Марка пространственного каркаса	Поз.	Марка арматурного изделия	Кол.	Масса, кг I шт.	Масса, кг Всего	Обозначение документа
КП58с	I	CI	5	I,8	9,0	В. 2-I4
	2	C2	6	2,9	I7,4	В. 2-I4
	3	C9	4	0,7	2,8	В. 2-I4
	4	MH4	I	34,8	34,8	В. 2-I4
	5	MH7	I	9,7	9,7	В. 2-I4
	6	Ø32АШ L = 720	2	4,54	9,08	Б.Ч.
	7	ØI0AI L = 380	2	0,23	0,46	Б.Ч.
	8	ØI2AI L = I30	4	0,II	0,44	Б.Ч.
	9	Ø8AI L = 500	4	0,20	0,80	Б.Ч.
	I0	Ø20АШ L = 3590	4	8,85	35,4	Б.Ч.
	II	XMI	I5	0,55	8,25	В. 2-I4
				Итого:	I28,0I	
КП59с	I	CI	5	I,8	9,0	В. 2-I4
	2	C2	6	2,9	I7,4	В. 2-I4
	3	C9	4	0,7	2,8	В. 2-I4
	4	MH4	I	34,8	34,8	В. 2-I4
	5	MH7	I	9,7	9,7	В. 2-I4
	6	Ø32АШ L = 720	2	4,54	9,08	Б.Ч.
	7	ØI0AI L = 380	2	0,23	0,46	Б.Ч.
	8	ØI2AI L = I30	4	0,II	0,47	Б.Ч.
	9	Ø8AI L = 500	4	0,20	0,80	Б.Ч.
	I0	Ø25АШ L = 3590	4	I3,8	55,2	Б.Ч.
	II	XM1	I5	0,55	8,25	В. 2-I4
				Итого:	I47,93	
КП60с	I	CI	5	I,8	9,0	В. 2-I4
	2	C2	6	2,9	I7,4	В. 2-I4
	3	C9	4	0,7	2,8	В. 2-I4
	4	MH4	I	34,8	34,8	В. 2-I4
	5	MH7	I	9,7	9,7	В. 2-I4
	6	Ø32АШ L = 720	2	4,54	9,08	Б.Ч.
	7	ØI0AI L = 380	2	0,23	0,46	Б.Ч.
	8	ØI2AI L = I30	4	0,II	0,44	Б.Ч.
	9	Ø8AI L = 500	4	0,20	0,80	Б.Ч.
	I0	Ø28АШ L = 3590	4	I7,4	69,6	Б.Ч.
	II	XM2	I5	0,55	8,25	В. 2-I4
				Итого:	I62,23	

Продолжение спецификации см. лист 3

1.020.1-2с/89 2-4 К13 Лист 2

ФОРМАТ А4

1962-14 24

ЗАВОД ЖБИ

Марка пространственного каркаса	Поз.	Марка арматурного изделия	Кол.	Масса, кг I шт.	Масса, кг Всего	Обозначение документа
КП61с	I	CI	5	I,8	9,0	Б. 2-I4
	2	C2	6	2,9	I7,4	В. 2-I4
	3	C9	4	0,7	2,8	В. 2-I4
	4	MH4	I	34,8	34,8	В. 2-I4
	5	MH7	I	9,7	9,7	В. 2-I4
	6	Ø32АШ L = 720	2	4,54	9,08	Б.Ч.
	7	ØI0AI L = 380	2	0,23	0,46	Б.Ч.
	8	ØI2AI L = I30	4	0,II	0,44	Б.Ч.
	9	Ø8AI L = 500	4	0,20	0,80	Б.Ч.
	I0	Ø32АШ L = 3590	4	22,7	90,8	Б.Ч.
	II	XM2	I5	0,55	8,25	В. 2-I4
				Итого:	I83,53	
КП62с	I	C2	II	2,9	3I,9	В. 2-I4
	2	C9	4	0,7	2,8	В. 2-I4
	3	MH4	I	34,8	34,8	В. 2-I4
	4	MH8	I	II,9	II,9	В. 2-I4
	5	Ø36АШ L = 720	2	5,75	II,5	Б.Ч.
	6	ØI0AI L = 380	2	0,23	0,46	Б.Ч.
	7	Ø8AI L = 500	4	0,20	0,80	Б.Ч.
	8	Ø36АШ L = 3590	4	28,7	II4,8	Б.Ч.
	9	XM3	I5	0,88	13,20	В. 2-I4
				Итого:	22I,9I	
КП63с	I	C2	II	2,9	3I,9	В. 2-I4
	2	C9	4	0,7	2,8	В. 2-I4
	3	MH4	I	34,8	34,8	В. 2-I4
	4	MH8	I	II,9	II,9	В. 2-I4
	5	Ø36АШ L = 720	2	5,75	II,5	Б.Ч.
	6	ØI0AI L = 380	2	0,23	0,46	Б.Ч.
	7	Ø8AI L = 500	4	0,20	0,80	Б.Ч.
	8	Ø40АШ L = 3590	4	35,4	I4I,6	Б.Ч.
	9	XM3	I5	0,88	I3,2	В. 2-I4
				Итого:	248,96	
КП64с	I	C2	II	2,9	3I,9	В. 2-I4
	2	C9	4	0,7	2,8	В. 2-I4
	3	MH4	I	34,8	34,8	В. 2-I4
	4	MH9	I	I7,3	I7,3	В. 2-I4
	5	Ø32АШ L = 720	2	4,54	9,08	Б.Ч.
	6	ØI0AI L = 380	2	0,23	0,46	Б.Ч.
	7	Ø8AI L = 500	4	0,20	0,40	Б.Ч.
	8	Ø32АШ L = 3590	8	22,7	I8I,6	Б.Ч.
	9	XM2	I5	0,55	8,25	В. 2-I4
				Итого:	286,59	

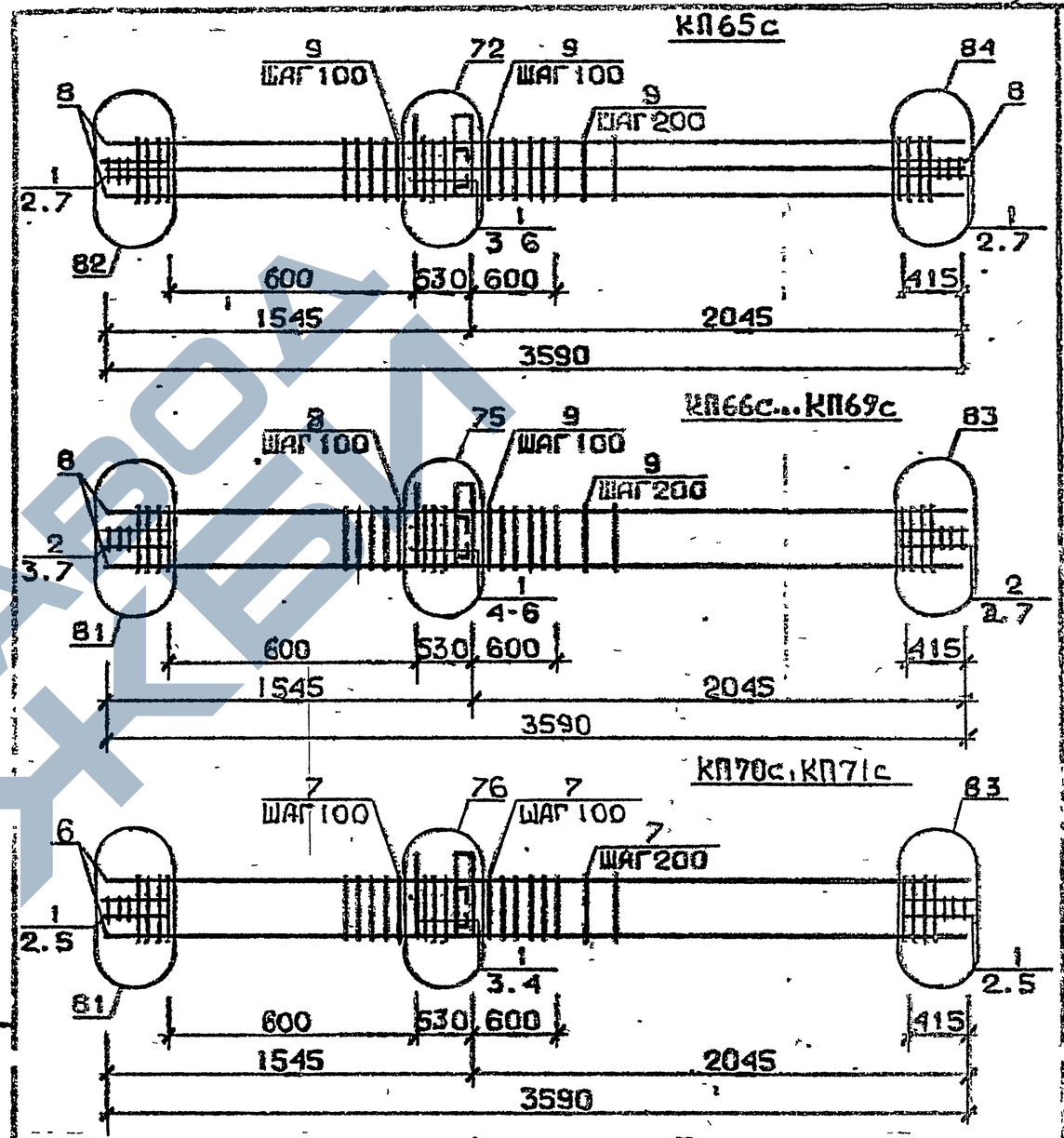

Арматура класса AI и АШ по ГОСТ 578I-82*
Детали см. I.020.I-2с/89 В.2-I3
Спецификацию см. лист 2

РАЗРАБ	М. ИСУРАДЗЕ	
ПРОВЕР	БАРБАКАДЗЕ	
РИП	БУССИВАДЗЕ	
Н. СОНТР	БУССИВАДЗЕ	

1.020.1-2с/89 2-4 К14

КАРКАС ПРОСТРАНСТВЕННЫЙ КП65с...КП71с

Стадия	Лист	Листов
Р	1	3

ТбилЗНИИЭП

Инв. № подл. | Подпись и дата | Взам. инв. №

I.020.I-2с/89 2-4 К13 | Лист 3

Формат А4

1962-14 25

ФОРМАТ А4

ЗАВОД ЖБИ

Марка пространственного каркаса	Поз.	Марка арматурного изделия	Кол.	Масса, кг		Обозначение документа
				1 шт.	Всего	
КП65с	1	С2	II	2,9	31,9	В. 2-14
	2	С9	4	0,7	2,8	В. 2-14
	3	МН4	1	34,8	34,8	В. 2-14
	4	МН10	1	20,8	20,8	В. 2-14
	5	Ø36АШ L = 720	2	5,75	11,5	Б.Ч.
	6	Ø10АТ L = 380	2	0,23	0,46	Б.Ч.
	7	Ø8АI L = 500	4	0,20	0,80	Б.Ч.
	8	Ø36АШ L = 3590	8	28,7	229,6	Б.Ч.
	9	ХМ3	15	0,88	13,2	В. 2-14
				Итого:	345,86	
КП66с	1	С1	5	1,8	9,0	В. 2-14
	2	С2	6	2,9	17,4	В. 2-14
	3	С9	4	0,7	2,8	В. 2-14
	4	МН5	1	27,6	27,6	В. 2-14
	5	МН7	2	9,7	19,4	В. 2-14
	6	Ø12АI L = 130	4	0,11	0,44	Б.Ч.
	7	Ø8АI L = 500	4	0,20	0,80	Б.Ч.
	8	Ø20АШ L = 3590	4	8,85	35,4	Б.Ч.
	9	ХМ1	15	0,55	8,25	В. 2-14
				Итого:	121,09	
КП67с	1	С1	5	1,8	9,8	В. 2-14
	2	С2	6	2,9	17,4	В. 2-14
	3	С9	4	0,7	2,8	В. 2-14
	4	МН5	1	27,6	27,6	В. 2-14
	5	МН7	2	9,7	19,4	В. 2-14
	6	Ø12АI L = 130	4	0,11	0,44	Б.Ч.
	7	Ø8АI L = 500	4	0,20	0,80	Б.Ч.
	8	Ø25АШ L = 3590	4	13,8	55,2	Б.Ч.
	9	ХМ1	15	0,55	8,25	В. 2-14
				Итого:	140,89	
КП68с	1	С1	5	1,8	9,0	В. 2-14
	2	С2	6	2,9	17,4	В. 2-14
	3	С9	4	0,7	2,8	В. 2-14
	4	МН5	1	27,6	27,6	В. 2-14
	5	МН7	2	9,7	19,4	В. 2-14
	6	Ø12АI L = 130	4	0,11	0,44	Б.Ч.
	7	Ø8АI L = 500	4	0,20	0,80	Б.Ч.
	8	Ø28АШ L = 3590	4	17,4	69,6	Б.Ч.
	9	ХМ2	15	0,55	8,25	В. 2-14
				Итого:	155,29	

Продолжение спецификации см. лист 3

Инв. № подл. | Подпись и дата | Взам. инв. №

Формат А4

Марка пространственного каркаса	Поз.	Марка арматурного изделия	Кол.	Масса, кг		Обозначение документа
				1 шт.	Всего	
КП69с	1	С1	5	1,8	9,0	В. 2-14
	2	С2	6	2,9	17,4	В. 2-14
	3	С9	4	0,7	2,8	В. 2-14
	4	МН5	1	27,6	27,6	В. 2-14
	5	МН7	2	9,7	19,4	В. 2-14
	6	Ø12АI L = 130	4	0,11	0,44	Б.Ч.
	7	Ø8АI L = 500	4	0,20	0,40	Б.Ч.
	8	Ø32АШ L = 3590	4	22,7	90,8	Б.Ч.
	9	ХМ2	15	0,55	8,25	В. 2-14
				Итого:	176,09	
КП70с	1	С2	II	2,9	31,9	В. 2-14
	2	С9	4	0,7	2,8	В. 2-14
	3	МН5	1	27,6	27,6	В. 2-14
	4	МН8	2	11,9	23,8	В. 2-14
	5	Ø8АI L = 500	4	0,20	0,80	Б.Ч.
	6	Ø36АШ L = 3590	4	28,7	114,8	Б.Ч.
	7	ХМ3	15	0,88	13,2	В. 2-14
				Итого:	214,90	
КП71с	1	С2	II	2,9	31,9	В. 2-14
	2	С9	4	0,7	2,8	В. 2-14
	3	МН5	1	27,6	27,6	В. 2-14
	4	МН8	2	11,9	23,8	В. 2-14
	5	Ø8АI L = 500	4	0,20	0,80	Б.Ч.
	6	Ø40АШ L = 3590	4	35,4	141,6	Б.Ч.
	7	ХМ3	15	0,88	13,2	В. 2-14
				Итого	241,70	

Инв. № подл. | Подпись и дата | Взам. инв. №

1962-14 216 Формат А4

1.020.1-2с/89 Вып. 2-4

КП72с

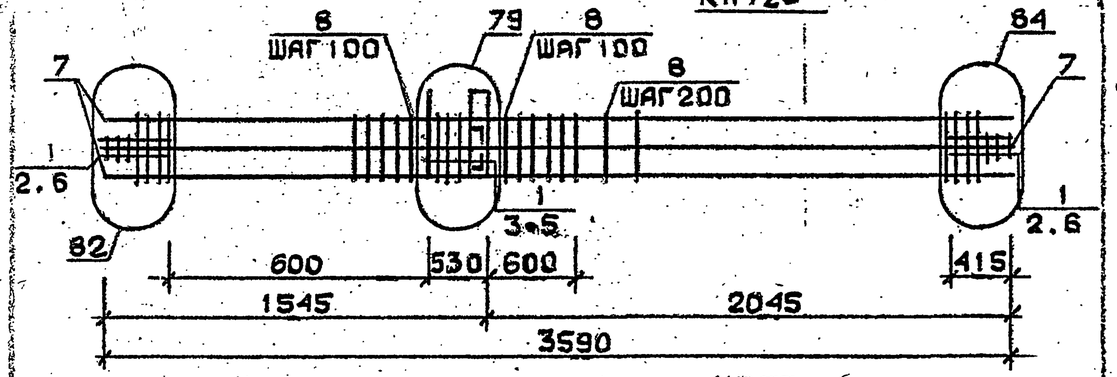

КП73с

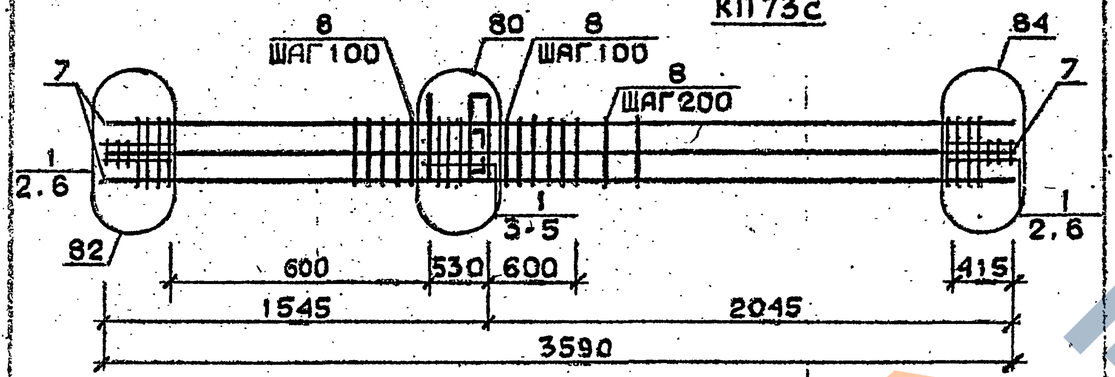

КП66сн...КП69сн

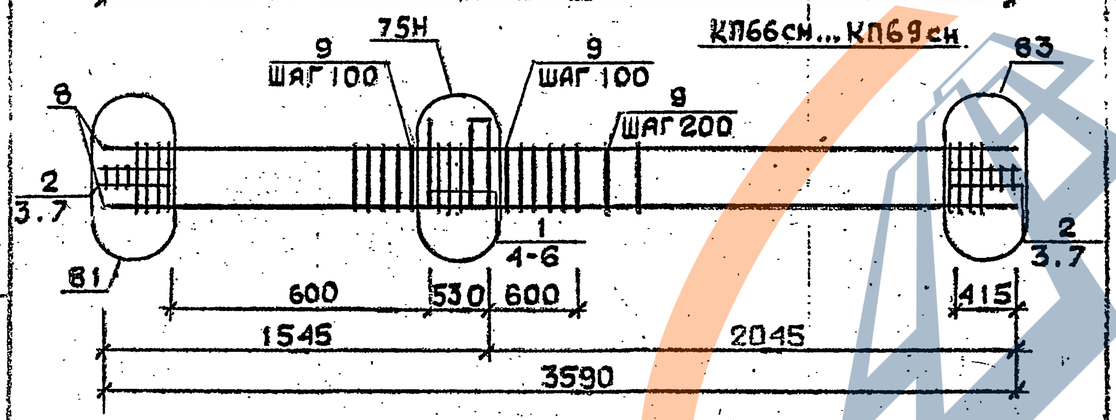

Арматура класса AI и AIII по ГОСТ 5781-82*

Детали см. I.020.I-2с/89 В.2-I3

Спецификацию см. лист 2

Разраб.	Мисурадзе		
Провер.	Барбакадзе		
ГИП	Бусиашвили		
Н.контр.	Бусиашвили		

I.020.I-2с/89 2-4 К15

Каркас пространственный КП72с, КП73 КП66сн...КП69сн

Стадия	Лист	Листов
Р	I	3

ТбилЗНИИЭП

ФОРМАТ А4

Марка пространственного каркаса	Поз.	Марка арматурного изделия	Кол.	Масса, кг I шт.	Масса, кг Всего	Обозначение документа
КП72с	I	С2	II	2,9	3I,9	В. 2-I4
	2	С9	4	0,7	2,8	В. 2-I4
	3	МН5	I	27,6	27,6	В. 2-I4
	4	МН8	I	II,9	II,9	В. 2-I4
	5	МН9	I	I7,3	I7,3	В. 2-I4
	6	Ø8AI L = 500	4	0,20	0,80	Б.Ч.
	7	Ø32AIII L = 3590	8	22,7	I8I,6	Б.Ч.
	8	ХМ2	I5	0,55	8,25	В. 2-I4
				Итого:	282,I5	
КП73с	I	С2	II	2,9	3I,9	В. 2-I4
	2	С9	4	0,7	2,8	В. 2-I4
	3	МН5	I	27,6	27,6	В. 2-I4
	4	МН8	I	II,9	II,9	В. 2-I4
	5	МН10	I	20,8	20,8	В. 2-I4
	6	Ø8AI L = 500	4	0,20	0,80	Б.Ч.
	7	Ø36AIII L = 3590	8	28,7	229,6	Б.Ч.
	8	ХМ3	I5	0,88	I3,2	В. 2-I4
				Итого:	333,60	
КП66сн	I	С1	5	I,8	9,0	В. 2-I4
	2	С2	6	2,9	I7,4	В. 2-I4
	3	С9	4	0,7	2,8	В. 2-I4
	4	МН5в	I	27,6	27,6	В. 2-I4
	5	МН7	2	9,7	I9,4	В. 2-I4
	6	Ø12AI L = I30	4	0,II	0,44	Б.Ч.
	7	Ø8AI L = 500	4	0,20	0,80	Б.Ч.
	8	Ø20AIII L = 3590	4	8,85	35,4	Б.Ч.
	9	ХМI	I5	0,55	8,25	В. 2-I4
				Итого:	I2I,09	

Продолжение спецификации см. лист 3

I.020.I-2с/89 2-4 К15 Лист 2

1962-14 27

Инв. № подл. | Подпись и дата | Взам. инв. №

Инв. № подл. | Подпись и дата | Взам. инв. №

Марка пространственного каркаса	Поз.	Марка арматурного изделия		Кол.	Масса, кг I шт.	Масса, кг Всего	Обозначение документа
КП67сн	I	CI		5	I,8	9,0	В. 2-I4
	2	C2		6	2,9	I7,4	В. 2-I4
	3	C9		4	0,7	2,8	В. 2-I4
	4	МН5н		I	27,6	27,6	В. 2-I4
	5	МН7		2	9,7	I9,4	В. 2-I4
	6	ØI2AI	L = I30	4	0,II	0,44	Б.Ч.
	7	Ø8AI	L = 500	4	0,20	0,80	Б.Ч.
	8	Ø25AIII	L = 3590	4	I3,8	55,2	Б.Ч.
	9	XMI		I5	0,55	8,25	В. 2-I4
					Итого:	I40,89	
КП68сн	I	CI		5	I,8	9,0	В. 2-I4
	2	C2		6	2,9	I7,4	В. 2-I4
	3	C9		4	0,7	2,8	В. 2-I4
	4	МН5н		I	27,6	27,6	В. 2-I4
	5	МН7		2	9,7	I9,4	В. 2-I4
	6	ØI2AI	L = I30	4	0,II	0,44	Б.Ч.
	7	Ø8AI	L = 500	4	0,20	0,80	Б.Ч.
	8	Ø28AIII	L = 3590	4	I7,4	69,6	Б.Ч.
	9	XM2		I5	0,55	8,25	В. 2-I4
					Итого:	I55,29	
КП69сн	I	CI		5	I,8	9,0	В. 2-I4
	2	C2		6	2,9	I7,4	В. 2-I4
	3	C9		4	0,7	2,8	В. 2-I4
	4	МН5н		I	27,6	27,6	В. 2-I4
	5	МН7		2	9,7	I9,4	В. 2-I4
	6	ØI2AI	L = I30	4	0,II	0,44	Б.Ч.
	7	Ø8AI	L = 500	4	0,20	0,80	Б.Ч.
	8	Ø32AIII	L = 3590	4	22,7	90,8	Б.Ч.
	9	XM2		I5	0,55	8,25	В. 2-I4
					Итого:	I76,49	

I.020.I-2с/89 2-4 К15 Лист 3

Формат А4

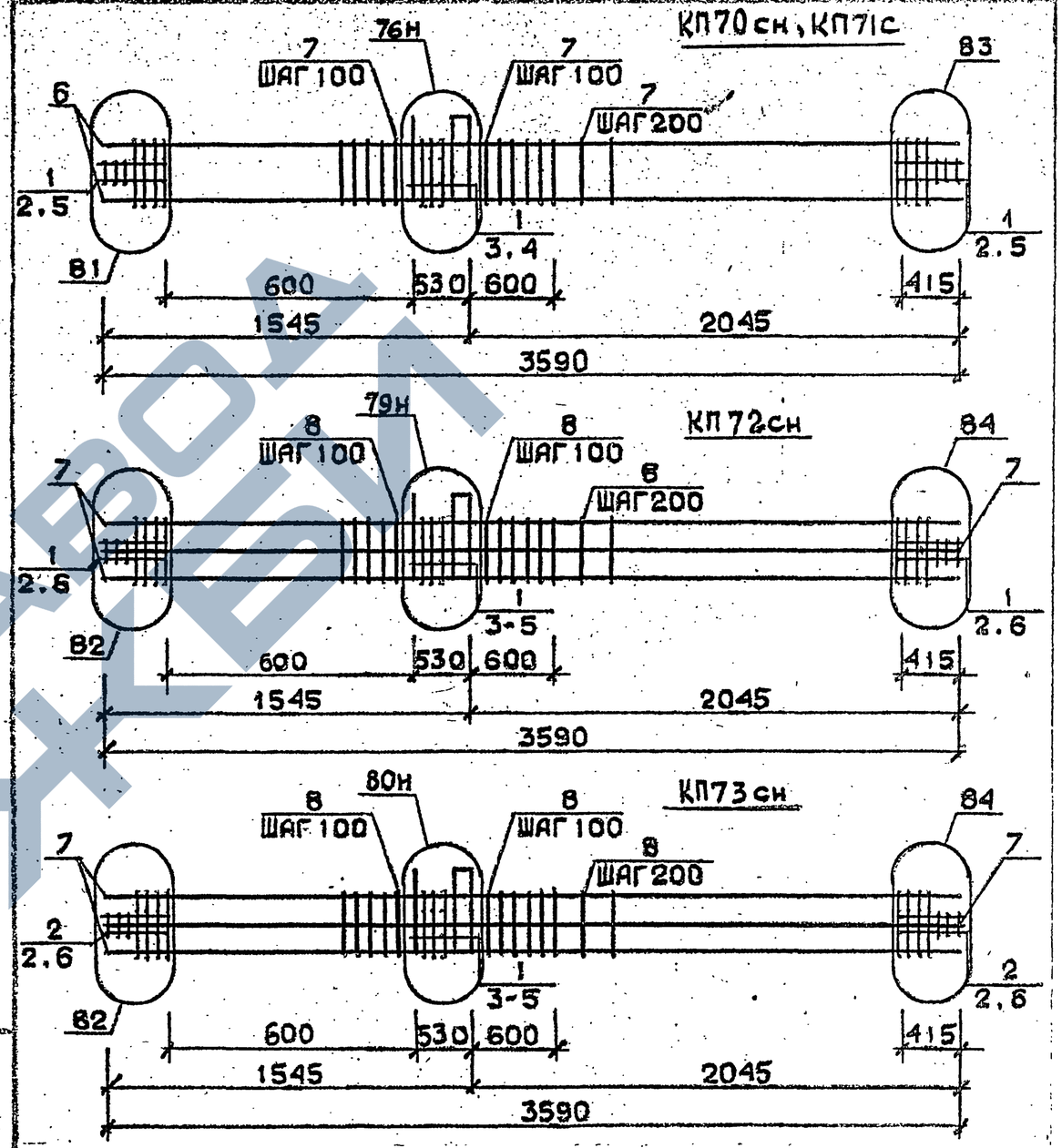

Арматура класса AI и AIII по ГОСТ 5781-82*
Детали см. I.020.I-2с/89 В.2-I3
Спецификацию см. лист 2

РАЗРАБ.	МЛИСУРАДЗЕ	
ПРОВЕР.	БАРБАКАДЗЕ	
ГИП	БУСКИВАДЗЕ	
Н. КОНТР.	БУСКИВАДЗЕ	

1.020.1-2с/89 2-4 К16

КАРКАС ПРОСТРАНСТВЕННЫЙ КП70сн...КП73сн

Стадия	Лист	Листов
Р	1	3

ТбилЗНИИЭП

1962-14 28

ФОРМАТ А4

Марка пространственного каркаса	Поз.	Марка арматурного изделия	Кол.	Масса, кг		Обозначение документа
				I шт.	Всего	
КП70сн	I	С2	II	2,9	3I,9	В. 2-I4
	2	С9	4	0,7	2,8	В. 2-I4
	3	МН5н	I	27,6	27,6	В. 2-I4
	4	МН8	2	II,9	23,8	В. 2-I4
	5	Ø8AI L = 500	4	0,20	0,80	Б.Ч.
	6	Ø36AIII L = 3590	4	28,7	II4,6	Б.Ч.
	7	ХМ3	I5	0,88	I3,2	В. 2-I4
				Итого:	214,70	
КП7Iсн	I	С2	II	2,9	3I,9	В. 2-I4
	2	С9	4	0,7	2,8	В. 2-I4
	3	МН5н	I	27,6	27,6	В. 2-I4
	4	МН8	2	II,9	23,8	В. 2-I4
	5	Ø8AI L = 500	4	0,20	0,80	Б.Ч.
	6	Ø40AIII L = 3590	4	35,4	I4I,6	Б.Ч.
	7	ХМ3	I5	0,88	I3,2	В. 2-I4
				Итого:	24I,70	
КП72сн	I	С2	II	2,9	3I,9	В. 2-I4
	2	С9	4	0,7	2,8	В. 2-I4
	3	МН5н	I	27,6	27,6	В. 2-I4
	4	МН8	I	II,9	II,9	В. 2-I4
	5	МН9	I	I7,3	I7,3	В. 2-I4
	6	Ø8AI L = 500	4	0,20	0,80	Б.Ч.
	7	Ø32AIII L = 3590	8	22,7	I8I,6	Б.Ч.
	8	ХМ2	I5	0,55	8,25	В. 2-I4
				Итого:	232,I5	

Продолжение спецификации см. лист 3

Инв. № подл. | Подпись и дата | Взам. инв. №

Инв. № подл. | Подпись и дата | Взам. инв. № | Инв. № дубл. | Подпись и дата

Марка пространственного каркаса	Поз.	Марка арматурного изделия	Кол.	Масса, кг		Обозначение документа
				I шт.	Всего	
КП73сн	I	С2	II	2,9	3I,9	В. 2-I4
	2	С9	4	0,7	2,8	В. 2-I4
	3	МН5н	I	27,6	27,6	В. 2-I4
	4	МН8	I	II,9	II,9	В. 2-I4
	5	МН10	I	20,3	20,3	В. 2-I4
	6	Ø8AI L = 500	4	0,20	0,80	Б.Ч.
	7	Ø36AI L = 3590	8	28,7	229,6	Б.Ч.
	8	ХМ3	I5	0,88	I3,2	В. 2-I4
				Итого:	337,I	

1962-14 29

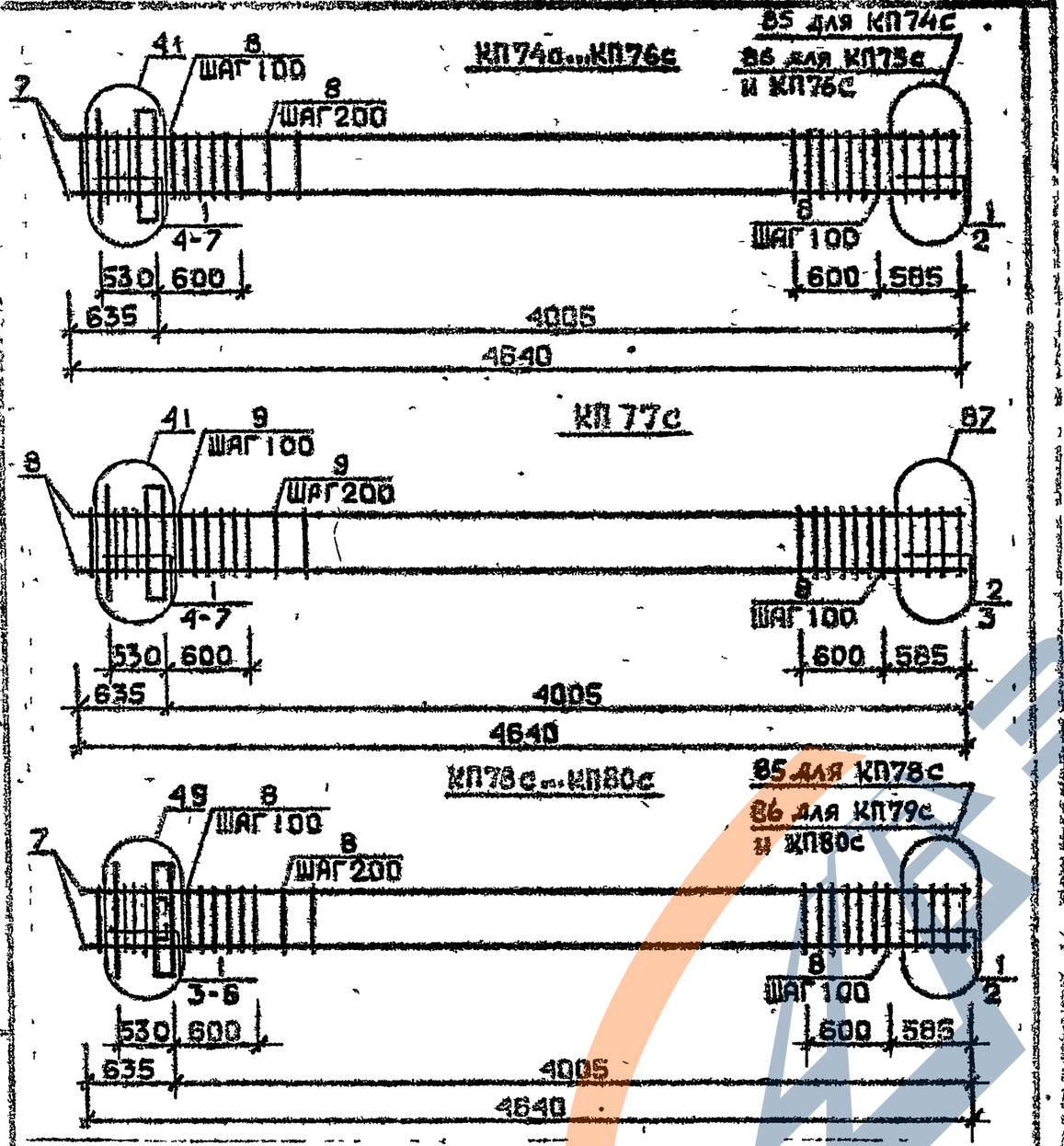

Арматура класса АI и АШ по ГОСТ 5781-82*
Детали см. I.020.I-2с/89 В.2-I3
Спецификацию см. лист 2

РАЗРАБ	ТАВШАВАДЗЕ	
ПРОВЕРИЛ	БАРБАКАДЗЕ	
ГИП	БУСЕНВАДЗЕ	
Н. КОНТР.	БУСЕНВАДЗЕ	

1.020.1-2с/89 2-4 К17

КП74с...КП80с

Стадия	Лист	Листов
Р	1	3

ТбилЗНИКЭП

ФОРМАТ А4

Марка пространственного каркаса	Поз.	Марка арматурного изделия	Кол.	Масса, кг I шт.	Масса, кг Всего	Обозначение документа
КП74с	I	CI	7	I,8	I2,6	В. 2-I4
	2	C4	2	2,2	4,4	В. 2-I4
	3	MHI	I	25,6	25,6	В. 2-I4
	4	Ø28АШ I = 720	2	3,48	6,96	Б.Ч.
	5	ØI0AI I = 380	2	0,23	0,46	Б.Ч.
	6	ØI2AI I = I30	4	0,II	0,44	Б.Ч.
	7	Ø20АШ I = 4640	4	II,4	45,6	Б.Ч.
	8	XMI		0,55	I3,2	В. 2-I4
				Итого:	I09,26	
КП75с	I	CI	7	I,8	I2,6	В. 2-I4
	2	C5	2	3,I	6,2	В. 2-I4
	3	MHI	I	25,6	25,6	В. 2-I4
	4	Ø28АШ I = 720	2	3,48	6,96	Б.Ч.
	5	ØI0AI I = 380	2	0,23	0,46	Б.Ч.
	6	ØI2AI I = I30	4	0,II	0,44	Б.Ч.
	7	Ø25АШ I = 4640	4	I7,9	7I,6	Б.Ч.
	8	XMI		0,55	I3,2	В. 2-I4
				Итого:	I37,I2	
КП76с	I	CI	7	I,8	I2,6	В. 2-I4
	2	C5	2	3,I	6,2	В. 2-I4
	3	MHI	I	25,6	25,6	В. 2-I4
	4	Ø28АШ I = 720	2	3,48	6,96	Б.Ч.
	5	ØI0AI I = 380	2	0,23	0,46	Б.Ч.
	6	ØI2AI I = I30	4	0,II	0,44	Б.Ч.
	7	Ø28АШ I = 4640	4	22,4	89,6	Б.Ч.
	8	XM2		0,55	I3,2	В. 2-I4
				Итого:	I55,06	
КП77с	I	CI	5	I,8	9,0	В. 2-I4
	2	C2	2	2,9	5,8	В. 2-I4
	3	C6	2	3,7	7,4	В. 2-I4
	4	MHI	I	25,6	25,6	В. 2-I4
	5	Ø28АШ I = 720	2	3,48	6,96	Б.Ч.
	6	ØI0AI I = 380	2	0,23	0,46	Б.Ч.
	7	ØI2AI I = I30	4	0,II	0,44	Б.Ч.
	8	Ø32АШ I = 4640	4	29,3	II7,2	Б.Ч.
	9	XM2		0,55	I3,2	В. 2-I4
				Итого:	I86,06	

Продолжение спецификации см. лист 3

1.020.1-2с/89 2-4 К17 Лист 2

Формат А4

1962-14 30

Марка пространственного каркаса	Поз.	Марка арматурного изделия	Кол.	Масса, кг I шт.	Масса, кг Всего	Обозначение документа
КП78с	I	CI	6	I,8	I0,8	В. 2-I4
	2	C4	2	2,2	4,4	В. 2-I4
	3	MH2	I	40,0	40,0	В. 2-I4
	4	Ø28AIII L = 720	4	3,48	I3,92	Б.Ч.
	5	ØI0AI L = 380	4	0,23	0,92	Б.Ч.
	6	ØI2AI L = I30	4	0,II	0,44	Б.Ч.
	7	Ø20AIII L = 4640	4	II,4	45,6	Б.Ч.
	8	XMI		0,55	I3,2	В. 2-I4
				Итого:	I29,28	
КП79с	I	CI	6	I,8	I0,8	В. 2-I4
	2	C5	2	3,I	6,2	В. 2-I4
	3	MH2	I	40,0	40,0	В. 2-I4
	4	Ø28AIII L = 720	4	3,48	I3,92	Б.Ч.
	5	ØI0AI L = 380	4	0,23	0,92	Б.Ч.
	6	ØI2AI L = I30	4	0,II	0,44	Б.Ч.
	7	Ø25AIII L = 4640	4	I7,9	7I,6	Б.Ч.
	8	XMI		0,55	I3,2	В. 2-I4
				Итого:	I57,08	
КП80с	I	CI	6	I,8	I0,8	В. 2-I4
	2	C5	2	3,I	6,2	В. 2-I4
	3	MH2	I	40,0	40,0	В. 2-I4
	4	Ø28AIII L = 720	II	3,48	I3,92	Б.Ч.
	5	ØI0AI L = 380	4	0,23	0,92	Б.Ч.
	6	ØI2AI L = I30	4	0,II	0,44	Б.Ч.
	7	Ø28AIII L = 4640	4	22,4	89,6	Б.Ч.
	8	XM2		0,55	I3,2	В. 2-I4
				ИТОГО	175,08	

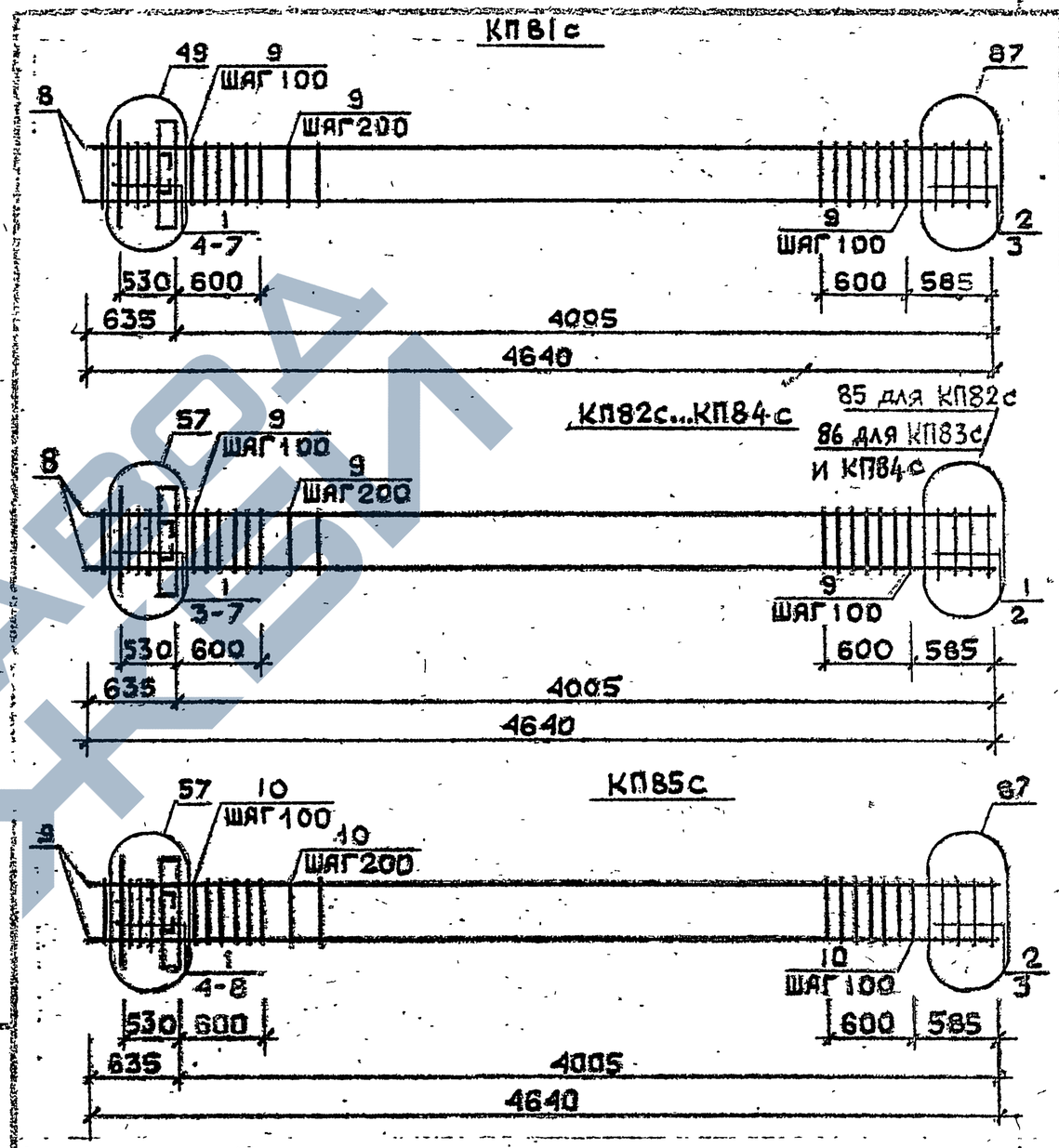

Арматура класса AI и AIII по ГОСТ 5781-82*
Детали см. I.020.I-2с/89 В.2-I3
Спецификацию см. лист 2

РАЗРАБ	ТАБЫЛВАДЗЕ	
ПРОВЕР	БАРБАКАДЗЕ	
ГИП	БУСКИВАДЗЕ	
Н.КОНТР	БУСКИВАДЗЕ	

I.020.I-2с/89 2-4 К18

КП81с...КП85с

Стадия	Лист	Листов
Р	1	3

ТбилЗНИИЭП

I.020.I-2с/89 2-4 К17 Лист 3

Формат А4

ФОРМАТ А4

1962-14 31

Марка пространственного каркаса	Поз.	Марка арматурного изделия	Кол.	Масса, кг		Обозначение документа
				I шт.	Всего	
КП81с	I	СI	4	I,8	7,2	В. 2-I4
	2	С2	2	2,9	5,8	В. 2-I4
	3	С6	2	3,7	7,4	В. 2-I4
	4	МН2	I	40,0	40,0	В. 2-I4
	5	Ø28АШ L = 720	4	3,48	I3,92	Б.Ч.
	6	ØIOAI L = 380	4	0,23	0,92	Б.Ч.
	7	ØI2AI L = I30	4	0,II	0,44	Б.Ч.
	8	Ø32АШ L = 4640	4	29,3	II7,2	Б.Ч.
	9	ХМ2	24	0,55	I3,2	В. 2-I4
				Итого:	206,08	
КП82с	I	СI	6	I,8	I0,8	В. 2-I4
	2	С4	2	2,2	4,4	В. 2-I4
	3	МН3	I	32,8	32,8	В. 2-I4
	4	МН6	I	8,3	8,3	В. 2-I4
	5	Ø28АШ L = 720	2	3,48	6,96	Б.Ч.
	6	ØIOAI L = 380	2	0,23	0,46	Б.Ч.
	7	ØI2AI L = I30	4	0,II	0,44	Б.Ч.
	8	Ø20АШ L = 4640	4	II,4	45,6	Б.Ч.
	9	ХМI	24	0,55	I3,2	В. 2-I4
				Итого:	I22,96	
КП83с	I	СI	6	I,8	I0,8	В. 2-I4
	2	С5	2	3,I	6,2	В. 2-I4
	3	МН3	I	32,8	32,8	В. 2-I4
	4	МН6	I	8,3	8,3	В. 2-I4
	5	Ø28АШ L = 720	2	3,48	6,96	Б.Ч.
	6	ØIOAI L = 380	2	0,23	0,46	Б.Ч.
	7	ØI2AI L = I30	4	0,II	0,44	Б.Ч.
	8	Ø25АШ L = 4640	4	I7,9	7I,6	Б.Ч.
	9	ХМI	24	0,55	I3,2	В. 2-I4
				Итого:	I50,76	

Продолжение спецификации см. лист 3

Инв. № подл. | Подпись и дата | Взам. инв. №

1.020.1-2с/89 2-4 К18 Лист 2

Формат А4

Марка пространственного каркаса	Поз.	Марка арматурного изделия	Кол.	Масса, кг		Обозначение документа
				I шт.	Всего	
КП84с	I	СI	6	I,8	I0,8	В. 2-I4
	2	С5	2	3,I	6,2	В. 2-I4
	3	МН3	I	32,8	32,8	В. 2-I4
	4	МН6	I	8,3	8,3	В. 2-I4
	5	Ø28АШ L = 720	2	3,48	6,96	Б.Ч.
	6	ØIOAI L = 380	2	0,23	0,46	Б.Ч.
	7	ØI2AI L = I30	4	0,II	0,44	Б.Ч.
	8	Ø32АШ L = 4640	4	22,4	89,6	Б.Ч.
	9	ХМ2	24	0,55	I3,2	В. 2-I4
				Итого:	I68,76	
КП85с	I	СI	4	I,8	7,2	В. 2-I4
	2	С2	2	2,9	5,8	В. 2-I4
	3	С6	2	3,7	7,4	В. 2-I4
	4	МН3	I	32,8	32,8	В. 2-I4
	5	МН6	I	8,3	8,3	В. 2-I4
	6	Ø28АШ L = 720	2	3,48	6,96	Б.Ч.
	7	ØIOAI L = 380	2	0,23	0,46	Б.Ч.
	8	ØI2AI L = I30	4	0,II	0,44	Б.Ч.
	9	Ø32АШ L = 4640	4	29,3	II7,2	Б.Ч.
	I0	ХМ2	24	0,55	I3,2	В. 2-I4
				Итого:	I99,76	

Инв. № подл. | Подпись и дата | Взам. инв. №

1.020.1-2с/89 2-4 К18 Лист 3

Формат А4

КП86с...КП88с

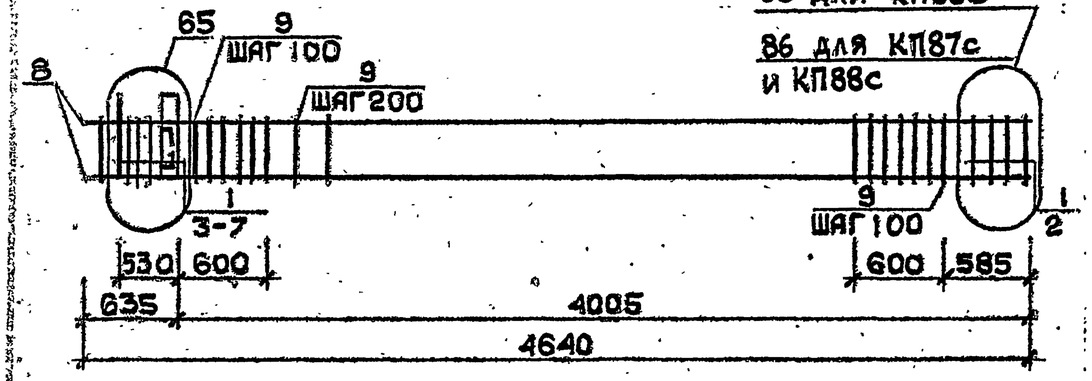

КП89с

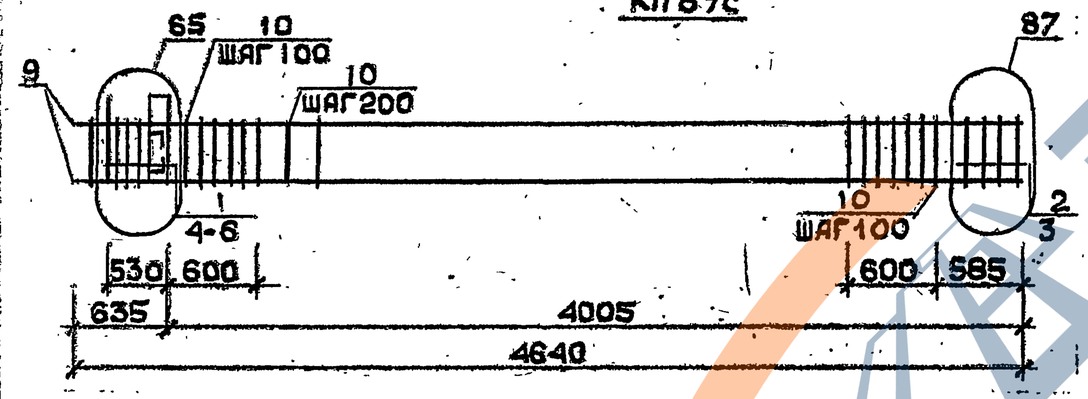

Арматура класса AI и AIII по ГОСТ 5781-82*
Детали см. 1.020.1-2с/89 в.2-13
Спецификацию см. лист 2

ГИП	Тавзаказов		
Пров.	Бар'заказов		
Рук.	Бужинаказов		
Н.контр.	Бужинаказов		

1.020.1-2с/89 2-4 К19

КАРКАС ПРОСТРАНСТВЕННЫЙ КП86с...КП89с

Стадия	Лист	Листов
Р	1	3

ТбилЗНИИЭП

ФОРМАТ А4

Марка пространственного каркаса	Поз.	Марка арматурного изделия	Кол.	Масса, кг: 1 шт.	Масса, кг: Всего	Обозначение документа
КП86с	1	СI	6	1,8	10,8	В. 2-14
	2	С4	2	2,2	4,4	В. 2-14
	3	МН4	1	34,8	34,8	В. 2-14
	4	МН6	1	8,3	8,3	В. 2-14
	5	Ø28AIII L = 720	2	3,48	6,96	Б.Ч.
	6	Ø10AI L = 380	2	0,23	0,46	Б.Ч.
	7	Ø12AI L = 130	4	0,11	0,44	Б.Ч.
	8	Ø20AIII L = 4640	4	11,4	45,6	Б.Ч.
	9	ХМ1	24	0,55	13,2	В. 2-14
				Итого:	124,96	
КП87с	1	СI	6	1,8	10,8	В. 2-14
	2	С5	2	3,1	6,2	В. 2-14
	3	МН4	1	34,8	34,8	В. 2-14
	4	МН6	1	8,3	8,3	В. 2-14
	5	Ø28AIII L = 720	2	3,48	6,96	Б.Ч.
	6	Ø10AI L = 380	2	0,23	0,46	Б.Ч.
	7	Ø12AI L = 130	4	0,11	0,44	Б.Ч.
	8	Ø25AIII L = 4640	4	17,9	71,6	Б.Ч.
	9	ХМ1	24	0,55	13,2	В. 2-14
				Итого:	152,76	
КП88с	1	СI	6	1,8	10,8	В. 2-14
	2	С5	2	3,1	6,2	В. 2-14
	3	МН4	1	34,8	34,8	В. 2-14
	4	МН6	1	8,3	8,3	В. 2-14
	5	Ø28AIII L = 720	2	3,48	6,96	Б.Ч.
	6	Ø10AI L = 380	2	0,23	0,46	Б.Ч.
	7	Ø12AI L = 130	4	0,11	0,44	Б.Ч.
	8	Ø28AIII L = 4640	4	22,4	89,6	Б.Ч.
	9	ХМ2	24	0,55	13,2	В. 2-14
				Итого:	170,76	

Продолжение спецификации см. лист 3

Инв. № подл. | Подпись и дата | Взам. инв. №

1.020.1-2с/89 2-4 К19 Лист 2

ФОРМАТ А4

Марка пространственного каркаса	Поз.	Марка арматурного изделия	Кол.	Масса, кг I шт.	Масса, кг Всего	Обозначение документа
	I	CI	4	I,8	7,2	В. 2-I4
	2	C2	2	2,9	5,8	В. 2-I4
	3	C6	2	3,7	7,4	В. 2-I4
	4	MH4	I	34,8	34,8	В. 2-I4
	5	MH6	I	8,3	8,3	В. 2-I4
КП89с	6	Ø28АШ L = 720	2	3,48	6,96	Б.Ч.
	7	ØI0AI L = 380	2	0,23	0,46	Б.Ч.
	8	ØI2AI L = I30	4	0,II	0,44	Б.Ч.
	9	Ø32AI L = 4640	4	29,3	II7,2	Б.Ч.
	I0	XM2	24	0,55	I3,2	В. 2-I4
				Итого:	20I,76	

I.020.I-2с/89 В. 2-4

Инв. № подл. | Подпись и дата | Взам. инв. №

I.020.I-2с/89 2-4 К19 | Лист 3

Формат А4

КП90с...КП92с

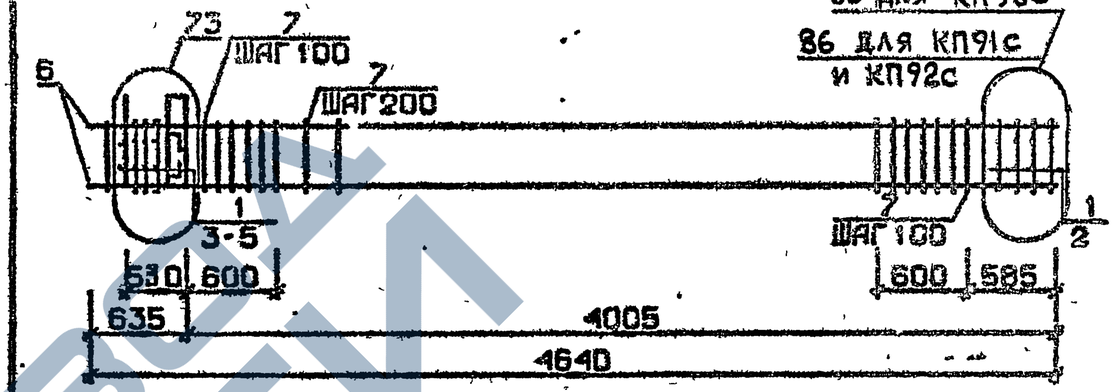

КП90сн...КП92сн

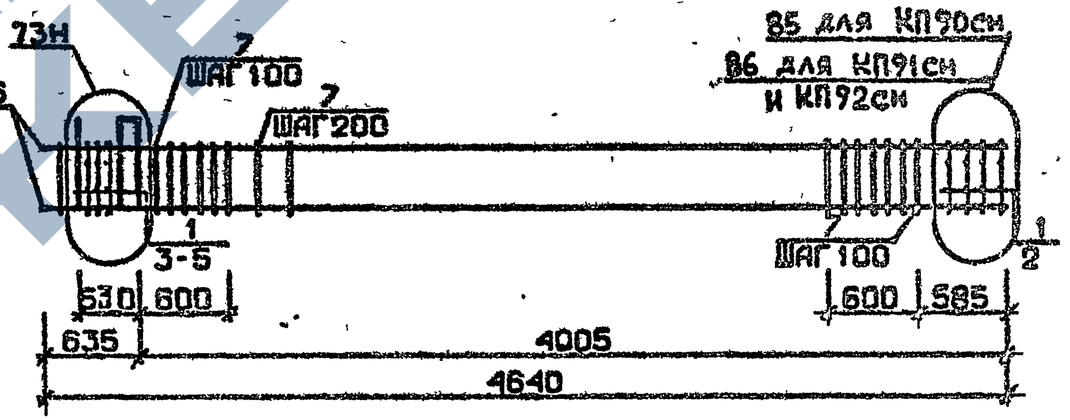

Арматура класса AI и AШ по ГОСТ 5781-82*
Детали см. I.020.I-2с/89 В.2-I3
Спецификацию см. лист 2

РАЗРАБ	ТАБШАВАДЗЕ	
ПРОВЕР	БАРБАКАДЗЕ	
ГИП	БУСКИВАДЗЕ	
Н. КОНТР	БУСКИВАДЗЕ	

I.020.I-2с/89 2-4 К20

КАРКАС ПРОСТРАНСТВЕННЫЙ
КП90с...КП92с
КП90сн...КП92сн

Стадия	Лист	Листов
Р	1	3

ТбилЗНИИЭП

Инв. № подл. | Подпись и дата | Взам. инв. №

ФОРМАТ А4

1962-14 34

Марка пространственного каркаса	Поз.	Марка арматурного изделия	Кол.	Масса, кг I шт.	Масса, кг Всего	Обозначение документа
КП90с	1	С1	6	1,8	10,8	В. 2-14
	2	С4	2	2,2	4,4	В. 2-14
	3	МН5	1	27,6	27,6	В. 2-14
	4	МН6	2	8,3	16,6	В. 2-14
	5	Ø12АI L = 130	4	0,11	0,44	Б.Ч.
	6	Ø20АIII L = 4640	4	11,4	45,6	Б.Ч.
	7	ХМ1	24	0,55	13,2	В. 2-14
				Итого:	118,64	
КП91с	1	С1	6	1,8	10,3	В. 2-14
	2	С5	2	3,1	6,2	В. 2-14
	3	МН5	1	27,6	27,6	В. 2-14
	4	МН6	2	8,3	16,6	В. 2-14
	5	Ø12АI L = 130	4	0,11	0,44	Б.Ч.
	6	Ø25АIII L = 4640	4	17,9	71,6	Б.Ч.
	7	ХМ1	24	0,55	13,2	В. 2-14
				Итого:	146,44	
КП92с	1	С1	6	1,8	10,8	В. 2-14
	2	С5	2	3,1	6,2	В. 2-14
	3	МН5	1	27,6	27,6	В. 2-14
	4	МН6	2	8,3	16,6	В. 2-14
	5	Ø12АI L = 130	4	0,11	0,44	Б.Ч.
	6	Ø28АIII L = 4640	4	22,4	89,6	Б.Ч.
	7	ХМ2	24	0,55	13,2	В. 2-14
				Итого:	164,44	
КП90сн	1	С1	6	1,8	10,8	В. 2-14
	2	С4	2	2,2	4,4	В. 2-14
	3	МН5н	1	27,6	27,6	В. 2-14
	4	МН6	2	8,3	16,6	В. 2-14
	5	Ø12АI L = 130	4	0,11	0,44	Б.Ч
	6	Ø20АIII L = 4640	4	11,4	45,6	Б.Ч.
	7	ХМ1	24	0,55	13,2	В. 2-14
				Итого:	118,64	

Продолжение спецификации см. лист 3

Инв. № подл. | Подпись и дата | Взам. инв. №

1.020.1-20/89 2-4 К20 Лист 2

Формат А4

Марка пространственного каркаса	Поз.	Марка арматурного изделия	Кол.	Масса, кг I шт.	Масса, кг Всего	Обозначение документа
КП91сн	1	С1	6	1,8	10,8	В. 2-14
	2	С5	2	3,1	6,2	В. 2-14
	3	МН5н	1	27,6	27,6	В. 2-14
	4	МН6	2	8,3	16,6	В. 2-14
	5	Ø12АI L = 130	4	0,11	0,44	Б.Ч.
	6	Ø25АIII L = 4640	4	17,9	71,6	Б.Ч.
	7	ХМ1	24	0,55	13,2	В. 2-14
				Итого:	145,44	
КП92сн	1	С1	6	1,8	10,8	В. 2-14
	2	С5	2	3,1	6,2	В. 2-14
	3	МН5н	1	27,6	27,6	В. 2-14
	4	МН6	2	8,3	16,6	В. 2-14
	5	Ø12АI L = 130	4	0,11	0,44	Б.Ч.
	6	Ø28АIII L = 4640	4	22,4	89,6	Б.Ч.
	7	ХМ2	24	0,55	13,2	В. 2-14
				итого	164,44	

Инв. № подл. | Подпись и дата | Взам. инв. №

1.020.1-20/89 2-4 К20 Лист 3

Формат А4

1962-14 35

КП93с...КП95с

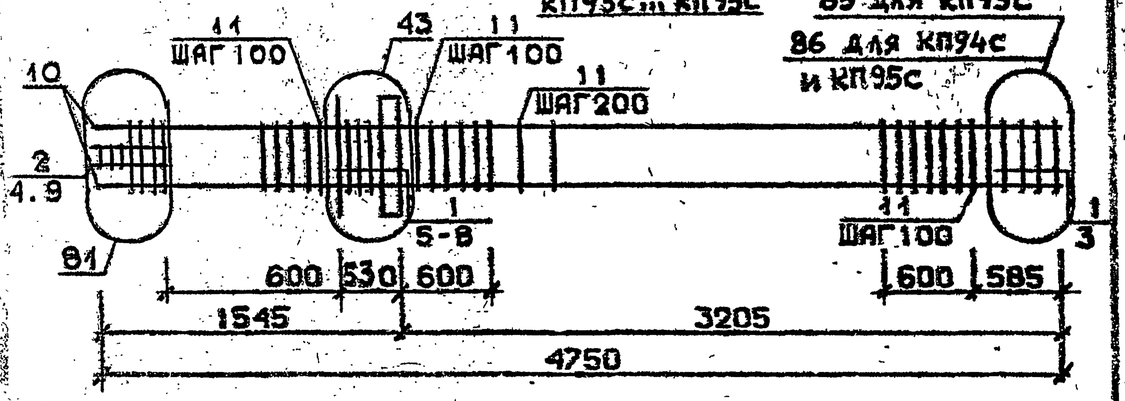

85 для КП93с
86 для КП94с
и КП95с

КП96с

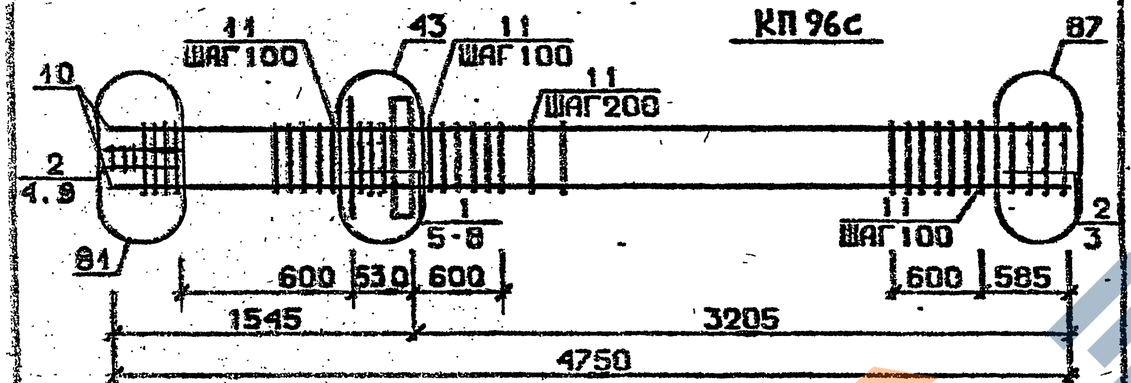

КП97с, КП98с

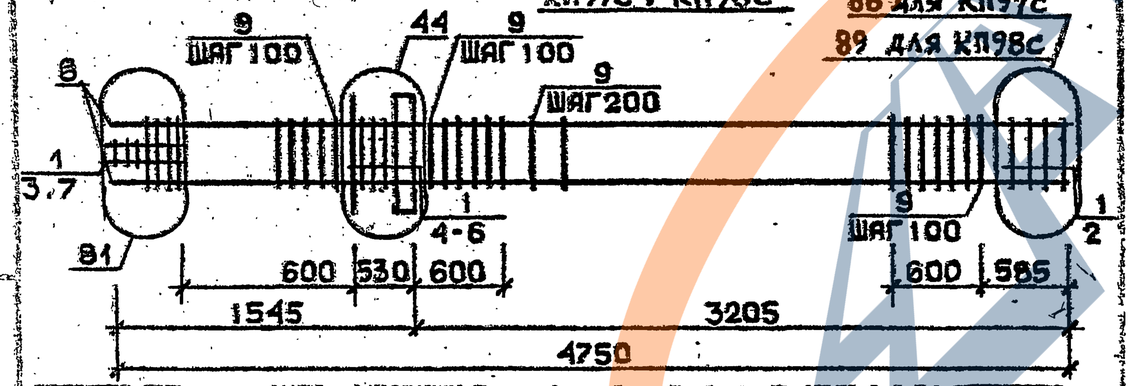

88 для КП97с
89 для КП98с

Арматура классов AI и AIII по ГОСТ 5781-82*
Детали см. 1.020.1-2с/89 В.2-13
Спецификации см. лист 2

Разраб.	Кайкенов		
Провер.	Баранкина		
ГИП	Соколинский		
Н. контр.	Бусыгина		

1.020.1-2с/89 2-4 К21

КАРКАС ПРОСТРАНСТВЕННЫЙ КП93с...КП98с

Стадия	Лист	Листов
Р	1	3

ТомлЗНИИЭП

Формат А4

Марка пространственного каркаса	Поз.	Марка арматурного изделия	Кол.	Масса, кг		Примечание (куда входит)
				1 шт.	Всего	
КП93с	1	С1	7	1,8	12,6	В. 2-14
	2	С2	3	2,9	8,7	В. 2-14
	3	С4	2	2,2	4,4	В. 2-14
	4	С9	2	0,7	1,4	В. 2-14
	5	МН1	1	25,6	25,6	В. 2-14
	6	Ø32АШ L = 720	2	4,54	9,08	Б.Ч.
	7	Ø10АI L = 380	2	0,23	0,46	Б.Ч.
	8	Ø12АI L = 130	4	0,11	0,44	Б.Ч.
	9	Ø8АI L = 500	2	0,20	0,40	Б.Ч.
	10	Ø20АШ L = 4750	4	11,7	46,8	Б.Ч.
	11	ХМ1	25	0,55	13,75	В. 2-14
				Итого:	123,63	
КП94с	1	С1	7	1,8	12,6	В. 2-14
	2	С2	3	2,9	8,7	В. 2-14
	3	С5	2	3,1	6,2	В. 2-14
	4	С9	2	0,7	1,4	В. 2-14
	5	МН1	1	25,6	25,6	В. 2-14
	6	Ø32АШ L = 720	2	4,54	9,08	Б.Ч.
	7	Ø10АI L = 380	2	0,23	0,46	Б.Ч.
	8	Ø12АI L = 130	4	0,11	0,44	Б.Ч.
	9	Ø8АI L = 500	2	0,20	0,40	Б.Ч.
	10	Ø25АШ L = 4750	4	18,3	73,2	Б.Ч.
	11	ХМ1	25	0,55	13,75	В. 2-14
				Итого:	151,83	
КП95с	1	С1	7	1,8	12,6	В. 2-14
	2	С2	3	2,9	8,7	В. 2-14
	3	С5	2	3,1	6,2	В. 2-14
	4	С9	2	0,7	1,4	В. 2-14
	5	МН1	1	25,6	25,6	В. 2-14
	6	Ø32АШ L = 720	2	4,54	9,08	Б.Ч.
	7	Ø10АI L = 380	2	0,23	0,46	Б.Ч.
	8	Ø12АI L = 130	4	0,11	0,44	Б.Ч.
	9	Ø8АI L = 500	2	0,20	0,40	Б.Ч.
	10	Ø28АШ L = 4750	4	23,0	92,0	Б.Ч.
	11	ХМ2	25	0,55	13,75	В. 2-14
				Итого:	170,63	

Продолжение спецификации см. лист 3

Инв. № подл. | Подпись и дата | Взам. инв. №

1.020.1-2с/89 2-4 К21

Лист 2

Формат А4

Марка пространственного каркаса	Поз.	Марка арматурного изделия	Кол.	Масса, кг I шт.	Масса, кг Всего	Обозначение документа
КП96с	I	CI	5	I,8	9,0	В. 2-I4
	2	C2	5	2,9	I4,5	В. 2-I4
	3	C6	2	3,7	7,4	В. 2-I4
	4	C9	2	0,7	I,4	В. 2-I4
	5	МНI	I	25,6	25,6	В. 2-I4
	6	Ø32АШ L = 720	2	4,54	9,08	Б.Ч.
	7	ØI0AI L = 380	2	0,23	0,46	Б.Ч.
	8	ØI2AI L = I30	4	0,II	0,44	Б.Ч.
	9	Ø8AI L = 500	2	0,20	0,40	Б.Ч.
	I0	Ø32АШ L = 4750	4	30,0	I20,0	Б.Ч.
	II	ХМ2	25	0,55	I3,75	В. 2-I4
				Итого:	202,03	
КП97с	I	C2	I0	2,9	29,0	В. 2-I4
	2	C7	2	4,3	8,6	В. 2-I4
	3	C9	2	0,7	I,4	В. 2-I4
	4	МНI	I	25,6	25,6	В. 2-I4
	5	Ø36АШ L = 720	2	5,75	II,5	Б.Ч.
	6	ØI0AI L = 380	2	0,23	0,46	Б.Ч.
	7	Ø8AI L = 500	2	0,20	0,40	Б.Ч.
	8	Ø36АШ L = 4750	4	38,0	I52,0	Б.Ч.
	9	ХМ3	25	0,88	82,0	В. 2-I4
				Итого:	250,96	
КП98с	I	C2	I0	2,9	29,0	В. 2-I4
	2	C8	2	5,0	I0,0	В. 2-I4
	3	C9	2	0,7	I,4	В. 2-I4
	4	МНI	I	25,6	25,6	В. 2-I4
	5	Ø36АШ L = 720	2	5,75	II,5	Б.Ч.
	6	ØI0AI L = 380	2	0,23	0,46	Б.Ч.
	7	Ø8AI L = 500	2	0,20	0,40	Б.Ч.
	8	Ø40АШ L = 4750	4	46,9	I87,6	Б.Ч.
	9	ХМ3	25	0,88	22,0	В. 2-I4
				Итого:	287,96	

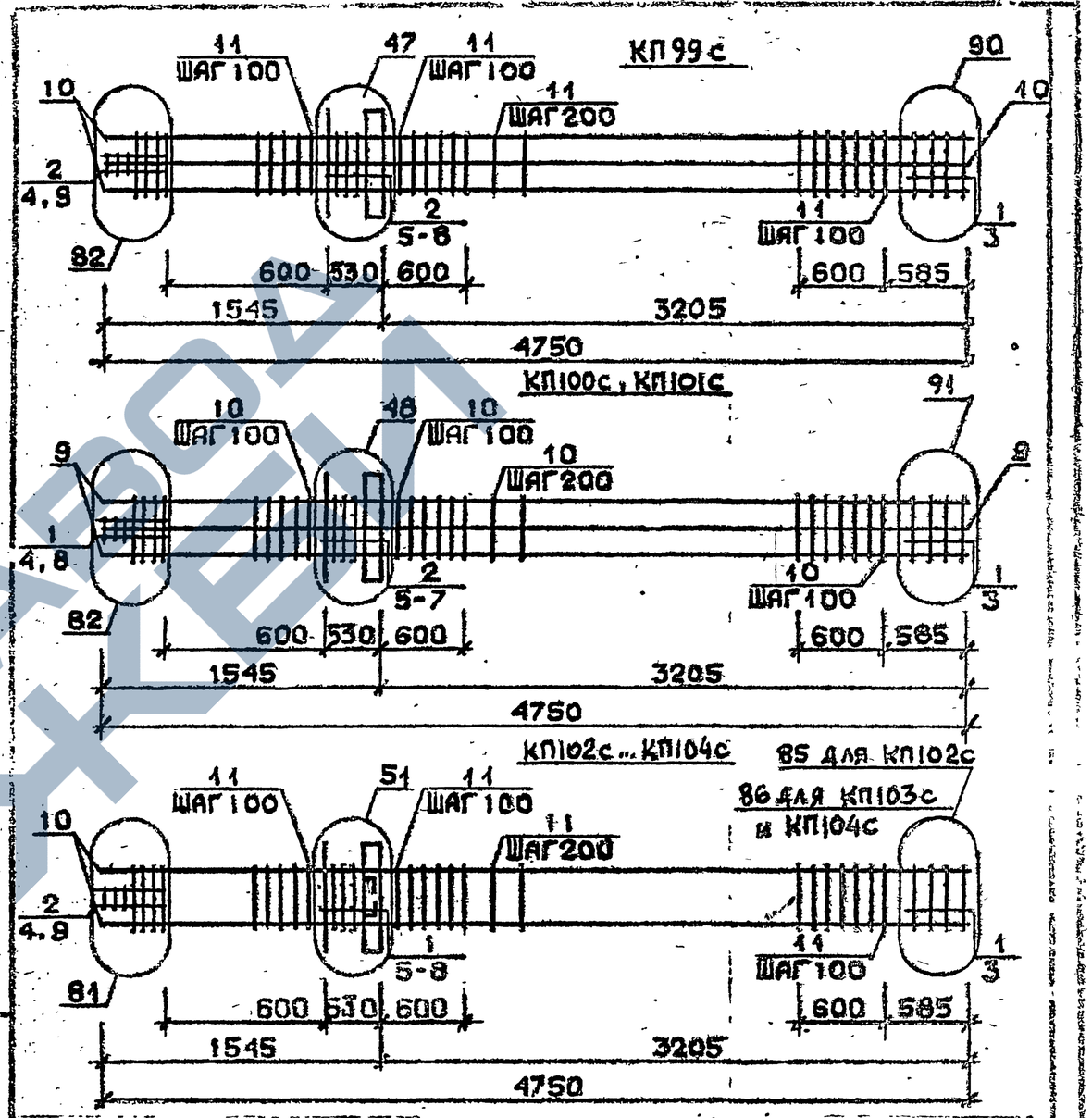

Арматура класса AI и АШ по ГОСТ 5781-82*
Детали см. I.020.I-2с/89 В.2-I3
Спецификацию см. лист 2

РАЗРАБ.	ЧАНКВЕЛАДЗЕ	
П. ОВЕР.	БАРБАКАДЗЕ	
ГИП	БУСКИВАДЗЕ	
Н. КОНТР.	БУСКИВАДЗЕ	

1.020.1-2с/89 2-4 К22

КАРКАС ПРОСТРАНСТВЕННЫЙ КП99с...КП104с

Стадия	Лист	Листов
Р	1	3

ТбилЗНИИЭП

I.020.I-2с/89 2-4 К21 Лист 3

Инв. № подл. | Подпись и дата | Взам. инв. №

Формат А4

1962-14 37 ФОРМАТ А4

Марка пространственного каркаса	Поз.	Марка арматурного изделия	Кол.	Масса, кг		Обозначение документа
				1 шт.	Всего	
КП99с	1	С1	2	1,8	3,6	В. 2-14
	2	С2	8	2,9	23,2	В. 2-14
	3	С6	2	3,4	7,4	В. 2-14
	4	С9	2	0,7	1,4	В. 2-14
	5	МН1	1	25,6	25,6	В. 2-14
	6	Ø28АШ L = 720	2	3,48	6,96	Б.Ч.
	7	Ø36АШ L = 720	2	5,75	11,5	Б.Ч.
	8	Ø10АI L = 380	2	0,23	0,46	Б.Ч.
	9	Ø8АI L = 500	2	0,20	0,40	Б.Ч.
	10	Ø32АШ L = 4750	8	30,0	240,0	Б.Ч.
	11	ХМ2	25	0,55	13,75	В. 2-14
				Итого:	334,27	
КП100с	1	С2	5	2,9	14,5	В. 2-14
	2	С3	5	4,2	21,0	В. 2-14
	3	С7	2	4,3	8,6	В. 2-14
	4	С9	2	0,7	1,4	В. 2-14
	5	МН1	1	25,6	25,6	В. 2-14
	6	Ø36АШ L = 720	4	5,75	23,0	Б.Ч.
	7	Ø10АI L = 380	2	0,23	0,46	Б.Ч.
	8	Ø8АI L = 500	2	0,20	0,40	Б.Ч.
	9	Ø36АШ L = 4750	8	38,0	304,0	Б.Ч.
	10	ХМ3	25	0,88	22,0	В. 2-14
				Итого:	420,96	
КП101с	1	С2	5	2,9	14,5	В. 2-14
	2	С3	5	4,2	21,0	В. 2-14
	3	С8	2	5,0	10,0	В. 2-14
	4	С9	2	0,7	1,4	В. 2-14
	5	МН1	1	25,6	25,6	В. 2-14
	6	Ø36АШ L = 720	4	5,75	23,0	Б.Ч.
	7	Ø10АI L = 380	2	0,23	0,46	Б.Ч.
	8	Ø8АI L = 500	2	0,20	0,40	Б.Ч.
	9	Ø40АШ L = 4750	4	40,9	163,6	Б.Ч.
	10	ХМ3	25	0,88	22,0	В. 2-14
				итого	282,0	

Продолжение спецификации см.лист 3

Марка пространственного каркаса	Поз.	Марка арматурного изделия	Кол.	Масса, кг		Обозначение документа
				1 шт.	Всего	
КП02с	1	С1	7	1,8	12,6	В. 2-14
	2	С2	3	2,9	8,7	В. 2-14
	3	С4	2	2,2	4,4	В. 2-14
	4	С9	2	0,7	1,4	В. 2-14
	5	МН2	1	40,0	40,0	В. 2-14
	6	Ø32АШ L = 720	4	4,54	18,16	Б.Ч.
	7	Ø10АI L = 380	4	0,23	0,92	Б.Ч.
	8	Ø12АI L = 130	4	0,11	0,44	Б.Ч.
	9	Ø8АI L = 500	2	0,20	0,40	Б.Ч.
	10	Ø20АШ L = 4750	4	11,7	46,8	Б.Ч.
	11	ХМ1	25	0,55	13,75	В. 2-14
				Итого:	147,57	
КП03с	1	С1	7	1,8	12,6	В. 2-14
	2	С2	3	2,9	8,7	В. 2-14
	3	С5	2	3,1	6,2	В. 2-14
	4	С9	2	0,7	1,4	В. 2-14
	5	МН2	1	40,0	40,0	В. 2-14
	6	Ø32АШ L = 720	4	4,54	18,16	Б.Ч.
	7	Ø10АI L = 380	4	0,23	0,92	Б.Ч.
	8	Ø12АI L = 130	4	0,11	0,44	Б.Ч.
	9	Ø8АI L = 500	2	0,20	0,40	Б.Ч.
	10	Ø25АШ L = 4750	4	18,3	73,2	Б.Ч.
	11	ХМ1	25	0,55	13,75	В. 2-14
				Итого:	175,77	
КП04с	1	С1	7	1,8	12,6	В. 2-14
	2	С2	3	2,9	8,7	В. 2-14
	3	С5	2	3,1	6,2	В. 2-14
	4	С9	2	0,7	1,4	В. 2-14
	5	МН2	1	40,0	40,0	В. 2-14
	6	Ø32АШ L = 720	4	4,54	18,16	Б.Ч.
	7	Ø10АI L = 380	4	0,23	0,92	Б.Ч.
	8	Ø12АI L = 130	4	0,11	0,44	Б.Ч.
	9	Ø8АI L = 500	2	0,20	0,40	Б.Ч.
	10	Ø28АШ L = 4750	4	23,0	92,0	Б.Ч.
	11	ХМ2	25	0,55	13,75	В. 2-14
				Итого:	194,57	

Взам. инв. № | Подпись и дата | Инв. № подл.
Инв. № подл. | Подп. и дата | Взам. инв. №
ЗАВОД ЖБИ

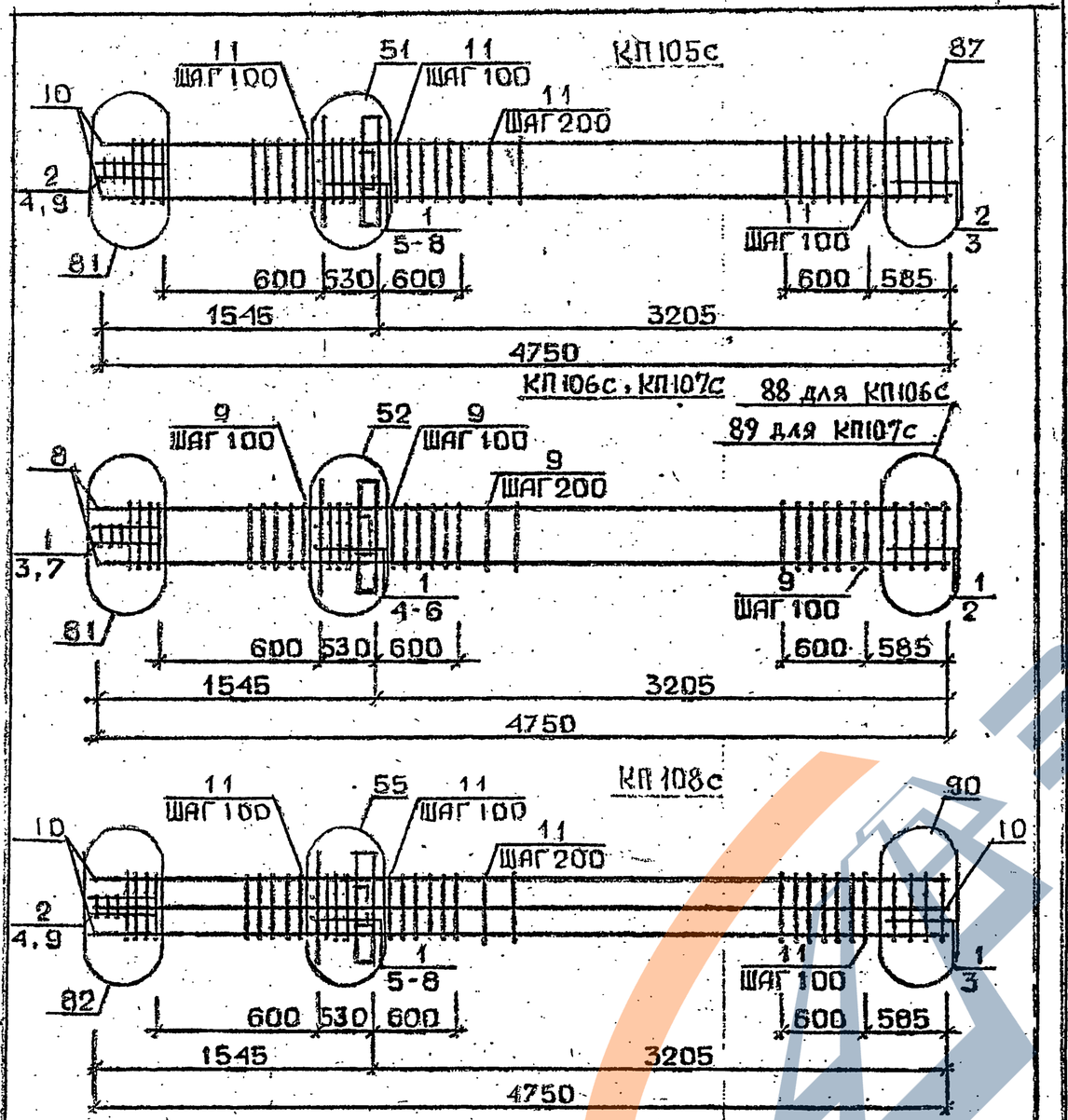

Арматура класса AI и AIII по ГОСТ 5781-82*
Детали см. I.020.I-2с/89 в.2-I3
Спецификацию см. лист 2

РАЗРАБ.	ЧАНКВЕТАДЗЕ		
ПРОВЕР.	БАРБАКАДЗЕ		
Р.К.П.	БУССИАЛАДЗЕ		
Н. КОНТР.	БУССИАЛАДЗЕ		

1.020.1-2с/89. 2-4 К23

Каркас пространственный КП105с...КП108с

Стадия	Лист	Листов
Р	1	3

ТбилЗНИИЭП

ФОРМАТ А4

Марка пространственного каркаса	Поз.	Марка арматурного изделия	Кол.	Масса, кг I шт.	Масса, кг Всего	Обозначение документа
КП105с	I	CI	5	I,8	9,0	В. 2-I4
	2	C2	5	2,9	I4,5	В. 2-I4
	3	C6	2	3,7	7,4	В. 2-I4
	4	C9	2	0,7	I,4	В. 2-I4
	5	МН2	I	40,0	40,0	В. 2-I4
	6	Ø32AIII L = 720	4	4,54	I8,I6	Б.Ч.
	7	Ø10AI L = 380	4	0,23	0,92	Б.Ч.
	8	Ø12AI L = I30	4	0,II	0,44	Б.Ч.
	9	Ø8AI L = 500	2	0,20	0,40	Б.Ч.
	I0	Ø32AIII L = 4750	4	30,0	I20,0	Б.Ч.
	II	ХМ2	25	0,55	I3,75	В. 2-I4
				Итого:	225,97	
КП106с	I	C2	I0	2,9	29,0	В. 2-I4
	2	C7	2	4,3	8,6	В. 2-I4
	3	C9	2	0,7	I,4	В. 2-I4
	4	МН2	I	40,0	40,0	В. 2-I4
	5	Ø36AIII L = 720	4	5,75	23,0	Б.Ч.
	6	Ø10AI L = 380	4	0,23	0,92	Б.Ч.
	7	Ø8AI L = 500	2	0,20	0,40	Б.Ч.
	8	Ø36AIII L = 4750	4	38,0	I52,0	Б.Ч.
	9	ХМ3	2I	0,88	22,0	В. 2-I4
				Итого:	277,32	
КП107с	I	C2	I0	2,9	29,0	В. 2-I4
	2	C8	2	5,0	I0,0	В. 2-I4
	3	C9	2	0,7	I,4	В. 2-I4
	4	МН2	I	40,0	40,0	В. 2-I4
	5	Ø36AIII L = 720	4	5,75	23,0	Б.Ч.
	6	Ø10AIII L = 720	4	0,23	0,92	Б.Ч.
	7	Ø8AI L = 500	2	0,20	0,40	Б.Ч.
	8	Ø40AIII L = 4750	4	46,9	I87,6	Б.Ч.
	9	ХМ3	25	0,88	22,0	В. 2-I4
				Итого:	3I4,32	

Продолжение спецификации см. лист 3

I.020.I-2с/89. 2-4 К23 Лист 2

Инв. № подл. | Подпись и дата | Взам. инв. №

Инв. № подл. | Подпись и дата | Взам. инв. №

ЗАВОД ЖБИ

Формат А4

Марка пространственого каркаса	Поз.	Марка арматурного изделия		Кол.	Масса, кг I шт.	Масса, кг Всего	Обозначение документа
	I	CI		7	I,8	I2,6	В. 2-I4
	2	C2		3	2,9	8,7	В. 2-I4
	3	C6		2	3,I	6,2	В. 2-I4
	4	C9		2	0,7	I,4	В. 2-I4
	5	MH2		I	40,0	40,0	В. 2-I4
КП109с	6	Ø28АШ	L = 720	2	3,48	6,96	Б.Ч.
	7	Ø36АШ	L = 720	4	5,75	23,0	Б.Ч.
	8	ØI0AI	L = 380	4	0,23	0,92	Б.Ч.
	9	Ø8AI	L = 500	2	0,20	0,40	Б.Ч.
	I0	Ø32AI	L = 4750	8	30,0	240,0	Б.Ч.
	II	XM2		25	0,55	I3,75	В. 2-I4
					Итого:	355,08	

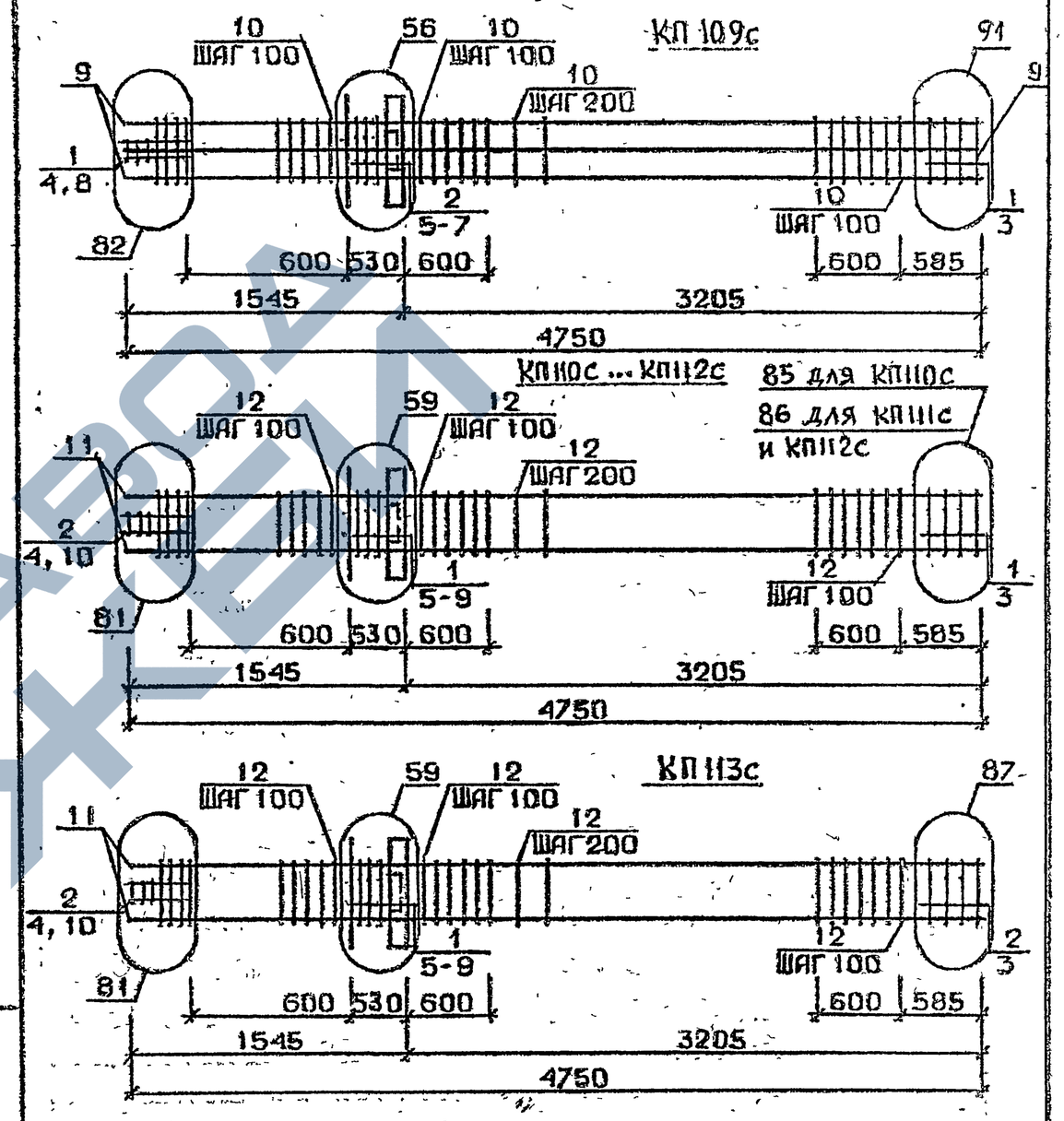

Арматура класса AI и AШ по ГОСТ 5781-82*
Детали см. I.020.I-2с/89 В.2-I3
Спецификацию см. лист 2

РАЗРАЗ.	ЧАНКВЕТАДЗЕ		1.020.1-2с/89. 2-4 К24
ПРОВЕР.	БАРБАКАДЗЕ		
ГИП	БУСКИВАДЗЕ		
Н. КОНТР.	БУСКИВАДЗЕ		

КАРКАС ПРОСТРАНСТВЕННЫЙ КП109с...КП113с

Стадия	Лист	Листов
Р	1	3

ТбилЗНИИЭП

Инв. № подл. | Подпись и дата | Взам. инв. №

I.020.I-2с/89. 2-4 К23 | Лист 3

Формат А2

Инв. № подл. | Подпись и дата | Взам. инв. №

ФОРМАТ А4

1962-14 40

Марка пространственного каркаса	Поз.	Марка арматурного изделия	Кол.	Масса, кг I шт.	Масса, кг Всего	Обозначение документа
КПП09с	I	С2	5	2,9	I4,5	В. 2-I4
	2	С3	5	4,2	2I,0	В. 2-I4
	3	С7	2	4,3	8,6	В. 2-I4
	4	С9	2	0,7	I,4	В. 2-I4
	5	МН2	I	40,0	40,0	В. 2-I4
	6	Ø36АШ L = 720	6	5,75	34,5	Б.Ч.
	7	Ø10АI L = 380	4	0,23	0,92	Б.Ч.
	8	Ø8АI L = 500	2	0,20	0,40	Б.Ч.
	9	Ø36АШ L = 4750	8	38,0	304,0	Б.Ч.
	I0	ХМ3	25	0,88	22,0	В. 2-I4
				Итого:	447,32	
КПП10с	I	С1	7	I,8	I2,6	В. 2-I4
	2	С2	3	2,9	8,7	В. 2-I4
	3	С4	2	2,2	4,4	В. 2-I4
	4	С9	2	0,7	I,4	В. 2-I4
	5	МН3	I	32,8	32,8	В. 2-I4
	6	МН7	I	9,7	9,7	В. 2-I4
	7	Ø32АШ L = 720	2	4,54	9,08	Б.Ч.
	8	Ø10АI L = 380	2	0,23	0,46	Б.Ч.
	9	Ø12АI L = I30	4	0,II	0,44	Б.Ч.
	I0	Ø8АI L = 500	2	0,20	0,40	Б.Ч.
	II	Ø20АШ L = 4750	4	II,7	46,8	Б.Ч.
	I2	ХМ1	25	0,55	I3,75	В. 2-I4
				Итого:	I40,59	
КПП11с	I	С1	7	I,8	I2,6	В. 2-I4
	2	С2	3	2,9	8,7	В. 2-I4
	3	С5	2	3,I	6,2	В. 2-I4
	4	С9	2	0,7	I,4	В. 2-I4
	5	МН3	I	32,8	32,8	В. 2-I4
	6	МН7	I	9,7	9,7	В. 2-I4
	7	Ø32АШ L = 720	2	4,54	9,08	Б.Ч.
	8	Ø10АI L = 380	2	0,23	0,46	Б.Ч.
	9	Ø12АI L = I30	4	0,II	0,44	Б.Ч.
	I0	Ø8АI L = 500	2	0,20	0,40	Б.Ч.

Продолжение спецификации см. лист 5

Формат А4

Марка пространственного каркаса	Поз.	Марка арматурного изделия	Кол.	Масса, кг I шт.	Масса, кг Всего	Обозначение документа
КПП11с	II	Ø25АШ L = 4750	4	I8,3	73,2	Б.Ч.
	I2	ХМ1	25	0,55	I3,75	В. 2-I4
				Итого:	I68,79	
КПП12с	I	С1	7	I,8	I2,6	В. 2-I4
	2	С2	3	2,9	8,7	В. 2-I4
	3	С5	2	3,I	6,2	В. 2-I4
	4	С9	2	0,7	I,4	В. 2-I4
	5	МН3	I	32,8	32,8	В. 2-I4
	6	МН7	I	9,7	9,7	В. 2-I4
	7	Ø32АШ L = 720	2	4,54	9,08	Б.Ч.
	8	Ø10АI L = 380	2	0,23	0,46	Б.Ч.
	9	Ø12АI L = I30	4	0,II	0,44	Б.Ч.
	I0	Ø8АI L = 500	2	0,20	0,40	Б.Ч.
	II	Ø28АШ L = 4750	4	23,0	92,0	Б.Ч.
	I2	ХМ2	25	0,55	I3,75	В. 2-I4
				Итого:	I87,59	
КПП13с	I	С1	5	I,8	9,0	В. 2-I4
	2	С2	5	2,9	I4,5	В. 2-I4
	3	С6	2	3,7	7,4	В. 2-I4
	4	С9	2	0,7	I,4	В. 2-I4
	5	МН3	I	32,8	32,8	В. 2-I4
	6	МН7	I	9,7	9,7	В. 2-I4
	7	Ø32АШ L = 720	2	4,54	9,08	Б.Ч.
	8	Ø10АI L = 380	2	0,23	0,46	Б.Ч.
	9	Ø12АI L = I30	4	0,II	0,44	Б.Ч.
	I0	Ø8АI L = 500	2	0,20	0,40	Б.Ч.
	II	Ø32АШ L = 4750	4	30,0	I20,0	Б.Ч.
	I2	ХМ2	25	0,55	I3,75	В. 2-I4
				Итого:	2I8,98	

Формат А4

КП114с, КП115с

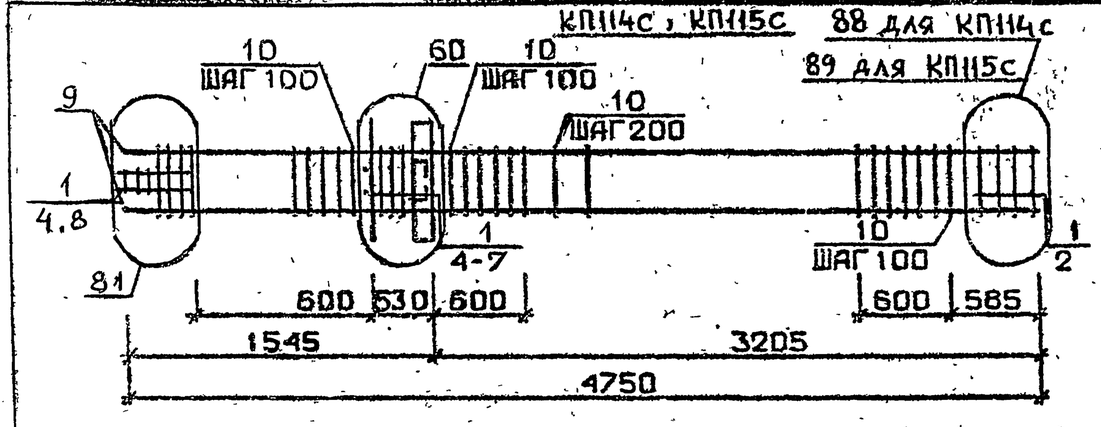

КП116с

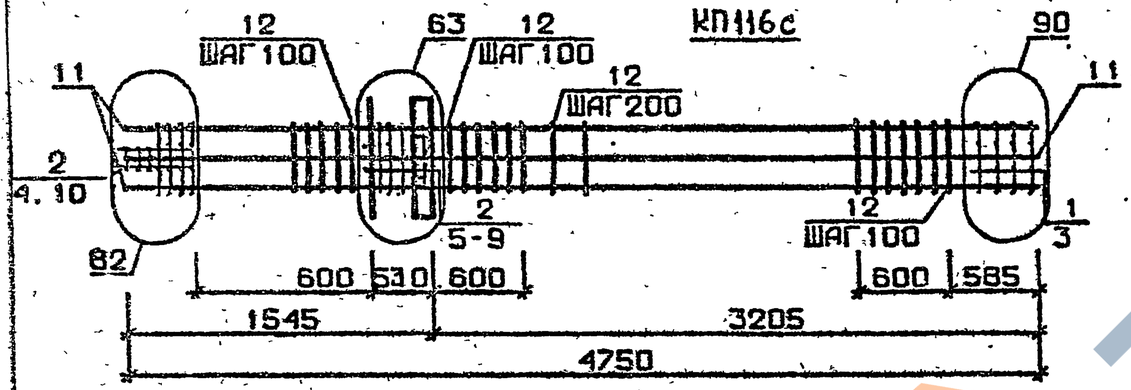

КП117с

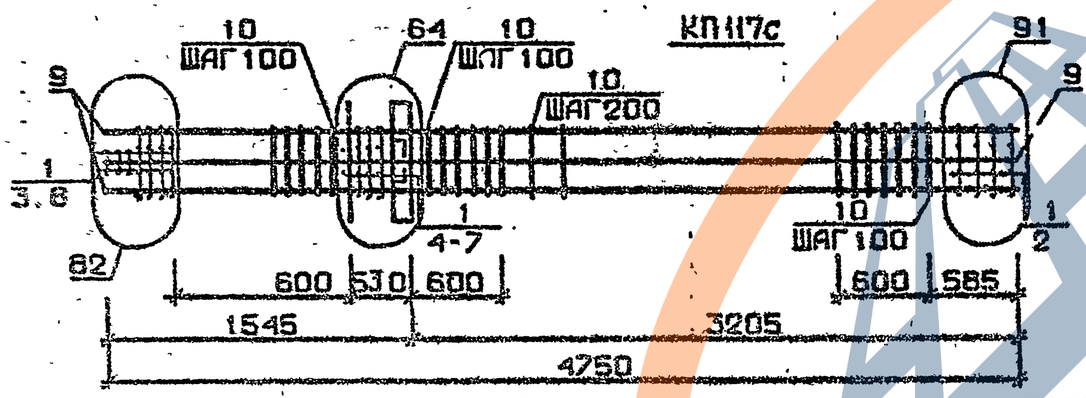

Арматура класса AI и AIII по ГОСТ 5781-82*
Детали см. I.020.I-2с/89 В.2-I3
Спецификацию см. лист 2

Разраб.	Каисурадзе		1.020.1-2с/89. 2-4 К25
Провер.	Барбаладзе		
Гип	Бесиндзе		Каркас пространственный КП114с..,КП117с.
Н. контр.	Бужиладзе		Стадия Р; Лист 1; Листов 3; ТбилЗНИИЭП

Инв. № подл. | Подпись и дата | Взам. инв. №

Копировал

Формат А4

Марка пространственного каркаса	Поз.	Марка арматурного изделия	Кол.	Масса, кг: 1 шт.	Масса, кг: Всего	Обозначение документа
КПII4с	I	С2	I0	2,9	29,0	В. 2-I4
	2	С7	2	4,3	8,6	В. 2-I4
	3	С9	2	0,7	I,4	В. 2-I4
	4	МН3	I	32,8	32,8	В. 2-I4
	5	МН8	I	II,9	II,9	В. 2-I4
	6	Ø36АШ L = 720	2	5,75	II,5	Б.Ч.
	7	Ø10АI L = 380	2	0,23	0,46	Б.Ч.
	8	Ø8АI L = 500	2	0,20	0,40	Б.Ч.
	9	Ø36АШ L = 4750	4	38,0	I52,0	Б.Ч.
	I0	ХМ3	25	0,88	22,0	В. 2-I4
				Итого:	270,06	
КПII5с	I	С2	I0	2,9	29,0	В. 2-I4
	2	С8	2	5,0	I0,0	В. 2-I4
	3	С9	2	0,7	I,4	В. 2-I4
	4	МН3	I	32,8	32,8	В. 2-I4
	5	МН8	I	II,9	II,9	В. 2-I4
	6	Ø36АШ L = 720	2	5,75	II,5	Б.Ч.
	7	Ø10АI L = 380	2	0,23	0,46	Б.Ч.
	8	Ø8АI L = 500	2	0,20	0,40	Б.Ч.
	9	Ø40АШ L = 4750	4	46,9	I87,6	Б.Ч.
	I0	ХМ3	25	0,88	22,0	В. 2-I4
				Итого:	307,06	
КПII6с	I	С1	2	I,8	3,6	В. 2-I4
	2	С2	8	2,9	23,2	В. 2-I4
	3	С6	2	3,7	7,4	В. 2-I4
	4	С9	2	0,7	I,4	В. 2-I4
	5	МН3	I	32,8	32,8	В. 2-I4
	6	МН8	I	II,9	II,9	В. 2-I4
	7	Ø28АШ L = 720	2	3,46	6,96	Б.Ч.
	8	Ø36АШ L = 720	2	5,75	II,5	Б.Ч.
	9	Ø10АI L = 380	2	0,23	0,46	Б.Ч.
	I0	Ø8АI L = 500	2	0,20	0,40	Б.Ч.
	II	Ø32АШ L = 4750	8	30,0	240,0	Б.Ч.

Продолжение спецификации см. лист 3

I.020.I-2с/89. 2-4 К25 Лист 2

Формат А4

Марка пространственного каркаса	Поз.	Марка арматурного изделия		Кол.	Масса, кг I шт.	Масса, кг Всего	Обозначение документа
КП116с	I2	ХМ2		25	0,55	I3,75	В. 2-I4
					Итого:	353,37	
	I	С2		I0	2,9	29,0	В. 2-I4
	2	С7		2	4,3	8,6	В. 2-I4
	3	С9		2	0,7	I,4	В. 2-I4
	4	МН3		I	32,8	32,8	В. 2-I4
	5	МН8		I	II,9	II,9	В. 2-I4
КП117с	6	Ø36АШ	L = 720	4	5,75	23,0	Б.Ч.
	7	Ø10АI	L = 380	2	0,23	0,46	Б.Ч.
	8	Ø8АI	L = 500	2	0,20	0,40	Б.Ч.
	9	Ø36АШ	L = 4750	8	38,0	304,0	Б.Ч.
	I0	ХМ3		25	0,88	22,0	В. 2-I4
					Итого:	433,56	

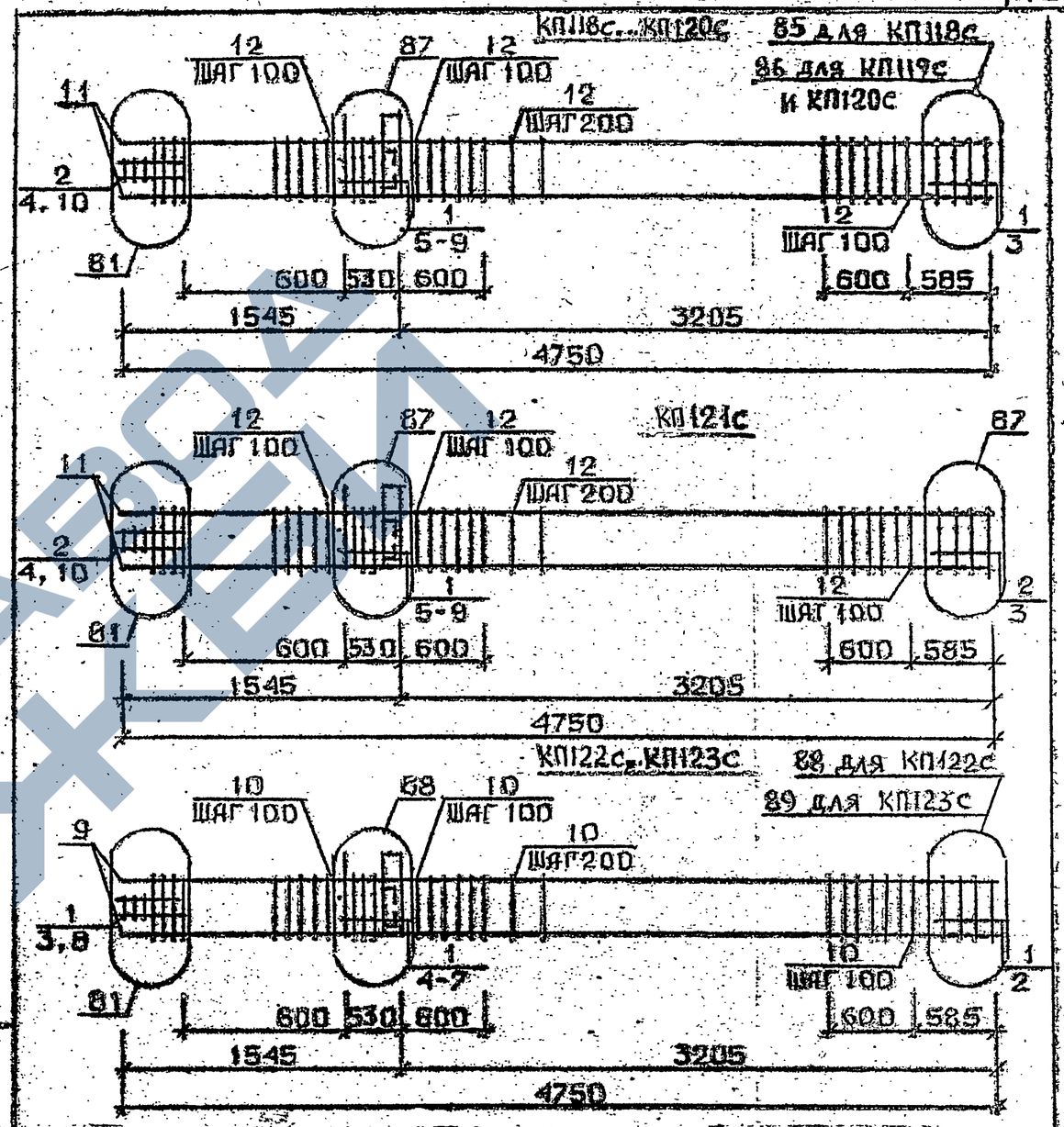

Арматура класса АI и АШ по ГОСТ 5781-82*
Детали см. I.020.I-2с/89 В.2-I3
Спецификацию см. лист 2

Разраб.	Маисурадзе	
Провер.	Барбьеладзе	
РИП	Буссивадзе	
Н. контр.	Буссивадзе	

1.020.1-2с/89. 2-4 К26

Каркас пространственный КП118с...КП123с

Стадия	Лист	Листов
Р	1	3

ТбилЗНИИЭП

Инв. № подл. | Подпись и дата | Взам. инв. №

I.020.I-2с/89. 2-4 К25 | Лист 3

Формат А3

1962-14 43

Марка пространственного каркаса	Поз.	Марка арматурного изделия	Кол.	Масса, кг I шт.	Масса, кг Всего	Обозначение документа
КП118с	1	С1	7	1,8	12,6	В. 2-14
	2	С2	3	2,9	8,7	В. 2-14
	3	С4	2	2,2	4,4	В. 2-14
	4	С9	2	0,7	1,4	В. 2-14
	5	МН4	1	34,8	34,8	В. 2-14
	6	МН7	1	9,7	9,7	В. 2-14
	7	Ø32АIII L = 720	2	4,54	9,08	Б.Ч.
	8	Ø10АI L = 130	2	0,23	0,46	Б.Ч.
	9	Ø12АI L = 130	4	0,11	0,44	Б.Ч.
	10	Ø8АI L = 500	2	0,20	0,40	Б.Ч.
	11	Ø20АIII L = 4750	4	8,65	35,4	Б.Ч.
	12	ХМ1	25	0,55	13,75	В. 2-14
				Итого:	131,13	
КП119с	1	С1	7	1,8	12,6	В. 2-14
	2	С2	3	2,9	8,7	В. 2-14
	3	С5	2	3,1	6,2	В. 2-14
	4	С9	2	0,7	1,4	В. 2-14
	5	МН4	1	34,8	34,8	В. 2-14
	6	МН7	1	9,7	9,7	В. 2-14
	7	Ø32АIII L = 720	2	4,54	9,08	Б.Ч.
	8	Ø10АI L = 380	2	0,23	0,46	Б.Ч.
	9	Ø12АI L = 130	4	0,11	0,44	Б.Ч.
	10	Ø8АI L = 500	2	0,20	0,40	Б.Ч.
	11	Ø25АIII L = 4750	4	18,3	73,2	Б.Ч.
	12	ХМ1	25	0,55	13,75	В. 2-14
				Итого:	170,73	
КП120с	1	С1	7	1,8	12,6	В. 2-14
	2	С2	3	2,9	8,7	В. 2-14
	3	С5	2	3,1	6,2	В. 2-14
	4	С9	2	0,7	1,4	В. 2-14
	5	МН4	1	34,8	34,8	В. 2-14
	6	МН7	1	9,7	9,7	В. 2-14
	7	Ø32АIII L = 720	2	4,54	9,08	Б.Ч.
	8	Ø10АI L = 380	2	0,23	0,46	Б.Ч.
	9	Ø12АI L = 130	4	0,11	0,44	Б.Ч.
	10	Ø8АI L = 500	2	0,20	0,40	Б.Ч.
	11	Ø28АIII L = 4750	4	23,0	92,0	Б.Ч.
	12	ХМ2	25	0,55	13,75	В. 2-14
				Итого:	189,53	
КП121с	1	С1	5	1,8	9,0	В. 2-14
	2	С2	5	2,9	14,5	В. 2-14
	3	С6	2	3,7	7,4	В. 2-14
	4	С9	2	0,7	1,4	В. 2-14
	5	МН4	1	34,8	34,8	В. 2-14
	6	МН7	1	9,7	9,7	В. 2-14

Продолжение спецификаций см.лист 3

Формат А4

Марка пространственного каркаса	Поз.	Марка арматурного изделия	Кол.	Масса, кг I шт.	Масса, кг Всего	Обозначение документа
КП121с	7	Ø32АIII L = 720	2	4,54	9,08	Б.Ч.
	8	Ø10АI L = 380	2	0,23	0,46	Б.Ч.
	9	Ø12АI L = 130	4	0,11	0,44	Б.Ч.
	10	Ø8АI L = 500	2	0,20	0,40	Б.Ч.
	11	Ø32АIII L = 4750	4	30,0	120,0	Б.Ч.
	12	ХМ2	25	0,55	13,75	В. 2-14
				Итого:	220,93	
КП122с	1	С2	10	2,9	29,0	В. 2-14
	2	С7	2	4,3	8,6	В. 2-14
	3	С9	2	0,7	1,4	В. 2-14
	4	МН4	1	34,8	34,8	В. 2-14
	5	МН8	1	11,9	11,9	В. 2-14
	6	Ø36АIII L = 720	2	5,75	11,5	Б.Ч.
	7	Ø10АI L = 380	2	0,23	0,46	Б.Ч.
	8	Ø8АI L = 500	2	0,20	0,40	Б.Ч.
	9	Ø36АIII L = 4750	4	38,0	152,0	Б.Ч.
	10	ХМ3	25	0,88	22,0	В. 2-14
				Итого:	272,06	
КП123с	1	С2	10	2,9	29,0	В. 2-14
	2	С8	2	5,0	10,0	В. 2-14
	3	С9	2	0,7	1,4	В. 2-14
	4	МН4	1	34,8	34,8	В. 2-14
	5	МН8	1	11,9	11,9	В. 2-14
	6	Ø36АIII L = 720	2	5,75	11,5	Б.Ч.
	7	Ø10АI L = 380	2	0,23	0,46	Б.Ч.
	8	Ø8АI L = 500	2	0,20	0,40	Б.Ч.
	9	Ø40АIII L = 4750	4	46,9	187,6	Б.Ч.
	10	ХМ3	25	0,88	22,0	В. 2-14
				Итого:	369,06	

Формат А4

Инв. № подл. | Подпись и дата | Взам. инв. №

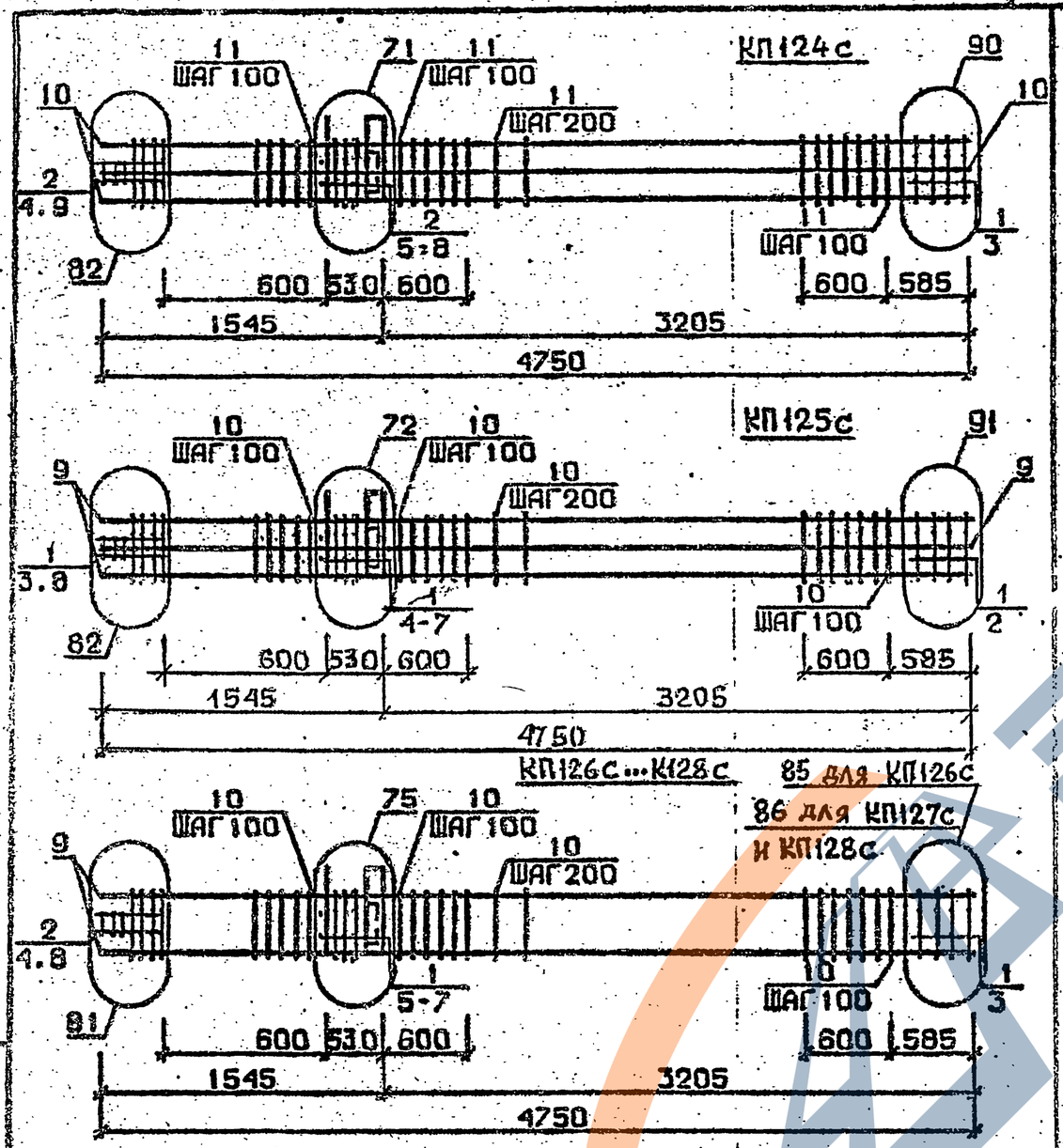

Арматура класса АI и АШ по ГОСТ 5781-82*
Детали см. I.020.I-2с/89 В.2-I3
Спецификацию см. лист 2

РАЗРАБ.	ТАВШАВАДЗЕ	
ПРОВЕР.	БАРБАКАДЗЕ	
ГИП	БУСКИВАДЗЕ	
Н.КОНТР.	БУСКИВАДЗЕ	

1.020.1-2с/89. 2-4 К27

КАРКАС ПРОСТРАНСТВЕННЫЙ КП124с...КП128с

Стадия	Лист	Листов
Р	1	3

ТбилЗНИИЭП

ФОРМАТ А4

I.020.I-2с/89 В. 2-4 ч.I

Инв. № подл. | Подпись и дата | Взам. инв. №

Марка пространственного каркаса	Поз.	Марка арматурного изделия	Кол.	Масса, кг I шт.	Масса, кг Всего	Обозначение документа
КП124с	I	СI	2	I,8	3,6	В. 2-I4
	2	С2	8	2,9	23,2	В. 2-I4
	3	С6	2	3,7	7,4	В. 2-I4
	4	С9	2	0,7	I,4	В. 2-I4
	5	МН4	I	34,8	34,8	В. 2-I4
	6	МН9	I	I7,3	I7,3	В. 2-I4
	7	Ø32АШ L = 720	2	4,54	9,08	Б.Ч.
	8	ØI0АI L = 380	2	0,23	0,46	Б.Ч.
	9	Ø8АI L = 500	2	0,20	0,40	Б.Ч.
	I0	Ø32АШ L = 4750	8	30,0	240,0	Б.Ч.
	II	ХМ2	25	0,55	I3,75	В. 2-I4
				Итого:	35I,33	
КП125с	I	С2	I0	2,9	29,0	В. 2-I4
	2	С7	2	4,3	8,6	В. 2-I4
	3	С9	2	0,7	I,4	В. 2-I4
	4	МН4	I	34,8	34,8	В. 2-I4
	5	МНI0	I	20,8	20,8	В. 2-I4
	6	Ø36АШ L = 720	2	5,75	II,5	Б.Ч.
	7	ØI0АI L = 380	2	0,23	0,46	Б.Ч.
	8	Ø8АI L = 500	2	0,20	0,40	Б.Ч.
	9	Ø36АШ L = 4750	8	38,0	304,0	Б.Ч.
	I0	ХМ3	25	0,88	22,0	В. 2-I4
				Итого:	432,96	
КП126с	I	СI	7	I,8	I2,6	В. 2-I4
	2	С2	3	2,9	8,7	В. 2-I4
	3	С4	2	2,2	4,4	В. 2-I4
	4	С9	2	0,7	I,4	В. 2-I4
	5	МН5	I	27,6	27,6	В. 2-I4
	6	МН7	2	9,7	I9,4	В. 2-I4
	7	ØI2АI L = I30	4	0,II	0,44	Б.Ч.
	8	Ø8АI L = 500	2	0,20	0,40	Б.Ч.
	9	Ø20АШ L = 4750	4	II,7	46,8	Б.Ч.
	I0	ХМI	25	0,55	I3,75	В. 2-I4
				Итого:	I35,49	

Продолжение спецификации см. лист 3

1.020.1-2с/89. 2-4 К27

Лист 2

ФОРМАТ А4

1962-14 45

Марка пространственного каркаса	Поз.	Марка арматурного изделия		Кол.	Масса, кг		Обозначение документа
					1 шт.	Всего	
КП127с	1	С1		7	1,8	12,6	В. 2-14
	2	С2		3	2,9	8,7	В. 2-14
	3	С5		2	3,1	6,2	В. 2-14
	4	С9		2	0,7	1,4	В. 2-14
	5	МН5		1	27,6	27,6	В. 2-14
	6	МН7		2	9,7	19,4	В. 2-14
	7	Ø12АI	L = 130	4	0,11	0,44	Б.Ч.
	8	Ø8АI	L = 500	2	0,20	0,40	Б.Ч.
	9	Ø25АШ	L = 4750	4	18,3	73,2	Б.Ч.
	10	ХМ1		25	0,55	13,75	В. 2-14
					Итого:	163,63	
КП128с	1	С1		7	1,8	12,6	В. 2-14
	2	С2		3	2,9	8,7	В. 2-14
	3	С5		2	3,1	6,2	В. 2-14
	4	С9		2	0,7	1,4	В. 2-14
	5	МН5		1	27,6	27,6	В. 2-14
	6	МН7		2	9,7	19,4	В. 2-14
	7	Ø12АI	L = 130	4	0,11	0,44	Б.Ч.
	8	Ø8АI	L = 500	2	0,20	0,40	Б.Ч.
	9	Ø28АШ	L = 4750	4	23,0	92,0	Б.Ч.
	10	ХМ2		25	0,55	13,75	В. 2-14
					Итого:	182,49	

1.020.1-2с/89 В. 2-4 ч.1

Инв.№ подл. | Подпись и дата | Взам.инв.№

1.020.1-2с/89 2-4 К27 | Лист 3

Формат А4

КП129с

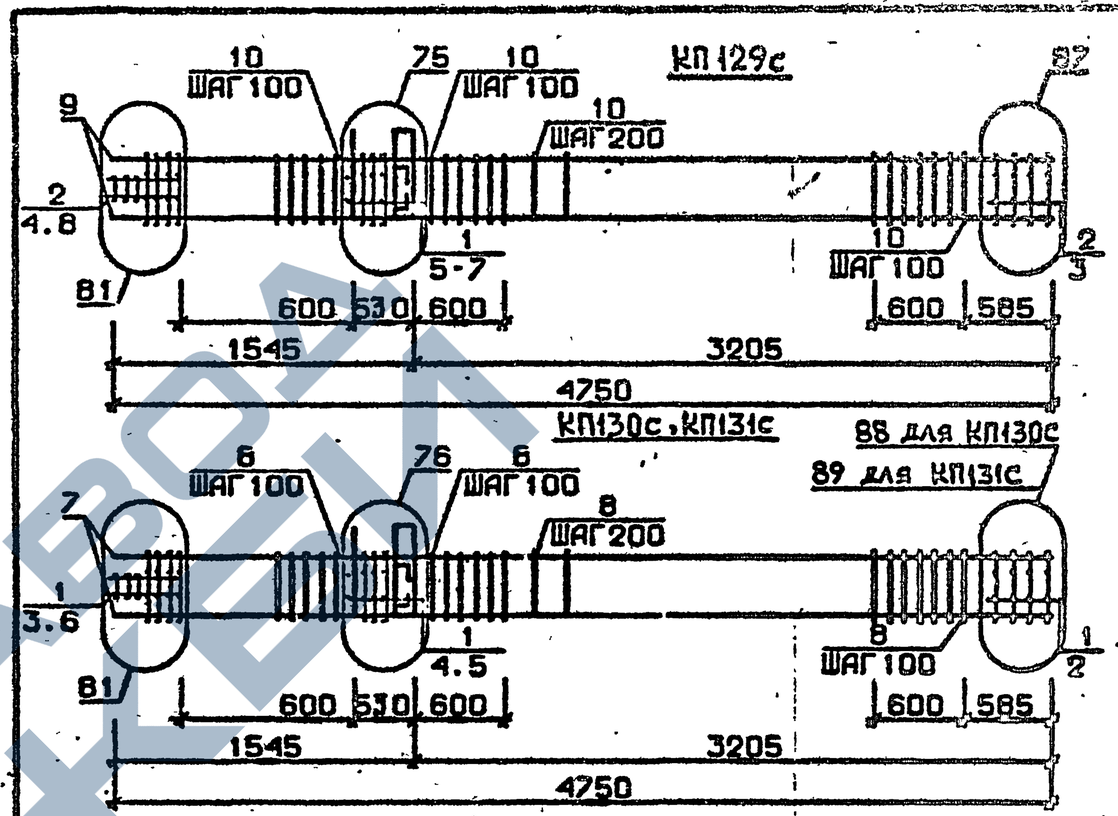

КП130с, КП131с

КП132с

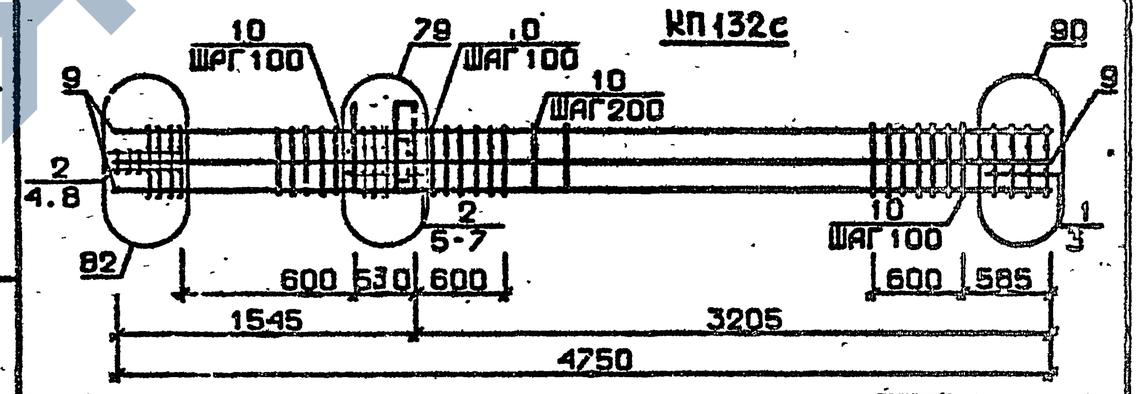

Арматура класса АI и АШ по ГОСТ 5781-82*
Детали см. 1.020.1-2с/89 В.2-13
Спецификацию см. лист 2

Инв.№ подл. | Подпись и дата | Взам.инв.№

Разраб.	Гавиавадзе		1.020.1-2с/89 2-4 К28
Провер.	Барбакадзе		
ГИП	Бжсивадзе		КАРКАС ПРОСТРАНСТВЕННЫЙ КП129с...КП132с
Н.контр.	Бжсивадзе		ТбилЗНИИЭП

Стадия Р | Лист 1 | Листов 3

1962-14 Формат А4 46

Марка пространственного каркаса	Поз.	Марка арматурного изделия		Кол.	Масса, кг		Обозначение документа
					I шт.	Всего	
КШ29с	I	CI		5	I,8	9,0	В. 2-I4
	2	C2		5	2,9	I4,5	В. 2-I4
	3	C6		2	3,7	7,4	В. 2-I4
	4	C9		2	0,7	I,4	В. 2-I4
	5	МН5		I	24,6	24,6	В. 2-I4
	6	МН7		2	9,7	I9,4	В. 2-I4
	7	Ø12AI	L = I30	4	0,II	0,44	Б.Ч.
	8	Ø8AI	L = 500	2	0,20	0,40	Б.Ч.
	9	Ø32AIII	L = 4750	4	30,0	I20,0	Б.Ч.
	I0	ХМ2		25	0,55	I3,75	В. 2-I4
					Итого:	2I3,89	
КШ30с	I	C2		I0	2,9	29,0	В. 2-I4
	2	C7		2	4,3	8,6	В. 2-I4
	3	C9		2	0,7	I,4	В. 2-I4
	4	МН5		I	27,6	27,6	В. 2-I4
	5	МН8		2	II,9	23,8	В. 2-I4
	6	Ø8AI	L = 500	2	0,20	0,40	Б.Ч.
	7	Ø36AIII	L = 4750	4	38,0	I52,0	Б.Ч.
	8	ХМ3		25	0,08	22,0	В. 2-I4
					Итого:	264,80	
КШ3Iс	I	C2		I0	2,9	29,0	В. 2-I4
	2	C8		2	5,0	I0,0	В. 2-I4
	3	C9		2	0,7	I,4	В. 2-I4
	4	МН5		I	27,6	27,6	В. 2-I4
	5	МН8		2	II,9	23,8	В. 2-I4
	6	Ø8AI	L = 500	2	0,20	0,40	Б.Ч.
	7	Ø40AIII	L = 4750	4	46,9	I87,6	Б.Ч.
	8	ХМ3		25	0,88	22,0	В. 2-I4
					Итого:	30I,80	

Продолжение спецификации см.лист 3

Марка пространственного каркаса	Поз.	Марка арматурного изделия		Кол.	Масса, кг		Обозначение документа
					I шт.	Всего	
КШ32с	I	CI		2	I,8	3,6	В. 2-I4
	2	C2		8	2,9	23,2	В. 2-I4
	3	C6		2	3,6	7,4	В. 2-I4
	4	C9		2	0,7	I,4	В. 2-I4
	5	МН5		I	27,6	27,6	В. 2-I4
	6	МН8		I	II,9	II,9	В. 2-I4
	7	МН9		I	I7,3	I7,3	В. 2-I4
	8	Ø8AI	L = 500	2	0,20	0,40	Б.Ч.
	9	Ø32AIII	L = 4750	8	30,0	240,0	Б.Ч.
	I0	ХМ2		25	0,55	I3,75	В. 2-I4
					Итого:	346,55	

Инв.№ подл. | Подпись и дата | Взам. инв. №
Инв.№ дубл. | Подпись и дата | Взам. инв. №
1.020.1-2с/89, В. 2-4 ч.I
ФОРМАТ А4
1962-14 47

КП133с

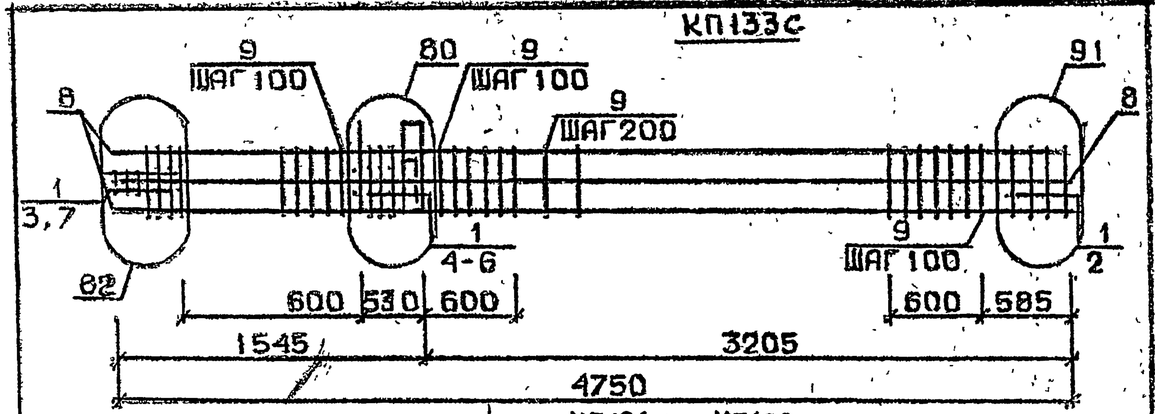

КП126сн...КП128сн

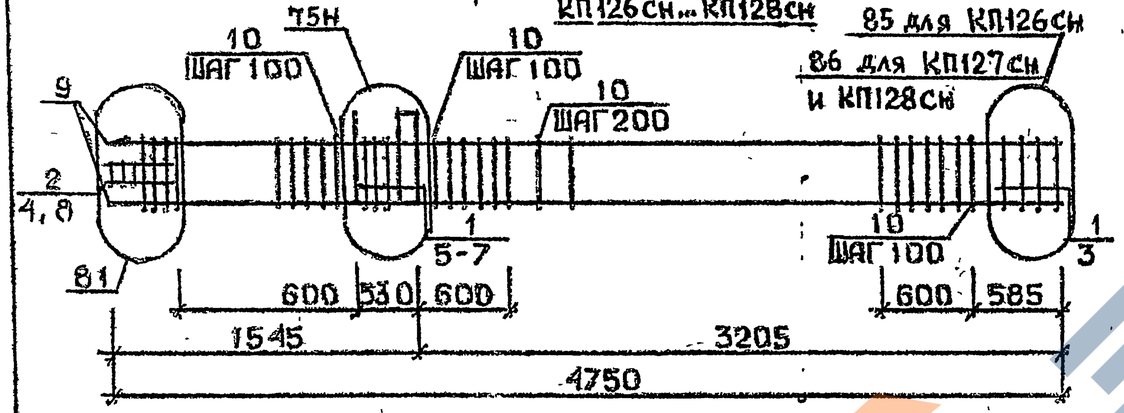

85 для КП126сн
86 для КП127сн
и КП128сн

КП129сн

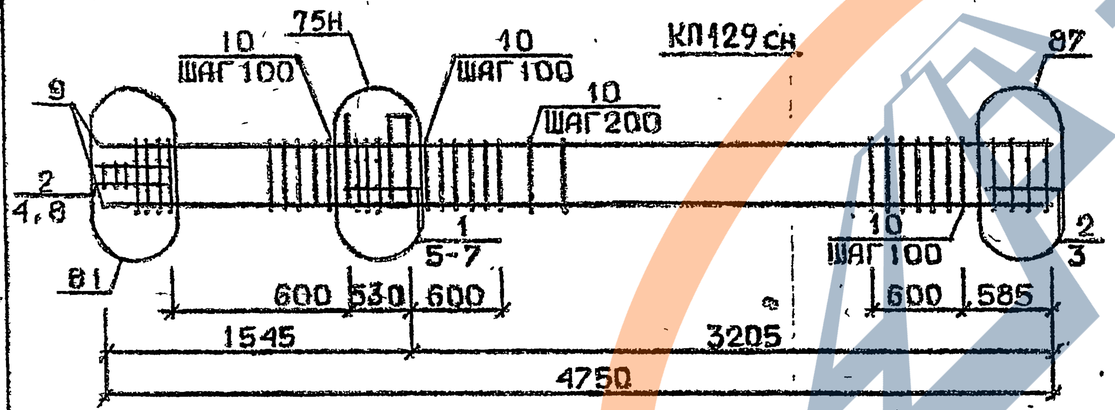

Арматура класса AI и AIII по ГОСТ 5781-82*
Детали см. 1.020.1-2с/89 В.2-13
Спецификацию см. лист 2

Разраб.	Чанкветадзе		
Провер.	Барбакадзе		
ГИП	Бжания дзе		
Н.контр.	Бжания дзе		

1.020.1-2с/89. 2-4 К29

Каркас пространственный
КП133с
КП126сн...КП129сн

Стадия	Лист	Листов
Р	1	3

ТбилЗНИИЭП

Формат А4

Марка пространственного каркаса	Поз.	Марка арматурного изделия	Кол.	Масса, кг: 1 шт	Масса, кг: Всего	Обозначение документа
КП133с	1	С2	10	2,9	29,0	В. 2-14
	2	С7	2	4,3	8,6	В. 2-14
	3	С9	2	0,7	1,4	В. 2-14
	4	МН5	1	27,6	27,6	В. 2-14
	5	МН8	1	11,9	11,9	В. 2-14
	6	МН10	1	20,8	20,8	В. 2-14
	7	Ø8AI L = 500	2	0,20	0,40	Б.Ч.
	8	Ø36AIII L = 4750	8	38,0	304,0	Б.Ч.
	9	ХМ3	25	0,88	22,0	В. 2-14
				Итого:	425,70	
КП126сн	1	С1	7	1,8	12,6	В. 2-14
	2	С2	3	2,9	8,7	В. 2-14
	3	С4	2	2,2	4,4	В. 2-14
	4	С9	2	0,7	1,4	В. 2-14
	5	МН5н	1	27,6	27,6	В. 2-14
	6	МН7	2	9,7	19,4	В. 2-14
	7	Ø12AI L = 130	4	0,11	0,44	Б.Ч.
	8	Ø8AI L = 500	2	0,20	0,40	Б.Ч.
	9	Ø20AIII L = 4750	4	11,7	46,8	Б.Ч.
	10	ХМ1	25	0,55	13,75	В. 2-14
				Итого:	135,49	
КП127сн	1	С1	7	1,8	12,6	В. 2-14
	2	С2	3	2,9	8,7	В. 2-14
	3	С5	2	3,1	6,2	В. 2-14
	4	С9	2	0,7	1,4	В. 2-14
	5	МН5н	1	27,6	27,6	В. 2-14
	6	МН7	2	9,7	19,4	В. 2-14
	7	Ø12AI L = 130	4	0,11	0,44	Б.Ч.
	8	Ø8AI L = 500	2	0,20	0,40	Б.Ч.
	9	Ø25AIII L = 4750	4	18,3	73,2	Б.Ч.
	10	ХМ1	25	0,55	13,75	В. 2-14
				Итого:	163,69	

Продолжение спецификации см. лист 3

Инв. № подл. | Подпись и дата | Взам. инв. №

1.020.1-2с/89. 2-4 К29

Лист 2

Марка пространственного каркаса	Поз.	Марка арматурного изделия	Кол.	Масса, кг I шт.	Масса, кг Всего	Обозначение документа
КПI28сн	I	CI	7	I,8	I2,6	В. 2-I4
	2	C2	3	2,9	8,7	В. 2-I4
	3	C5	2	3,I	6,2	В. 2-I4
	4	C9	2	0,7	I,4	В. 2-I4
	5	МН5н	I	27,6	27,6	В. 2-I4
	6	МН7	2	9,7	I9,4	В. 2-I4
	7	ØI2AI L = I30	4	0,II	0,44	Б.Ч.
	8	Ø8AI L = 500	2	0,20	0,40	Б.Ч.
	9	Ø28AШ L = 4750	4	23,0	92,0	Б.Ч.
	I0	ХМ2	25	0,55	I3,75	В. 2-I4
				Итого:	I82,49	
КПI29сн	I	CI	5	I,8	9,0	В. 2-I4
	2	C2	5	2,9	I4,5	В. 2-I4
	3	C6	2	3,7	7,4	В. 2-I4
	4	C9	2	0,7	I,4	В. 2-I4
	5	МН5н	I	27,6	27,6	В. 2-I4
	6	МН7	2	9,7	I9,4	В. 2-I4
	7	ØI2AI L = I30	4	0,II	0,44	Б.Ч.
	8	Ø8AI L = 500	2	0,20	0,40	Б.Ч.
	9	Ø32AШ L = 4750	4	30,0	I20,0	Б.Ч.
	I0	ХМ2	25	0,55	I3,75	В. 2-I4
				Итого:	2I3,89	

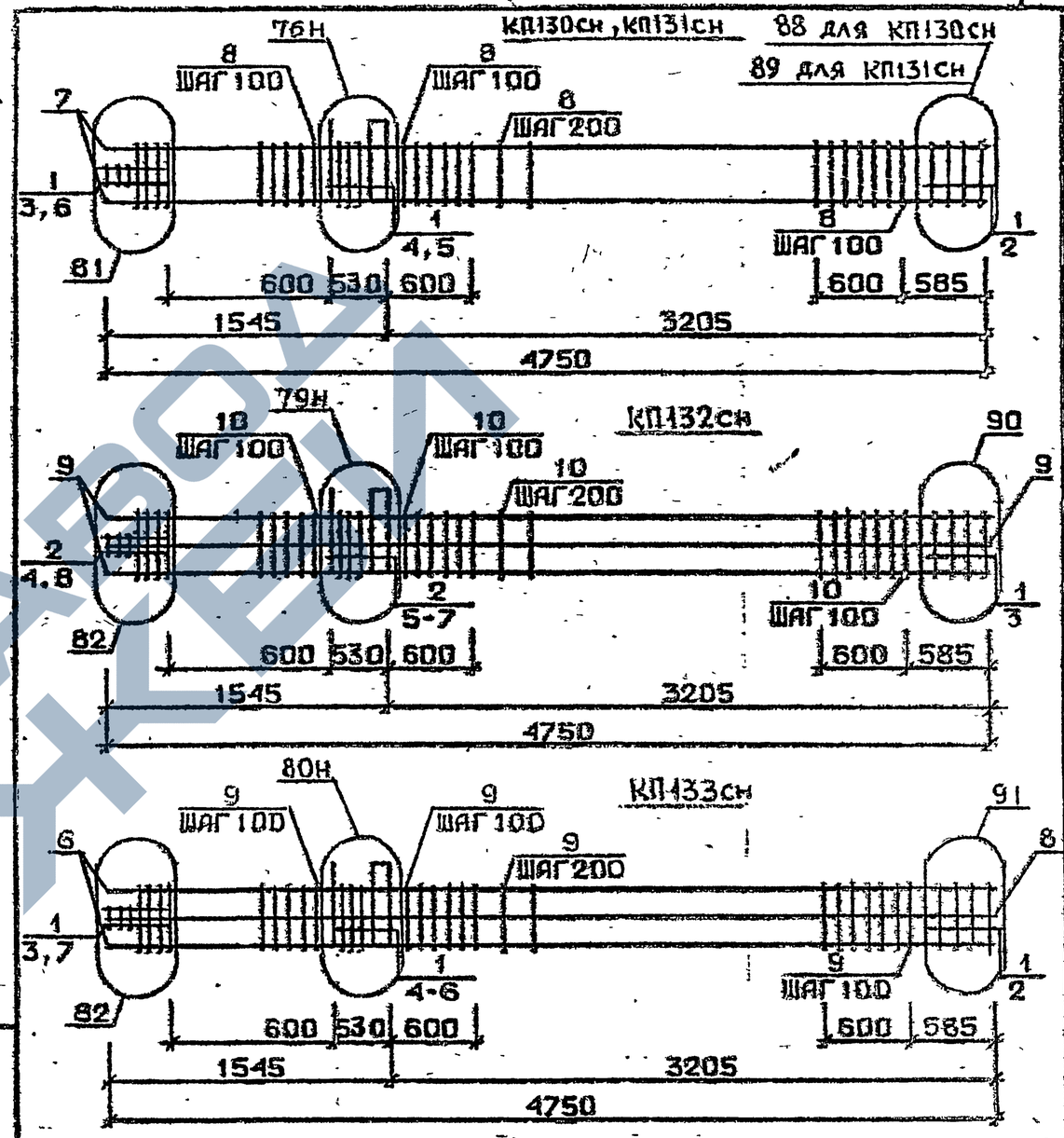

Арматура класса AI и AШ по ГОСТ 5781-82

Детали см. I.020.I-2с/89 В.2-I3

Спецификацию см. лист 2

РАЗРАБ.	ЧАНКВЕТАДЗЕ	
ПРОВЕР.	БАРБАКАДЗЕ	
ГИП	БУСКИВАДЗЕ	
Н.КОНТР.	БУСКИВАДЗЕ	

I.020.I-2с/89. 2-4 К30

КАРКАС ПРОСТРАНСТВЕННЫЙ КП130сн...КП133сн

Стадия	Лист	Листов
Р	1	3

ТбилЗНИИЭП

I.020.I-2с/89. 2-4 К29 | Лист 3

Форм т А4

I.020.I-2с/89 В. 2-4 ч.I

Инв. № подл. | Подпись и дата | Взам. инв. №

Инв. № подл. | Подпись и дата | Взам. инв. №

Марка пространственного каркаса	Поз.	Марка арматурного изделия	Кол.	Масса, кг I шт.	Масса, кг Всего	Обозначение документа
КПI30сн	I	С2	I0	2,9	29,0	В. 2-I4
	2	С7	2	4,3	8,6	В. 2-I4
	3	С9	2	0,7	I,4	В. 2-I4
	4	МН5н	I	27,6	27,6	В. 2-I4
	5	МН8	2	II,9	23,8	В. 2-I4
	6	Ø8AI L = 500	2	0,20	0,40	Б.Ч.
	7	Ø36AIII L = 4750	4	38,0	I52,0	Б.Ч.
	8	ХМ3	25	0,88	22,0	В. 2-I4
				Итого:	264,80	
КПI3Iсн	I	С2	I0	2,9	29,0	В. 2-I4
	2	С8	2	5,0	I0,0	В. 2-I4
	3	С9	2	0,7	I,4	В. 2-I4
	4	МН5н	I	27,6	27,6	В. 2-I4
	5	МН8	2	II,9	23,8	В. 2-I4
	6	Ø8AI L = 500	2	0,20	0,40	Б.Ч.
	7	Ø40AIII L = 4750	4	46,9	I87,6	Б.Ч.
	8	ХМ3	25	0,88	22,0	В. 2-I4
				Итого:	30I,80	
КПI32сн	I	С1	2	I,8	3,6	В. 2-I4
	2	С2	8	2,9	23,2	В. 2-I4
	3	С6	2	3,7	7,4	В. 2-I4
	4	С9	2	0,7	I,4	В. 2-I4
	5	МН5н	I	27,6	27,6	В. 2-I4
	6	МН8	I	II,9	II,9	В. 2-I4
	7	МН9	I	I7,3	I7,3	В. 2-I4
	8	Ø8AI L = 500	2	0,20	0,40	Б.Ч.
	9	Ø32AIII L = 4750	8	30,0	240,0	Б.Ч.
	I0	ХМ2	25	0,55	I3,75	В. 2-I4
				Итого:	346,55	

Продолжение спецификации см. лист 3

Инв. № подл. | Подпись и дата | Взам. инв. №

Марка пространственного каркаса	Поз.	Марка арматурного изделия	Кол.	Масса, кг I шт.	Масса, кг Всего	Обозначение документа
КПI33сн	I	С2	I0	2,9	29,0	В. 2-I4
	2	С7	2	4,3	8,6	В. 2-I4
	3	С9	2	0,7	I,4	В. 2-I4
	4	МН5н	I	27,6	27,6	В. 2-I4
	5	МН8	I	II,9	II,9	В. 2-I4
	6	МН10	I	20,8	20,8	В. 2-I4
	7	Ø8AI L = 500	2	0,20	0,40	Б.Ч.
	8	Ø36AIII L = 4750	8	38,0	304,0	Б.Ч.
	9	ХМ3	25	0,88	22,0	В. 2-I4
				Итого:	425,70	

Инв. № подл. | Подпись и дата | Взам. инв. №

КП134с...КП136с

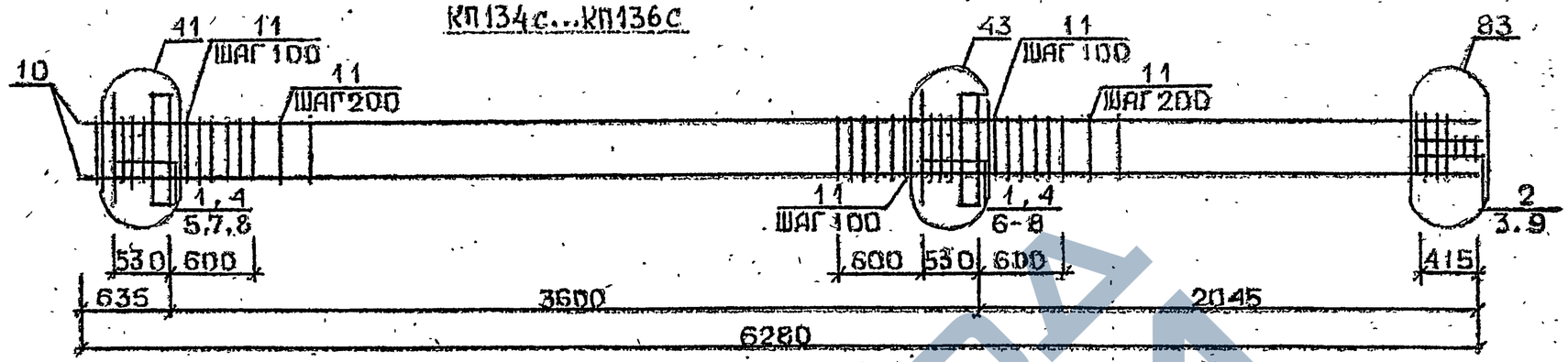

КП137с

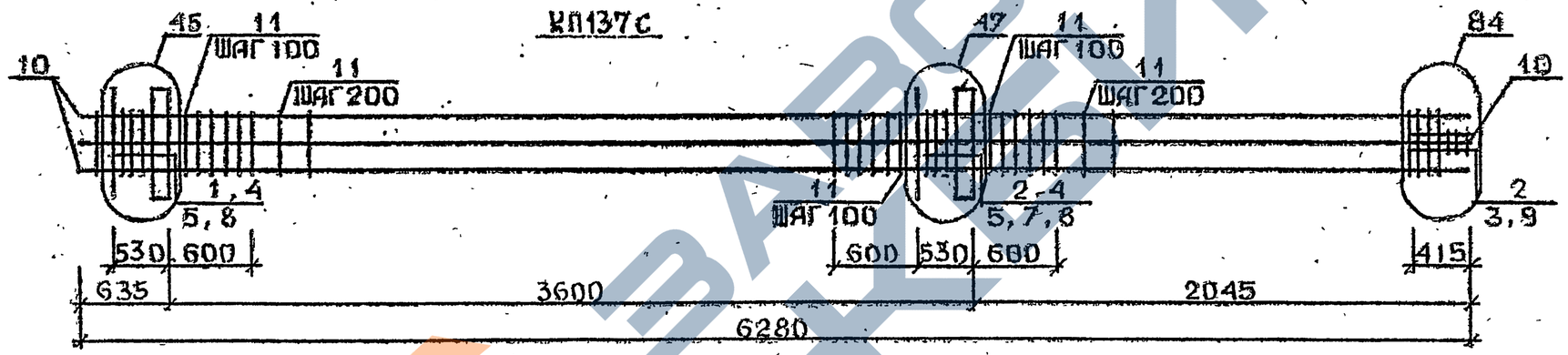

КП138с...КП140с

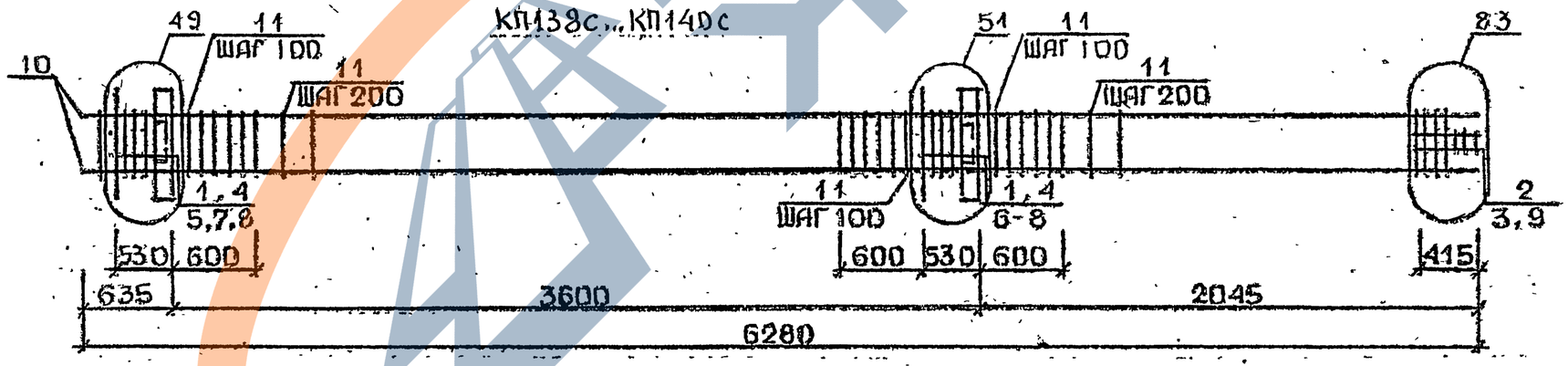

Арматура класса AI и AIII по ГОСТ 5781-82*
Детали см. I.020.1-2с/89 В.2-13
Спецификацию см. лист 2

Разраб.	Чихбетадзе	
Проверил	Барбакадзе	
ГИП	Бускиладзе	
Н. контр.	Барбакадзе	

1.020.1-2с/89. 2-4 КЗ1

Каркас пространственный КП134с ...КП140с

Стадия	Лист	Листов
Р	1	2

ТбилЗНИИЭП

Инв. № подл. | Подп. и дата | Взам. инв. №

Формат А3

Марка пространственного каркаса	Поз.	Марка арматурного изделия	Кол.	Масса, кг I шт.	Масса, кг Всего	Обозначение документа
КП134с	I	СI	I0	I,8	I8,0	В. 2-I4
	2	С2	3	2,9	8,7	В. 2-I4
	3	С9	2	0,7	I,4	В. 2-I4
	4	МНI	2	25,60	5I,20	В. 2-I4
	5	Ø28АIII L = 720	2	3,48	6,96	Б.Ч.
	6	Ø32АIII L = 720	2	4,54	9,08	Б.Ч.
	7	ØI0АI L = 380	4	0,23	0,92	Б.Ч.
	8	ØI2АI L = I30	8	0,II	0,88	Б.Ч.
	9	Ø8АI L = 500	2	0,20	0,40	Б.Ч.
	I0	Ø20АIII L = 6280	4	I5,5	62,0	Б.Ч.
	II	ХМI	3I	0,55	I7,05	В. 2-I4
				Итого:	I76,59	
КП135с	I	СI	I0	I,8	I8,0	В. 2-I4
	2	С2	3	2,9	8,7	В. 2-I4
	3	С9	2	0,7	I,4	В. 2-I4
	4	МНI	2	25,60	5I,20	В. 2-I4
	5	Ø28АIII L = 720	2	3,48	6,96	Б.Ч.
	6	Ø32АIII L = 720	2	4,54	9,08	Б.Ч.
	7	ØI0АI L = 380	4	0,23	0,92	Б.Ч.
	8	ØI2АI L = I30	8	0,II	0,88	Б.Ч.
	9	Ø8АI L = 500	2	0,20	0,40	Б.Ч.
	I0	Ø25АIII L = 6280	4	24,2	96,8	Б.Ч.
	II	ХМI	3I	0,55	I7,05	В. 2-I4
				Итого:	2II,39	
КП136с	I	СI	I0	I,8	I8,0	В. 2-I4
	2	С2	3	2,9	8,7	В. 2-I4
	3	С9	2	0,7	I,4	В. 2-I4
	4	МНI	2	25,60	5I,20	В. 2-I4
	5	Ø28АIII L = 720	2	3,48	6,96	Б.Ч.
	6	Ø32АIII L = 720	2	4,54	9,08	Б.Ч.
	7	ØI0АI L = 380	4	0,23	0,92	Б.Ч.
	8	ØI2АI L = I30	8	0,II	0,88	Б.Ч.
	9	Ø8АI L = 500	2	0,20	0,40	Б.Ч.
	I0	Ø32АIII L = 6280	4	39,6	I58,4	Б.Ч.
	II	ХМ2	3I	0,55	I7,05	В. 2-I4
				Итого:	272,99	
КП137с	I	СI	5	I,8	9,0	В. 2-I4
	2	С2	8	2,9	23,2	В. 2-I4
	3	С9	2	0,7	I,4	В. 2-I4
	4	МНI	2	25,60	5I,20	В. 2-I4
	5	Ø28АIII L = 720	2	3,48	6,96	Б.Ч.
	6	Ø32АIII L = 720	2	4,54	9,08	Б.Ч.
	7	Ø36АIII L = 720	2	5,75	II,5	Б.Ч.
	8	ØI0АI L = 380	4	0,23	0,92	Б.Ч.
	9	Ø8АI L = 500	2	0,20	0,40	Б.Ч.
	I0	Ø32АIII L = 6280	4	39,6	I58,4	Б.Ч.
	II	ХМ2	3I	0,55	I7,05	В. 2-I4
				Итого:	289,II	

Марка пространственного каркаса	Поз.	Марка арматурного изделия	Кол.	Масса, кг I шт.	Масса, кг Всего	Обозначение документа
КП138с	I	СI	9	I,8	I6,2	В. 2-I4
	2	С2	3	2,9	8,7	В. 2-I4
	3	С9	2	0,7	I,4	В. 2-I4
	4	МН2	2	40,0	80,0	В. 2-I4
	5	Ø28АIII L = 720	4	3,48	I3,92	Б.Ч.
	6	Ø32АIII L = 720	4	4,54	I8,I6	Б.Ч.
	7	ØI0АI L = 380	4	0,23	0,92	Б.Ч.
	8	ØI2АI L = I30	8	0,II	0,88	Б.Ч.
	9	Ø8АI L = 500	2	0,20	0,40	Б.Ч.
	I0	Ø20АIII L = 6280	4	I5,5	62,0	Б.Ч.
	II	ХМI	3I	0,55	I7,05	В. 2-I4
				Итого:	249,63	
КП139с	I	СI	9	I,8	I6,2	В. 2-I4
	2	С2	3	2,9	8,7	В. 2-I4
	3	С9	2	0,7	I,4	В. 2-I4
	4	МН2	2	40,0	80,0	В. 2-I4
	5	Ø28АIII L = 720	4	3,48	I3,92	Б.Ч.
	6	Ø32АIII L = 720	4	4,54	I8,I6	Б.Ч.
	7	ØI0АI L = 380	4	0,23	0,92	Б.Ч.
	8	ØI2АI L = I30	8	0,II	0,88	Б.Ч.
	9	Ø8АI L = 500	2	0,20	0,40	Б.Ч.
	I0	Ø25АIII L = 6280	4	24,2	96,8	Б.Ч.
	II	ХМI	3I	0,55	I7,05	В. 2-I4
				Итого:	254,43	
КП140с	I	СI	9	I,8	I6,2	В. 2-I4
	2	С2	3	2,9	8,7	В. 2-I4
	3	С9	2	0,67	I,34	В. 2-I4
	4	МН2	2	40,0	80,0	В. 2-I4
	5	Ø28АIII L = 720	4	3,48	I3,92	Б.Ч.
	6	Ø32АIII L = 720	4	4,54	I8,I6	Б.Ч.
	7	ØI0АI L = 380	4	0,23	0,92	Б.Ч.
	8	ØI2АI L = I30	8	0,II	0,88	Б.Ч.
	9	Ø8АI L = 500	2	0,20	0,40	Б.Ч.
	I0	Ø32АIII L = 6280	4	39,6	I58,4	Б.Ч.
	II	ХМ2	3I	0,55	I7,05	В. 2-I4
				Итого:	3I6,03	

КП141с

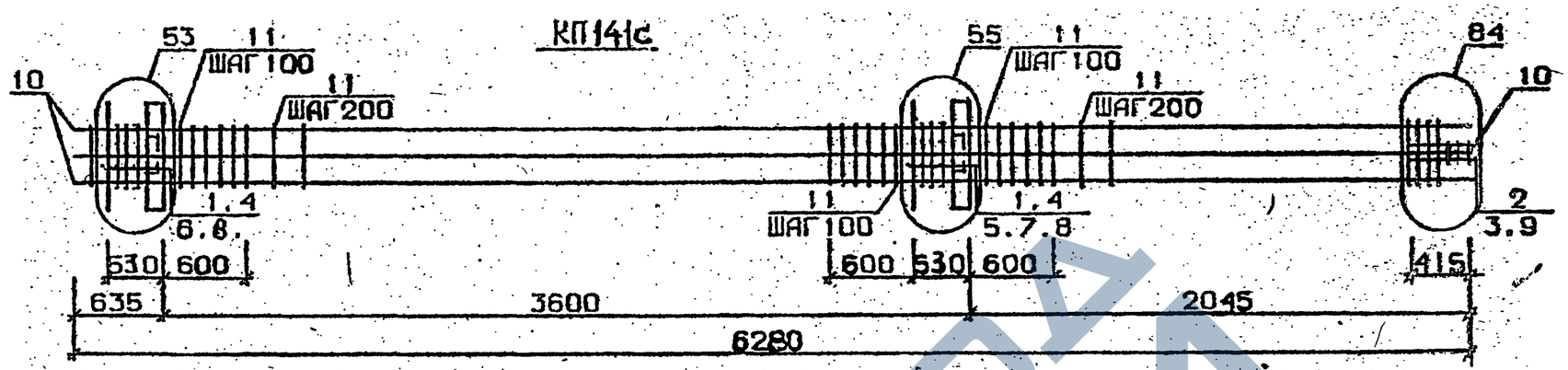

КП142с

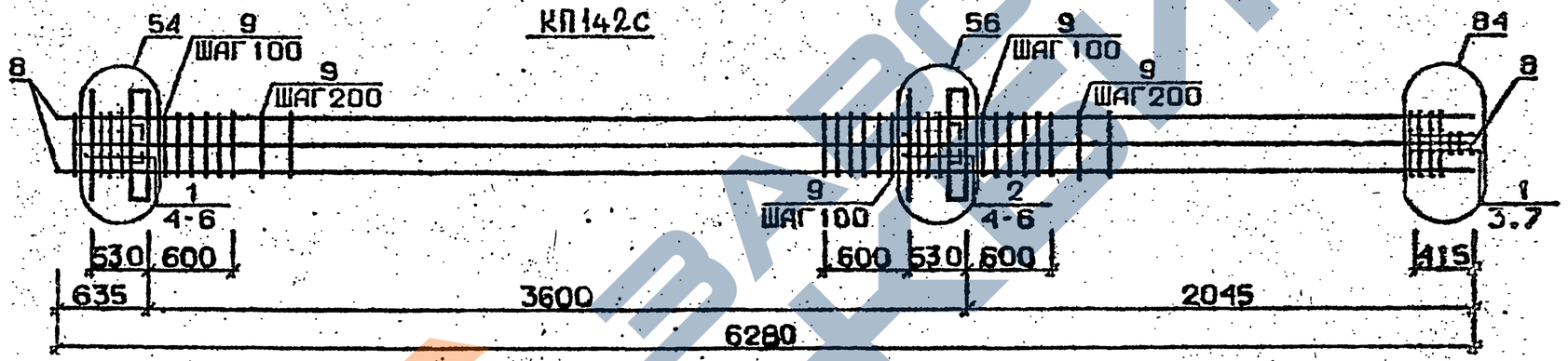

КП143с...К145с

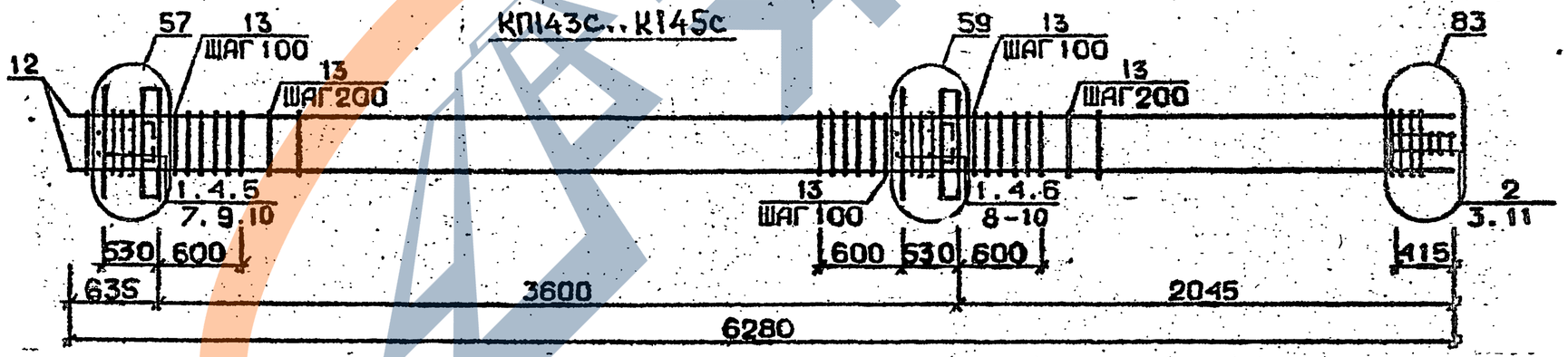

Арматура класса AI и AIII по ГОСТ 5781-82*
Детали см. I.020.I-2с/89 В.2-I3
Спецификацию см. лист 2

Разраб	Мосесова	
Проверил	Чкуанава	
ГИП	Бускиваадзе	
Н.контр	Чкуанава	

1.020.1-2с/89. 2-4 К32

Каркас пространственный КП141с...КП145с

Стадия	Лист	Листов
Р	1	2

ТбилЗНИИЭП

ФОРМАТ А3

Инв.№подл. | Подп. и дата | Взам.инв.№

Марка пространственного каркаса	Поз.	Марка арматурного изделия	Кол.	Масса, кг		Обозначение документа
				I шт.	Всего	
КПI4Iс	I	СI	9	I,8	I6,2	В. 2-I4
	2	С2	3	2,9	8,7	В. 2-I4
	3	С9	2	0,7	I,4	В. 2-I4
	4	МН2	2	40,0	80,0	В. 2-I4
	5	Ø28АШ L = 720	2	3,48	6,96	Б.Ч.
	6	Ø32АШ L = 720	4	4,54	I8,I6	Б.Ч.
	7	Ø36АШ L = 720	4	5,75	23,0	Б.Ч.
	8	ØI0АI L = 380	8	0,23	I,84	Б.Ч.
	9	Ø8АI L = 500	2	0,20	0,40	Б.Ч.
	I0	Ø32АШ L = 6280	8	39,6	3I6,8	Б.Ч.
	II	ХМ2	3I	0,55	I7,05	В. 2-I4
				Итого:	490,5I	
КПI42с	I	С2	7	2,9	20,3	В. 2-I4
	2	С3	5	4,2	2I,0	В. 2-I4
	3	С9	2	0,7	I,4	В. 2-I4
	4	МН2	2	40,0	80,0	В. 2-I4
	5	Ø36АШ L = 720	I0	5,75	57,5	Б.Ч.
	6	ØI0АI L = 380	8	0,23	I,84	Б.Ч.
	7	Ø8АI L = 500	2	0,40	0,40	Б.Ч.
	8	Ø36АШ L = 6280	8	50,2	40I,6	Б.Ч.
	9	ХМ3	3I	0,88	27,28	
				Итого:	6II,32	
КПI43с	I	СI	9	I,8	I6,2	В. 2-I4
	2	С2	3	2,9	8,7	В. 2-I4
	3	С9	2	0,7	I,4	В. 2-I4
	4	МН3	2	32,8	65,6	В. 2-I4
	5	МН6	I	8,3	8,3	В. 2-I4
	6	МН7	I	9,7	9,7	В. 2-I4
	7	Ø28АШ L = 720	2	3,48	6,96	Б.Ч.
	8	Ø32АШ L = 720	2	4,54	9,08	Б.Ч.
	9	ØI0АI L = 380	4	0,23	0,92	Б.Ч.
	I0	ØI2АI L = I30	8	0,II	0,88	Б.Ч.
	II	Ø8АI L = 500	2	0,20	0,40	Б.Ч.
	I2	Ø20АШ L = 6280	4	I5,5	62,0	Б.Ч.
	I3	ХМI	3I	0,55	I7,05	В. 2-I4
				Итого:	207,I9	

Марка пространственного каркаса	Поз.	Марка арматурного изделия	Кол.	Масса, кг		Обозначение документа
				I шт.	Всего	
КПI44с	I	СI	9	I,8	I6,2	В. 2-I4
	2	С2	3	2,9	8,7	В. 2-I4
	3	С9	2	0,7	I,4	В. 2-I4
	4	МН3	2	32,8	65,6	В. 2-I4
	5	МН6	I	8,3	8,3	В. 2-I4
	6	МН7	I	9,7	9,7	В. 2-I4
	7	Ø28АШ L = 720	2	3,48	6,96	Б.Ч.
	8	Ø32АШ L = 720	2	4,54	9,08	Б.Ч.
	9	ØI0АI L = 380	4	0,23	0,92	Б.Ч.
	I0	ØI2АI L = I30	8	0,II	0,88	Б.Ч.
	II	Ø8АI L = 500	2	0,20	0,40	Б.Ч.
	I2	Ø25АШ L = 6280	4	24,2	96,8	Б.Ч.
	I3	ХМI	3I	0,55	I7,05	В. 2-I4
				Итого:	24I,99	
КПI45с	I	СI	9	I,8	I6,2	В. 2-I4
	2	С2	3	2,9	8,7	В. 2-I4
	3	С9	2	0,7	I,4	В. 2-I4
	4	МН3	2	32,8	65,6	В. 2-I4
	5	МН6	I	8,3	8,3	В. 2-I4
	6	МН7	I	9,7	9,7	В. 2-I4
	7	Ø28АШ L = 720	2	3,48	6,96	Б.Ч.
	8	Ø32АШ L = 720	2	4,54	9,08	Б.Ч.
	9	ØI0АI L = 380	4	0,23	0,92	Б.Ч.
	I0	ØI2АI L = I30	8	0,II	0,88	Б.Ч.
	II	Ø8АI L = 500	2	0,20	0,40	Б.Ч.
	I2	Ø32АШ L = 6280	4	39,6	I58,4	Б.Ч.
	I3	ХМ2	3I	0,55	I7,05	В. 2-I4
				Итого:	303,59	

Инв № подл. | Подпись и дата | Взам. инв. №

КП146с

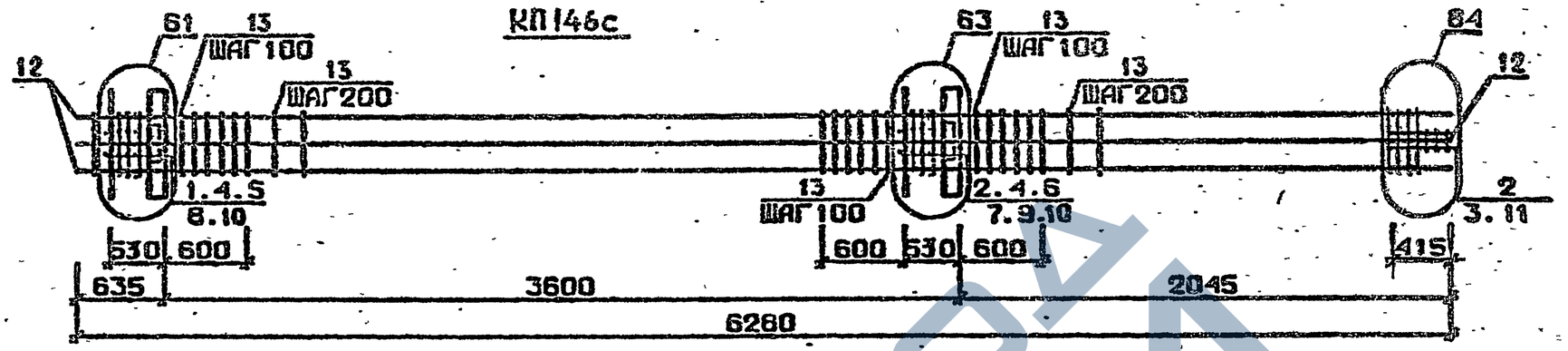

КП147с...КП149с

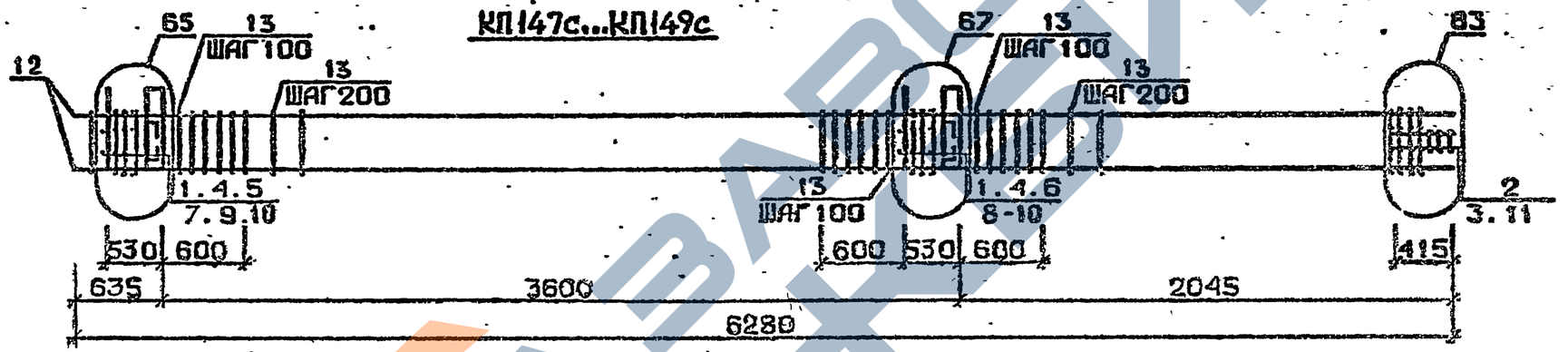

КП150с

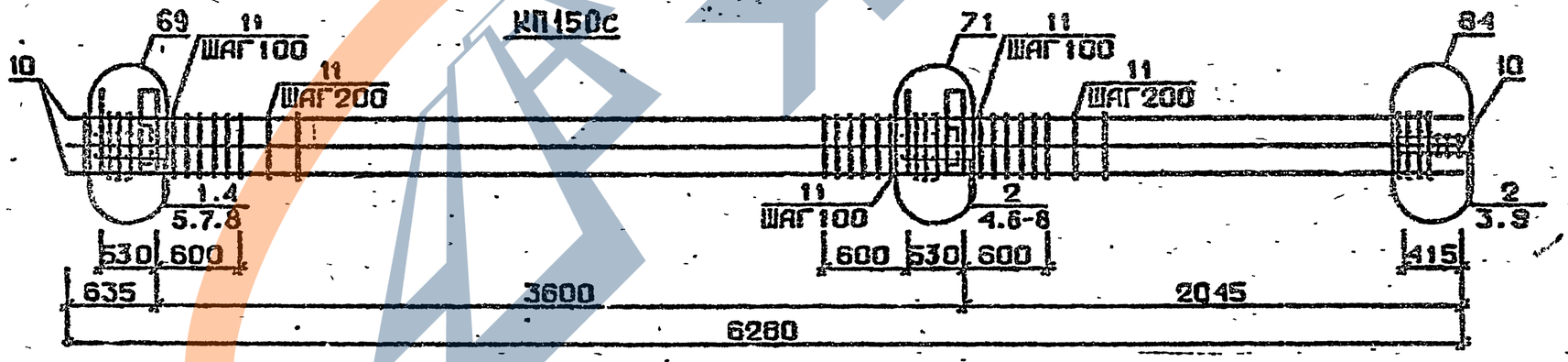

Арматура класса AI и AIII по ГОСТ 5781-82*
Детали см. I.020.I-2с/89 В.2-I3
Спецификацию см. лист 2

Разраб.	Чанкветадзе		1.020.1-2с/89. 2-4 К33	
Проверил	Барбакадзе			
ГИП	Бускивадзе		Каркас пространственный КП146с...КП150с	Стадия: Р; Лист: 1; Листов: 2
Н. контр.	Барбакадзе			ТбилЗНИИЭП

Инв.№подл. | Подп. и дата | Взам.инв.№

Формат А3

Марка пространственного каркаса	Поз.	Марка арматурного изделия	Кол.	Масса, кг		Обозначение документа
				I шт.	Всего	
КПI46с	I	СI	4	I,8	7,2	В. 2-I4
	2	С2	8	2,9	23,2	В. 2-I4
	3	С9	2	0,7	I,4	В. 2-I4
	4	МН3	2	32,8	65,6	В. 2-I4
	5	МН7	I	9,7	9,7	В. 2-I4
	6	МН8	I	II,9	II,9	В. 2-I4
	7	Ø28АШ L = 720	2	3,48	6,96	Б.Ч.
	8	Ø32АШ L = 720	2	4,54	9,08	Б.Ч.
	9	Ø36АШ L = 720	2	5,75	II,5	Б.Ч.
	I0	ØI0АI L = 380	4	0,23	0,92	Б.Ч.
	II	Ø8АI L = 500	2	0,20	0,40	Б.Ч.
	I2	Ø32АШ L = 6280	8	39,6	3I6,8	Б.Ч.
	I3	ХМ2	3I	0,55	I7,05	В. 2-I4
				Итого:	48I,8	
КПI47с	I	СI	9	I,8	I6,2	В. 2-I4
	2	С2	3	2,9	8,7	В. 2-I4
	3	С9	2	0,7	I,4	В. 2-I4
	4	МН4	2	34,8	69,6	В. 2-I4
	5	МН6	I	8,3	8,3	В. 2-I4
	6	МН7	I	9,7	9,7	В. 2-I4
	7	Ø28АШ L = 720	2	3,48	6,96	Б.Ч.
	8	Ø32АШ L = 720	2	4,54	9,08	Б.Ч.
	9	ØI0АI L = 380	4	0,23	0,92	Б.Ч.
	I0	ØI2АI L = I30	8	0,II	0,88	Б.Ч.
	II	Ø8АI L = 500	2	0,20	0,40	Б.Ч.
	I2	Ø20АШ L = 6280	4	I5,5	62,0	Б.Ч.
	I3	ХМI	3I	0,55	I7,05	В. 2-I4
				Итого:	2II,I9	
КПI48с	I	СI	9	I,8	I6,2	В. 2-I4
	2	С2	3	2,9	8,7	В. 2-I4
	3	С9	2	0,7	I,4	В. 2-I4
	4	МН4	2	34,8	69,6	В. 2-I4
	5	МН6	I	8,3	8,3	В. 2-I4

Марка пространственного каркаса	Поз.	Марка арматурного изделия	Кол.	Масса, кг		Обозначение документа
				I шт.	Всего	
КПI48с	6	МН7	I	9,7	9,7	В. 2-I4
	7	Ø28АШ L = 720	2	3,43	6,96	Б.Ч.
	8	Ø32АШ L = 720	2	4,54	9,08	Б.Ч.
	9	ØI0АI L = 380	4	0,23	0,92	Б.Ч.
	I0	ØI2АI L = I30	8	0,II	0,88	Б.Ч.
	II	Ø8АI L = 500	2	0,20	0,40	Б.Ч.
	I2	Ø25АШ L = 6280	4	24,2	96,8	Б.Ч.
	I3	ХМI	3I	0,55	I7,05	В. 2-I4
				Итого:	245,93	
КПI49с	I	СI	9	I,8	I6,2	В. 2-I4
	2	С2	3	2,9	8,7	В. 2-I4
	3	С9	2	0,7	I,4	В. 2-I4
	4	МН4	2	34,8	69,6	В. 2-I4
	5	МН6	I	8,3	8,3	В. 2-I4
	6	МН7	I	9,7	9,7	В. 2-I4
	7	Ø28АШ L = 720	2	3,48	6,96	Б.Ч.
	8	Ø32АШ L = 720	2	4,54	9,08	Б.Ч.
	9	ØI0АI L = 380	4	0,23	0,92	Б.Ч.
	I0	ØI2АI L = I30	8	0,II	0,88	Б.Ч.
	II	Ø8АI L = 500	2	0,20	0,40	Б.Ч.
	I2	Ø32АШ L = 6280	4	39,6	I58,4	Б.Ч.
	I3	ХМ2	3I	0,55	I7,05	В. 2-I4
				Итого:	307,59	
КПI50с	I	СI	4	I,8	7,2	В. 2-I4
	2	С2	8	2,9	23,2	В. 2-I4
	3	С9	2	0,7	I,4	В. 2-I4
	4	МН4	2	34,8	69,6	В. 2-I4
	5	МН7	I	9,7	9,7	В. 2-I4
	6	МН9	I	I7,3	I7,3	В. 2-I4
	7	Ø32АШ L = 720	4	4,54	I8,I6	Б.Ч.
	8	ØI0АI L = 380	4	0,23	0,92	Б.Ч.
	9	Ø8АI L = 500	2	0,20	0,40	Б.Ч.
	I0	Ø32АШ L = 6280	8	39,6	3I6,8	Б.Ч.
	II	ХМ2	3I	0,55	I7,05	В. 2-I4
				Итого:	48I,73	

I.020.I-20/89 В.

Взам. инв. №

Подпись и дата

Инв. № подл.

КП151с

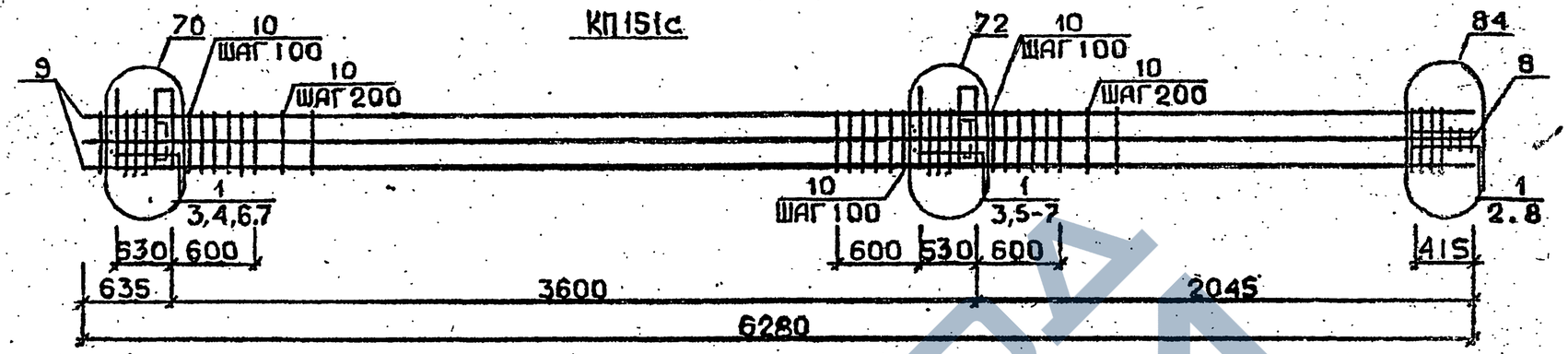

КП152с...КП154с

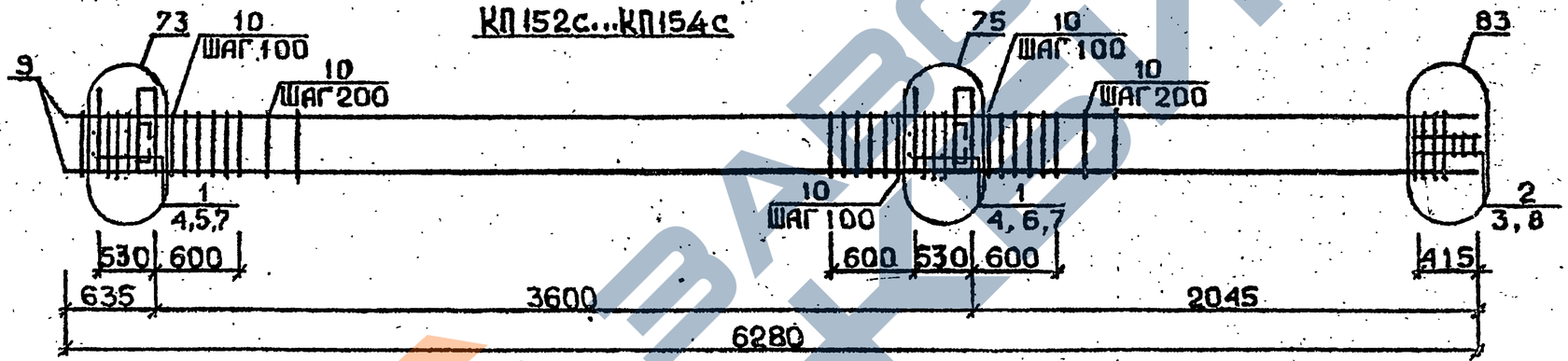

КП155с

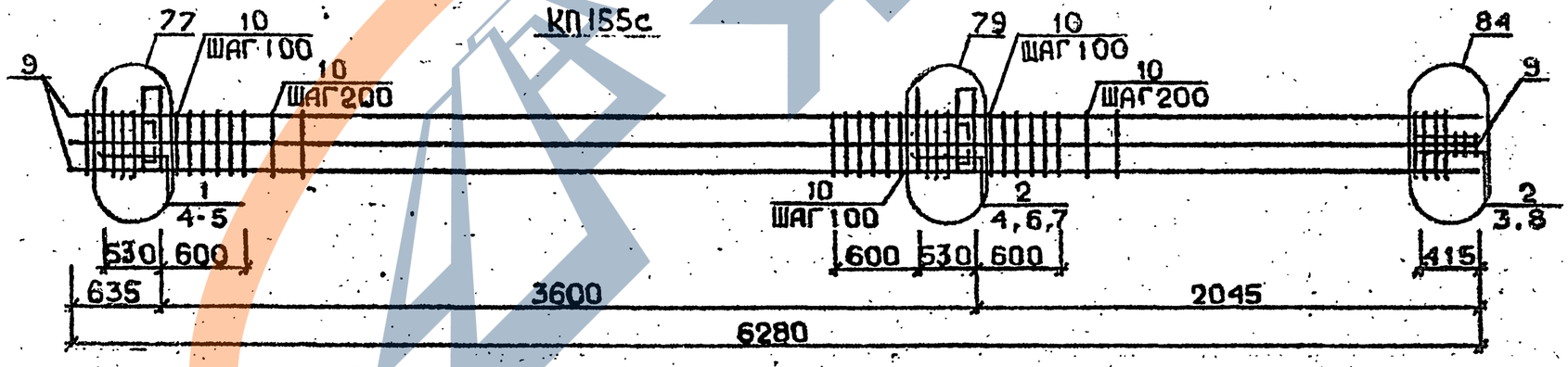

Арматура класса AI и AIII по ГОСТ 5781-82*
Детали см. 1.020.1-2с/89 В.2-13
Спецификацию см.лист 2

Разраб.	Чанкветадзе	
Проверил	Барбакадзе	
ГИП	Бускиладзе	
Н.контр.	Барбакадзе	

1.020.1-2с/89. 2-4 К34

Каркас пространственный КП151с...КП155с

Стадия	Лист	Листов
Р	1	2

ТбилЗНИИЭП

ФОРМАТ А3

Инв.№подл. | Подп. и дата | Взам.инв.№

1962-14 57

Марка пространственного каркаса	Поз.	Марка арматурного изделия	Кол.	Масса, кг		Обозначение документа
				I шт.	Всего	
КШ51с	I	С2	I2	2,9	34,8	В. 2-I4
	2	С9	2	0,7	I,4	В. 2-I4
	3	МН4	2	34,8	69,6	В. 2-I4
	4	МН8	I	II,9	II,9	В. 2-I4
	5	МНI0	I	20,8	20,8	В. 2-I4
	6	Ø36AIII L = 720	4	5,75	23,0	Б.Ч.
	7	ØIOAI L = 380	4	0,23	0,92	Б.Ч.
	8	Ø8AI L = 500	2	0,20	0,40	Б.Ч.
	9	Ø36AIII L = 6280	8	50,2	40I,6	Б.Ч.
	I0	ХМ3	3I	0,88	27,28	В. 2-I4
				Итого:	59I,70	
КШ52с	I	СI	9	I,8	I6,2	В. 2-I4
	2	С2	3	2,9	8,7	В. 2-I4
	3	С9	2	0,7	I,4	В. 2-I4
	4	МН5	2	27,6	55,2	В. 2-I4
	5	МН6	2	8,3	I6,6	В. 2-I4
	6	МН7	2	9,7	I9,4	В. 2-I4
	7	ØI2AI L = I30	8	0,II	0,88	Б.Ч.
	8	Ø8AI L = 500	2	0,20	0,40	Б.Ч.
	9	Ø20AIII L = 6280	4	I5,5	62,0	Б.Ч.
	I0	ХМI	3I	0,55	I7,05	В. 2-I4
				Итого:	I97,83	
КШ53с	I	СI	9	I,8	I6,2	В. 2-I4
	2	С2	3	2,9	8,7	В. 2-I4
	3	С9	2	0,7	I,4	В. 2-I4
	4	МН5	2	27,6	55,2	В. 2-I4
	5	МН6	2	8,3	I6,6	В. 2-I4
	6	МН7	2	9,7	I9,4	В. 2-I4
	7	ØI2AI L = I30	8	0,II	0,88	Б.Ч.
	8	Ø8AI L = 500	2	0,20	0,40	Б.Ч.
	9	Ø25AIII L = 6280	4	24,2	96,8	Б.Ч.
	I0	ХМI	3I	0,55	I7,05	В. 2-I4
				Итого:	232,63	

Марка пространственного каркаса	Поз.	Марка арматурного изделия	Кол.	Масса, кг		Обозначение документа
				I шт.	Всего	
КШ54с	I	СI	9	I,8	I6,2	В. 2-I4
	2	С2	3	2,9	8,7	В. 2-I4
	3	С9	2	0,7	I,4	В. 2-I4
	4	МН5	2	27,6	55,2	В. 2-I4
	5	МН6	2	8,3	I6,6	В. 2-I4
	6	МН7	2	9,7	I9,4	В. 2-I4
	7	ØI2AI L = I30	8	0,II	0,88	Б.Ч.
	8	Ø8AI L = 500	2	0,20	0,40	Б.Ч.
	9	Ø32AIII L = 6280	4	39,6	I58,4	Б.Ч.
	I0	ХМ2	3I	0,55	I7,05	В. 2-I4
				Итого:	294,23	
КШ55с	I	СI	4	I,8	7,2	В. 2-I4
	2	С2	8	2,9	23,2	В. 2-I4
	3	С9	2	0,7	I,4	В. 2-I4
	4	МН5	2	27,6	55,2	В. 2-I4
	5	МН7	2	9,7	I9,4	В. 2-I4
	6	МН8	I	II,9	II,9	В. 2-I4
	7	МН9	I	I7,3	I7,3	В. 2-I4
	8	Ø8AI L = 500	2	0,20	0,40	Б.Ч.
	9	Ø32AIII L = 6280	8	39,6	3I6,8	Б.Ч.
	I0	ХМ2	3I	0,55	I7,05	В. 2-I4
				Итого:	469,85	

I.020.I-20/89 В.

Инв № подл. | Подпись и дата | Взам инв №

I.020.I-20/89. 2-4 К34

Лист 2

Формат А3

КП156с

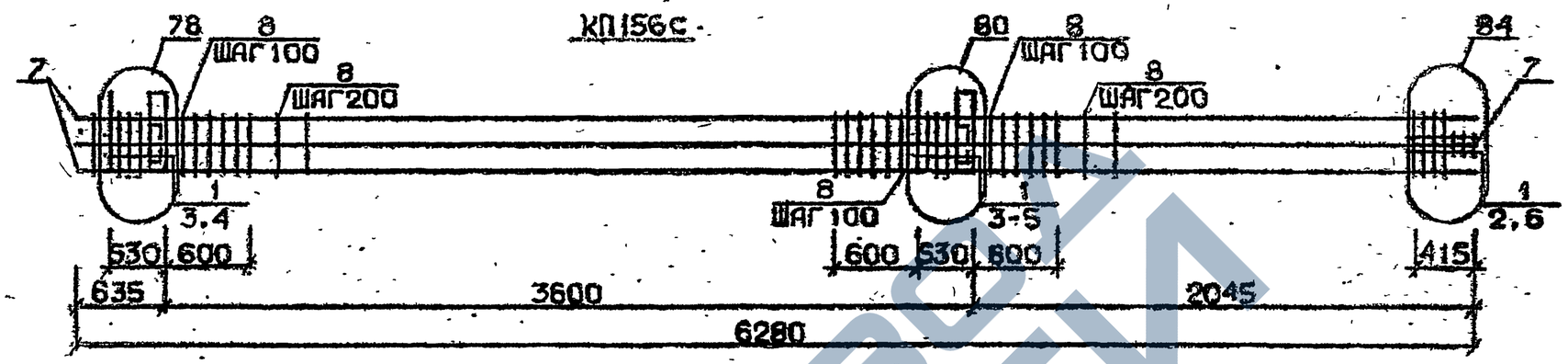

КП152сн...КП154сн

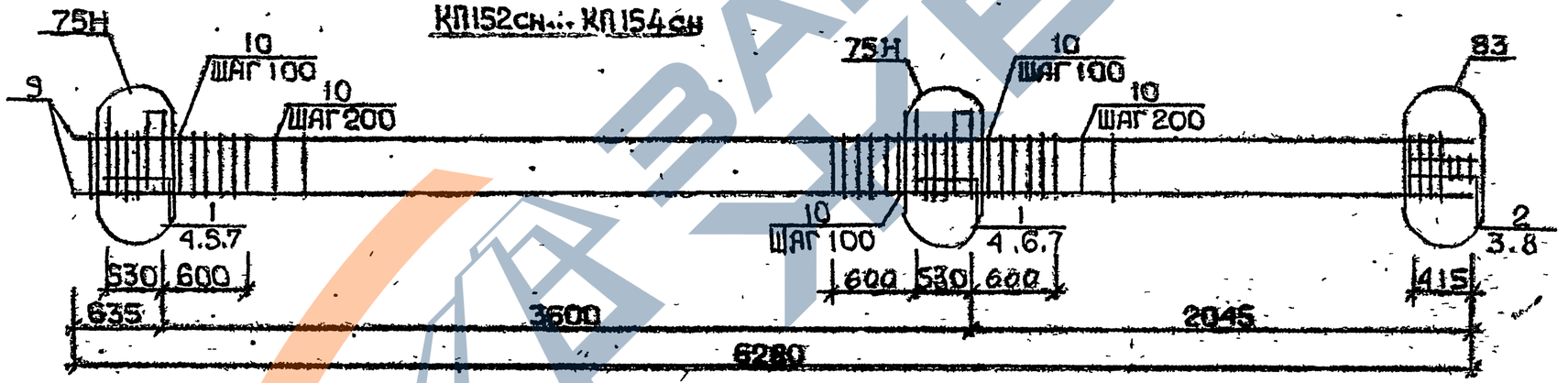

Арматура класса AI и AIII по ГОСТ 5781-82*
Детали см. 1.020.1-2с/89 В.2-13
Спецификацию см.лист 2

Разраб.	Мансурадзе			1.020.1-2с/89. 2-4 К35
Проверил	Бускивадзе			
ГИП	Бускивадзе			Каркас пространственный КП156с КП152сн ...КП154 сн
Н.контр.	Бускивадзе			Стадия Р; Лист 1; Листов 2
				ТбилЗНИИЭП

Инв.№ подл. | Подп. и дата | Взам.инв.№

Марка пространственного каркаса	Поз.	Марка арматурного изделия	Кол.	Масса, кг		Обозначение документа
				I шт.	Всего	
КПI56с	I	С2	I2	2,9	34,8	В. 2-I4
	2	С9	2	0,7	I,4	В. 2-I4
	3	МН5	2	27,6	55,2	В. 2-I4
	4	МН8	3	II,9	35,7	В. 2-I4
	5	МНIO	I	20,8	20,8	В. 2-I4
	6	Ø8AI L = 500	2	0,20	0,40	Б.Ч.
	7	Ø36AIII L = 6280	8	50,2	40I,6	Б.Ч.
	8	ХМ3	3I	0,88	27,28	В. 2-I4
				Итого:	577,I8	
КПI52сн	I	СI	9	I,8	I6,2	В. 2-I4
	2	С2	3	2,9	8,7	В. 2-I4
	3	С9	2	0,7	I,4	В. 2-I4
	4	МН5н	2	27,6	55,2	В. 2-I4
	5	МН6	2	8,3	I6,6	В. 2-I4
	6	МН7	2	9,7	I9,4	В. 2-I4
	7	Ø I2AI L = I30	8	0,II	0,88	Б.Ч.
	8	Ø8AI L = 500	2	0,20	0,40	Б.Ч.
	9	Ø20AIII L = 6280	4	I5,5	62,0	Б.Ч.
	I0	ХМI	3I	0,55	I7,05	В. 2-I4
				Итого:	I97,83	
КПI53сн	I	СI	9	I,9	I6,2	В. 2-I4
	2	С2	3	2,9	8,7	В. 2-I4
	3	С9	2	0,67	I,34	В. 2-I4
	4	МН5н	2	27,6	55,2	В. 2-I4
	5	МН6	2	8,3	I6,6	В. 2-I4
	6	МН7	2	9,7	I9,4	В. 2-I4
	7	Ø I2AI L = I30	8	0,II	0,88	Б.Ч.
	8	Ø8AI L = 500	4	0,20	0,40	Б.Ч.
	9	Ø25AIII L = 6280	4	24,2	96,8	Б.Ч.
	I0	ХМI	3I	0,55	I7,05	В. 2-I4
				Итого:	232,63	

Марка пространственного каркаса	Поз.	Марка арматурного изделия	Кол.	Масса, кг		Обозначение документа
				I шт.	Всего	
КПI54сн	I	СI	9	I,8	I6,2	В. 2-I4
	2	С2	3	2,9	8,7	В. 2-I4
	3	С9	2	0,7	I,4	В. 2-I4
	4	МН5н	2	27,6	55,2	В. 2-I4
	5	МН6	2	8,3	I6,6	В. 2-I4
	6	МН7	2	9,7	I9,4	В. 2-I4
	7	Ø I2AI L = I30	8	0,II	0,88	Б.Ч.
	8	Ø8AI L = 500	2	0,20	0,40	Б.Ч.
	9	Ø32AIII L = 6280	4	39,6	I58,4	Б.Ч.
	I0	ХМ2	3I	0,55	I7,05	В. 2-I4
				Итого:	294,23	

Инв. № подл. | Подпись и дата | Взам. инв. №

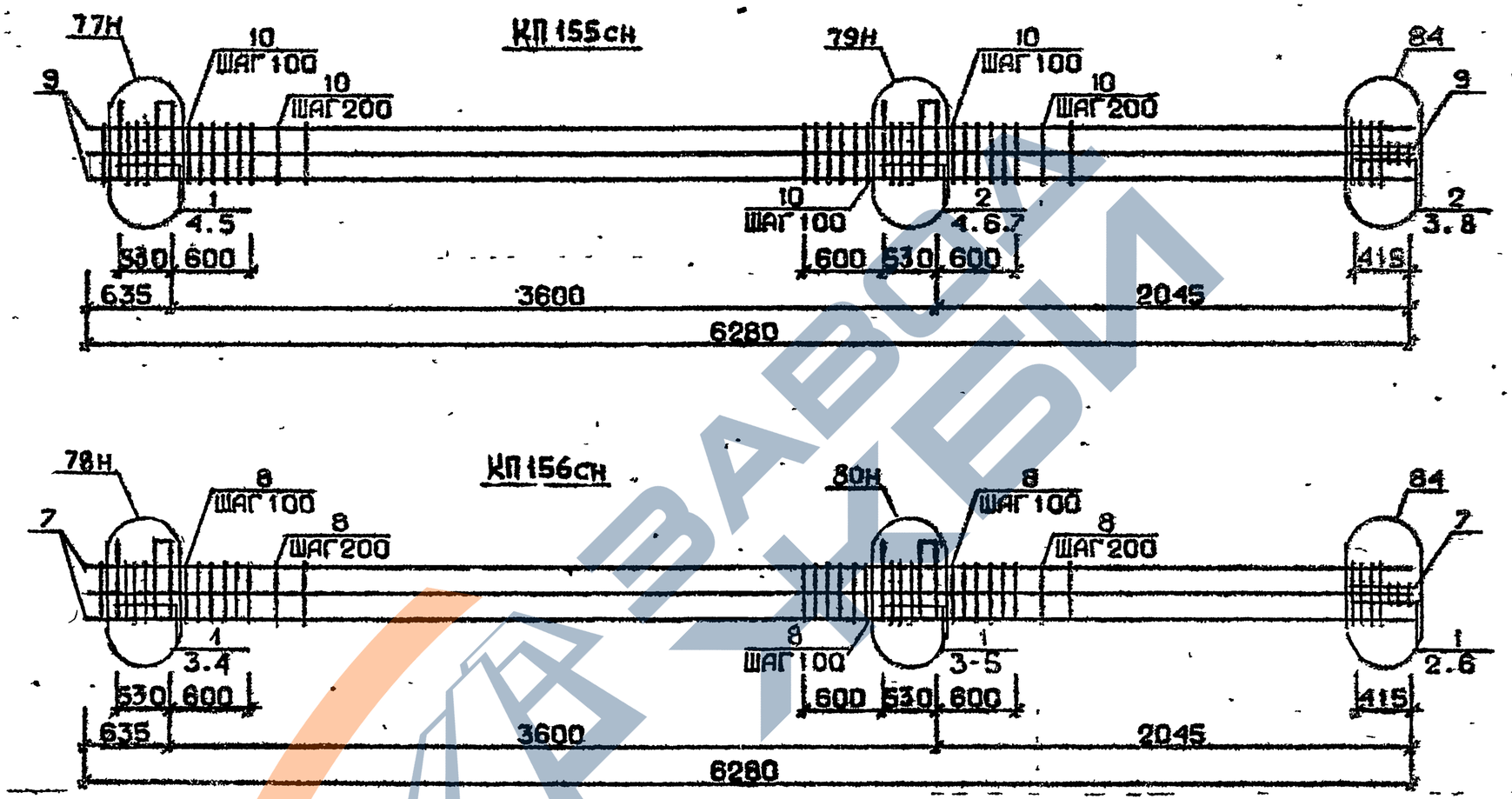

Арматура класса АI и АШ по ГОСТ 5781-82*
Детали см. I.020.I-2с/89 В.2-I3
Спецификацию см.лист 2

Разраб.	Макс Гладзе		1.020.1-2с/89. 2-4 КП 36
Проверил	Бускивадзе		
ГИП	Бускивадзе		Каркас пространственный КП155 сн, КП156 сн
Н.контр.	Бускивадзе		

Стадия	Лист	Листов
Р	1	2

ТбилЗНИИЭП

ФОРМАТ А3

1962-14 61

ИНВ.№ ПОДЛ. | ПОДП. И ДАТА | ВЗАМ.ИНВ.№

ВАВОЛ ЖБИ

Марка пространственного каркаса	Поз.	Марка арматурного изделия		Кол.	Масса, кг		Обозначение документа
					I шт.	Всего	
КПI55сн	I	С1		4	I,8	7,2	В. 2-I4
	2	С2		8	2,9	23,2	В. 2-I4
	3	С9		2	0,7	I,4	В. 2-I4
	4	МН5н		2	27,6	55,2	В. 2-I4
	5	МН7		2	9,7	I9,4	В. 2-I4
	6	МН8		I	II,9	II,9	В. 2-I4
	7	МН9		I	I7,3	I7,3	В. 2-I4
	8	Ø8AI	L = 500	2	0,20	0,40	Б.Ч.
	9	Ø32AIII	L = 6280	8	39,6	3I6,8	Б.Ч.
	I0	ХМ2		3I	0,55	I7,05	В. 2-I4
					Итого:	469,85	
КПI56сн	I	С2		I2	2,9	34,8	В. 2-I4
	2	С9		2	0,7	I,4	В. 2-I4
	3	МН5н		2	27,6	55,2	В. 2-I4
	4	МН8		3	II,9	35,7	В. 2-I4
	5	МНI0		I	20,8	20,8	В. 2-I4
	6	Ø8AI	L = 500	2	0,20	0,40	Б.Ч.
	7	Ø36AIII	L = 6280	8	50,2	40I,6	Б.Ч.
	8	ХМ3		3I	0,88	27,28	
					Итого:	577,I8	

Марка пространственного каркаса	Поз.	Марка арматурного изделия	Кол.	Масса, кг		Обозначение документа
				I шт.	Всего	

I.020.I-2с/89 В. 2-4

Инв. № подл. | Подпись и дата | Взам. инв. №

1.020.1-2с/89 Вып.2-4 ч.ТХ

КП157с...КП159с

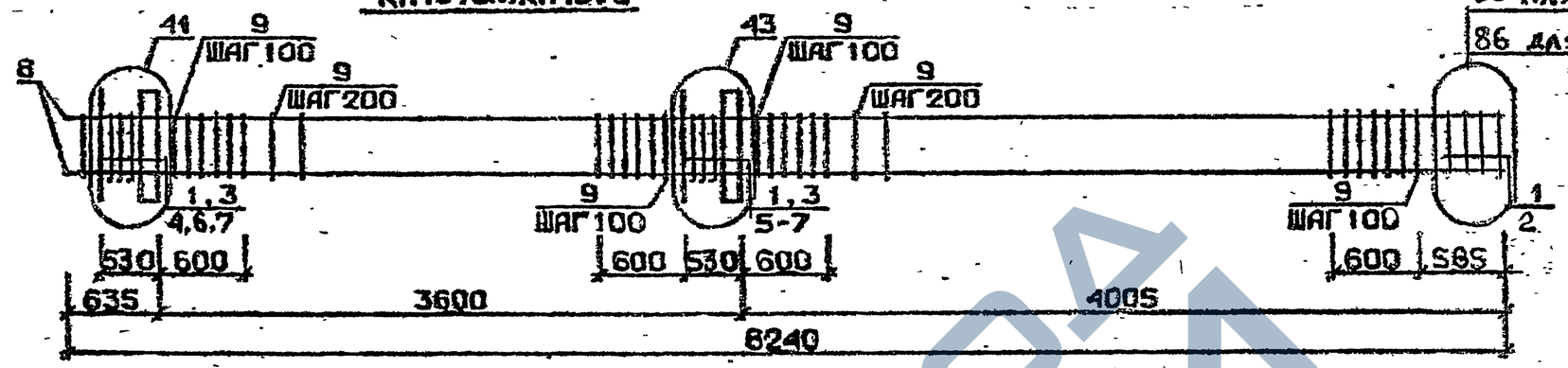

85 для КП157с
86 для КП158с и КП159с

КП160с

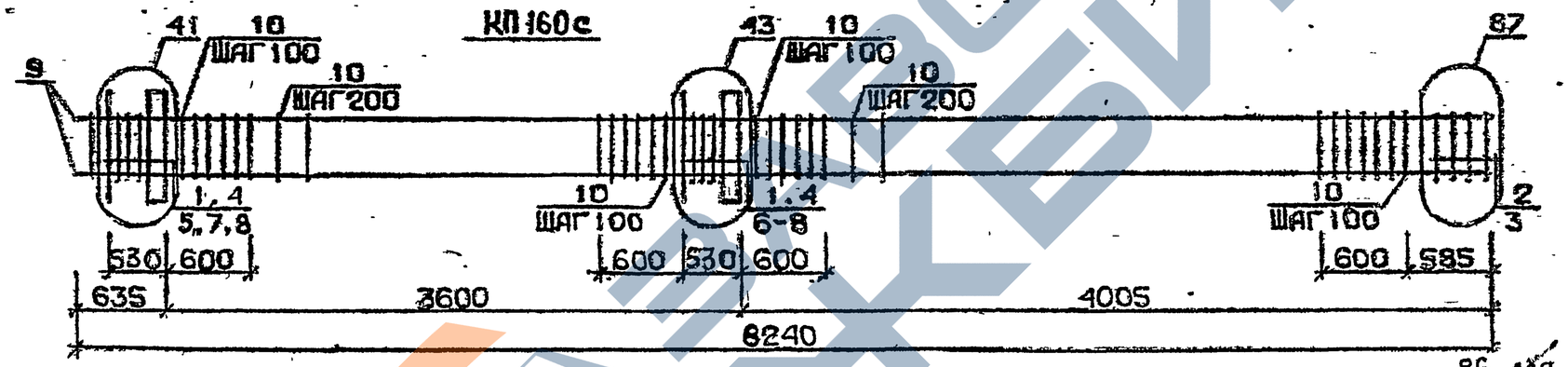

КП161с, КП162с

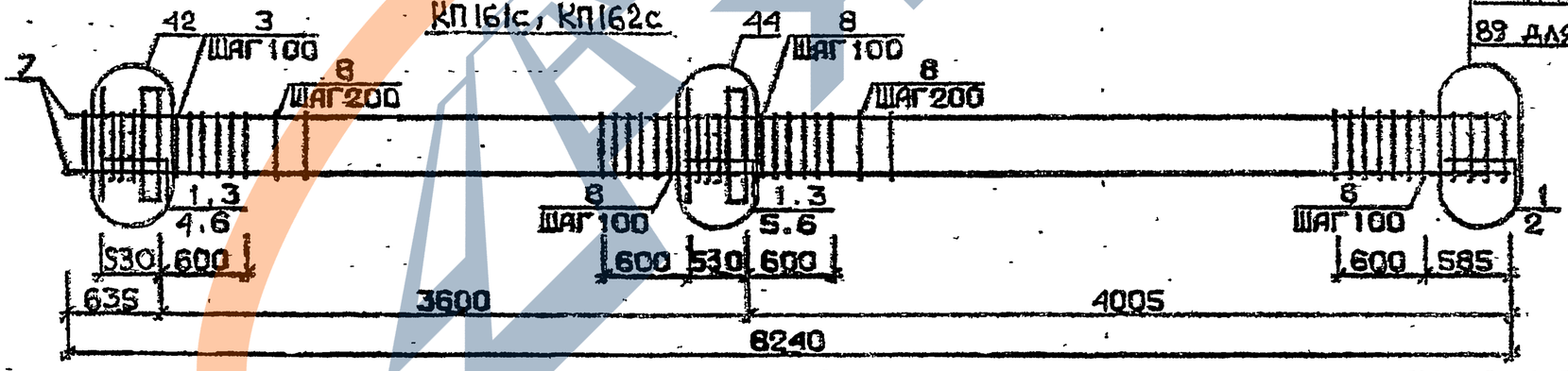

86 для КП161с
89 для КП162с

Арматура класса AI и AIII по ГОСТ 5781-82*
Детали см. I.020.I-2с/89 В.2-13
Спецификацию см. лист 2

Разраб.	Гавшавадзе	
Проверил	Бусковадзе	
ГИП	Бухначадзе	
Н.контр.	Бусковадзе	

1.020.1-2с/89.2-4 К37

Каркас пространственный КП157с...КП162с

Стадия	Лист	Листов
Р	1	2

Тбилзнииэп

Инв.№подл. | Подп. и дата | Взам.инв.№

1962-14 63

ФОРМАТ А3

Марка пространственного каркаса	Поз.	Марка арматурного изделия	Кол.	Масса, кг		Обозначение документа
				I шт.	Всего	
КПI57с	I	СI	I2	I,8	2I,6	В. 2-I4
	2	С4	2	2,2	4,4	В. 2-I4
	3	МНI	2	25,6	5I,2	В. 2-I4
	4	Ø28АШ L = 720	2	3,48	6,96	Б.Ч.
	5	Ø32АШ L = 720	2	4,54	9,08	Б.Ч.
	6	ØIOАI L = 380	4	0,23	0,92	Б.Ч.
	7	ØI2АI L = I30	8	0,II	0,88	Б.Ч.
	8	Ø20АШ L = 8270	4	20,4	8I,6	Б.Ч.
	9	ХМI	45	0,55	24,75	В. 2-I4
				Итого:	20I,39	
КПI58с	I	СI	I2	I,8	2I,6	В. 2-I4
	2	С5	2	3,I	6,2	В. 2-I4
	3	МНI	2	25,6	5I,2	В. 2-I4
	4	Ø28АШ L = 720	2	3,48	6,96	Б.Ч.
	5	Ø32АШ L = 720	2	4,54	9,08	Б.Ч.
	6	ØIOАI L = 380	4	0,23	0,92	Б.Ч.
	7	ØI2АI L = I30	8	0,II	0,88	Б.Ч.
	8	Ø25АШ L = 8270	4	3I,7	I26,8	Б.Ч.
	9	ХМI	45	0,55	24,75	В. 2-I4
				Итого:	248,39	
КПI59с	I	СI	I2	I,8	2I,6	В. 2-I4
	2	С5	2	3,I	6,2	В. 2-I4
	3	МНI	2	25,6	5I,2	В. 2-I4
	4	Ø28АШ L = 720	2	3,48	6,96	Б.Ч.
	5	Ø32АШ L = 720	2	4,54	9,08	Б.Ч.
	6	ØIOАI L = 380	4	0,23	0,92	Б.Ч.
	7	ØI2АI L = I30	8	0,II	0,88	Б.Ч.
	8	Ø28АШ L = 8240	4	39,8	I59,2	Б.Ч.
	9	ХМ2	45	0,55	24,75	В. 2-I4
				Итого:	280,79	
КПI60с	I	СI	I0	I,8	I8,0	В. 2-I4
	2	С2	2	2,9	5,8	В. 2-I4
	3	С6	2	3,7	7,4	В. 2-I4
	4	МНI	2	25,60	5I,20	В. 2-I4

Марка пространственного каркаса	Поз.	Марка арматурного изделия	Кол.	Масса, кг		Обозначение документа
				I шт.	Всего	
КПI60с	5	Ø28АШ L = 720	2	3,48	6,96	Б.Ч.
	6	Ø32АШ L = 720	2	4,54	9,08	Б.Ч.
	7	ØIOАI L = 380	4	0,23	0,92	Б.Ч.
	8	ØI2АI L = I30	8	0,II	0,88	Б.Ч.
	9	Ø32АШ L = 8240	4	52,0	208,0	Б.Ч.
	I0	ХМ2	45	0,55	24,75	В. 2-I4
				Итого:	332,99	
КПI6Iс	I	С2	I2	2,9	34,8	В. 2-I4
	2	С7	2	4,3	8,6	В. 2-I4
	3	МНI	2	25,60	5I,2	В. 2-I4
	4	Ø32АШ L = 720	2	4,54	9,08	Б.Ч.
	5	Ø36АШ L = 720	2	5,75	II,5	Б.Ч.
	6	ØIOАI L = 360	4	0,23	0,92	Б.Ч.
	7	Ø36АШ L = 8240	4	65,8	263,2	Б.Ч.
	8	ХМ3	45	0,88	39,6	В. 2-I4
				Итого:	420,0	
КПI62с	I	С2	I2	2,9	34,8	В. 2-I4
	2	С8	2	5,0	I0,0	В. 2-I4
	3	МНI	2	25,6	5I,2	В. 2-I4
	4	Ø32АШ L = 720	2	4,54	9,08	Б.Ч.
	5	Ø36АШ L = 720	2	5,75	II,5	Б.Ч.
	6	ØI0АI L = 360	4	0,23	0,92	Б.Ч.
	7	Ø40АШ L = 8240	4	8I,3	325,2	Б.Ч.
	8	ХМ3	45	0,88	36,6	В. 2-I4
				Итого:	48I,5	

Инв. № подл. | Подпись и дата | Взам. инв. №
I.020.I-2с/89
1962-14 64
Формат А3

КП163с...КП165с

85 для КП163с
86 для КП164с
и КП165с

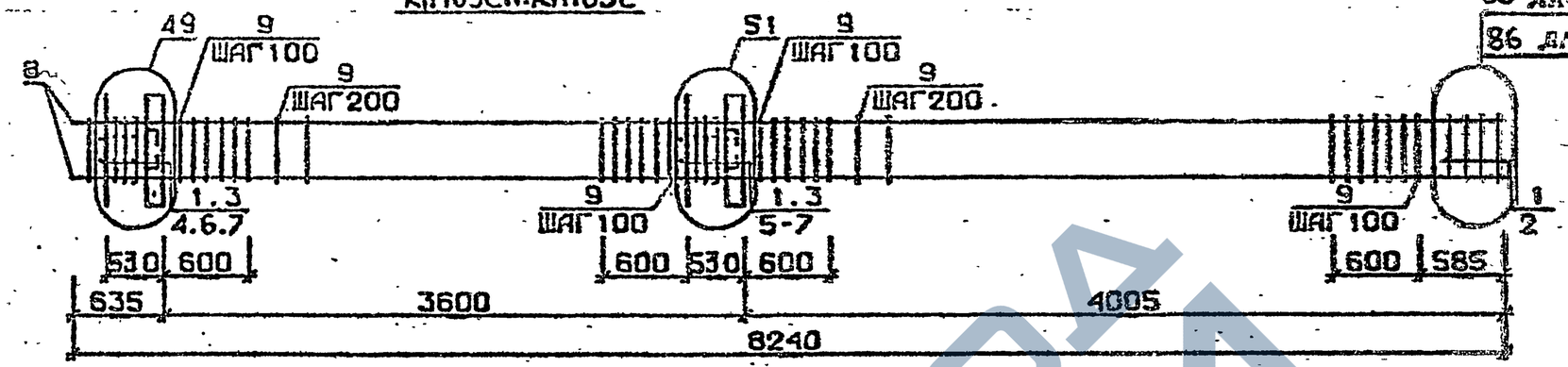

КП166с

87

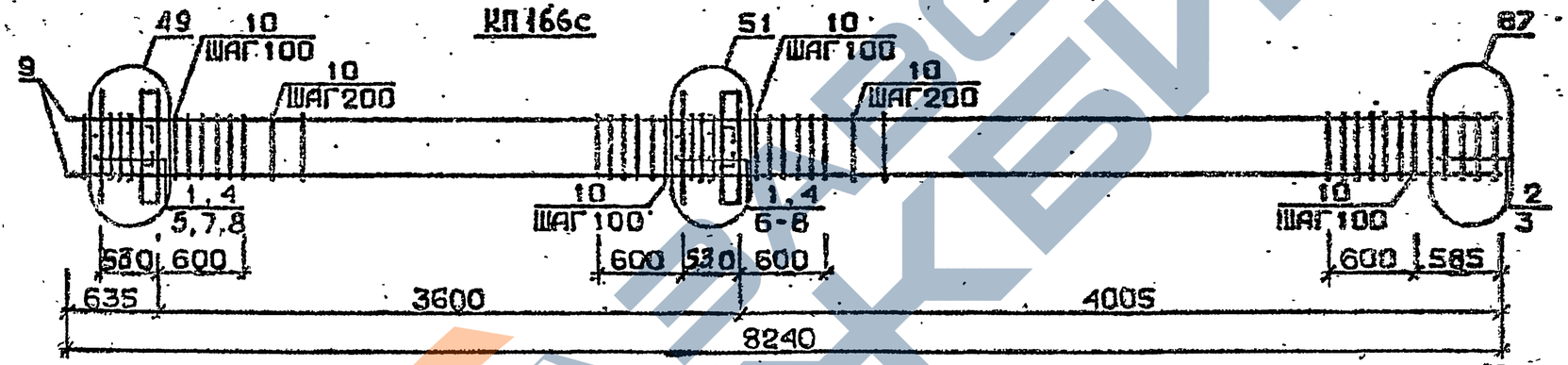

КП167с, КП168с

88 для КП167с
89 для КП168с

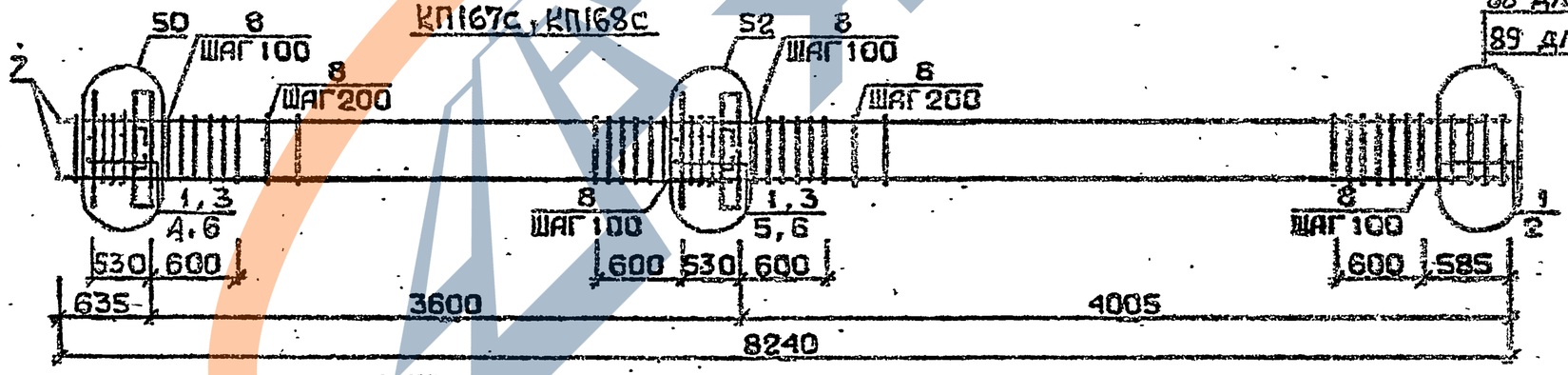

Арматура класса AI и AIII по ГОСТ 5781-82*
Детали см. I.020.I-2с/89 В.2-I3
Спецификацию см. лист 2

Разраб.	Гавш. Е-адзе		
Проверил	Бускивадзе		
ГИП	Бускивадзе		
Н.контр.	Бускивадзе		

1.020.1-2с/89. 2-4 К38

Каркас пространственный КП163с...КП168с

Стадия	Лист	Листов
Р	1	2

ЦИТП Госстроя СССР

ТбилЗНИИЭП

ФОРМАТ А3

Инв.№подл. | Подп. и дата | Взам.инв.№

Марка пространственного каркаса	Поз.	Марка арматурного изделия		Кол.	Масса, кг		Обозначение документа
					1 шт.	Всего	
КП63с	1	С1		11	1,8	19,8	В. 2-14
	2	С4		2	2,2	4,4	В. 2-14
	3	МН2		2	40,0	80,0	В. 2-14
	4	Ø28АШ	L = 720	4	3,48	13,92	Б.Ч.
	5	Ø32АШ	L = 720	4	4,54	18,16	Б.Ч.
	6	Ø10АI	L = 380	8	0,23	1,84	Б.Ч.
	7	Ø12АI	L = 130	8	0,11	0,88	Б.Ч.
	8	Ø20АШ	L = 8270	4	20,4	81,6	Б.Ч.
	9	ХМ1		45	0,55	24,75	В. 2-14
					Итого:	245,35	
КП64с	1	С1		11	1,8	19,8	В. 2-14
	2	С5		2	3,1	6,2	В. 2-14
	3	МН2		2	40,0	80,0	В. 2-14
	4	Ø28АШ	L = 720	4	3,48	13,92	Б.Ч.
	5	Ø32АШ	L = 720	4	4,54	18,16	Б.Ч.
	6	Ø10АI	L = 380	8	0,23	1,84	Б.Ч.
	7	Ø12АI	L = 130	8	0,11	0,88	Б.Ч.
	8	Ø25АШ	L = 8270	4	31,7	126,8	Б.Ч.
	9	ХМ1		45	0,55	24,75	В. 2-14
					Итого:	292,35	
КП65с	1	С1		11	1,8	19,8	В. 2-14
	2	С5		2	3,1	6,2	В. 2-14
	3	МН2		2	40,0	80,0	В. 2-14
	4	Ø28АШ	L = 720	4	3,48	13,92	Б.Ч.
	5	Ø32АШ	L = 720	4	4,54	18,16	Б.Ч.
	6	Ø10АI	L = 380	8	0,23	1,84	Б.Ч.
	7	Ø12АI	L = 130	8	0,11	0,88	Б.Ч.
	8	Ø28АШ	L = 8240	4	39,8	159,2	Б.Ч.
	9	ХМ2		45	0,55	24,75	В. 2-14
					Итого:	324,75	

Марка пространственного каркаса	Поз.	Марка арматурного изделия		Кол.	Масса, кг		Обозначение документа
					1 шт.	Всего	
КП66с	1	С1		9	1,8	16,2	В. 2-14
	2	С2		2	2,9	5,8	В. 2-14
	3	С6		2	3,7	7,4	В. 2-14
	4	МН2		2	40,0	80,0	В. 2-14
	5	Ø28АШ	L = 720	16	3,48	55,68	Б.Ч.
	6	Ø32АШ	L = 720	4	4,54	18,16	Б.Ч.
	7	Ø10АI	L = 380	8	0,23	1,84	Б.Ч.
	8	Ø12АI	L = 130	8	0,11	0,88	Б.Ч.
	9	Ø32АШ	L = 8240	4	52,0	208,0	Б.Ч.
	10	ХМ2		45	0,55	24,75	В. 2-14
					Итого:	418,71	
КП67с	1	С2		11	2,9	31,9	В. 2-14
	2	С7		2	4,3	8,6	В. 2-14
	3	МН2		2	40,0	80,0	В. 2-14
	4	Ø32АШ	L = 720	4	4,54	18,16	Б.Ч.
	5	Ø36АШ	L = 720	4	5,75	23,0	Б.Ч.
	6	Ø10АI	L = 380	8	0,23	1,84	Б.Ч.
	7	Ø36АШ	L = 8240	4	65,8	263,2	Б.Ч.
	8	ХМ3		45	0,88	39,6	В. 2-14
					Итого:	466,3	
КП68с	1	С2		11	2,9	31,9	В. 2-14
	2	С8		2	5,0	10,0	В. 2-14
	3	МН2		2	40,0	80,0	В. 2-14
	4	Ø32АШ	L = 720	4	4,54	18,16	Б.Ч.
	5	Ø36АШ	L = 720	4	5,75	23,0	Б.Ч.
	6	Ø10АI	L = 380	8	0,23	1,84	Б.Ч.
	7	Ø40АШ	L = 8240	4	81,3	325,2	Б.Ч.
	8	ХМ3		45	0,88	39,6	В. 2-14
					Итого:	529,7	

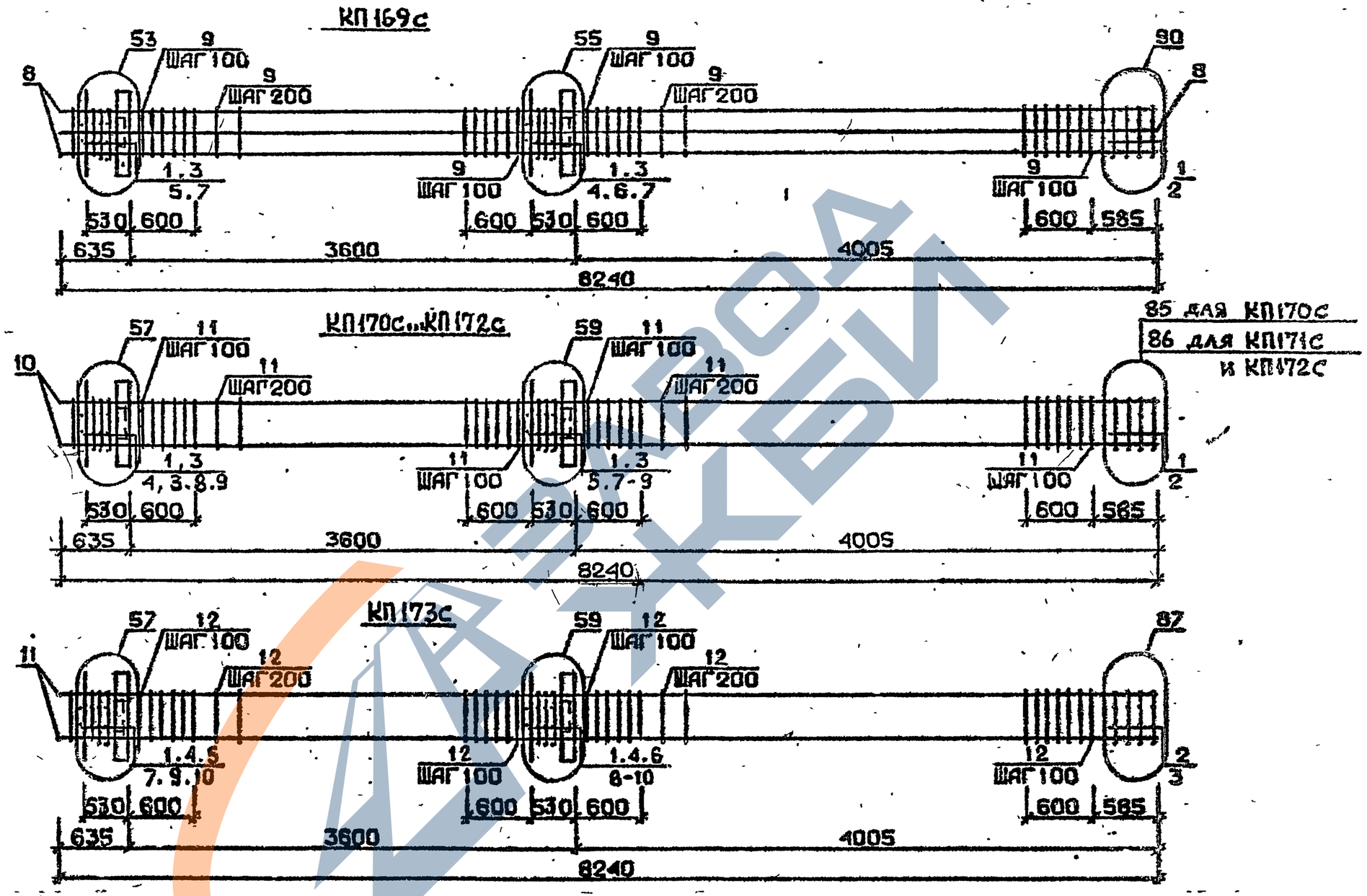

Арматура класса АI и АIII по ГОСТ 5781-82*
Детали см. I.020.I-2с/89 В.2-I3
Спецификацию см. лист 2

Разраб.	Мосесова		1.020.1-2с/89. 2-4 К39
Проверил	Чкванава		
ГИП	Бускиладзе		Каркас пространственный КП169с...КП173с
Н.контр.	Чкванава		Стадия Р · Лист 1 · Листов 2 · ТбилЗНИИЭП

Формат А3

1962-14 67

I.020.I-2с/89 В. 2-4 ч.I
ИНВ.№ ПОДЛ. | ПОДП. И ДАТА | ВЗАМ.ИНВ №

Марка пространственного каркаса	Поз.	Марка арматурного изделия	Кол.	Масса, кг		Обозначение документа
				I шт.	Всего	
КПI69с	I	СI	II	I,8	I9,8	В. 2-I4
	2	С6	2	3,7	7,4	В. 2-I4
	3	МН2	2	40,0	80,0	В. 2-I4
	4	Ø28АШ L = 420	2	3,48	6,90	Б.Ч.
	5	Ø32АШ L = 720	4	4,54	I8,I6	Б.Ч.
	6	Ø36АШ L = 720	4	5,75	23,0	Б.Ч.
	7	ØIOАI L = 380	8	0,23	I,84	Б.Ч.
	8	Ø32АШ L = 8240	8	52,0	4I6,0	Б.Ч.
	9	ХМ2	45	0,55	24,75	В. 2-I4
				Итого:	597,9I	
КПI70с	I	СI	II	I,8	I9,8	В. 2-I4
	2	С4	2	2,2	4,4	В. 2-I4
	3	МН3	2	32,8	65,6	В. 2-I4
	4	МН6	I	8,3	8,3	В. 2-I4
	5	МН7	I	9,7	9,7	В. 2-I4
	6	Ø28АШ L = 720	2	3,48	6,96	Б.Ч.
	7	Ø32АШ L = 720	2	4,54	9,08	Б.Ч.
	8	ØIOАI L = 380	4	0,23	0,92	Б.Ч.
	9	ØI2АI L = I30	8	0,II	0,88	Б.Ч.
	I0	Ø20АШ L = 8270	4	20,4	8I,6	Б.Ч.
	II	ХМI	45	0,55	24,75	В. 2-I4
				Итого:	232,98	
КПI7Iс	I	СI	II	I,8	I9,8	В. 2-I4
	2	С5	2	3,I	6,2	В. 2-I4
	3	МН3	2	32,8	65,6	В. 2-I4
	4	МН6	I	8,3	8,3	В. 2-I4
	5	МН7	I	9,7	9,7	В. 2-I4
	6	Ø28АШ L = 720	2	3,48	6,96	Б.Ч.
	7	Ø32АШ L = 720	2	4,54	9,08	Б.Ч.
	8	ØIOАI L = 380	4	0,23	0,92	Б.Ч.
	9	ØI2АI L = I30	8	0,II	0,88	Б.Ч.
	I0	Ø25АШ L = 8270	4	3I,7	I26,8	Б.Ч.
	II	ХМI	I5	0,55	24,75	В. 2-I4
				Итого:	278,99	

Марка пространственного каркаса	Поз.	Марка арматурного изделия	Кол.	Масса, кг		Обозначение документа
				I шт.	Всего	
КПI72с	I	СI	II	I,8	I9,8	В. 2-I4
	2	С5	2	3,I	6,2	В. 2-I4
	3	МН3	2	32,8	65,6	В. 2-I4
	4	МН6	I	8,3	8,3	В. 2-I4
	5	МН7	I	9,7	9,7	В. 2-I4
	6	Ø28АШ L = 720	2	3,48	6,96	Б.Ч.
	7	Ø32АШ L = 720	2	4,54	9,08	Б.Ч.
	8	ØIOАI L = 380	4	0,23	0,92	Б.Ч.
	9	ØI2АI L = I30	8	0,II	0,88	Б.Ч.
	I0	Ø28АШ L = 8240	4	39,8	I59,2	Б.Ч.
	II	ХМ2	45	0,55	24,75	В. 2-I4
				Итого:	3II,39	
КПI73с	I	СI	9	I,8	I6,2	В. 2-I4
	2	С2	2	2,9	5,8	В. 2-I4
	3	С6	2	3,7	7,4	В. 2-I4
	4	МН3	2	32,8	65,6	В. 2-I4
	5	МI.6	I	8,3	8,3	В. 2-I4
	6	МН7	I	9,7	9,7	В. 2-I4
	7	Ø28АШ L = 720	2	3,48	6,96	Б.Ч.
	8	Ø32АШ L = 720	2	4,54	9,08	Б.Ч.
	9	ØIOАI L = 380	4	0,23	0,92	Б.Ч.
	I0	ØI2АI L = I30	8	0,II	0,88	Б.Ч.
	II	Ø32АШ L = 8240	4	52,0	208,0	Б.Ч.
	I2	ХМ2	45	0,55	24,75	В. 2-I4
				Итого:	363,59	

I.020.I-2с/89 В. 4

Взам. инв. №

Подпись и дата

Инв. № подл.

I 020 I-2с/89 2-4 К39

Лист 2

1962-14

Формат А3

68

КП174с, КП175с

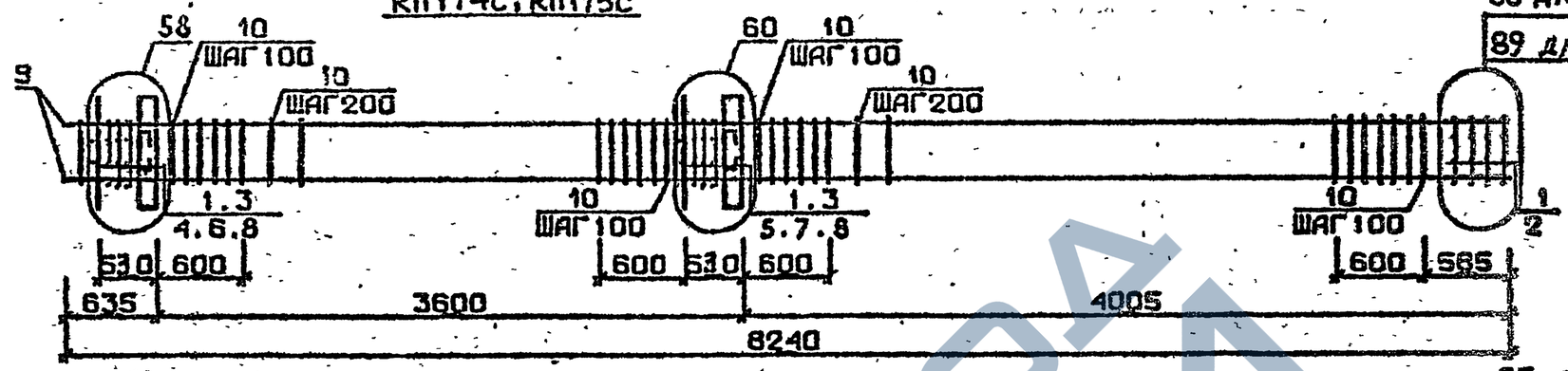

88 для КП174с
89 для КП175с

КП176с...КП178с

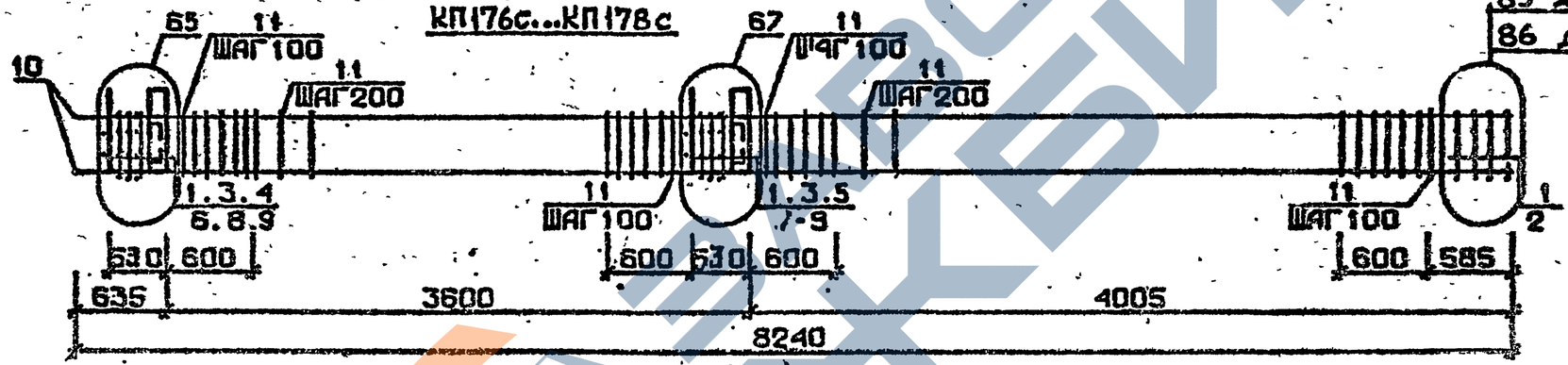

85 для КП176с
86 для КП177с
и КП178с

КП179с

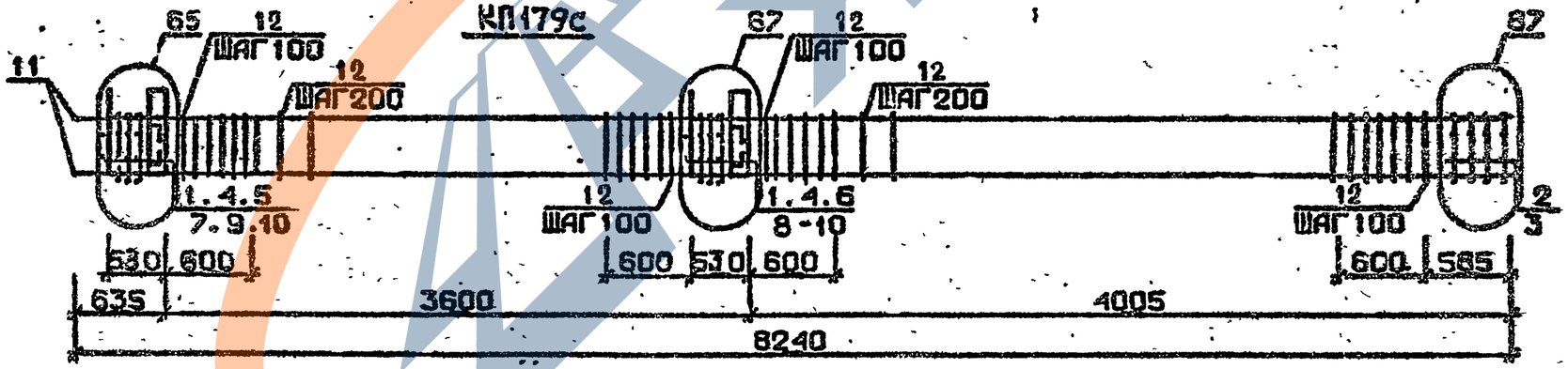

Арматура класса AI и AIII по ГОСТ 5781-82*
Детали см. 1.020.1-2с/89 В.2-13
Спецификацию см.лист 2

Разраб.	Чанкветадзе	
Проверил	Барбакадзе	
ГИП	Бускивадзе	
Н.контр.	Барбакадзе	

1.020.1-2с/89. 2-4 К40

Каркас пространственный КП174с...КП179с

Стадия	Лист	Листов
Р	1	2

ТбилЗНИИЭП

Инв.№подл. | Подп. и дата | Взам.инв.№

Формат А3

Марка пространственного каркаса	Поз.	Марка арматурного изделия	Кол.	Масса, кг I шт.	Масса, кг Всего	Обозначение документа
КПГ74с	I	С2	II	2,9	3I,9	В. 2-I4
	2	С7	2	4,3	8,6	В. 2-I4
	3	МН3	2	32,8	65,6	В. 2-I4
	4	МН7	I	9,7	9,7	В. 2-I4
	5	МН8	I	II,9	II,9	В. 2-I4
	6	Ø32АШ L = 720	2	4,54	9,08	Б.Ч.
	7	Ø36АШ L = 720	2	5,75	II,5	Б.Ч.
	8	ØI0АI L = 380	4	0,23	0,92	Б.Ч.
	9	Ø36АШ L = 8240	4	65,8	263,2	Б.Ч.
	I0	ХМ3	45	0,88	39,6	В. 2-I4
				Итого:	452,0	
КПГ75с	I	С2	II	2,9	3I,9	В. 2-I4
	2	С8	2	5,0	I0,0	В. 2-I4
	3	МН3	2	32,8	65,6	В. 2-I4
	4	МН7	I	9,7	9,7	В. 2-I4
	5	МН8	I	II,9	II,9	В. 2-I4
	6	Ø32АШ L = 720	2	4,54	9,08	Б.Ч.
	7	Ø36АШ L = 720	2	5,75	II,5	Б.Ч.
	8	ØI0АI L = 380	4	0,23	0,92	Б.Ч.
	9	Ø40АШ L = 8240	4	8I,3	325,2	Б.Ч.
	I0	ХМ3	45	0,88	39,6	В. 2-I4
				Итого:	515,2	
КПГ76с	I	СI	II	I,8	I9,8	В. 2-I4
	2	С4	2	2,2	4,4	В. 2-I4
	3	МН4	2	34,8	69,6	В. 2-I4
	4	МН6	I	8,3	8,3	В. 2-I4
	5	МН7	I	9,7	9,7	В. 2-I4
	6	Ø28АШ L = 720	2	3,48	6,96	Б.Ч.
	7	Ø32АШ L = 720	2	4,54	9,08	Б.Ч.
	8	ØI0АI L = 380	4	0,23	0,92	Б.Ч.
	9	ØI2АI L = I30	8	0,II	0,88	Б.Ч.
	I0	Ø20АШ L = 8270	4	20,4	8I,6	Б.Ч.
	II	ХМI	45	0,55	24,75	В. 2-I4
				Итого:	235,99	
КПГ77с	I	СI	II	I,8	I9,8	В. 2-I4
	2	С5	2	3,I	6,2	В. 2-I4
	3	МН4	2	34,8	69,6	В. 2-I4
	4	МН6	I	8,3	8,3	В. 2-I4
	5	МН7	I	9,7	9,7	В. 2-I4
	6	Ø28АШ L = 720	2	3,48	6,96	Б.Ч.
	7	Ø32АШ L = 720	2	4,54	9,08	Б.Ч.
	8	ØI0АI L = 380	4	0,23	0,92	Б.Ч.
	9	ØI2АI L = I30	8	0,II	0,88	Б.Ч.

Марка пространственного каркаса	Поз.	Марка арматурного изделия	Кол.	Масса, кг I шт.	Масса, кг Всего	Обозначение документа
КПГ77с	I0	Ø25АШ L = 8270	4	3I,7	I26,8	Б.Ч.
	II	ХМI	45	0,55	24,75	В. 2-I4
				Итого:	282,99	
КПГ78с	I	СI	II	I,8	I9,8	В. 2-I4
	2	С5	2	3,I	6,2	В. 2-I4
	3	МН4	2	34,8	69,6	В. 2-I4
	4	МН6	I	8,3	8,3	В. 2-I4
	5	МН7	I	9,7	9,7	В. 2-I4
	6	Ø28АШ L = 720	2	3,48	6,96	Б.Ч.
	7	Ø32АШ L = 720	2	4,54	9,08	Б.Ч.
	8	ØI0АI L = 380	4	0,23	0,92	Б.Ч.
	9	ØI2АI L = I30	8	0,II	0,88	Б.Ч.
	I0	Ø28АШ L = 8240	4	39,8	I59,2	Б.Ч.
	II	ХМ2	45	0,55	24,75	В. 2-I4
				Итого:	3I5,39	
КПГ79с	I	СI	9	I,8	I6,2	В. 2-I4
	2	С2	2	2,9	5,8	В. 2-I4
	3	С6	2	3,7	7,4	В. 2-I4
	4	МН4	2	34,8	69,6	В. 2-I4
	5	МН6	I	8,3	8,3	В. 2-I4
	6	МН7	I	9,7	9,7	В. 2-I4
	7	Ø28АШ L = 720	2	3,48	6,96	Б.Ч.
	8	Ø32АШ L = 720	2	4,54	9,08	Б.Ч.
	9	ØI0АI L = 380	4	0,23	0,92	Б.Ч.
	I0	ØI2АI L = I30	8	0,II	0,88	Б.Ч.
	II	Ø32АШ L = 8240	4	52,0	208,0	Б.Ч.
	I2	ХМ2	45	0,55	24,75	В. 2-I4
				Итого:	367,59	

I.020.I-2с/89 В. 2-4 ч.I

Взам инв №

Подпись и дата

Инв. № подл.

I.020.I-2с/89 - 2-4 К40

Лист 2

Формат А3

1962-14 70

КП180с, КП181с

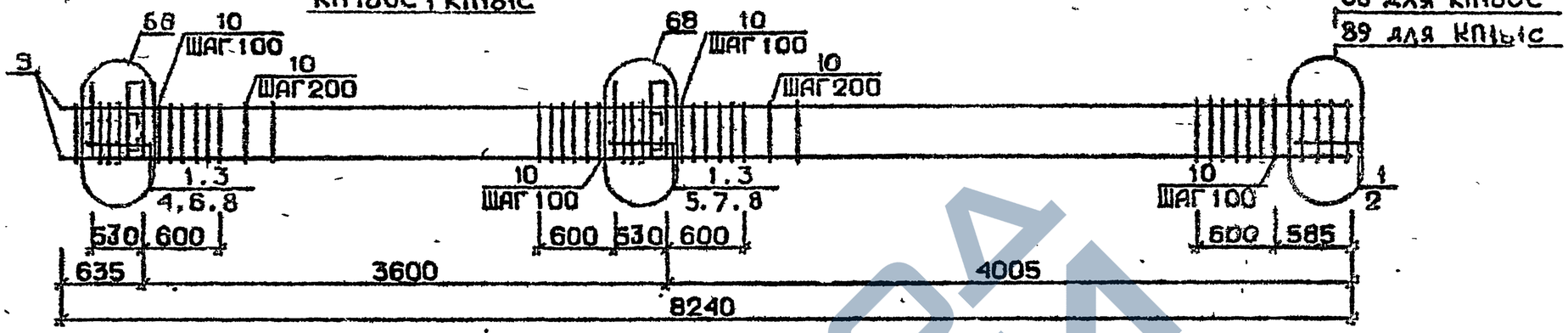

КП182с

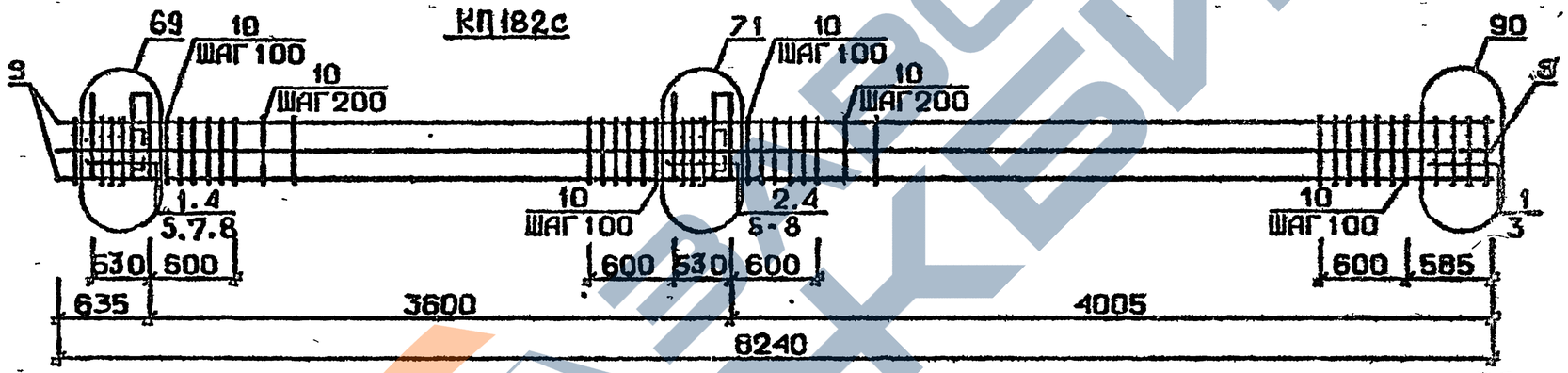

КП183с ... КП185с

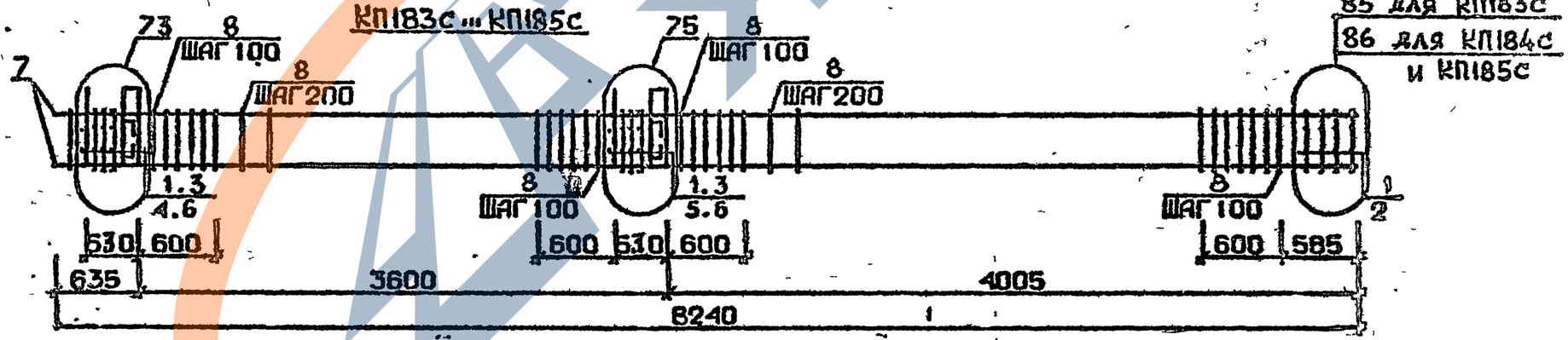

Арматура класса AI и AIII по ГОСТ 5781-82*
Детали см. 1.020.1-2с/89 В.2-13
Спецификацию см. лист 2

Разраб.	Чанкветадзе	
Проверил	Барбакадзе	
ГИП	Бускиваадзе	
Н.контр.	Барбакадзе	

1.020.1-2с/89 2-4 К41

Каркас пространственный КП180с...КП185с

Стадия	Лист	Листов
Р	1	2

ТбилЗНИИЭП

Инв.№подл. | Подп. и дата | Взам.инв.№

Формат А3

1962-14 71

Марка пространственного каркаса	Поз.	Марка арматурного изделия		Кол.	Масса, кг		Обозначение документа
					1 шт.	Всего	
КП180с	1	С2		II	2,9	31,9	В. 2-14
	2	С7		2	4,3	8,6	В. 2-14
	3	МН4		2	34,8	69,6	В. 2-14
	4	МН7		1	9,7	9,7	В. 2-14
	5	МН8		1	11,9	11,9	В. 2-14
	6	Ø32АШ	L = 720	2	4,54	9,08	Б.Ч.
	7	Ø36АШ	L = 720	2	5,75	11,5	Б.Ч.
	8	Ø10АI	L = 380	4	0,23	0,92	Б.Ч.
	9	Ø36АШ	L = 8240	4	65,8	263,2	Б.Ч.
	10	ХМ3		45	0,88	39,6	В. 2-14
					Итого:	458,0	
КП181с	1	С2		II	2,9	31,9	В. 2-14
	2	С8		2	5,0	10,0	В. 2-14
	3	МН4		2	34,8	69,6	В. 2-14
	4	МН7		1	9,7	9,7	В. 2-14
	5	МН8		1	11,9	11,9	В. 2-14
	6	Ø32АШ	L = 720	2	4,54	9,08	Б.Ч.
	7	Ø36АШ	L = 720	2	5,75	11,5	Б.Ч.
	8	Ø10АI	L = 380	4	0,23	0,92	Б.Ч.
	9	Ø40АШ	L = 8240	4	81,3	325,2	Б.Ч.
	10	ХМ3		45	0,88	39,6	В. 2-14
					Итого:	519,4	
КП182с	1	С1		6	1,8	10,8	В. 2-14
	2	С2		5	2,9	14,5	В. 2-14
	3	С6		2	3,7	7,4	В. 2-14
	4	МН4		2	34,8	69,6	В. 2-14
	5	МН7		1	9,7	9,7	В. 2-14
	6	МН9		1	17,3	17,3	В. 2-14
	7	Ø32АШ	L = 720	4	4,54	18,16	Б.Ч.
	8	Ø10АI	L = 380	4	0,23	0,92	В.Ч.
	9	Ø32АШ	L = 8240	8	52,0	416,0	Б.Ч.
	10	ХМ2		45	0,55	24,75	В. 2-14
					Итого:	589,13	

Марка пространственного каркаса	Поз.	Марка арматурного изделия		Кол.	Масса, кг		Обозначение документа
					1 шт.	Всего	
КП183с	1	С1		II	1,8	19,8	В. 2-14
	2	С4		2	2,2	4,4	В. 2-14
	3	МН5		2	27,6	55,2	В. 2-14
	4	МН6		2	8,3	16,6	В. 2-14
	5	МН7		2	9,7	19,4	В. 2-14
	6	Ø12АI	L = 130	8	0,11	0,88	Б.Ч.
	7	Ø20АШ	L = 8270	4	20,4	81,6	Б.Ч.
	8	ХМ1		45	0,55	24,75	В. 2-14
					Итого:	222,63	
КП184с	1	С1		II	1,8	19,8	В. 2-14
	2	С5		2	3,1	6,2	В. 2-14
	3	МН5		2	27,6	55,2	В. 2-14
	4	МН6		2	8,3	16,6	В. 2-14
	5	МН7		2	9,7	19,4	В. 2-14
	6	Ø12АI	L = 130	8	0,11	0,88	Б.Ч.
	7	Ø25АШ	L = 8270	4	31,7	126,8	Б.Ч.
	8	ХМ1		45	0,55	24,75	В. 2-14
					Итого:	269,63	
КП185с	1	С1		II	1,8	19,8	В. 2-14
	2	С5		2	3,1	6,2	В. 2-14
	3	МН5		2	27,6	55,2	В. 2-14
	4	МН6		2	8,3	16,6	В. 2-14
	5	МН7		2	9,7	19,4	В. 2-14
	6	Ø12АI	L = 130	8	0,11	0,88	Б.Ч.
	7	Ø28АШ	L = 8240	4	39,8	159,2	Б.Ч.
	8	ХМ2		45	0,55	24,75	В. 2-14
					Итого:	302,03	

1,020.1-2с/89 В. 2-4 в.1

Инв. № подл. | Подпись и дата | Взам. инв. №

КП186с

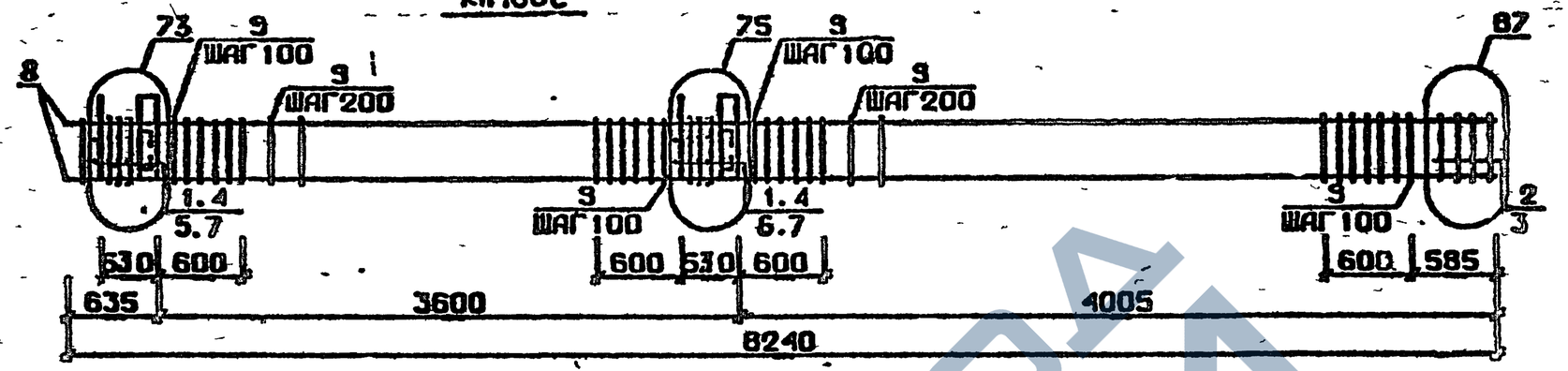

КП187с

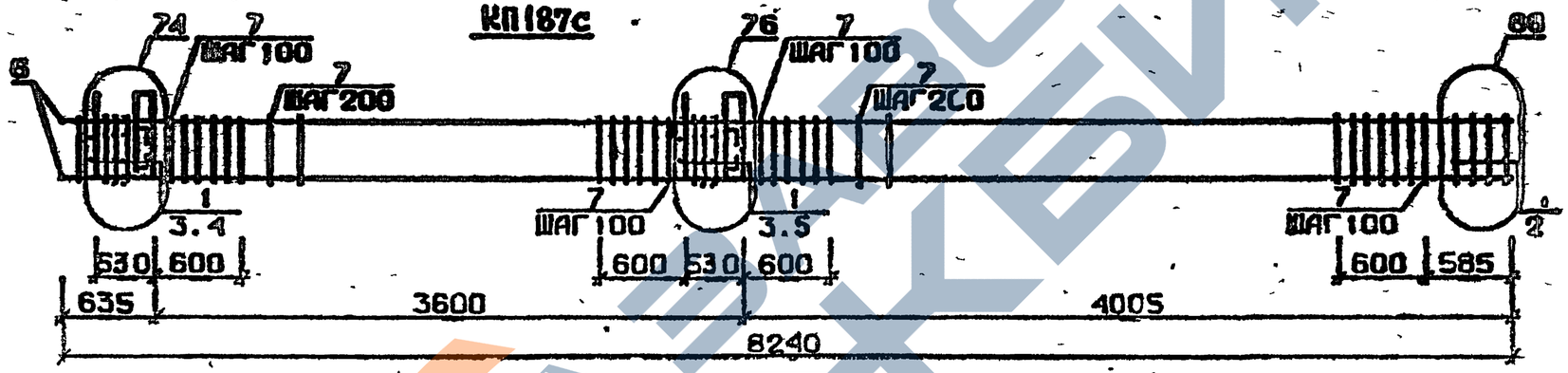

КП188с

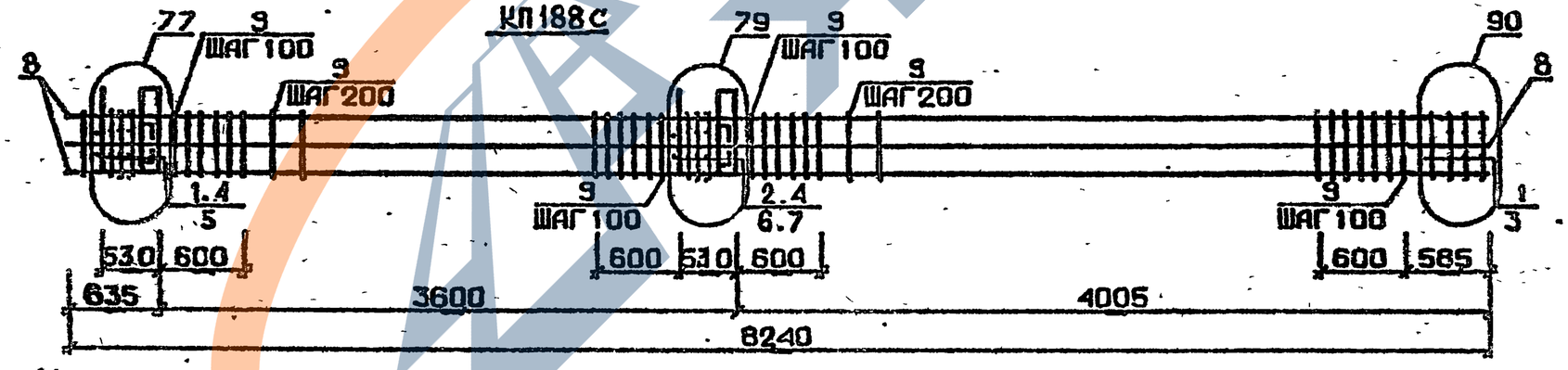

Арматура класса AI и AIII по ГОСТ 5781-82*

Детали см. I.020.I-2с/89 В.2-I3

Спецификацию см. лист 2

РАЗРАБ.	МОСЕСОВА		1.020.1-2с/89. 2-4 К42	
..РОВЕРИЛ	ЧКВАНАВА			
ГИП	БУСКИВАДЗЕ			
Н.КОНТР.	ЧКВАНАВА		КАРКАС ПРОСТРАНСТВЕННЫЙ КП186с...КП188с	Стадия: Р; Лист: 1; Листов: 2
				ТбилЗНИИЭП

ФОРМАТ А3

ИНВ.№ ПОДЛ. | ПОДП. И ДАТА | ВЗАМ.ИНВ.№

Марка пространственного каркаса	Поз.	Марка арматурного изделия	Кол.	Масса, кг		Обозначение документа
				I шт.	Всего	
КПI86с	I	СI	9	I,8	I6,2	В. 2-I4
	2	С2	2	2,9	5,8	В. 2-I4
	3	С6	2	3,7	7,4	В. 2-I4
	4	МН5	2	27,6	55,2	В. 2-I4
	5	МН6	2	8,3	I6,6	В. 2-I4
	6	МН7	2	9,7	I9,4	В. 2-I4
	7	Ø I2AI L = I30	8	0,II	0,88	Б.Ч.
	8	Ø32AIII L = 8240	4	52,0	208,0	Б.Ч.
	9	ХМ2	45	0,55	24,75	В. 2-I4
				Итого:	354,23	
КПI87с	I	С2	II	2,9	3I,9	В. 2-I4
	2	С7	2	4,3	8,6	В. 2-I4
	3	МН5	2	27,6	55,2	В. 2-I4
	4	МН7	2	9,7	I9,4	В. 2-I4
	5	МН8	2	II,9	23,8	В. 2-I4
	6	Ø36AIII L = 8240	4	65,8	263,2	Б.Ч.
	7	ХМ3	45	0,88	39,6	В. 2-I4
				Итого:	441,7	
КПI88с	I	СI	6	I,8	I0,8	В. 2-I4
	2	С2	5	2,9	I4,5	В. 2-I4
	3	С6	2	3,7	7,4	В. 2-I4
	4	МН5	2	27,6	55,2	В. 2-I4
	5	МН7	2	9,7	I9,4	В. 2-I4
	6	МН8	I	II,9	II,9	В. 2-I4
	7	МН9	I	I7,3	I7,3	В. 2-I4
	8	Ø32AIII L = 8240	8	52,0	4I6,0	Б.Ч.
	9	ХМ2	45	0,55	24,75	В. 2-I4
				итого	577,25	

Марка пространственного каркаса	Поз.	Марка арматурного изделия	Кол.	Масса, кг		Обозначение документа
				I шт.	Всего	

I.020.I-2с/89 В. 2-4

Взам. инв. №

Подпись и дата

Инв. № подл.

КП183сн ... КП185сн

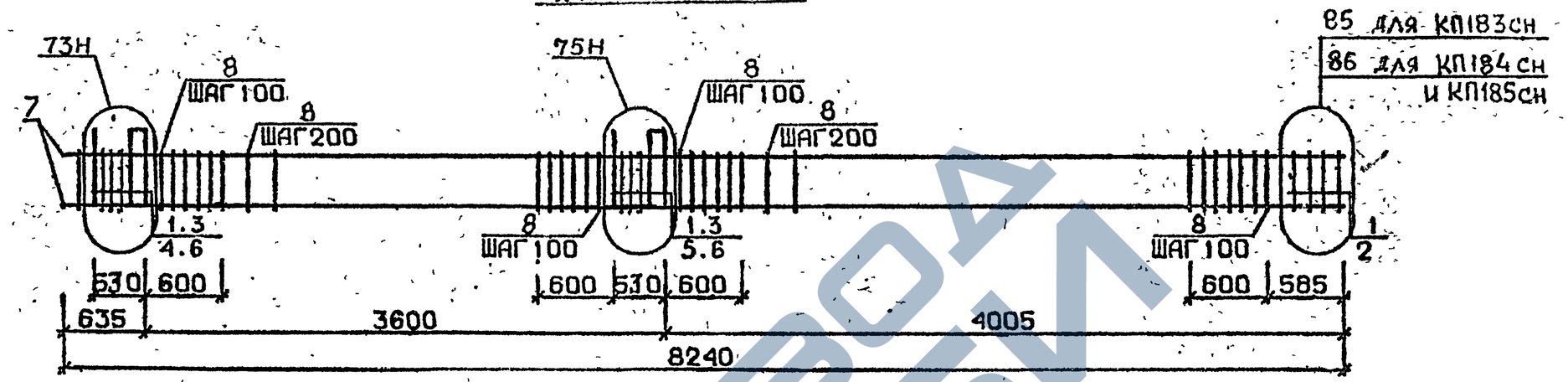

КП186сн

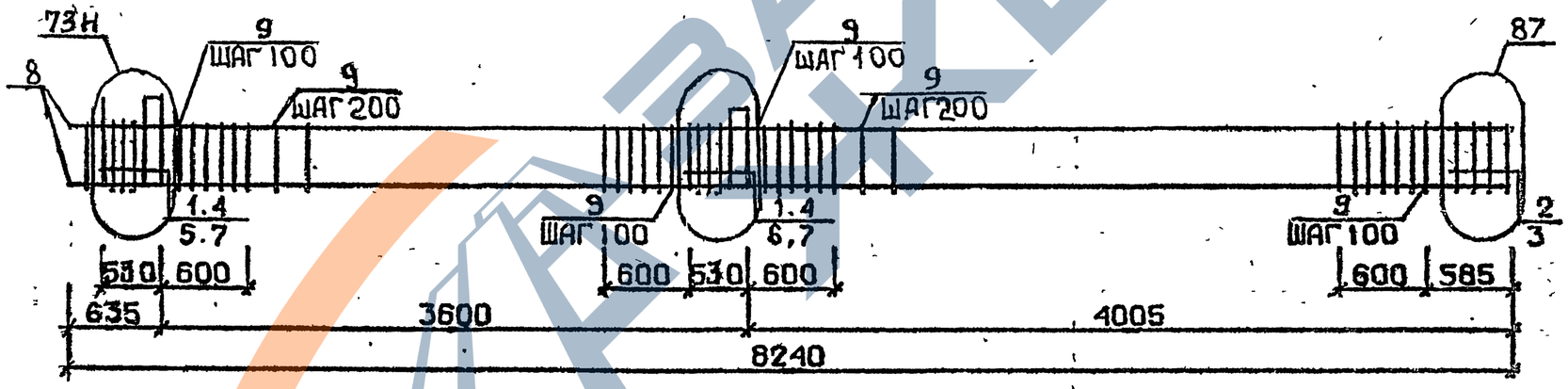

Арматура класса AI и AIII по ГОСТ 5781-82*
Детали см. I.020.I-2с/89 В.2-I3
Спецификацию см.лист 2

Разраб.	Майсурадзе		
Проверил	Бускивадзе		
ГИП	Бускивадзе		
Н.контр.	Бускивадзе		

1.020.1-2с/89. 2-4 К43

Каркас пространственный КП183сн...КП186сн

Стадия	Лист	Листов
Р	1	2

ТбилЗНИИЭП

ФОРМАТ А3

Инв.№подл | Подп. и дата | Взам.инв.№

1962-14 75

Марка пространственного каркаса	Поз.	Марка арматурного изделия	Кол.	Масса, кг I шт.	Масса, кг Всего	Обозначение документа
КПI83сн	I	CI	II	I,8	I9,8	В. 2-I4
	2	C4	2	2,2	4,4	В. 2-I4
	3	MH5н	2	27,6	55,2	В. 2-I4
	4	MH6	2	8,3	I6,6	В. 2-I4
	5	MH7	2	9,7	I9,4	В. 2-I4
	6	ØI2AI L = I30	8	0,II	0,88	Б.Ч.
	7	Ø20AIII L = 8270	4	20,4	8I,6	Б.Ч.
	8	XMI	45	0,55	24,75	В. 2-I4
				Итого:	222,63	
КПI84сн	I	CI	II	I,8	I9,8	В. 2-I4
	2	C5	2	3,I	6,2	В. 2-I4
	3	MH5н	2	27,6	55,2	В. 2-I4
	4	MH6	2	8,3	I6,6	В. 2-I4
	5	MH7	2	9,7	I9,4	В. 2-I4
	6	ØI2AI L = I30	8	0,II	0,88	Б.Ч.
	7	Ø25AIII L = 8270	4	3I,7	I26,8	Б.Ч.
	8	XMI	45	0,55	24,75	В. 2-I4
				Итого:	269,63	
КПI85сн	I	CI	II	I,8	I9,8	В. 2-I4
	2	C5	2	3,I	6,2	В. 2-I4
	3	MH5н	2	27,6	55,2	В. 2-I4
	4	MH6	2	8,3	I6,6	В. 2-I4
	5	MH7	2	9,7	I9,4	В. 2-I4
	6	ØI2AI L = I30	8	0,II	0,88	Б.Ч.
	7	Ø28AIII L = 8240	4	39,8	I59,2	Б.Ч.
	8	XM2	45	0,55	24,75	В. 2-I4
				Итого:	302,03	

Марка пространственного каркаса	Поз.	Марка арматурного изделия	Кол.	Масса, кг I шт.	Масса, кг Всего	Обозначение документа
КПI86сн	I	CI	9	I,8	I6,2	В. 2-I4
	2	C2	2	2,9	5,8	В. 2-I4
	3	C6	2	3,7	7,4	В. 2-I4
	4	MH5н	2	27,6	55,2	В. 2-I4
	5	MH6	2	8,3	I6,6	В. 2-I4
	6	MH7	2	9,7	I9,4	В. 2-I4
	7	ØI2AI L = I30	8	0,II	0,88	Б.Ч.
	8	Ø32AIII L = 8240	4	52,0	208,0	Б.Ч.
	9	XM2	45	0,55	24,75	В. 2-I4
				Итого:	354,23	

Инв. № подл. | Подпись и дата | Взам. инв. №

Формат А3
1962-14 76

КП187сн

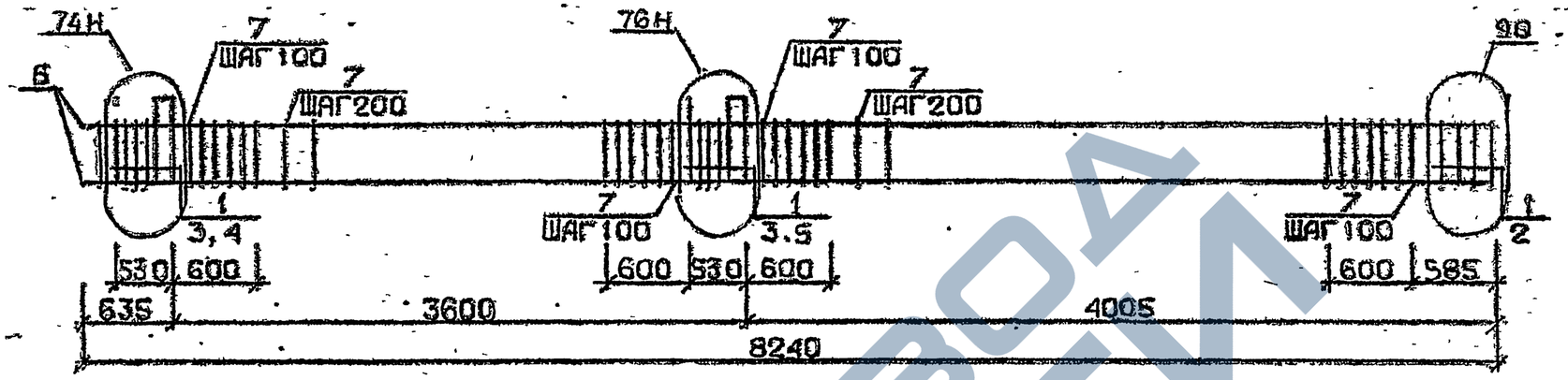

КП188сн

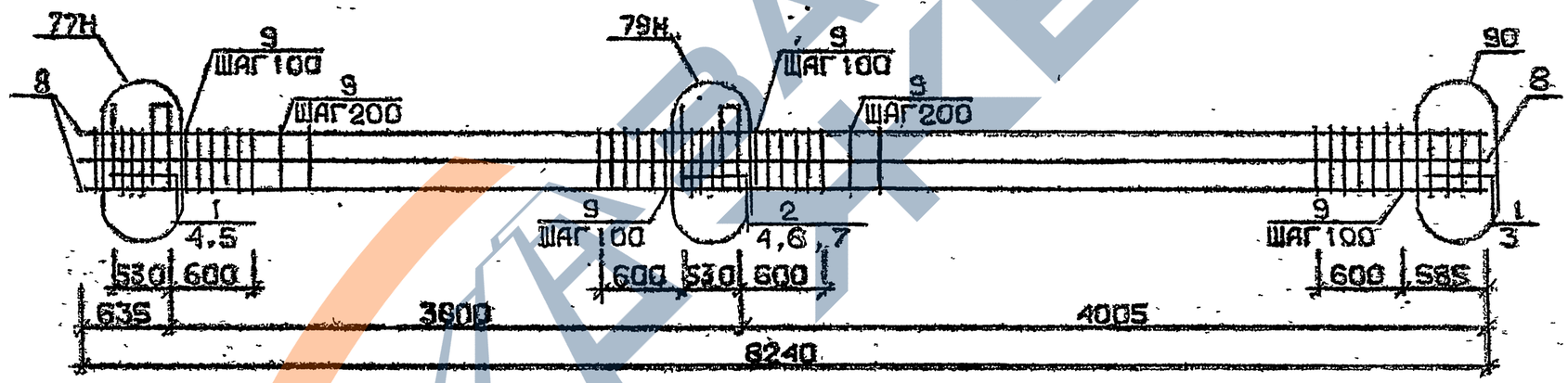

Арматура класса AI и AIII по ГОСТ 5781-82*
Детали см. I.020.I-2с/89 В.2-13
Спецификацию см. лист 2

Разраб.	Мансурлазе		1.020.1-2с/89. 2-4 К44
Проверил	Бускиндазе		
ГИП	Бускиндазе		
Н.контр.	Бускиндазе		

Каркас пространственный КП187сн, КП188сн

Стадия	Лист	Листов
Р	1	2

Промстройпроект

Инв. № подл. | Подп. и дата | Взам. инв. №

ФОРМАТ А3

Марка пространственного каркаса	Поз.	Марка арматурного изделия	Кол.	Масса, кг		Обозначение документа
				I шт.	Всего	
КШ87сч	I	С2	II	2,9	31,9	В. 2-I4
	2	С7	2	4,3	8,6	В. 2-I4
	3	МН5я	2	27,6	55,2	В. 2-I4
	4	МН7	2	9,7	I9,4	В. 2-I4
	5	МН8	2	II,9	23,8	В. 2-I4
	6	Ø36АШ L = 8240	4	65,8	263,2	Б.Ч.
	7	ХМ3	45	0,88	39,6	В. 2-I4
				Итого:	441,7	
КШ88сч	I	С1	6	I,8	I0,8	В. 2-I4
	2	С2	5	2,9	I4,5	В. 2-I4
	3	С6	2	3,7	7,4	В. 2-I4
	4	МН5я	2	27,6	55,2	В. 2-I4
	5	МН7	2	9,7	I9,4	В. 2-I4
	6	МН8	I	II,9	II,9	В. 2-I4
	7	МН9	I	I7,3	I7,3	В. 2-I4
	8	Ø32АШ L = 8240	8	52,0	4I6,0	Б.Ч.
	9	ХМ2	45	0,55	24,75	В. 2-I4
				ИТОГО	577,25	

Марка пространственного каркаса	Поз.	Марка арматурного изделия	Кол.	Масса, кг		Обозначение документа
				I шт.	Всего	

1.020.1-2с/89 Вып. 2-4

Инв. № подл. | Подпись и дата | Взам. инв. №

1.020.I-2о/89. 2-4 К44

Лист 2

Формат А3

1962-14 78

КП189с...КП192с

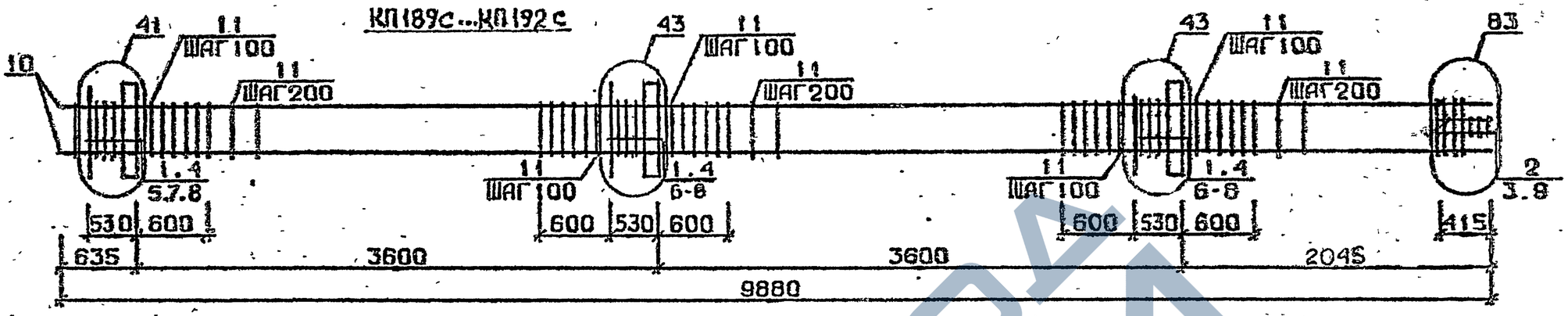

КП193с

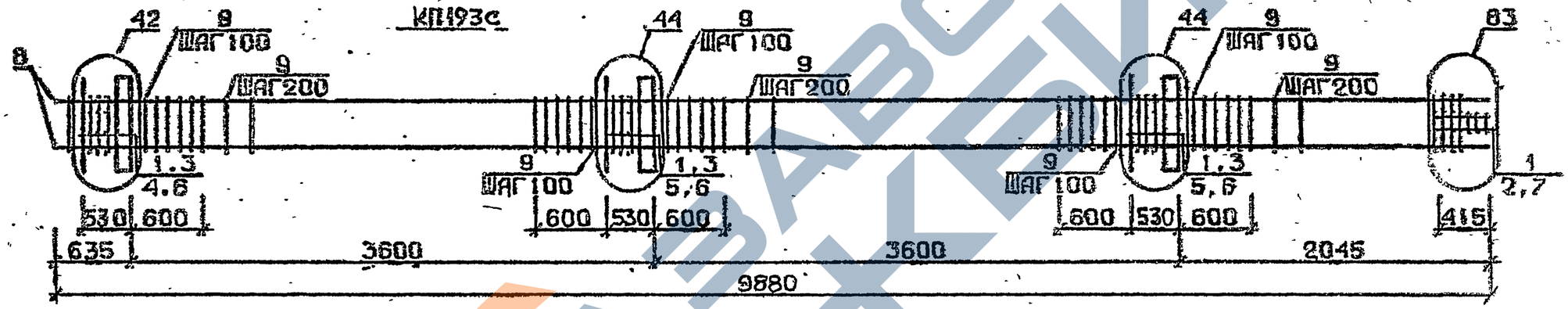

КП194с

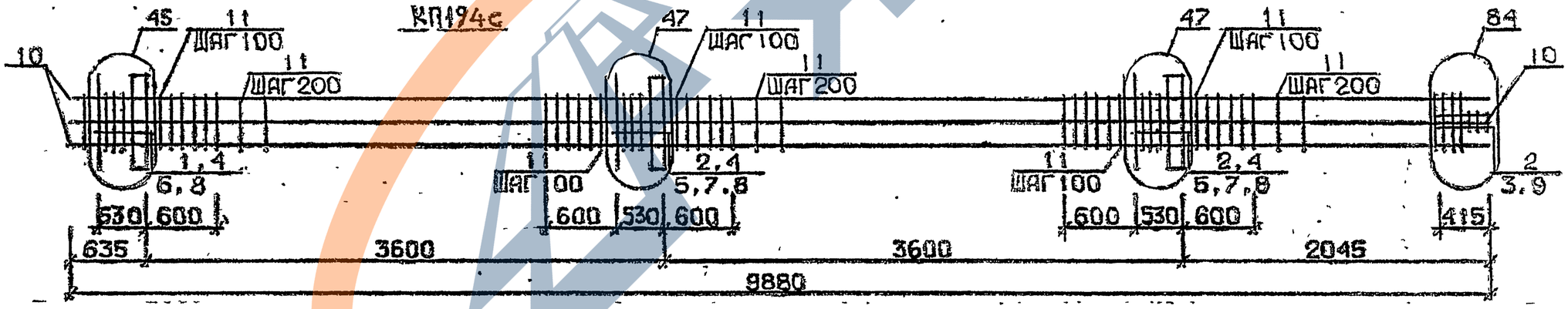

Арматура класса AI и AIII по ГОСТ 5781-82*
Детали см. 1.020.1-2с/89 В.2-13
Спецификацию см. лист 2

Разраб.	Гавшавадзе		
Проверил	Бускивадзе		
ГИП	Бускивадзе		
Н. контр.	Бускивадзе		

1.020.1-2с/89. 2-4 К45

Каркас пространственный КП189с...КП194с

Стадия	Лист	Листов
Р	1	2

ТбилЗНИИЭП

Инв.№ подл. | Подп. и дата | Взам. инв.№

Формат А3

Марка пространственного каркаса	Поз.	Марка арматурного изделия	Кол.	Масса, кг		Обозначение документа
				1 шт.	Всего	
КПI89с	I	CI	I5	I,8	27,0	В. 2-I4
	2	C2	3	2,9	8,7	В. 2-I4
	3	C9	2	0,7	I,4	В. 2-I4
	4	МНI	3	25,60	76,8	В. 2-I4
	5	Ø28AIII L = 720	2	3,48	6,96	Б.Ч.
	6	Ø32AIII L = 720	4	4,54	I8,I6	Б.Ч.
	7	ØIOAI L = 380	6	0,23	I,38	Б.Ч.
	8	ØI2AI L = I30	I2	0,II	I,32	Б.Ч.
	9	Ø8AI L = 500	2	0,20	0,40	Б.Ч.
	I0	Ø20AIII L = 9880	4	24,4	97,6	Б.Ч.
	II	ХМI	52	0,55	28,6	В. 2-I4
				Итого:	268,32	
КПI90с	I	CI	I5	I,8	27,0	В. 2-I4
	2	C2	3	2,9	8,7	В. 2-I4
	3	C9	2	0,7	I,4	В. 2-I4
	4	МНI	3	25,60	76,8	В. 2-I4
	5	Ø28AIII L = 720	2	3,48	6,96	Б.Ч.
	6	Ø32AIII L = 720	4	4,54	I8,I6	Б.Ч.
	7	ØIOAI L = 380	6	0,23	I,38	Б.Ч.
	8	ØI2AI L = I30	I2	0,II	I,32	Б.Ч.
	9	Ø8AI L = 500	2	0,20	0,40	Б.Ч.
	I0	Ø25AIII L = 9880	4	38,I	I52,4	Б.Ч.
	II	ХМI	52	0,55	28,6	В. 2-I4
				Итого:	323,I2	
КПI9Iс	I	CI	I5	I,8	27,0	В. 2-I4
	2	C2	3	2,9	8,7	В. 2-I4
	3	C9	2	0,7	I,4	В. 2-I4
	4	МНI	3	25,60	76,8	В. 2-I4
	5	Ø28AIII L = 720	2	3,48	6,96	Б.Ч.
	6	Ø32AIII L = 720	4	4,54	I8,I6	Б.Ч.
	7	ØIOAI L = 380	6	0,23	I,38	Б.Ч.
	8	ØI2AI L = I30	I2	0,II	I,32	Б.Ч.
	9	Ø8AI L = 500	2	0,20	0,40	Б.Ч.
	I0	Ø28AI L = 9880	4	47,8	I9I,2	Б.Ч.
	II	ХМ2	52	0,55	28,6	В. 2-I4
				Итого:	36I,92	
КПI92с	I	CI	I5	I,8	27,0	В. 2-I4
	2	C2	3	2,9	8,7	В. 2-I4
	3	C9	2	0,7	I,4	В. 2-I4
	4	МНI	3	25,60	76,8	В. 2-I4
	5	Ø28AIII L = 720	2	3,48	6,96	Б.Ч.
	6	Ø32AIII L = 720	4	4,54	I8,I6	Б.Ч.
	7	ØIOAI L = 380	6	0,23	I,38	Б.Ч.
	8	ØI2AI L = I30	I2	0,II	I,32	Б.Ч.
	9	Ø8AI L = 500	2	0,20	0,40	Б.Ч.
	I0	Ø32AIII L = 9880	4	62,4	249,6	Б.Ч.
	II	ХМ2	52	0,55	28,6	В. 2-I4
				Итого:	42I,34	
КПI93с	I	C2	I8	2,9	52,2	В. 2-I4
	2	C9	2	0,7	I,4	В. 2-I4
	3	МНI	3	25,60	76,8	В. 2-I4
	4	Ø32AIII L = 720	2	4,54	9,08	Б.Ч.
	5	Ø36AIII L = 720	4	5,75	23,0	Б.Ч.
	6	ØIOAI L = 380	6	0,23	I,38	Б.Ч.
	7	Ø8AI L = 500	2	0,20	0,40	Б.Ч.
	8	Ø36AIII L = 9880	4	78,9	3I5,6	Б.Ч.
	9	ХМ3	52	0,88	45,76	В. 2-I4
				Итого:	525,62	
КПI94с	I	CI	5	I,8	9,0	В. 2-I4
	2	C2	I3	2,9	37,7	В. 2-I4
	3	C9	2	0,7	I,4	В. 2-I4
	4	МНI	3	25,60	76,8	В. 2-I4
	5	Ø28AIII L = 720	4	3,48	I3,92	Б.Ч.
	6	Ø32AIII L = 720	2	4,54	9,08	Б.Ч.
	7	Ø36AIII L = 720	4	5,75	23,0	Б.Ч.
	8	ØIOAI L = 380	6	0,23	I,38	Б.Ч.
	9	Ø8AI L = 500	2	0,20	0,40	Б.Ч.
	I0	Ø32AIII L = 9880	8	62,4	499,2	Б.Ч.
	II	ХМ2	52	0,55	28,6	В. 2-I4.
				Итого:	700,48	

К-020.1-20/89
Инв. № подл. | Подпись и дата | Взам. инв. №

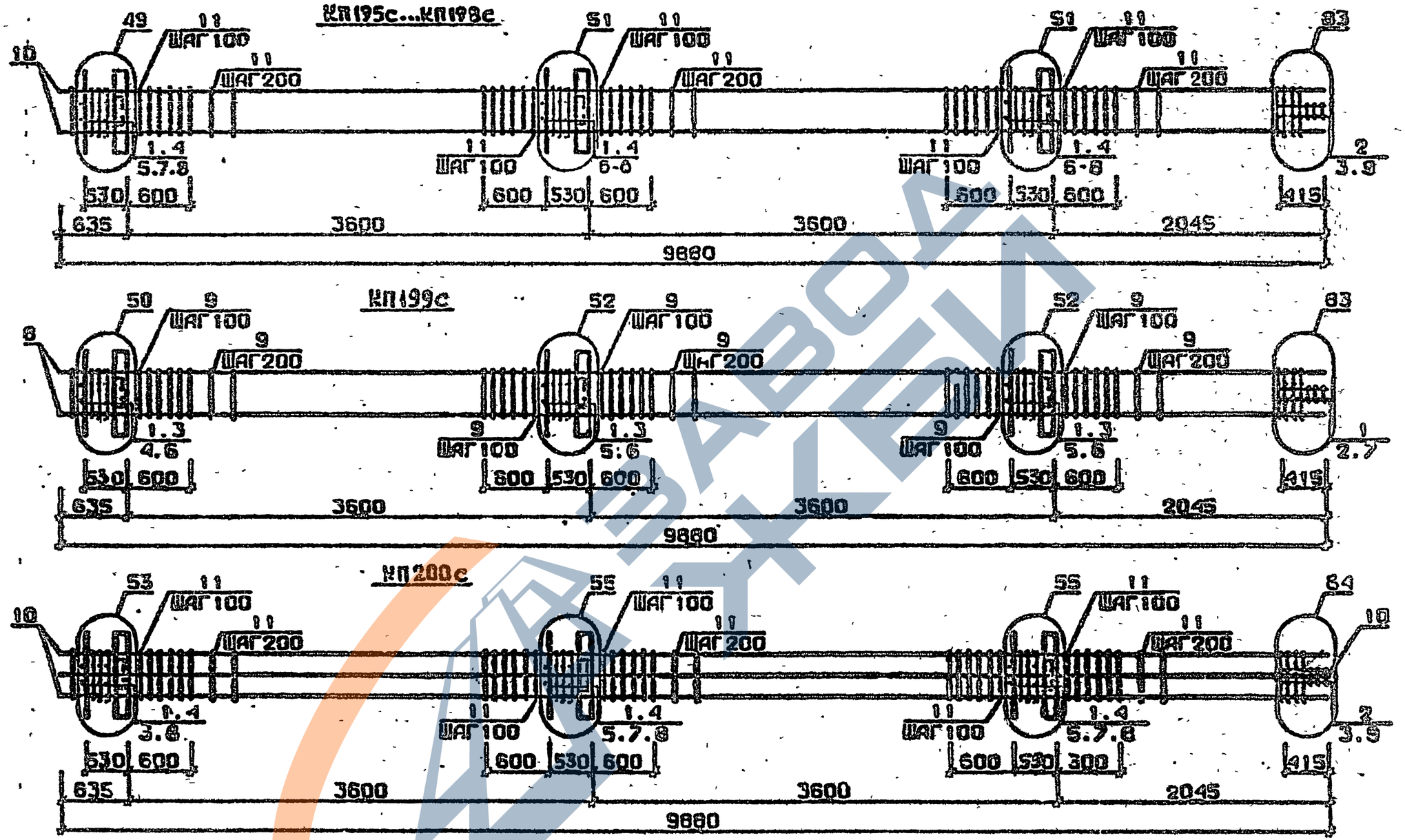

Арматура класса АI и АIII по ГОСТ 5781-82*
Детали см. I.020.I-2с/89 В.2-I3
Спецификацию см. лист 2

Разраб.	Тавг Абадзе		
Проверил	Бускивадзе		
ГИП	Бускивадзе		
Н.контр.	Бускивадзе		

I.020.I-2с/89.2-4 К46

Каркас пространственный КП195с...КП200с

Стадия	Лист	Листов
Р	1	2

ТбилЗНИИЭП

ИНВ.№ ПОДЛ. | ПОДП. И ДАТА | ВЗАМ.ИНВ.№

I.020.I-2с/89 В. 2-4 ч.I

ФОРМАТ А3

1962-14 81

Марка пространственного каркаса	Поз.	Марка арматурного изделия	Кол.	Масса, кг		Обозначение документа
				1 шт.	Всего	
КПГ95с	1	С1	14	1,8	25,2	В. 2-14
	2	С2	3	2,9	8,7	В. 2-14
	3	С9	2	0,7	1,4	В. 2-14
	4	МН2	3	40,0	120,0	В. 2-14
	5	Ø28АШ L = 720	4	3,48	13,92	Б.Ч.
	6	Ø32АШ L = 720	8	4,54	36,32	Б.Ч.
	7	Ø10АI L = 380	12	0,23	2,76	Б.Ч.
	8	Ø12АI L = 130	12	0,11	1,32	Б.Ч.
	9	Ø8АI L = 500	2	0,20	0,40	Б.Ч.
	10	Ø20АШ L = 9880	4	24,4	97,6	Б.Ч.
	11	ХМ1	52	0,55	28,6	В. 2-14
				Итого:	336,22	
КПГ96с	1	С1	14	1,8	25,2	В. 2-14
	2	С2	3	2,9	8,7	В. 2-14
	3	С9	2	0,67	1,34	В. 2-14
	4	МН2	3	40,0	120,0	В. 2-14
	5	Ø28АШ L = 720	4	3,48	13,92	Б.Ч.
	6	Ø32АШ L = 720	8	4,54	36,32	Б.Ч.
	7	Ø10АI L = 380	12	0,23	2,76	Б.Ч.
	8	Ø12АI L = 130	12	0,11	1,32	Б.Ч.
	9	Ø8АI L = 500	2	0,20	0,40	Б.Ч.
	10	Ø25АШ L = 9880	4	38,1	152,4	Б.Ч.
	11	ХМ1	52	0,55	28,6	В. 2-14
				Итого:	391,02	
КПГ97с	1	С1	14	1,8	25,2	В. 2-14
	2	С2	3	2,9	8,7	В. 2-14
	3	С9	2	0,7	1,4	В. 2-14
	4	МН2	3	40,0	120,0	В. 2-14
	5	Ø28АШ L = 720	4	3,48	13,92	Б.Ч.
	6	Ø32АШ L = 720	8	4,54	36,32	Б.Ч.
	7	Ø10АI L = 380	12	0,23	2,76	Б.Ч.
	8	Ø12АI L = 130	12	0,11	1,32	Б.Ч.
	9	Ø8АI L = 500	2	0,20	0,40	Б.Ч.
	10	Ø28АШ L = 9880	4	47,8	191,2	Б.Ч.
	11	ХМ2	52	0,55	28,6	В. 2-14
				Итого:	429,82	

Марка пространственного каркаса	Поз.	Марка арматурного изделия	Кол.	Масса, кг		Обозначение документа
				1 шт.	Всего	
КПГ98с	1	С1	14	1,8	25,2	В. 2-14
	2	С2	3	2,9	8,7	В. 2-14
	3	С9	2	0,64	1,34	В. 2-14
	4	МН2	3	40,0	120,0	В. 2-14
	5	Ø28АШ L = 720	4	3,48	13,92	Б.Ч.
	6	Ø32АШ L = 720	8	4,54	36,32	Б.Ч.
	7	Ø10АI L = 380	12	0,23	2,76	Б.Ч.
	8	Ø12АI L = 130	12	0,11	1,32	Б.Ч.
	9	Ø8АI L = 500	2	0,20	0,40	Б.Ч.
	10	Ø32АШ L = 9880	4	62,4	249,6	Б.Ч.
	11	ХМ2	52	0,55	28,6	В. 2-14
				Итого:	488,22	
КПГ99с	1	С2	17	2,9	49,3	В. 2-14
	2	С9	2	0,7	1,4	В. 2-14
	3	МН2	3	40,0	120,0	В. 2-14
	4	Ø32АШ L = 720	4	4,54	18,16	Б.Ч.
	5	Ø36АШ L = 720	8	5,75	46,0	Б.Ч.
	6	Ø10АI L = 380	12	0,23	2,76	Б.Ч.
	7	Ø8АI L = 500	2	0,20	0,40	Б.Ч.
	8	Ø36АШ L = 9880	4	78,9	315,6	Б.Ч.
	9	ХМ3	52	0,88	45,76	В. 2-14
				Итого:	599,38	
КП200с	1	С1	14	1,8	25,2	В. 2-14
	2	С2	3	2,9	8,7	В. 2-14
	3	С9	2	0,7	1,4	В. 2-14
	4	МН2	3	40,0	120,0	В. 2-14
	5	Ø28АШ L = 720	4	3,48	13,92	Б.Ч.
	6	Ø32АШ L = 720	4	4,54	18,16	Б.Ч.
	7	Ø36АШ L = 720	8	5,75	46,0	Б.Ч.
	8	Ø10АI L = 380	12	0,23	2,76	Б.Ч.
	9	Ø8АI L = 500	2	0,20	0,40	Б.Ч.
	10	Ø32АШ L = 9880	8	62,4	499,2	Б.Ч.
	11	ХМ2	52	0,55	28,6	В. 2-14
				Итого:	764,34	

Инв. № подл. | Подпись и дата | Взам. инв. №

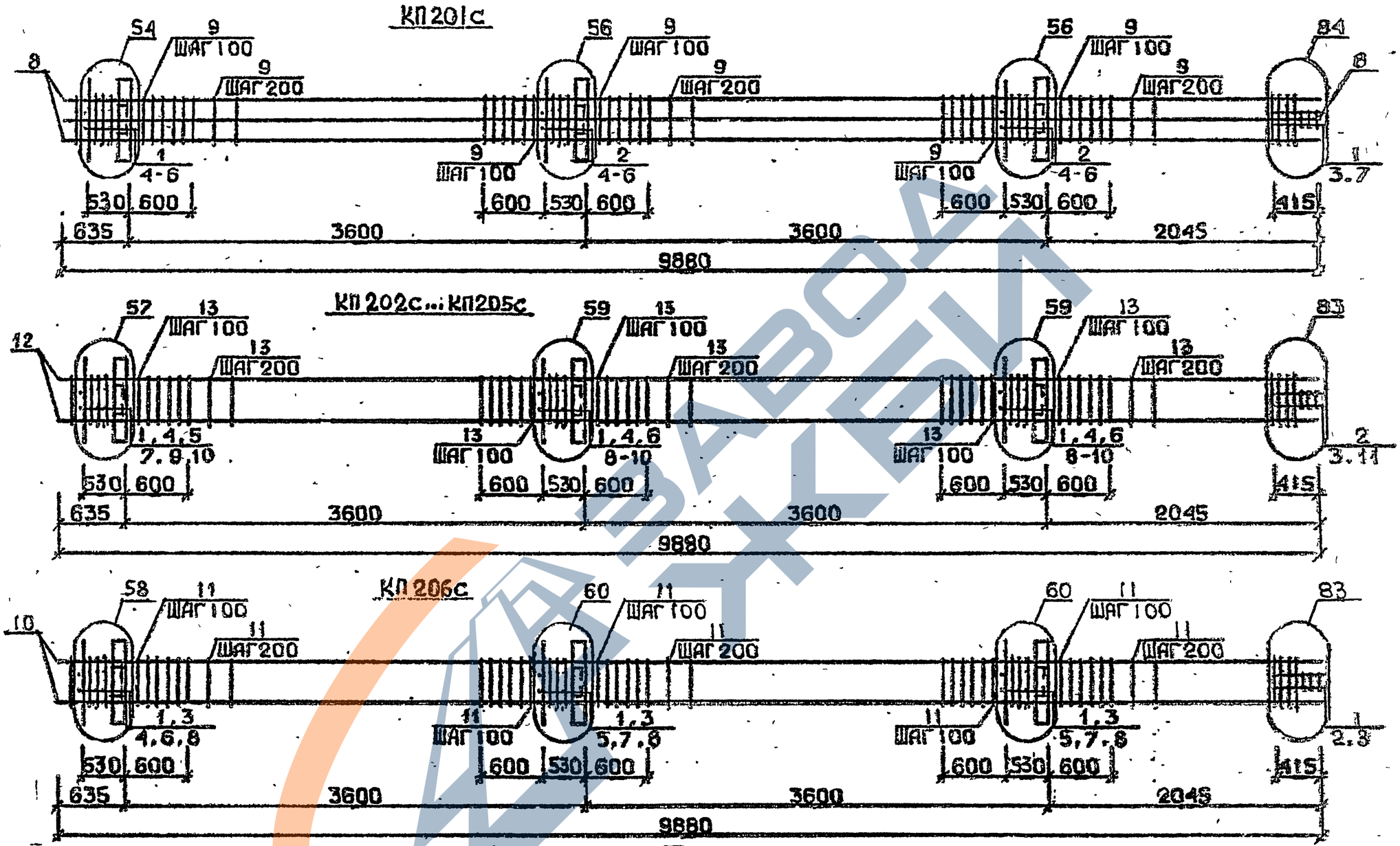

Арматура класса АI и АШ по ГОСТ 5781-82*
Детали см. I.020.I-2с/89 В.2-I3
Спецификацию см. лист 2

Разраб.	Мосесова		
Проверил	Чкванава		
ГИП	Бускивадзе		
Н.контр.	Чкванава		

1.020.1-2с/89. 2-4 К47

Каркас пространственный
КП 201с...КП206с

Стадия	Лист	Листов
Р	1	2

ТбилЗНИИЭП

ИНВ.№ ПОДЛ. | ПОДП. И ДАТА | ВЗАМ.ИНВ.№

ФОРМАТ А3

1962-14 83

Марка пространственного каркаса	Поз.	Марка арматурного изделия	Кол.	Масса, кг		Обозначение документа
				1 шт.	Всего	
КП201с	1	С2	7	2,9	20,3	В. 2-14
	2	С3	10	4,2	42,0	В. 2-14
	3	С9	2	0,7	1,4	В. 2-14
	4	МН2	3	40,0	120,0	В. 2-14
	5	Ø36АШ L = 720	16	5,75	92,0	Б.Ч.
	6	Ø10АI L = 380	12	0,23	2,76	Б.Ч.
	7	Ø8АI L = 500	2	0,20	0,40	Б.Ч.
	8	Ø36АШ L = 9880	8	78,9	631,2	Б.Ч.
	9	ХМ3	52	0,88	45,76	В. 2-14
				Итого:	955,82	
КП202с	1	С1	14	1,8	25,2	В. 2-14
	2	С2	3	2,9	8,7	В. 2-14
	3	С9	2	0,7	1,34	В. 2-14
	4	МН3	3	32,8	98,4	В. 2-14
	5	МН6	1	8,3	8,3	В. 2-14
	6	МН7	2	9,7	19,4	В. 2-14
	7	Ø28АШ L = 720	2	3,48	6,96	Б.Ч.
	8	Ø32АШ L = 720	4	4,54	18,16	Б.Ч.
	9	Ø10АI L = 380	4	0,23	0,92	Б.Ч.
	10	Ø12АI L = 130	12	0,11	1,32	Б.Ч.
	11	Ø8АI L = 500	2	0,20	0,40	Б.Ч.
	12	Ø20АШ L = 9880	4	24,4	97,6	Б.Ч.
	13	ХМ1	52	0,55	28,6	В. 2-14
				Итого:	315,36	
КП203с	1	С1	14	1,8	25,2	В. 2-14
	2	С2	3	2,9	8,7	В. 2-14
	3	С9	2	0,7	1,4	В. 2-14
	4	МН3	3	32,8	98,4	В. 2-14
	5	МН6	1	8,3	8,3	В. 2-14
	6	МН7	2	9,7	19,4	В. 2-14
	7	Ø28АШ L = 720	2	3,48	6,96	Б.Ч.
	8	Ø32АШ L = 720	4	4,54	18,16	Б.Ч.
	9	Ø10АI L = 380	4	0,23	0,92	Б.Ч.
	10	Ø12АI L = 130	12	0,11	1,32	Б.Ч.
	11	Ø8АI L = 500	2	0,20	0,40	Б.Ч.
	12	Ø20АШ L = 9880	4	38,1	152,4	Б.Ч.
	13	ХМ1	52	0,55	28,6	В. 2-14
				Итого:	370,16	

Марка пространственного каркаса	Поз.	Марка арматурного изделия	Кол.	Масса, кг		Обозначение документа
				1 шт.	Всего	
КП204с	1	С1	14	1,8	25,2	В. 2-14
	2	С2	3	2,9	8,7	В. 2-14
	3	С9	2	0,7	1,4	В. 2-14
	4	МН3	3	32,8	98,4	В. 2-14
	5	МН6	1	8,3	8,3	В. 2-14
	6	МН7	2	9,7	19,4	В. 2-14
	7	Ø28АШ L = 720	2	3,48	6,96	Б.Ч.
	8	Ø32АШ L = 720	4	4,54	18,16	Б.Ч.
	9	Ø10АI L = 380	4	0,23	0,92	Б.Ч.
	10	Ø12АI L = 130	12	0,11	1,32	Б.Ч.
	11	Ø8АI L = 500	2	0,20	0,40	Б.Ч.
	12	Ø28АШ L = 9880	4	47,8	191,2	Б.Ч.
	13	ХМ2	52	0,55	28,6	В. 2-14
				Итого:	408,96	
КП205с	1	С1	14	1,8	25,2	В. 2-14
	2	С2	3	2,9	8,7	В. 2-14
	3	С9	2	0,7	1,4	В. 2-14
	4	МН3	3	32,8	98,4	В. 2-14
	5	МН6	1	8,3	8,3	В. 2-14
	6	МН7	2	9,7	19,4	В. 2-14
	7	Ø28АШ L = 720	2	3,48	6,96	Б.Ч.
	8	Ø32АШ L = 720	4	4,54	18,16	Б.Ч.
	9	Ø10АI L = 380	4	0,23	0,92	Б.Ч.
	10	Ø12АI L = 130	12	0,11	1,32	Б.Ч.
	11	Ø8АI L = 500	2	0,20	0,40	Б.Ч.
	12	Ø32АШ L = 9880	4	62,4	249,6	Б.Ч.
	13	ХМ2	52	0,55	28,6	В. 2-14
				Итого:	467,36	
КП206с	1	С2	17	2,9	49,3	В. 2-14
	2	С9	2	0,7	1,4	В. 2-14
	3	МН3	3	32,8	98,4	В. 2-14
	4	МН7	1	9,7	9,7	В. 2-14
	5	МН8	12	11,9	23,8	В. 2-14
	6	Ø32АШ L = 720	2	4,54	9,08	Б.Ч.
	7	Ø36АШ L = 720	4	5,75	23,0	Б.Ч.
	8	Ø10АI L = 380	6	0,23	1,38	Б.Ч.
	9	Ø8АI L = 500	2	0,20	0,40	Б.Ч.
	10	Ø36АШ L = 9880	4	78,9	315,6	Б.Ч.
	11	ХМ3	52	0,88	45,76	В. 2-14
				Итого:	577,82	

Инв. № подл. | Подпись и дата | Взам. инв. №

1.020.1

КП 207с

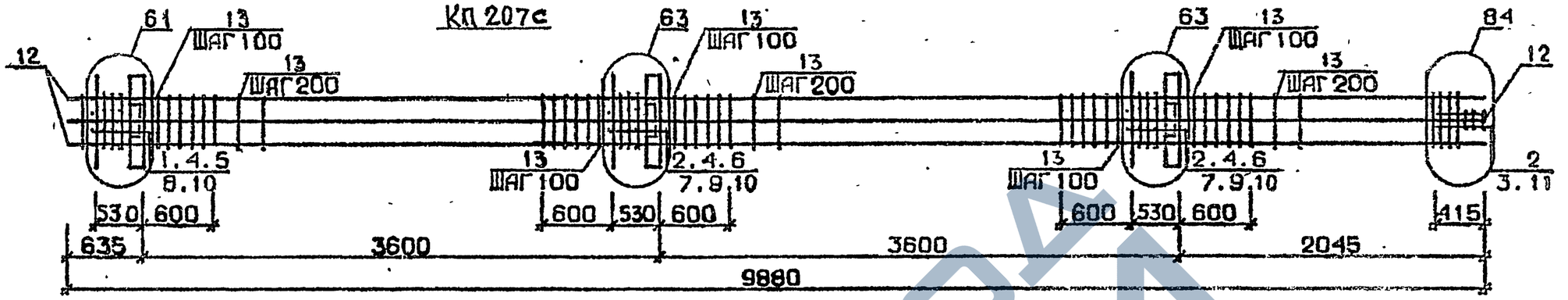

КП208с ... КП211с

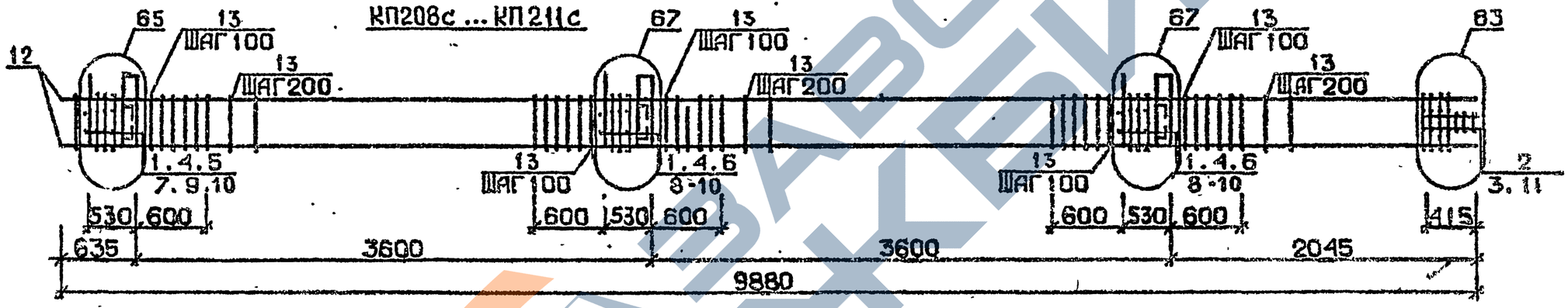

КП 212с

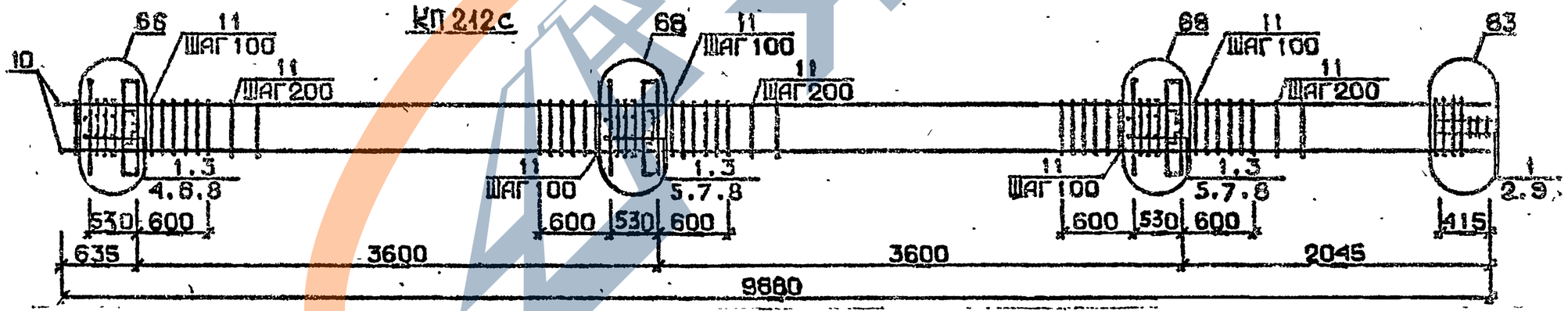

Арматура класса AI и AIII по ГОСТ 5781-82*
Детали см. I.020.I-2о/89 В.2-I3
Спецификацию см. лист 2

Разраб.	Мосесова		
Проверил	Чкванаря		
ГИП	Бускиваазе		
Н.контр.	Чкваниава		

1.020.1-2с/89. 2-4 К48

Каркас пространственный КП207с... КП212с

Стадия	Лист	Листов
Р	1	2

ТбилЗНИИЭП

Инв.№подл. | Подп. и дата | Взам.инв.№

ФОРМАТ А4

Марка пространственного каркаса	Поз.	Марка арматурного изделия	Кол.	Масса, кг I шт.	Масса, кг Всего	Обозначение документа
КП207с	I	СI	4	I,8	7,2	В. 2-I4
	2	С2	I3	2,9	37,7	В. 2-I4
	3	С9	2	0,7	I,4	В. 2-I4
	4	МН3	3	32,8	98,4	В. 2-I4
	5	МН7	I	9,7	9,7	В. 2-I4
	6	МН8	2	II,9	23,8	В. 2-I4
	7	Ø28АШ L = 720	4	3,48	I3,92	Б.Ч.
	8	Ø32АШ L = 720	2	4,54	9,08	Б.Ч.
	9	Ø36АШ L = 720	4	5,75	23,0	Б.Ч.
	I0	ØI0АI L = 380	6	0,23	I,38	Б.Ч.
	II	Ø8АI L = 500	2	0,20	0,40	Б.Ч.
	I2	Ø32АШ L = 9880	8	62,4	499,2	Б.Ч.
	I3	ХМ2	52	0,55	28,6	В. 2-I4
				Итого:	753,78	
КП208с	I	СI	I4	I,8	25,2	В. 2-I4
	2	С2	3	2,9	8,7	В. 2-I4
	3	С9	2	0,7	I,4	В. 2-I4
	4	МН4	3	34,8	I04,4	В. 2-I4
	5	МН6	I	8,3	8,3	В. 2-I4
	6	МН7	2	9,7	I9,4	В. 2-I4
	7	Ø28АШ L = 720	2	3,48	6,96	Б.Ч.
	8	Ø32АШ L = 720	4	4,54	I8,I6	Б.Ч.
	9	ØI0АI L = 380	6	0,23	I,38	Б.Ч.
	I0	ØI2АI L = I30	I2	0,II	I,32	Б.Ч.
	II	Ø8АI L = 500	2	0,20	0,40	Б.Ч.
	I2	Ø20АШ L = 9880	4	24,4	97,6	Б.Ч.
	I3	ХМI	52	0,55	28,6	В. 2-I4
				Итого:	32I,86	
КП209с	I	СI	I4	I,8	25,2	В. 2-I4
	2	С2	3	2,9	8,7	В. 2-I4
	3	С9	2	0,7	I,4	В. 2-I4
	4	МН4	3	34,8	I04,4	В. 2-I4
	5	МН6	I	8,3	8,3	В. 2-I4
	6	МН7	2	9,7	I9,4	В. 2-I4
	7	Ø28АШ L = 720	2	3,48	6,96	Б.Ч.
	8	Ø32АШ L = 720	4	4,54	I8,I6	Б.Ч.
	9	ØI0АI L = 380	6	0,23	I,38	Б.Ч.
	I0	ØI2АI L = I30	I2	0,II	I,32	Б.Ч.
	II	Ø8АI L = 500	2	0,20	0,40	Б.Ч.
	I2	Ø25АШ L = 9880	4	38,I	I52,4	Б.Ч.
	I3	ХМI	52	0,55	28,6	В. 2-I4
				Итого:	376,62	
КП210с	I	СI	I4	I,8	25,2	В. 2-I4
	2	С2	3	2,9	8,7	В. 2-I4
	3	С9	2	0,7	I,4	В. 2-I4
	4	МН4	3	34,8	I04,4	В. 2-I4
	5	МН6	I	8,3	8,3	В. 2-I4
	6	МН7	2	9,7	I9,4	В. 2-I4
	7	Ø28АШ L = 720	2	3,48	6,96	Б.Ч.
	8	Ø32АШ L = 720	4	4,54	I8,I6	Б.Ч.
	9	ØI0АI L = 380	6	0,23	I,38	Б.Ч.
	I0	ØI2АI L = I30	I2	0,II	I,32	Б.Ч.
	II	Ø8АI L = 500	2	0,20	0,40	Б.Ч.
	I2	Ø32АШ L = 9880	4	62,4	249,6	Б.Ч.
	I3	ХМ2	52	0,55	28,6	В. 2-I4
				Итого:	473,82	
КП2II с	I	СI	I4	I,8	25,2	В. 2-I4
	2	С2	3	2,9	8,7	В. 2-I4
	3	С9	2	0,7	I,4	В. 2-I4
	4	МН4	3	34,8	I04,4	В. 2-I4
	5	МН6	I	8,3	8,3	В. 2-I4
	6	МН7	2	9,7	I9,4	В. 2-I4
	7	Ø28АШ I = 720	2	3,48	6,96	Б.Ч.
	8	Ø32АШ I = 720	4	4,54	I8,I6	Б.Ч.
	9	ØI0АI I = 380	6	0,23	I,38	Б.Ч.
	I0	ØI2АI I = I30	I2	0,II	I,32	Б.Ч.
	II	Ø8АI I = 500	2	0,20	0,40	Б.Ч.
	I2	Ø32АШ I = 9880	4	62,4	249,6	Б.Ч.
	I3	ХМ2	52	0,55	28,6	В. 2-I4
				Итого:	473,82	
КП2I2с	I	С2	I7	2,9	49,3	В. 2-I4
	2	С9	2	0,7	I,4	В. 2-I4
	3	МН4	3	34,8	I04,4	В. 2-I4
	4	МН7	I	9,7	9,7	В. 2-I4
	5	МН8	2	II,9	23,8	В. 2-I4
	6	Ø32АШ I = 720	2	4,54	9,08	Б.Ч.
	7	Ø36АШ I = 720	4	5,75	23,0	Б.Ч.
	8	ØI0АI I = 380	6	0,23	I,38	Б.Ч.
	9	Ø8АI I = 500	2	0,20	0,40	Б.Ч.
	I0	Ø36АШ I = 9880	4	78,9	3I5,6	Б.Ч.
	II	ХМ3	52	0,88	45,76	В. 2-I4
				Итого:	583,82	

Инв. № подл. | Подпись и дата | Взам. инв. №

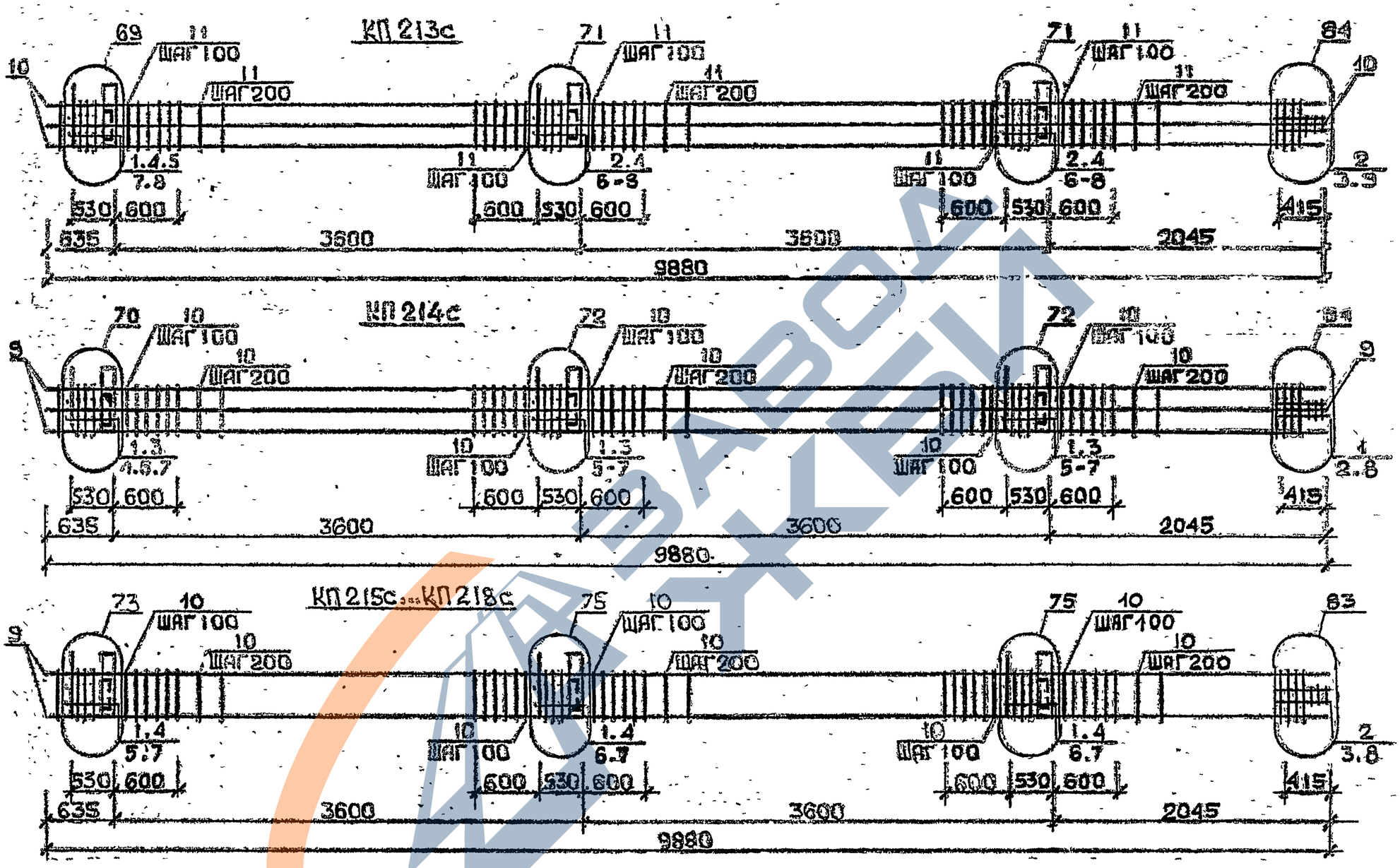

Арматура класса АI и АШ по ГОСТ 6781-82*
Детали см. I.020.1-2с/89 В.2-13
Спецификацию см. лист 2

Разраб.	Чаплыгин		1.020.1-2с/89 2-4 К49
Проверил	Баре Клаазе		
ГИП	Вискивлаазе		Нарнас пространственный КП213с...КП218с
Н. контр.	Барсаклаазе		Стадия Р · Лист 1 · Листов 2
			ТбилЗНИИЭП

Формат А2

1962-14-87

Марка пространственного каркаса	Поз.	Марка арматурного изделия		Кол.	Масса, кг		Обозначение документа
					1 шт.	Всего	
КП2I3с	I	СI		4	I,8	7,2	В. 2-I4
	2	С2		I3	2,9	37,7	В. 2-I4
	3	С9		2	0,7	I,4	В. 2-I4
	4	МН4		3	34,8	I04,4	В. 2-I4
	5	МН7		I	9,7	9,7	В. 2-I4
	6	МН9		2	I7,3	34,6	В. 2-I4
	7	Ø32АШ	L = 720	6	4,54	27,24	Б.Ч.
	8	Ø10АI	L = 380	6	0,23	I,38	Б.Ч.
	9	Ø8АI	L = 500	2	0,20	0,40	Б.Ч.
	I0	Ø32АШ	L = 9880	8	62,4	499,2	Б.Ч.
	II	ХМ2		52	0,55	28,6	В. 2-I4
					Итого:	75I,82	
КП2I4с	I	С2		I7	2,9	49,3	В. 2-I4
	2	С9		2	0,7	I,4	В. 2-I4
	3	МН4		3	34,8	I04,4	В. 2-I4
	4	МН8		I	II,9	II,9	В. 2-I4
	5	МН10		2	20,8	4I,6	В. 2-I4
	6	Ø36АШ	L = 720	6	5,75	34,5	Б.Ч.
	7	Ø10АI	L = 380	6	0,23	I,38	Б.Ч.
	8	Ø8АI	L = 500	2	0,20	0,40	Б.Ч.
	9	Ø36АШ	L = 9880	8	78,9	63I,2	Б.Ч.
	I0	ХМ3		52	0,88	45,76	В. 2-I4
					Итого:	92I,84	
КП2I5с	I	СI		I4	I,8	25,2	В. 2-I4
	2	С2		3	2,9	8,7	В. 2-I4
	3	С9		2	0,7	I,4	В. 2-I4
	4	МН5		3	27,6	82,8	В. 2-I4
	5	МН6		2	8,3	I6,6	В. 2-I4
	6	МН7		4	9,7	38,8	В. 2-I4
	7	Ø12АI	L = I30	I2	0,II	I,32	Б.Ч.
	8	Ø8АШ	L = 500	2	0,20	0,40	Б.Ч.
	9	Ø20АШ	L = 9880	4	24,4	97,6	Б.Ч.
	I0	ХМ1		52	0,55	28,6	В. 2-I4
					Итого:	30I,42	

Марка пространственного каркаса	Поз.	Марка арматурного изделия		Кол.	Масса, кг		Обозначение документа
					1 шт.	Всего	
КП2I6с	I	СI		I4	I,8	25,2	В. 2-I4
	2	С2		3	2,9	8,7	В. 2-I4
	3	С9		2	0,7	I,4	В. 2-I4
	4	МН5		3	27,6	82,8	В. 2-I4
	5	МН6		2	8,3	I6,6	В. 2-I4
	6	МН7		4	9,7	38,8	В. 2-I4
	7	Ø12АI	L = I30	I2	0,II	I,32	Б.Ч.
	8	Ø8АI	L = 500	2	0,20	0,40	Б.Ч.
	9	Ø25АШ	L = 9880	4	38,I	I52,4	Б.Ч.
	I0	ХМ1		52	0,55	28,6	В. 2-I4
					Итого:	358,22	
КП2I7с	I	СI		I4	I,8	25,2	В. 2-I4
	2	С2		3	2,9	8,7	В. 2-I4
	3	С9		2	0,7	I,4	В. 2-I4
	4	МН5		3	27,6	82,8	В. 2-I4
	5	МН6		2	8,3	I6,6	В. 2-I4
	6	МН7		4	9,7	38,8	В. 2-I4
	7	Ø12АI	L = I30	I2	0,II	I,32	Б.Ч.
	8	Ø8АI	L = 500	2	0,20	0,40	Б.Ч.
	9	Ø28АШ	L = 9880	4	47,8	I9I,2	Б.Ч.
	I0	ХМ2		52	0,55	28,6	В. 2-I4
					Итого:	385,02	
КП2I8с	I	СI		I4	I,8	25,2	В. 2-I4
	2	С2		3	2,9	8,7	В. 2-I4
	3	С9		2	0,7	I,4	В. 2-I4
	4	МН5		3	27,6	82,8	В. 2-I4
	5	МН6		2	8,3	I6,6	В. 2-I4
	6	МН7		4	9,7	38,8	В. 2-I4
	7	Ø12АI	L = I30	I2	0,II	I,32	Б.Ч.
	8	Ø8АI	L = 500	2	0,20	0,40	Б.Ч.
	9	Ø32АШ	L = 9880	4	62,4	249,6	Б.Ч.
	I0	ХМ2		52	0,55	28,6	В. 2-I4
					Итого:	453,42	

Инв. № подл. | Подпись и дата | Взам. инв. №

1962-14-88

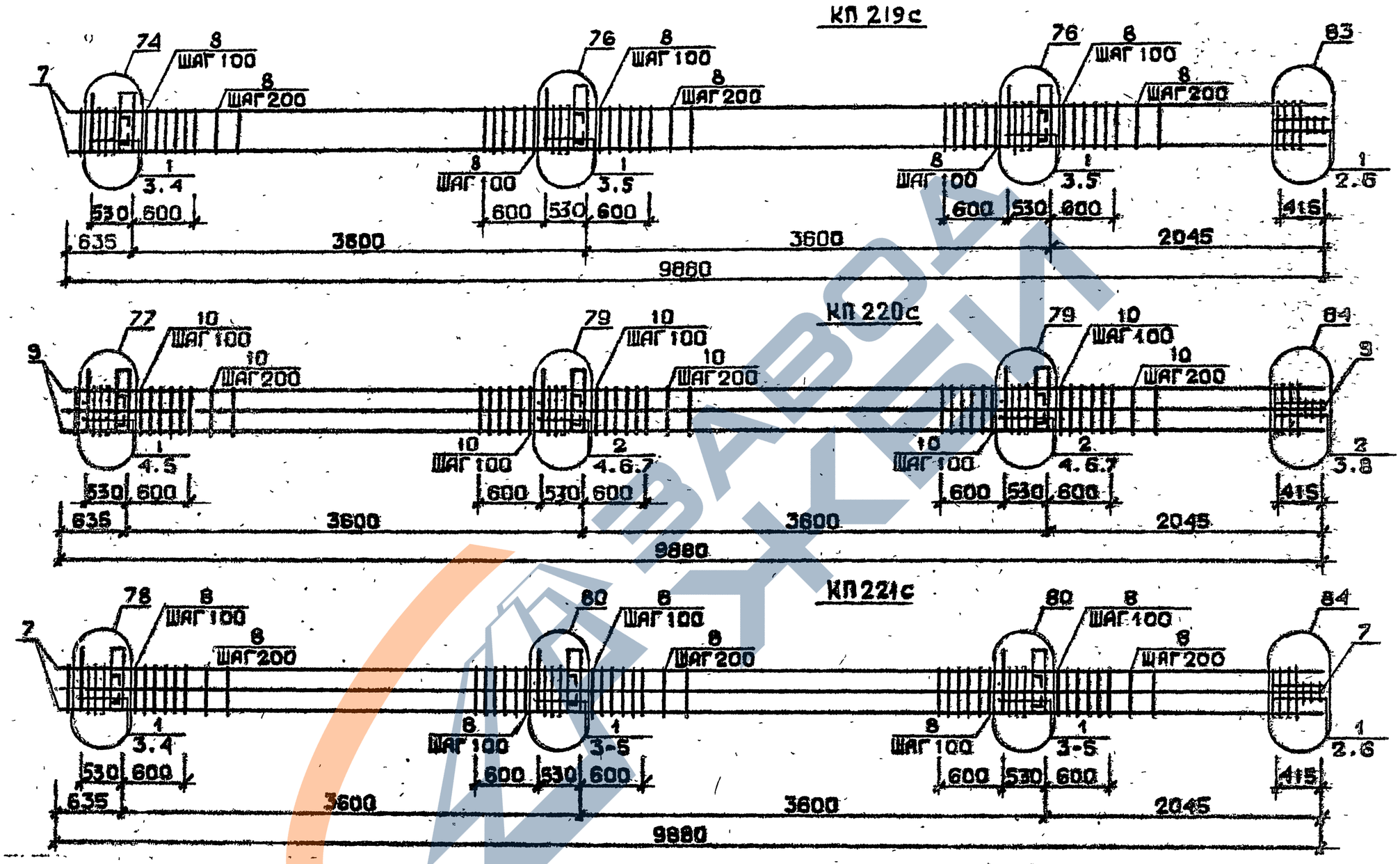

Арматура класса АI и АIII по ГОСТ 5781-82*
Детали см. I.020.I-2с/89 В.2-I3
Спецификация см. лист 2

Разраб.	Чанкветадзе		
Проверил	Барбакадзе		
ГИП	Бускивадзе		
Н контр	Барбакадзе		

1.020.1-2с/89 2-4 К57

Каркас пространственный КП219с...КП221с

Стадия	Лист	Листов
Р	1	2

ТбилЗЧИИЭП

1962-14 89

Формат А3

I.020.I-2с/89 В. 2-4 ч.I

Марка пространственного каркаса	Поз.	Марка арматурного изделия	Кол.	Масса, кг		Обозначение документа
				I шт.	Всего	
КП219с	I	С2	I7	2,9	49,3	В. 2-I4
	2	С9	2	0,7	I,4	В. 2-I4
	3	МН5	3	27,6	82,8	В. 2-I4
	4	МН7	2	9,7	I9,4	В. 2-I4
	5	МН8	4	II,9	47,6	В. 2-I4
	6	Ø8AI L = 500	2	0,20	0,40	Б.Ч.
	7	Ø36AIII L = 9880	4	78,9	3I5,6	Б.Ч.
	8	ХМ3	52	0,88	45,76	В. 2-I4
				Итого:	562,26	
КП220с	I	С1	4	I,8	7,2	В. 2-I4
	2	С2	I3	2,9	37,7	В. 2-I4
	3	С9	2	0,7	I,4	В. 2-I4
	4	МН5	3	27,6	82,8	В. 2-I4
	5	МН7	2	9,7	I9,4	В. 2-I4
	6	МН8	2	II,9	23,8	В. 2-I4
	7	МН9	2	I7,3	34,6	В. 2-I4
	8	Ø8AI L = 500	2	0,20	0,40	Б.Ч.
	9	Ø32AIII L = 9880	8	62,4	499,2	Б.Ч.
	I0	ХМ2	52	0,55	28,6	В. 2-I4
				Итого:	735,I0	
КП221с	I	С2	I7	2,9	49,3	В. 2-I4
	2	С9	2	0,7	I,4	В. 2-I4
	3	МН5	3	27,6	82,8	В. 2-I4
	4	МН8	4	II,9	47,6	В. 2-I4
	5	МН10	2	20,8	4I,6	В. 2-I4
	6	Ø8AI L = 500	2	0,20	0,40	Б.Ч.
	7	Ø36AIII L = 9880	8	78,9	63I,2	Б.Ч.
	8	ХМ3	52	0,88	45,76	В. 2-I4
				Итого:	900,06	

Марка пространственного каркаса	Поз.	Марка арматурного изделия	Кол.	Масса, кг		Обозначение документа
				I шт.	Всего	
	I					

1.020.1-2с/89

Инв. № подл. | Подпись и дата | Взам. инв. №

КП 215 сн ... КП 218 сн

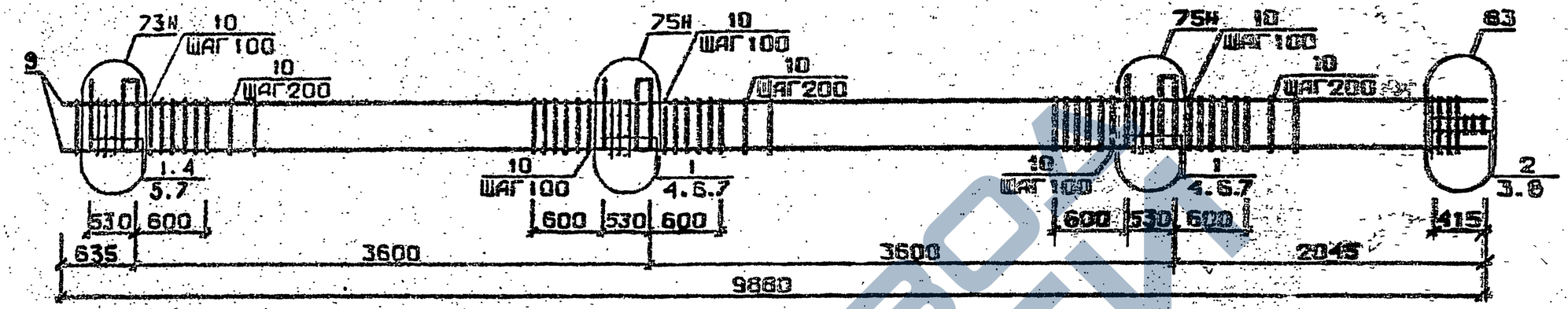

КП 219 сн

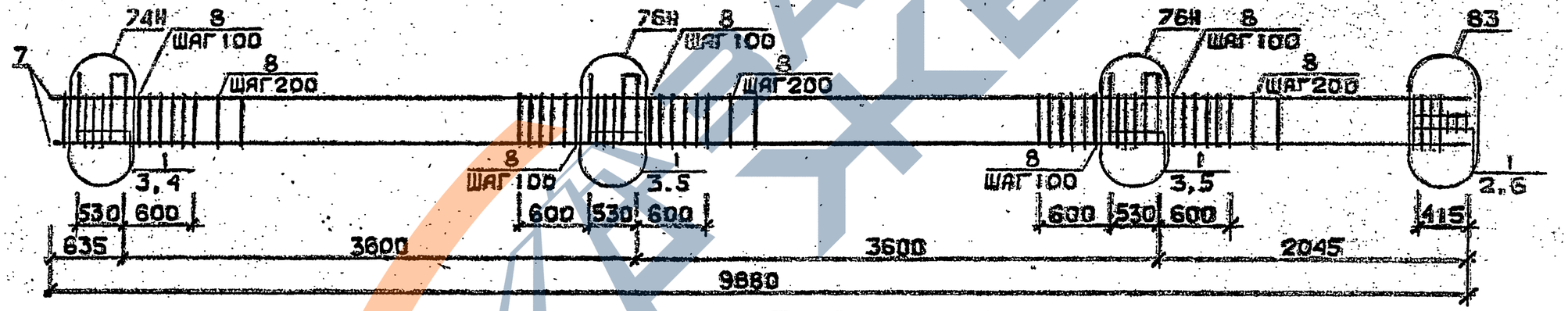

Арматура класса АI и АIII по ГОСТ 5781-82*
Детали см. I.020.I-2c/89 В.2-I3
Спецификацию см. лист 2

Разраб.			1.020.1-2c/89 2-4 К51
Проверил	Барбакадзе		Каркас пространственный КП215сн...КП219сн
ГИП	Бусиновская		Стадия Р / Лист 1 / Листов 2
Н.контр.	Барбакадзе		Тбилиз ЗНИИЭП

Инв.№ подл. | Подп. и дата | Взам.инв.№

ЗАВОД ЖБИ

Марка пространственного каркаса	Поз.	Марка арматурного изделия		Кол.	Масса, кг		Обозначение документа
					I шт.	Всего	
КП2I5сн	I	CI		I4	I,8	25,2	В. 2-I4
	2	C2		3	2,9	8,7	В. 2-I4
	3	C9		2	0,7	I 4	В. 2-I4
	4	МН5н		3	27,6	82,8	В. 2-I4
	5	МН6		2	8,3	I6,6	В. 2-I4
	6	МН7		4	9,7	38,8	В. 2-I4
	7	Ø I2AI	L = I30	I2	0,II	I,32	Б.Ч.
	8	Ø8AI	L = 500	2	0,20	0,40	Б.Ч.
	9	Ø20AIII	L = 9880	4	24,4	97,6	Б.Ч.
	I0	XMI		52	0,55	28,6	В. 2-I4
					Итого:	30I,42	
КП2I6сн	I	CI		I4	I,8	25,2	В. 2-I4
	2	C2		3	2,9	8,7	В. 2-I4
	3	C9		2	0,67	I,34	В 2-I4
	4	МН5н		3	27,6	82,8	В. 2-I4
	5	МН6		2	8,3	I6,6	В. 2-I4
	6	МН7		4	9,7	38,8	В. 2-I4
	7	Ø I2AI	L = I30	I2	0,II	I,32	Б.Ч.
	8	Ø8AI	L = 500	2	0,20	0,40	Б.Ч.
	9	Ø25AIII	L = 9880	4	38,I	I52,4	Б.Ч.
	I0	XMI		52	0,55	28,6	В. 2-I4
					Итого:	356.I6	
КП2I7сн	I	CI		I4	I,8	25,2	В. 2-I4
	2	C2		3	2,9	8,7	В. 2-I4
	3	C9		2	0,67	I,34	В. 2-I4
	4	МН5н		3	27,6	82,8	В. 2-I4
	5	МН6		2	8,3	I6,6	В. 2-I4
	6	МН7		4	9,7	38,8	В. 2-I4
	7	Ø I2AI	L = I30	I2	0,II	I,32	Б.Ч.
	8	Ø8AI	L = 500	2	0,20	0,40	Б.Ч.
	9	Ø28AIII	L = 9880	4	47,8	I9I,2	Б.Ч.
	I0	XM2		52	0,55	28,6	В. 2-I4
					Итого:	394,96	

Марка пространственного каркаса	Поз.	Марка арматурного изделия		Кол.	Масса, кг		Обозначение документа
					I шт.	Всего	
КП2I8сн	I	CI		I4	I,8	25,2	В. 2-I4
	2	C2		3	2,9	8,7	В. 2-I4
	3	C9		2	0,67	I,34	В. 2-I4
	4	МН5н		3	27,6	82,8	В. 2-I4
	5	МН6		2	8,3	I6,6	В. 2-I4
	6	МН7		4	9,7	38,8	В. 2-I4
	7	Ø I2AI	L = I30	I2	0,II	I,32	Б.Ч.
	8	Ø8AI	L = 500	2	0,20	0,40	Б.Ч.
	9	Ø32AIII	L = 9880	4	62,4	249,6	Б.Ч.
	I0	XM2		52	0,55	28,6	В. 2-I4
					Итого:	453,36	
КП2I9сн	I	C2		I7	2,9	49,3	В. 2-I4
	2	C9		2	0,67	I,34	В. 2-I4
	3	МН5н		3	27,6	82,8	В. 2-I4
	4	МН7		2	9,7	I9,4	В. 2-I4
	5	МН8		4	II,9	47,6	В. 2-I4
	6	Ø8AI	L = 500	2	0,20	0,40	Б.Ч.
	7	Ø36AIII	L = 9880	4	78,9	3I5,6	Б.Ч.
	8	XM3		52	0,88	45,76	В. 2-I4
					Итого:	562,2	

Инв. № подл. | Подпись и дата | Взам. инв. №
I.020.I-2с/89
Формат А3
1962-14 92

КП 220 сн

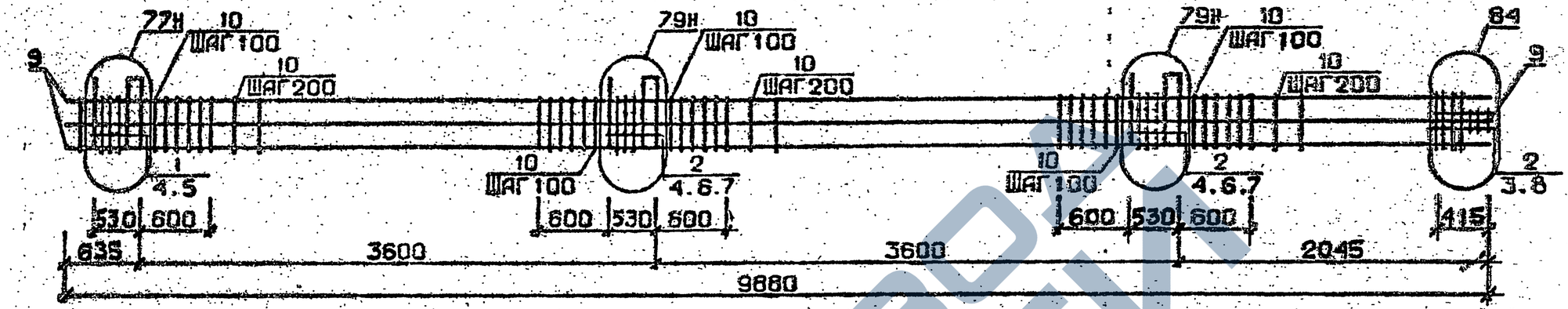

КП 221 сн

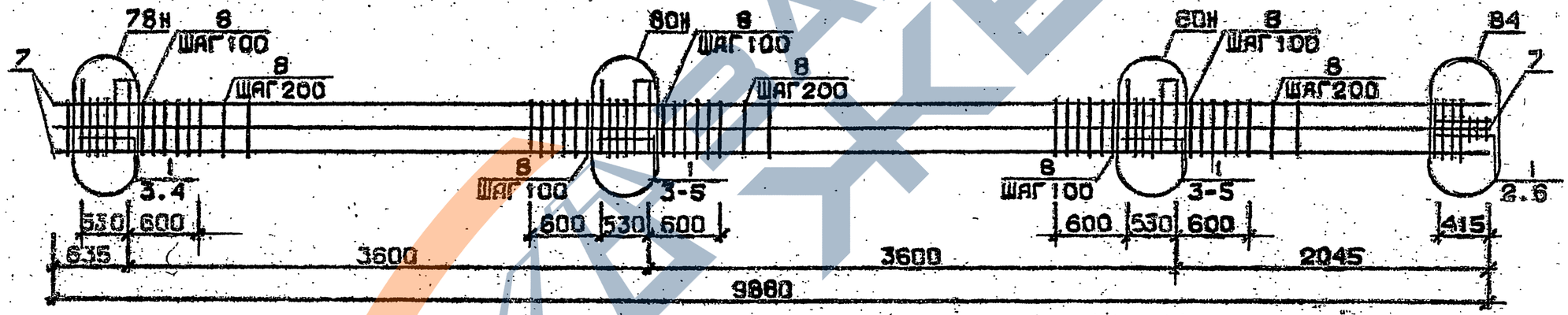

Арматура классов AI и AII по ГОСТ 5781-82*
Детали см. 1.020.1-2с/89 В.2-13
Спецификацию см. лист 2

Разраб.	Чанкветадзе		
Проверил	Барбакадзе		
ГИП	Бускивадзе		
Н.контр.	Бердиадзе		

1.020.1-2с/89 2-4 К52

Каркас пространственный КП 220сн, КП 221сн

Стадия	Лист	Листов
Р	1	2

ТбилЗНИИЭП

Инв.№подл. | Подп. и дата | Взам.инв.№

Формат А3

Марка простран-ственного каркаса	Поз.	Марка арматурного изделия	Кол.	Масса, кг		Обозначение документа
				1 шт.	Всего	
КП220сн	1	С1	4	1,8	7,2	В. 2-14
	2	С2	13	2,9	37,7	В. 2-14
	3	С9	2	0,7	1,4	В. 2-14
	4	МН5н	3	27,6	82,8	В. 2-14
	5	МН7	2	9,7	19,4	В. 2-14
	6	МН8	2	11,9	23,8	В. 2-14
	7	МН9	2	17,3	34,6	В. 2-14
	8	Ø8АI L = 500	2	0,20	0,40	Б.Ч.
	9	Ø32АШ L = 9880	8	62,4	499,2	Б.Ч.
	10	ХМ2	52	0,55	28,6	В. 2-14
				Итого:	735,10	
КП221сн	1	С2	17	2,9	49,3	В. 2-14
	2	С9	2	0,7	1,4	В. 2-14
	3	МН5н	3	27,6	82,8	В. 2-14
	4	МН8	4	11,9	47,6	В. 2-14
	5	МН10	2	20,8	41,6	В. 2-14
	6	Ø8АI L = 500	2	0,20	0,40	Б.Ч.
	7	Ø36АШ L = 9880	8	78,9	631,2	Б.Ч.
	8	ХМ3	52	0,88	45,76	В. 2-14
				Итого:	900,05	

Марка простран-ственного каркаса	Поз.	Марка арматурного изделия	Кол.	Масса, кг		Обозначение документа
				1 шт.	Всего	

1.020.1-2с/89

Инв. № подл. | Подпись и дата | Взам. инв. №

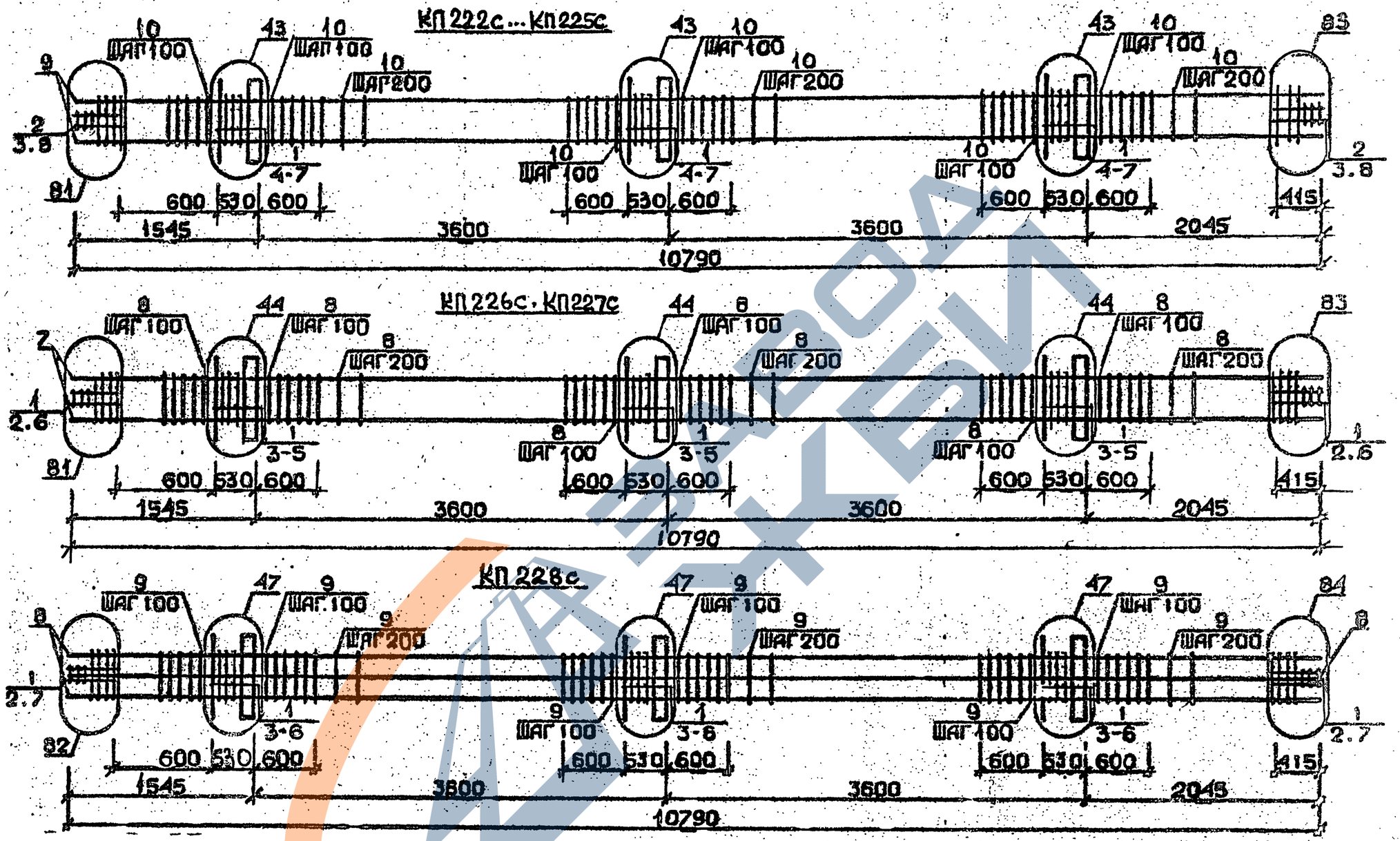

Арматура класса АI и АIII по ГОСТ 5781-82*
Детали см. I.020.I-2с/89 В.2-I3
Спецификацию см. лист 2

Разраб.	Чанкветадзе		1.020.1-2с/89 2-4 К53
Проверил	Барвакадзе		
ГИП	Бускивадзе		Каркас пространственный КП222с...КП228с
Н.контр.	Барвакадзе		Стадия Р, Лист 1, Листов 2
			ТбилЗНИИЭП

ФОРМАТ А3

1962-14 95

Марка пространственного каркаса	Поз.	Марка арматурного изделия	Кол.	Масса, кг		Обозначение документа
				I шт.	Всего	
КП22бс	I	C2	2I	2,9	60,9	В. 2-I4
	2	C9	4	0,7	2,8	В. 2-I4
	3	МНI	3	25,60	76,8	В. 2-I4
	4	Ø36AIII L = 720	6	5,75	34,5	Б.ч.
	5	ØIOAI L = 380	6	0,23	I,38	Б.ч.
	6	Ø8AI L = 500	4	0,20	0,80	Б.ч.
	7	Ø36AIII L =I0790	4	86,2	344,8	Б.ч.
	8	XM3	57	0,88	50,I6	В. 2-I4
				Итого:	572,I4	
КП227с	I	C2	2I	2,9	60,9	В. 2-I4
	2	C9	4	0,7	2,8	В. 2-I4
	3	МНI	3	25,50	76,8	В. 2-I4
	4	Ø36AIII L = 720	6	5,75	34,5	Б.ч.
	5	ØIOAI L = 380	6	0,23	I,38	Б.ч.
	6	Ø8AI L = 500	4	0,20	0,80	Б.ч.
	7	Ø40AIII L =I0790	4	I06,0	424,0	Б.ч.
	8	XM3	57	0,88	50,I6	В. 2-I4
				Итого:	65I,32	
КП228с	I	C2	2I	2,9	60,9	В. 2-I4
	2	C9	4	0,7	2,8	В. 2-I4
	3	МНI	3	25,60	76,8	В. 2-I4
	4	Ø28AIII L = 720	6	3,48	20,88	Б.ч.
	5	Ø36AIII L = 720	6	5,75	34,5	Б.ч.
	6	ØIOAI L = 380	6	0,23	I,38	Б.ч.
	7	Ø8AI L = 500	4	0,20	0,80	Б.ч.
	8	Ø32AIII L =I0790	8	68,I	544,8	Б.ч.
	9	XM2	57	0,55	3I,35	В. 2-I4
				Итого:	774,2I	
КП222с	I	C1	I5	I,8	27,0	В. 2-I4
	2	C2	6	2,9	I7,4	В. 2-I4
	3	C9	4	0,7	2,8	В. 2-I4
	4	МНI	3	25,60	76,8	В. 2-I4
	5	Ø32AIII L = 720	6	4,54	27,2I	Б.ч.
	6	ØIOAI L = 380	6	0,23	I,38	Б.ч.
	7	ØI2AI L = I30	I2	0,II	I,32	Б.ч.
	8	Ø8AI L = 500	4	0,20	0,80	Б.ч.
	9	Ø20AIII L = I0790	4	26,6	I06,4	Б.ч.
	I0	XMI	57	0,55	3I,35	В. 2-I4
				Итого:	292,49	
КП223с	I	C1	I5	I,8	27,0	В. 2-I4
	2	C2	6	2,9	I7,4	В. 2-I4
	3	C9	4	0,7	2,8	В. 2-I4
	4	МНI	3	25,60	76,8	В. 2-I4
	5	Ø32AIII L = 720	6	4,54	27,24	Б.ч.
	6	ØIOAI L = 380	6	0,23	I,38	Б.ч.
	7	ØI2AI L = I30	I2	0,II	I,32	Б.ч.
	8	Ø8AI L = 500	4	0,20	0,80	Б.ч.
	9	Ø25AIII L = I0790	4	4I,6	I66,4	Б.ч.
	I0	XMI	57	0,55	3I,35	В. 2-I4
				Итого	352,9	
КП224с	I	C1	I5	I,8	27,0	В. 2-I4
	2	C2	6	2,9	I7,4	В. 2-I4
	3	C9	4	0,7	2,8	В. 2-I4
	4	МНI	3	25,60	76,8	В. 2-I4
	5	Ø32AIII L = 720	6	4,54	27,24	Б.ч.
	6	ØIOAI L = 380	6	0,23	I,38	Б.ч.
	7	ØI2AI L = I30	I2	0,II	I,32	Б.ч.
	8	Ø8AI L = 500	4	0,20	0,80	Б.ч.
	9	Ø28AIII L =I0790	4	52,2	208,8	Б.ч.
	I0	XM2	57	0,55	3I,35	В. 2-I4
				Итого:	394,89	
КП225с	I	C1	I5	I,8	27,0	В. 2-I4
	2	C2	6	2,9	I7,4	В. 2-I4
	3	C9	4	0,7	2,8	В. 2-I4
	4	МНI	3	25,60	76,8	В. 2-I4
	5	Ø32AIII L = 720	6	4,54	27,24	Б.ч.
	6	ØIOAI L = 380	6	0,23	I,38	Б.ч.
	7	ØI2AI L = I30	I2	0,II	I,32	Б.ч.
	8	Ø8AI L = 500	4	0,20	0,80	Б.ч.
	9	Ø32AIII L =I0790	4	68,I	272,4	Б.ч.
	I0	XM2	57	0,55	3I,35	В. 2-I4
				Итого:	458,49	

I.020.I-20.89

Инв. № подл. | Подпись и дата | Взам. инв. №

КП229с...КП232с

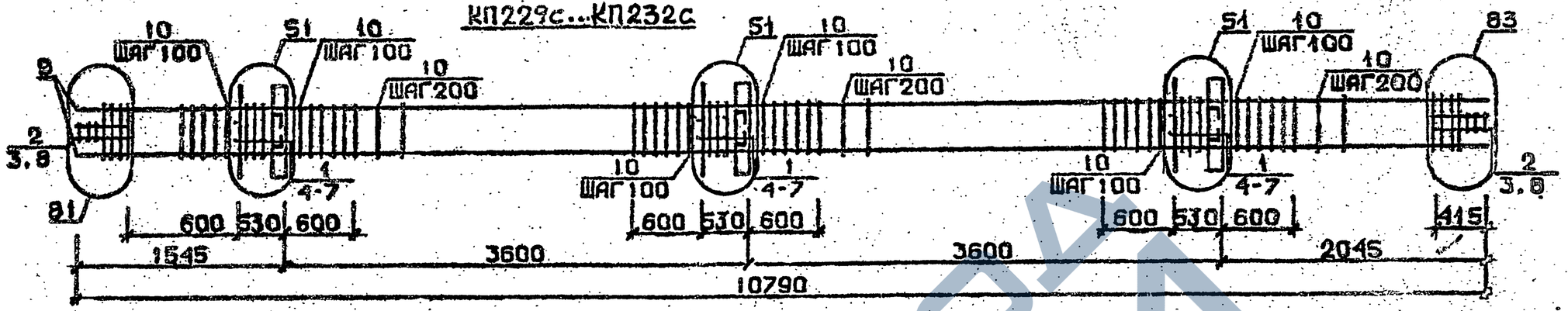

КП233с, КП234с

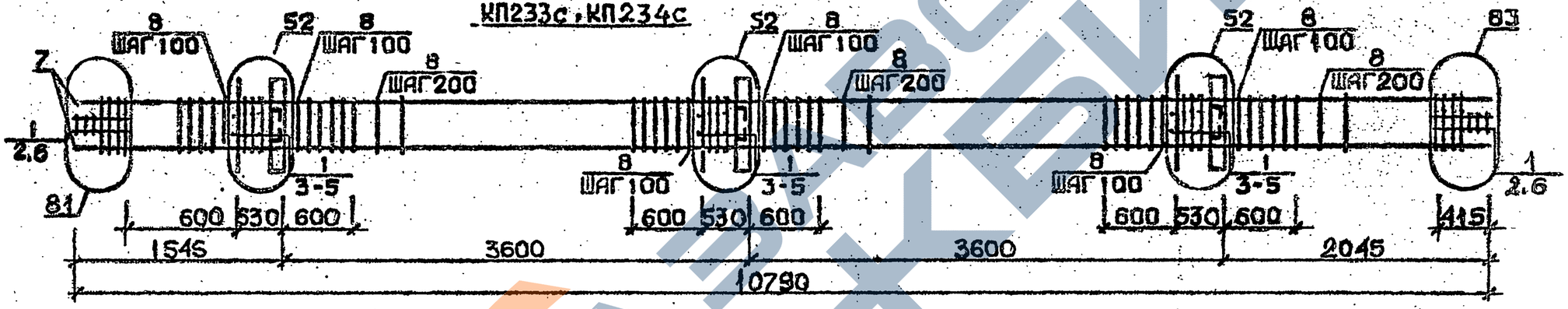

КП235с

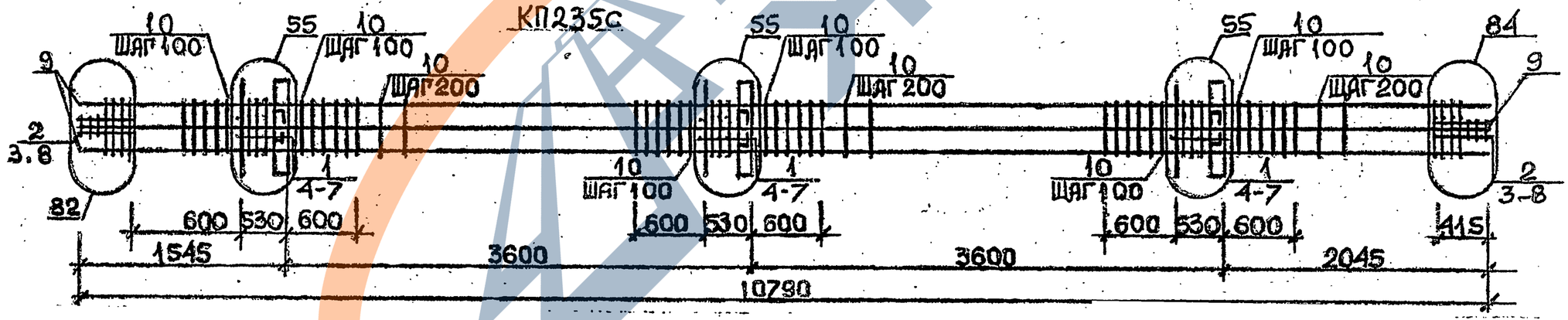

Арматура класса AI и AIII по ГОСТ 5781-82*

Детали см. 1.020.1-2с/89 В.2-13

Спецификацию см. лист 2

Разраб.	Мосесова	
Пров.	Чкванава	
ГИП	Бускин	
Н. контр.	Чкванава	

1.020.1-2с/89 2-4 КЖ4

Каркас пространственный К229с...КП235с

Стадия	Лист	Листов
Р	1	2

ТбилЗНИИЭП

ФОРМАТ А3

Инв. № подл. | Подпись и дата | Взам. инв. №

Марка пространственного каркаса	Поз.	Марка арматурного изделия		Кол.	Масса, кг		Обозначение документа
					1 шт.	Всего	
КП229С	1	С1		15	1,8	27,0	В. 2-14
	2	С2		6	2,9	17,4	В. 2-14
	3	С9		4	0,7	2,8	В. 2-14
	4	МН2		3	40,0	120,0	В. 2-14
	5	Ø32АШ	L = 720	12	4,54	54,48	Б.Ч.
	6	Ø10АI	L = 380	12	0,23	2,76	Б.Ч.
	7	Ø12АI	L = 130	12	0,11	1,32	Б.Ч.
	8	Ø8АI	L = 500	4	0,20	0,80	Б.Ч.
	9	Ø20АШ	L =10790	4	26,6	106,4	Б.Ч.
	10	ХМ1		57	0,55	31,35	В. 2-14
					Итого:	364,31	
КП230С	1	С1		15	1,8	27,0	В. 2-14
	2	С2		6	2,9	17,4	В. 2-14
	3	С9		4	0,7	2,8	В. 2-14
	4	МН2		3	40,0	120,0	В. 2-14
	5	Ø32АШ	L = 720	12	4,54	54,48	Б.Ч.
	6	Ø10АI	L = 380	12	0,23	2,76	Б.Ч.
	7	Ø12АI	L = 130	12	0,11	1,32	Б.Ч.
	8	Ø8АI	L = 500	4	0,20	0,80	Б.Ч.
	9	Ø25АШ	L =10790	4	41,6	166,4	Б.Ч.
	10	ХМ1		57	0,55	31,35	В. 2-14
					Итого:	424,31	
КП231С	1	С1		15	1,8	27,0	В. 2-14
	2	С2		6	2,9	17,4	В. 2-14
	3	С9		4	0,7	2,8	В. 2-14
	4	МН2		3	40,0	120,0	В. 2-14
	5	Ø32АШ	L = 720	12	4,54	54,48	Б.Ч.
	6	Ø10АI	L = 380	12	0,23	2,76	Б.Ч.
	7	Ø12АI	L = 130	12	0,11	1,32	Б.Ч.
	8	Ø8АI	L = 500	4	0,20	0,80	Б.Ч.
	9	Ø28АШ	L =10790	4	52,2	208,8	Б.Ч.
	10	ХМ2		57	0,55	31,35	В. 2-14
					Итого:	466,71	
КП232С	1	С1		15	1,8	27,0	В. 2-14
	2	С2		6	2,9	17,4	В. 2-14
	3	С9		4	0,7	2,8	В. 2-14
	4	МН2		3	40,0	120,0	В. 2-14
	5	Ø32АШ	L = 720	12	4,54	54,48	Б.Ч.
	6	Ø10АI	L = 380	12	0,23	2,76	Б.Ч.
	7	Ø12АI	L = 130	12	0,11	1,32	Б.Ч.
	8	Ø8АI	L = 500	4	0,20	0,80	Б.Ч.
	9	Ø32АШ	L =10790	4	68,1	272,4	Б.Ч.
	10	ХМ2		57	0,55	31,35	В. 2-14
					Итого:	530,31	

Марка пространственного каркаса	Поз.	Марка арматурного изделия		Кол.	Масса, кг		Обозначение документа
					1 шт.	Всего	
КП233С	1	С2		21	2,9	60,9	В. 2-14
	2	С9		4	0,7	2,8	В. 2-14
	3	МН2		3	40,0	120,0	В. 2-14
	4	Ø36АI	L = 720	12	5,75	69,0	Б.Ч.
	5	Ø10АI	L = 380	12	0,23	2,76	Б.Ч.
	6	Ø8АI	L = 500	4	0,20	0,80	Б.Ч.
	7	Ø36АШ	L =10790	4	86,2	344,8	Б.Ч.
	8	ХМ3		57	0,88	50,16	В. 2-14
					Итого:	651,22	
КП234С	1	С2		21	2,9	60,9	В. 2-14
	2	С9		4	0,7	2,8	В. 2-14
	3	МН2		3	40,0	120,0	В. 2-14
	4	Ø36АШ	L = 720	12	5,75	69,0	Б.Ч.
	5	Ø10АI	L = 380	12	0,23	2,76	Б.Ч.
	6	Ø8АI	L = 500	4	0,20	0,80	Б.Ч.
	7	Ø40АШ	L =10790	4	106,0	424,0	Б.Ч.
	8	ХМ3		57	0,88	50,16	В. 2-14
					Итого:	730,42	
КП235С	1	С1		15	1,8	27,0	В. 2-14
	2	С2		6	2,9	17,4	В. 2-14
	3	С9		4	0,7	2,8	В. 2-14
	4	МН2		3	40,0	120,0	В. 2-14
	5	Ø28АШ	L = 720	6	3,48	20,88	Б.Ч.
	6	Ø36АШ	L = 720	12	5,75	69,0	Б.Ч.
	7	Ø10АI	L = 380	12	0,23	2,76	Б.Ч.
	8	Ø8АI	L = 500	4	0,20	0,80	Б.Ч.
	9	Ø32АШ	L =10790	8	68,1	544,8	Б.Ч.
	10	ХМ2		57	0,55	31,35	В. 2-14
					Итого:	836,79	

Инв. № подл. | Подпись и дата | Взам. инв. №

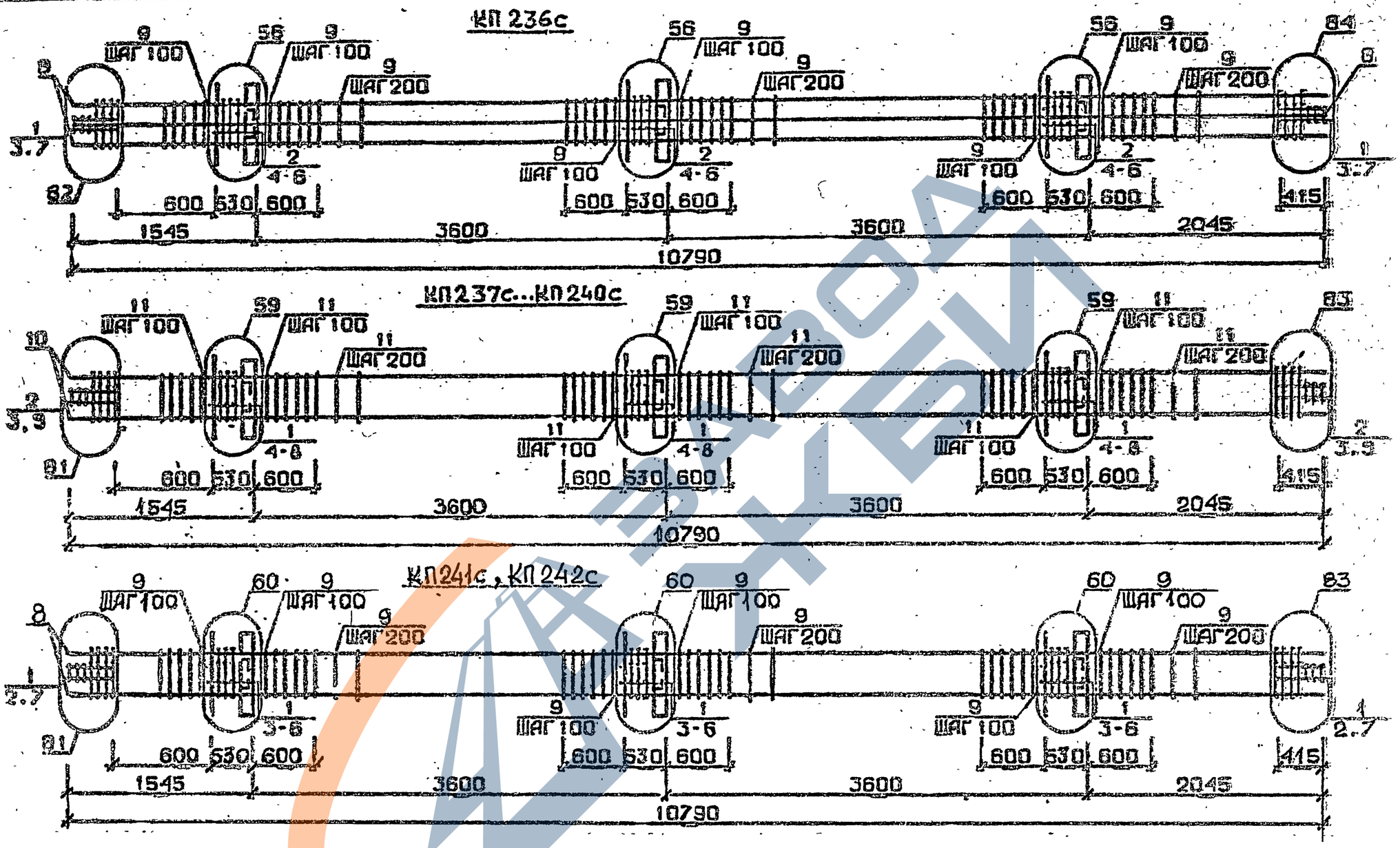

Арматура класса АI и АIII по ГОСТ 5781-82*
Детали см. I.020.I-2с/89 В.2-I3
Спецификацию см. лист 2

Разраб.	Чл. Кветадзе		1.020.1-2с/89 2-4 К55
Проверил	Барбакадзе		
ГИП	Бускивадзе		
Н. контр.	Барбакадзе		

КАРКАС ПРОСТРАНСТВЕННЫЙ КП236с...КП242с

Стадия	Лист	Листов
Р	1	2

ТбилЗНИИЭП

ФОРМАТ А3

1962-14 99

Марка пространственного каркаса	Поз.	Марка арматурного изделия	Кол.	Масса, кг 1 шт.	Масса, кг Всего	Обозначение документа
КП236с	I	С2	6	2,9	I7,4	I. 2-I4
	2	С3	I5	4,2	63,0	В. 2-I4
	3	С9	4	0,7	2,8	В. 2-I4
	4	МН2	3	40,0	I20,0	В. 2-I4
	5	Ø36АШ I = 720	I8	5,75	I03,5	Б.Ч.
	6	ØI0AI I = 380	I2	0,23	2,76	Б.Ч.
	7	Ø8AI I = 500	4	0,20	0,80	Б.Ч.
	8	Ø36АШ I = I0790	8	80,2	689,6	Б.Ч.
	9	ХМ3	57	0,88	50,I6	В. 2-I4
				Итого:	I050,02	
КП237с	I	СI	I5	I,3	27,0	В. 2-I4
	2	С2	6	2,9	I7,4	В. 2-I4
	3	С9	4	0,7	2,8	В. 2-I4
	4	МН3	3	32,8	98,4	В. 2-I4
	5	МН7	3	9,7	29,I	В. 2-I4
	6	Ø32АШ I = 720	6	4,54	27,24	Б.Ч.
	7	ØI0AI I = 380	6	0,23	I,38	Б.Ч.
	8	ØI2AI I = I30	4	0,II	0,44	Б.Ч.
	9	Ø8AI I = 500	4	0,20	0,80	Б.Ч.
	I0	Ø20АШ I = I0790	4	26,6	I06,4	Б.Ч.
	II	ХМI	57	0,55	3I,35	В. 2-I4
				Итого:	342,3I	
КП238с	I	СI	I5	I,8	27,0	В. 2-I4
	2	С2	6	2,9	I7,4	В. 2-I4
	3	С9	4	0,7	2,8	В. 2-I4
	4	МН3	3	32,8	98,4	В. 2-I4
	5	МН7	3	9,7	29,I	В. 2-I4
	6	Ø32АШ I = 720	6	4,54	27,24	Б.Ч.
	7	ØI0AI I = 380	6	0,23	I,38	Б.Ч.
	8	ØI2AI I = I30	I2	0,II	I,32	Б.Ч.
	9	Ø8AI I = 500	4	0,20	0,80	Б.Ч.
	I0	Ø25АШ I = I0790	4	4I,6	I66,4	Б.Ч.
	II	ХМI	57	0,55	3I,35	В. 2-I4
				Итого:	403,I9	
КП239с	I	СI	I5	I,8	27,0	В. 2-I4
	2	С2	6	2,9	I7,4	В. 2-I4
	3	С9	4	0,7	2,8	В. 2-I4
	4	МН3	3	32,8	98,4	В. 2-I4
	5	МН7	3	9,7	29,I	В. 2-I4
	6	Ø32АШ I = 720	6	4,54	27,24	Б.Ч.
	7	ØI0AI I = 380	6	0,23	I,38	Б.Ч.
	8	ØI2AI I = I30	I2	0,II	I,32	Б.Ч.
	9	Ø8AI I = 500	4	0,20	0,80	Б.Ч.
	I0	Ø28АШ I = I0790	4	52,2	208,8	Б.Ч.
	II	ХМ2	57	0,55	3I,35	В. 2-I4
				Итого:	445,59	

Марка пространственного каркаса	Поз.	Марка арматурного изделия	Кол.	Масса, кг I шт.	Масса, кг Всего	Обозначение документа
КП240с	I	СI	I5	I,8	27,0	В. 2-I4
	2	С2	6	2,9	I7,4	В. 2-I4
	3	С9	4	0,7	2,8	В. 2-I4
	4	МН3	3	32,8	98,4	В. 2-I4
	5	МН7	3	9,7	29,I	В. 2-I4
	6	Ø32АШ I = 720	6	4,54	27,24	Б.Ч.
	7	ØI0AI I = 380	6	0,23	I,38	Б.Ч.
	8	ØI2AI I = I30	I2	0,II	I,32	Б.Ч.
	9	Ø8AI I = 500	4	0,20	0,80	Б.Ч.
	I0	Ø32АШ I = I0790	4	68,I	272,4	Б.Ч.
	II	ХМ2	57	0,55	3I,35	В. 2-I4
				Итого:	509,I9	
КП24Iс	I	С2	2I	2,9	60,9	В. 2-I4
	2	С9	4	0,7	2,8	В. 2-I4
	3	МН3	3	32,8	98,4	В. 2-I4
	4	МН8	3	II,9	35,7	В. 2-I4
	5	Ø36АШ I = 720	6	5,75	34,5	Б.Ч.
	6	ØI0AI I = 380	6	0,23	I,38	Б.Ч.
	7	Ø8AI I = 500	4	0,20	0,80	Б.Ч.
	8	Ø36АШ I = I0790	4	86,2	344,8	Б.Ч.
	9	ХМ3	57	0,88	50,I6	В. 2-I4
				Итого:	629,44	
КП242с	I	С2	2I	2,9	60,9	В. 2-I4
	2	С9	4	0,7	2,8	В. 2-I4
	3	МН3	3	32,8	98,4	В. 2-I4
	4	МН8	3	II,9	35,7	В. 2-I4
	5	Ø36АШ I = 720	6	5,75	34,5	Б.Ч.
	6	ØI0AI I = 380	6	0,23	I,38	Б.Ч.
	7	Ø8AI I = 500	4	0,20	0,80	Б.Ч.
	8	Ø40АШ I = I0790	4	I06,0	424,0	Б.Ч.
	9	ХМ3	57	0,88	50,I6	В. 2-I4
				Итого:	708,64	

Инв. № подл. | Подпись и дата | Взам. инв. №

1962-14 100 Формат А3

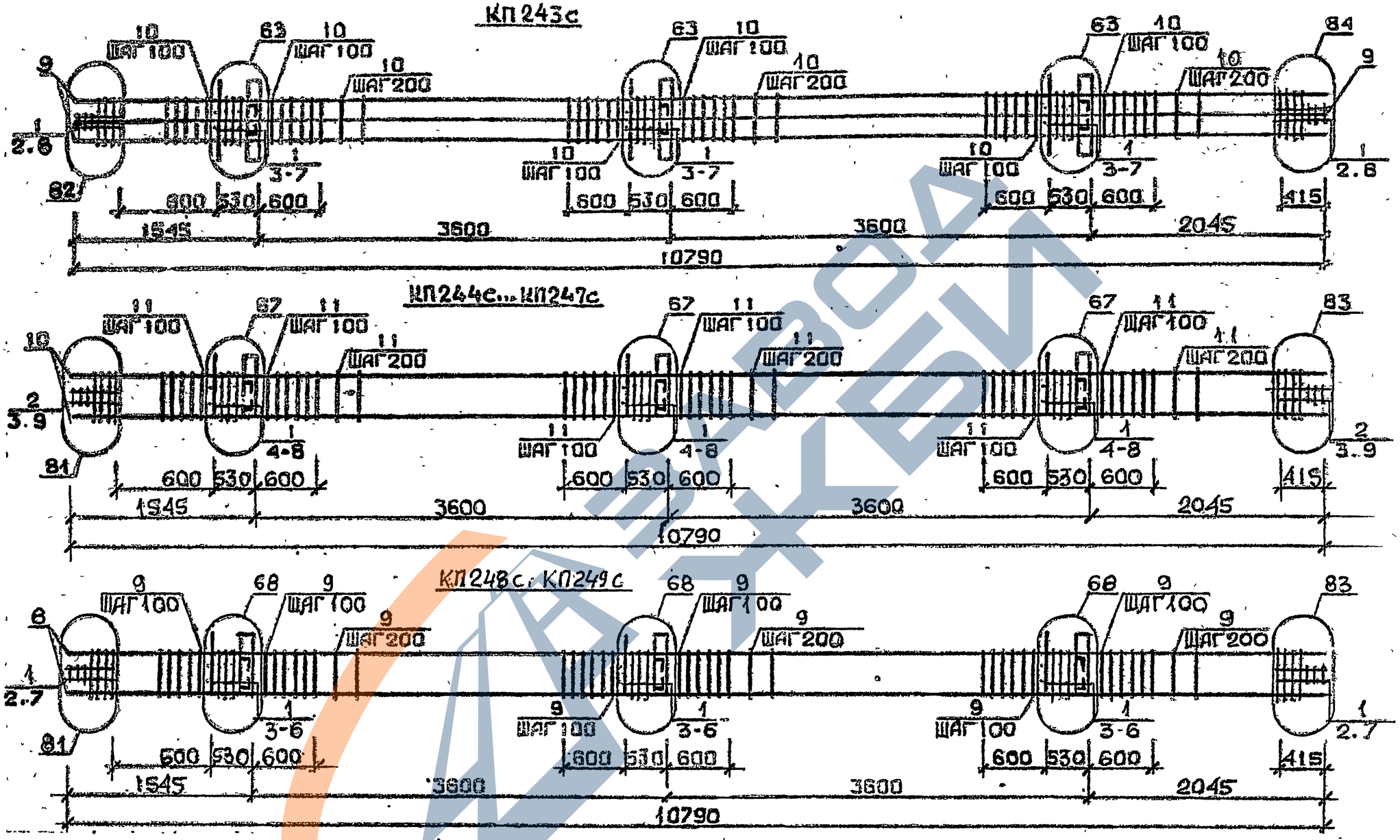

Арматура класса АI и АII по ГОСТ 5781-82*
Детали см. I.020.I-2с/89 В.2-13
Спецификацию см. лист 2

Разраб.	Панкветадзе		1.020.1-2с/89 2-4 К56
Проверил	Барбакадзе		
ГИП	Еусиквадзе		Каркас пространственный КП243с...КП249с
Н.ко гр.	Барбакадзе		Стадия Р, Лист 1, Листов 2
			ТбилЗНИИЭП

Формат А3

1962-14 101

I.020.I-2с/89 В. 2-4 ч.I

Марка пространственного каркаса	Поз.	Марка арматурного изделия	Кол.	Масса, кг I шт.	Масса, кг Всего	Обозначение документа
КП243с	I	С2	2I	2,9	60,9	В. 2-I4
	2	С9	4	0,7	2,8	В. 2-I4
	3	МН3	3	32,8	98,4	В. 2-I4
	4	МН8	3	II,9	35,7	В. 2-I4
	5	Ø28АШ L = 720	6	3,48	20,88	Б.ч.
	6	Ø36АШ L = 720	6	5,75	34,5	Б.ч.
	7	Ø10АI L = 720	6	0,23	I,38	Б.ч.
	8	Ø8АI L = 500	4	0,20	0,80	Б.ч.
	9	Ø32АШ L =I0790	8	68,I	544,8	Б.ч.
	I0	ХМ2	57	0,55	3I,35	В. 2-I4
				Итого:	83I,5I	
КП244с	I	С1	I5	I,8	27,0	В. 2-I4
	2	С2	6	2,9	I7,4	В. 2-I4
	3	С9	4	0,7	2,8	В. 2-I4
	4	МН4	3	34,8	I04,4	В. 2-I4
	5	МН7	3	9,7	29,I	В. 2-I4
	6	Ø32АШ L = 720	6	4,54	27,24	Б.ч.
	7	Ø10АI L = 380	6	0,23	I,38	Б.ч.
	8	Ø12АI L = I30	I2	0,II	I,32	Б.ч.
	9	Ø8АI L = 500	4	0,20	0,80	Б.ч.
	I0	Ø20АШ L =I0790	4	26,6	I06,4	Б.ч.
	II	ХМI	57	0,55	3I,35	В. 2-I4
				Итого:	349,I9	
КП245с	I	С1	I5	I,8	27,0	В. 2-I4
	2	С2	6	2,9	I7,4	В. 2-I4
	3	С9	4	0,7	2,8	В. 2-I4
	4	МН4	3	34,8	I04,4	В. 2-I4
	5	МН7	3	9,7	29,I	В. 2-I4
	6	Ø32АШ L = 720	6	4,54	27,24	Б.ч.
	7	Ø10АI L = 380	6	0,23	I,38	Б.ч.
	8	Ø12АI L = I30	I2	0,II	I,32	Б.ч.
	9	Ø8АI L = 500	4	0,20	0,80	Б.ч.
	I0	Ø25АШ L =I0790	4	4I,6	I66,4	Б.ч.
	II	ХМI	57	0,55	3I,35	В. 2-I4
				Итого:	409,I9	
КП246с	I	С1	I5	I,8	27,0	В. 2-I4
	2	С2	6	2,9	I7,4	В. 2-I4
	3	С9	4	0,7	2,8	В. 2-I4
	4	МН4	3	34,8	I04,4	В. 2-I4
	5	МН7	3	9,7	29,I	В. 2-I4
	6	Ø32АШ L = 720	6	4,54	27,24	Б.ч.
	7	Ø10АI L = 380	6	0,23	I,38	Б.ч.
	8	Ø12АI L = I30	I2	0,II	I,32	Б.ч.
	9	Ø8АI L = 500	4	0,20	0,80	Б.ч.
	I0	Ø28АШ L =I0790	4	52,2	209,6	Б.ч.
	II	ХМ2	57	0,55	3I,35	В. 2-I4
				Итого:	452,39	

Марка пространственного каркаса	Поз.	Марка арматурного изделия	Кол.	Масса, кг I шт.	Масса, кг Всего	Обозначение документа
КП247с	I	С1	I5	I,8	27,0	В. 2-I4
	2	С2	6	2,9	I7,4	В. 2-I4
	3	С9	4	0,7	2,8	В. 2-I4
	4	МН4	3	34,8	I04,4	В. 2-I4
	5	МН7	3	9,7	29,I	В. 2-I4
	6	Ø32АШ L = 720	6	4,54	27,24	Б.ч.
	7	Ø10АI L = 380	6	0,23	I,38	Б.ч.
	8	Ø12АI L = I30	I2	0,II	I,32	Б.ч.
	9	Ø8АI L = 500	4	0,20	0,80	Б.ч.
	I0	Ø32АШ L =I0790	4	68,I	272,4	Б.ч.
	II	ХМ2	57	0,55	3I,35	В. 2-I4
				Итого:	5I5,I9	
КП248с	I	С2	2I	2,9	60,9	В. 2-I4
	2	С9	4	0,7	2,8	В. 2-I4
	3	МН4	3	34,8	I04,4	В. 2-I4
	4	МН8	3	II,9	35,7	В. 2-I4
	5	Ø36АШ L = 720	6	5,75	34,5	Б.ч.
	6	Ø10АI L = 380	6	0,23	I,38	Б.ч.
	7	Ø8АI L = 500	4	0,20	0,80	Б.ч.
	8	Ø36АШ L =I0790	4	86,2	344,8	Б.ч.
	9	ХМ3	57	0,88	50,I6	В. 2-I4
				Итого:	635,44	
КП249с	I	С2	2I	2,9	60,9	В. 2-I4
	2	С9	4	0,7	2,8	В. 2-I4
	3	МН4	3	34,8	I04,4	В. 2-I4
	4	МН8	3	II,9	35,7	В. 2-I4
	5	Ø36АШ L = 720	6	5,75	34,5	Б.ч.
	6	Ø10АI L = 380	6	0,23	I,38	Б.ч.
	7	Ø8АI L = 500	4	0,20	0,80	Б.ч.
	8	Ø40АШ L =I0790	4	I06,0	424,0	Б.ч.
	9	ХМ3	57	0,88	50,I6	В. 2-I4
				Итого:	7I4,64	

Инв № подл. | Подпись и дата | Взам инв №

I.020.I-20/89

КП250с

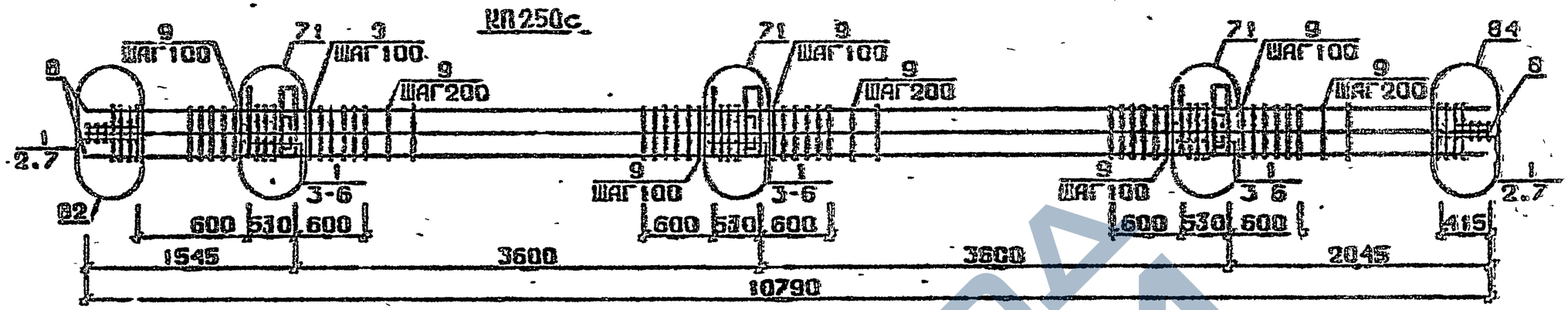

КП254с

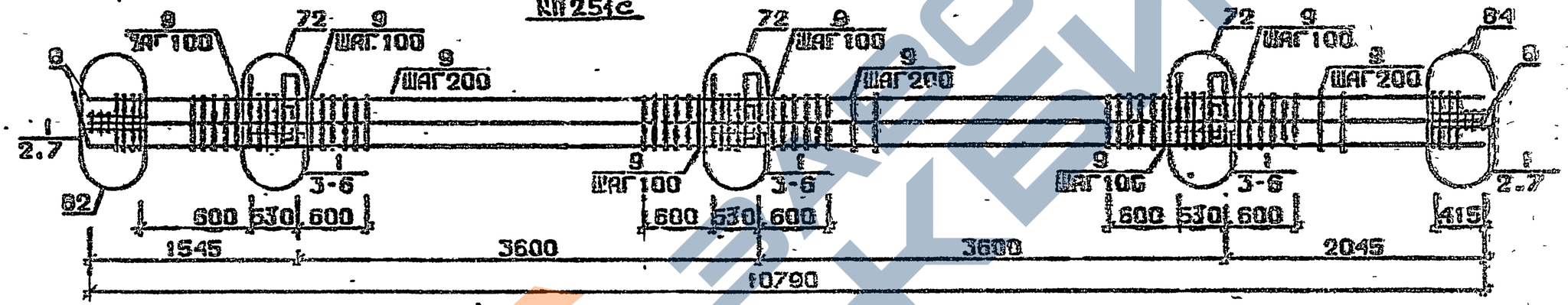

КП252с...КП254с

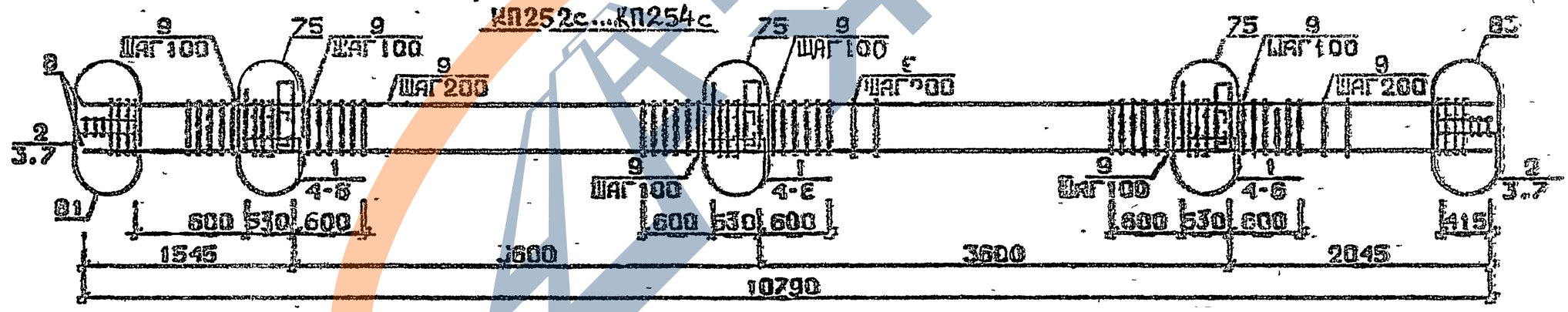

Арматура класса AI и AIII по ГОСТ 5781-82*
Детали см. 1.020.1-2с/89 В.2-13
Спецификацию см. лист 3

Разраб.	Шнеерзаде		
Проверил	Барбакадзе		
ГИП	Бусковая		
Н.контр.	Барбакадзе		

1.020.1-2с/89 2-4 К57

Каркас пространственный КП250с...КП254с

Стадия	Лист	Листов
Р	1	2

ЦНИИЭП

ФОРМАТ А3

Инв.№подл. | Подп. и дата | Взам.инв.№

1962-14 103

Марка пространственного каркаса	Поз.	Марка арматурного изделия	Кол.	Масса, кг		Обозначение документа
				I шт.	Всего	
КП250с	I	С2	2I	2,9	60,9	В. 2-I4
	2	С9	4	0,7	2,8	В. 2-I4
	3	МН4	3	34,8	I04,4	В. 2-I4
	4	МН9	3	I7,3	5I,9	В. 2-I4
	5	Ø32АШ I = 720	6	4,54	27,24	Б.Ч.
	6	ØIOAI I = 380	6	0,23	I,38	Б.Ч.
	7	Ø8AI I = 500	4	0,20	0,80	Б.Ч.
	8	Ø32АШ I =I0790	8	68,I	544,8	Б.Ч.
	9	ХМ2	57	0,55	3I,35	В. 2-I4
				Итого:	825,57	
КП25Iс	I	С2	2I	2,9	60,9	В. 2-I4
	2	С9	4	0,7	2,8	В. 2-I4
	3	МН4	3	34,8	I04,4	В. 2-I4
	4	МНIO	3	20,8	62,4	В. 2-I4
	5	Ø36АШ I = 720	6	5,75	34,5	Б.Ч.
	6	ØIOAI I = 380	6	0,23	I,38	Б.Ч.
	7	Ø8AI I = 500	4	0,20	0,80	Б.Ч.
	8	Ø36АШ I = I0790	8	86,2	689,6	Б.Ч.
	9	ХМ3	57	0,88	50,I6	В. 2-I4
				Итого:	I006,94	
КП252с	I	С1	I5	I,8	27,0	В. 2-I4
	2	С2	6	2,9	I7,4	В. 2-I4
	3	С9	4	0,7	2,8	В. 2-I4
	4	МН5	3	27,6	82,8	В. 2-I4
	5	МН7	6	9,7	58,2	В. 2-I4
	6	ØI2AI I = I30	I2	0,II	I,32	Б.Ч.
	7	Ø8AI I = 500	4	0,20	0,80	Б.Ч.
	8	Ø20AI I =I0790	4	26,6	I06,4	Б.Ч.
	9	ХМI	57	0,55	3I,35	В. 2-I4
				Итого:	328,07	

Марка пространственного каркаса	Поз.	Марка арматурного изделия	Кол.	Масса, кг		Обозначение документа
				I шт.	Всего	
КП253с	I	С1	I5	I,8	27,0	В. 2-I4
	2	С2	6	2,9	I7,4	В. 2-I4
	3	С9	4	0,7	2,8	В. 2-I4
	4	МН5	3	27,6	82,8	В. 2-I4
	5	МН7	6	9,7	58,2	В. 2-I4
	6	ØI2AI I = I30	I2	0,II	I,32	Б.Ч.
	7	Ø8AI I = 500	4	0,20	0,80	Б.Ч.
	8	Ø28АШ I =I0790	4	52,2	208,8	Б.Ч.
	9	ХМ2	57	0,55	3I,35	В. 2-I4
				Итого:	430,47	
КП254с	I	С1	I5	I,8	27,0	В. 2-I4
	2	С2	6	2,9	I7,4	В. 2-I4
	3	С9	4	0,7	2,8	В. 2-I4
	4	МН5	3	27,6	82,8	Б.Ч.
	5	МН7	6	9,7	58,2	В. 2-I4
	6	ØI2AI I = I30	I2	0,II	I,32	Б.Ч.
	7	Ø8AI I = 500	4	0,20	0,80	Б.Ч.
	8	Ø32АШ I =I0790	4	68,I	272,4	Б.Ч.
	9	ХМ2	57	0,55	3I,35	В. 2-I4
				Итого:	494,07	

Инв. № подл. | Подпись и дата | Взам. инв. №

I.020.I-20/89 2-4 К57

Лист 2

Формат А3

1962-14 104

КП255с, КП256с

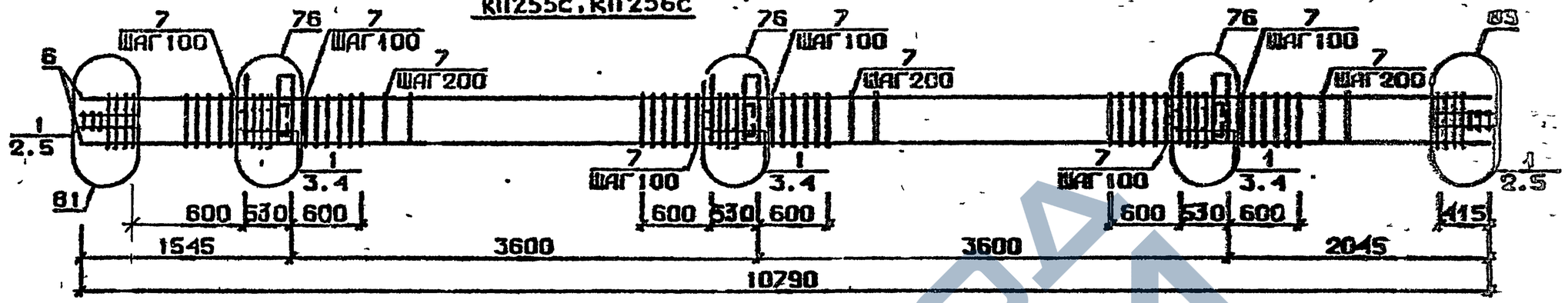

КП257с

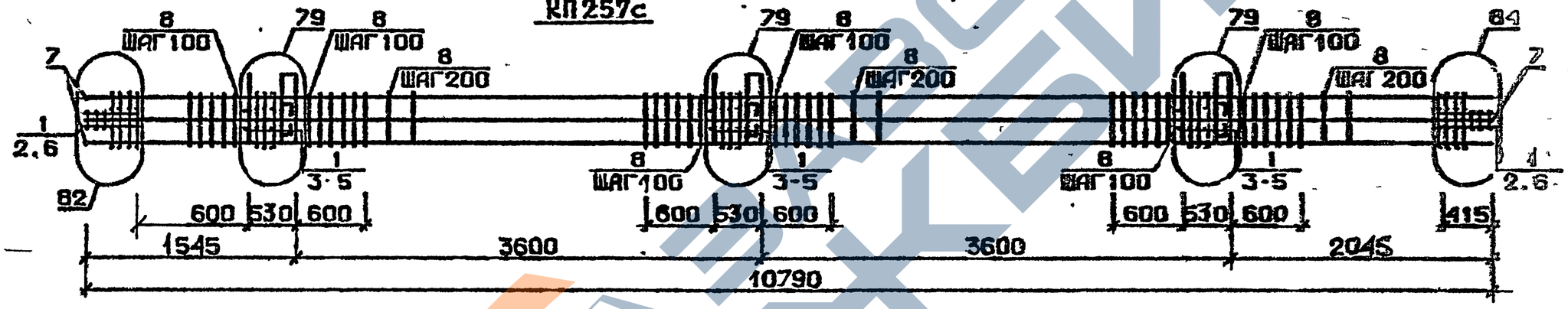

КП258с

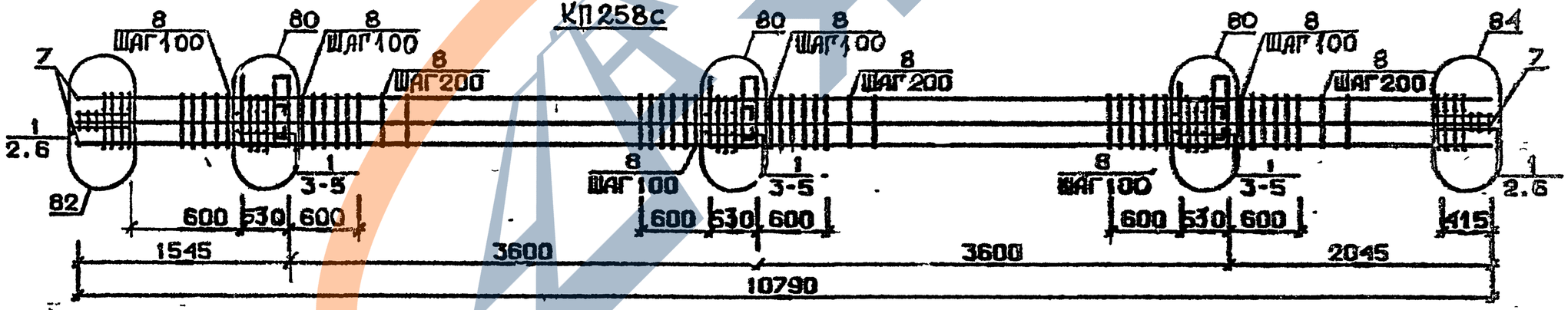

Арматура класса AI и AIII по ГОСТ 5781-82*
Детали см. I.020.I-2с/89 В.2-I3
Спецификацию см. лист 2

Разраб.	Чиквеладзе	
Проверил	Барбакадзе	
ГИП	Бисквадзе	
Н.контр.	Барбакадзе	

1.020.1-2с/89 2-4 К58

Каркас пространственный КП255с...КП258с

Стадия	Лист	Листов
Р	1	2

ТбилЗНИИЭП

Инв.№подл. | Подп. и дата | Взам.инв.№

Формат А3

Марка пространственного каркаса	Поз.	Марка арматурного изделия	Кол.	Масса, кг I шт.	Масса, кг Всего	Обозначение документа
КП255с	I	С2	2I	2,9	60,9	В. 2-I4
	2	С9	4	0,7	2,8	В. 2-I4
	3	МН5	3	27,6	82,8	В. 2-I4
	4	МН8	6	II,9	7I,4	В. 2-I4
	5	Ø8AI L = 500	4	0,20	0,80	Б.Ч.
	6	Ø36АШ L = I0790	4	86,2	344,8	Б.Ч.
	7	ХМ3	57	0,88	50,I6	В. 2-I4
				Итого:	6I3,66	
КП256с	I	С2	2I	2,9	60,9	В. 2-I4
	2	С9	4	0,7	2,8	В. 2-I4
	3	МН5	3	27,6	82,8	В. 2-I4
	4	МН8	6	II,9	7I,4	В. 2-I4
	5	Ø8AI L = 500	4	0,20	0,80	Б.Ч.
	6	Ø40АШ L =I0790	4	I06,0	424,0	Б.Ч.
	7	ХМ3	57	0,88	50,I6	В. 2-I4
				Итого:	692,86	
КП257с	I	С2	2I	2,9	60,9	В. 2-I4
	2	С9	4	0,7	2,8	В. 2-I4
	3	МН5	3	27,6	82,8	В. 2-I4
	4	МН8	3	II,9	35,7	В. 2-I4
	5	МН9	3	I7,3	5I,9	В. 2-I4
	6	Ø8AI L = 500	4	0,20	0,80	Б.Ч.
	7	Ø32АШ L = I0790	8	68,I	544,8	Б.Ч.
	8	ХМ2	57	0,55	3I,35	В. 2-I4
				Итого:	8II,05	

Марка пространственного каркаса	Поз.	Марка арматурного изделия	Кол.	Масса, кг I шт.	Масса, кг Всего	Обозначение документа
КП258с	I	С2	2I	2,9	60,9	В. 2-I4
	2	С9	4	0,7	2,8	В. 2-I4
	3	МН5	3	27,6	82,8	В. 2-I4
	4	МН8	3	II,9	35,7	В. 2-I4
	5	МН10	3	20,8	62,4	В. 2-I4
	6	Ø8AI L = 500	4	0,20	0,80	Б.Ч.
	7	Ø36АШ L =I0790	8	86,2	689,6	Б.Ч.
	8	ХМ3	57	0,88	50,I6	В. 2-I4
				Итого:	985,I6	

Инв. № подл. | Подпись и дата | Взам. инв. №

Формат А3

1962-14. 106

КП252сн...КП254сн

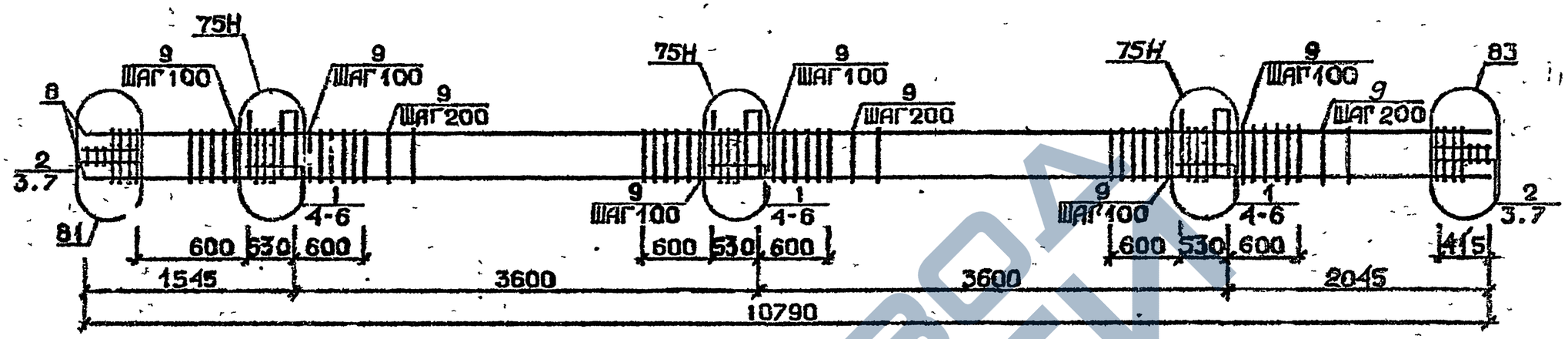

КП255сн, КП256сн

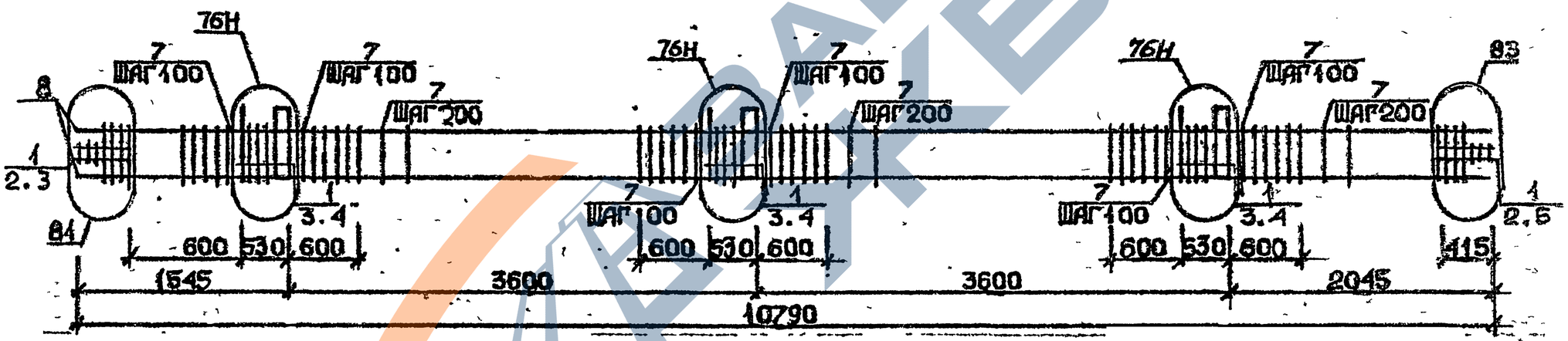

Арматура класса AI и AIII по ГОСТ 5781-82*
Детали см. 1.020.1-2с/89.В.2-13
Спецификацию см. лист 2

Разраб.	Чанкветадзе	
Проверил	Барбакадзе	
ГИП	[illegible]кие адзе	
Н.контр.	Барбакадзе	

1.020.1-2с/89 2-4 К59

Каркас пространственный КП250сн...КП256сн

Стадия	Лист	Листов
Р	1	2

ТбилЗНИИЭП

Инв.№подл. | Подп. и дата | Взам.инв.№

ФОРМАТ А3

Марка пространственного каркаса	Поз.	Марка арматурного изделия	Кол.	Масса, кг		Обозначение документа
				I шт.	Всего	
КП252сн	I	СI	I5	I,3	27,0	В. 2-I4
	2	С2	6	2,9	I7,4	В. 2-I4
	3	С9	4	0,7	2,8	В. 2-I4
	4	МН5н	3	27,6	82,8	В. 2-I4
	5	МН7	6	9,7	58,2	В. 2-I4
	6	Ø I2AI I = I30	I2	0,II	I,32	Б.Ч.
	7	Ø8AI I = 500	4	0,20	0,80	Б.Ч.
	8	Ø20AIII I =I0790	4	26,6	I06,4	Б.Ч.
	9	ХМI	57	0,55	3I,35	В. 2-I4
				Итого:	228,07	
КП253сн	I	СI	I5	I,8	27,0	В. 2-I4
	2	С2	6	2,9	I7,4	В. 2-I4
	3	С9	4	0,7	2,8	В. 2-I4
	4	МН5н	3	27,6	82,8	В. 2-I4
	5	МН7	6	9,7	58,2	В. 2-I4
	6	Ø I2AI I = I30	I2	0,II	I,32	Б.Ч.
	7	Ø8AI I = 500	4	0,20	0,80	Б.Ч.
	8	Ø28AIII I =I0790	4	52,2	208,8	Б.Ч.
	9	ХМ2	57	0,55	3I,35	В. 2-I4
				Итого:	430,47	
КП254сн	I	СI	I5	I,8	27,0	В. 2-I4
	2	С2	6	2,9	I7,4	В. 2-I4
	3	С9	4	0,7	2,8	В. 2-I4
	4	МН5н	3	27,6	82,8	В. 2-I4
	5	МН7	6	9,7	58,2	В. 2-I4
	6	Ø I2AI I = I30	I2	0,II	I,32	Б.Ч.
	7	Ø8AI I = 500	4	0,20	0,80	Б.Ч.
	8	Ø32AIII I = I0790	4	68,I	272,4	Б.Ч.
	9	ХМ2	57	0,55	3I,35	В. 2-I4
				Итого:	494,07	

Марка пространственного каркаса	Поз.	Марка арматурного изделия	Кол.	Масса, кг		Обозначение документа
				I шт.	Всего	
КП255сн	I	С2	2I	2,9	60,9	В. 2-I4
	2	С9	4	0,7	2,8	В. 2-I4
	3	МН5н	3	27,6	82,8	В. 2-I4
	4	МН8	6	II,9	7I,4	В. 2-I4
	5	Ø8AI I = 500	4	0,20	0,80	Б.Ч.
	6	Ø36AIII I =I0790	4	86,2	344,8	Б.Ч.
	7	ХМ3	57	0,88	50,I6	В. 2-I4
				Итого:	6I3,66	
КП256сн	I	С2	2I	2,9	60,9	В. 2-I4
	2	С9	4	0,7	2,8	В. 2-I4
	3	МН5н	3	27,6	82,8	В. 2-I4
	4	МН8	6	II,9	7I,4	В. 2-I4
	5	Ø8AI I = 500	4	0,20	0,80	Б.Ч.
	6	Ø40AIII I = I0790	4	I06,0	424,0	Б.Ч.
	7	ХМ3	57	0,88	50,I6	В. 2-I4
				Итого·	692 86	

I.020.I-2с/89 В. 2-4 ч.I

Инв. № подл. | Подпись и дата | Взам. инв. №

КП 257сн

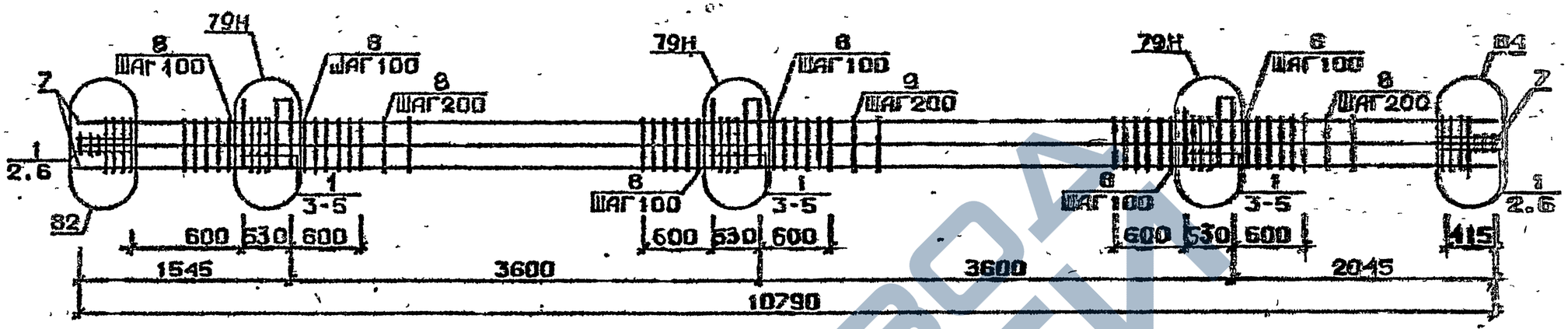

КП 258сн

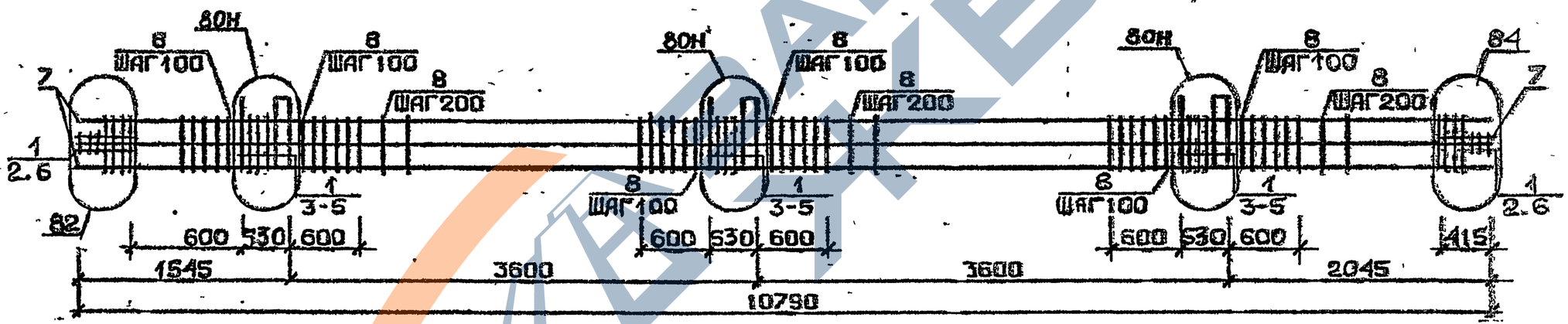

Арматура классов AI и AIII по ГОСТ 5781-82*.
Детали см. I.020.I-2с/89 В.2-13
Спецификацию см.лис.: 2

Разраб.	Мосесова		1.020.1-2с/89 2-4 Кб0	
Проверил	Чиванава			
ГИП	Бускиладзе			
-			Каркас пространственный КП257сн, КП258сн	Стадия: Р; Лист: 1; Листов: 2
-				ТСЖилЗНИИЭП
-				
-				
Н.контр.	Чиванава			

Инв.№подл. | Подп. и дата | Взам.инв.№

Формат А3

Марка пространственного каркаса	Поз.	Марка арматурного изделия	Кол.	Масса, кг I шт.	Масса, кг Всего	Обозначение документа
КП257сн	I	С2	2I	2,9	60,9	В. 2-I4
	2	С9	4	0,7	2,8	В. 2-I4
	3	МН5н	3	27,6	82,8	В. 2-I4
	4	МН8	3	II,9	35,7	В. 2-I4
	5	МН9	3	I7,3	5I,9	В. 2-I4
	6	Ø8AI I = 500	4	0,20	0,80	Б.Ч.
	7	Ø32АШ I 0 I0790	8	68,I	544,8	Б.Ч.
	8	ХМ2	57	0,55	3I,35	В. 2-I4
				Итого:	811,05	
КП258сн	I	С2	2I	2,9	60,9	В. 2-I4
	2	С9	4	0,7	2,8	В. 2-I4
	3	МН5н	3	27,6	82,8	В. 2-I4
	4	МН8	3	II,9	35,7	В. 2-I4
	5	МНI0	3	20,8	62,4	В. 2-I4
	6	Ø8AI I = 500	4	0,20	0,80	Б.Ч.
	7	Ø36АШ I =I0790	8	86,2	689,6	Б.Ч.
	8	ХМ3	57	0,88	50,I6	В. 2-I4
				Итого:	985,16	

Марка пространственного каркаса	Поз.	Марка арматурного изделия	Кол.	Масса, кг I шт.	Масса, кг Всего	Обозначение документа

ЗАВОД ЖБИ

I.020.I-2о/89 В. 2-4

Инв. № подл. | Подпись и дата | Взам. инв. №

Формат А3

1962-14 110

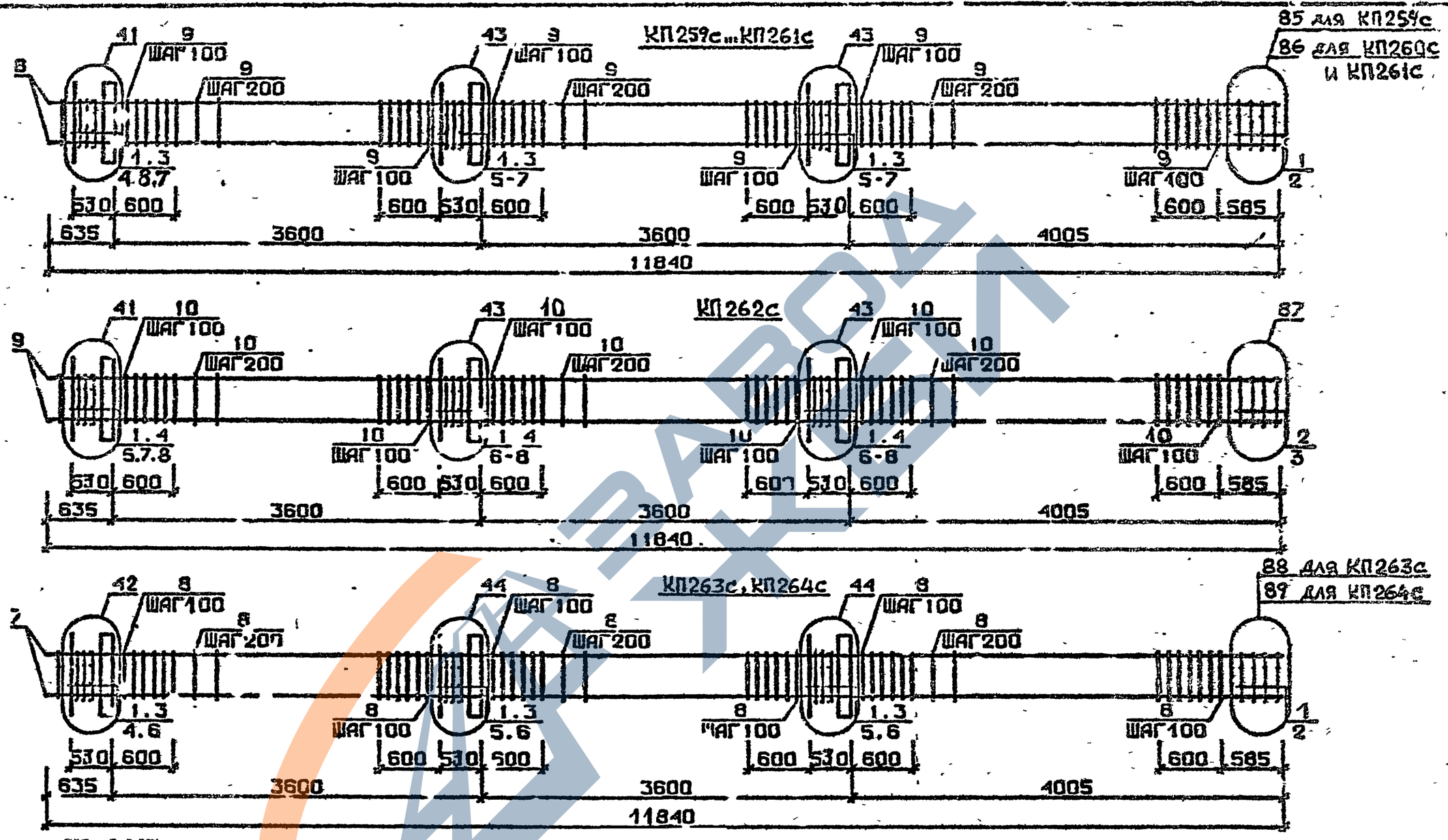

Арматура класса АI и АШ по ГОСТ 5781-82*
Детали см. I.020.I-2с/89 В.2-I3
Спецификацию см. лист 2

Разраб.	Чанкветадзе	
Проверил	Барбакадзе	
ГИП	Бускивадзе	
Н. контр.	Барбакадзе	

1.020.1-2с/89 2-4 К61

Каркас пространственный КП259с...КП264с

Стадия	Лист	Листов
Р	1	2

ТбилЗНИИЭП

ФОРМАТ А3

1962-14 111

ИНВ.№ПОДЛ. | ПОДП. И ДАТА | ВЗАМ.ИНВ.№

ЗАВОД ЖБИ

Марка пространственного каркаса	Поз.	Марка арматурного изделия		Кол.	Масса, кг I шт.	Масса, кг Всего	Обозначение документа
КП259с	I	СI		I7	I,8	30,6	В. 2-I4
	2	С4		2	2,2	4,4	В. 2-I4
	3	МНI		3	25,60	76,8	В. 2-I4
	4	Ø28АШ	L = 720	2	3,48	6,96	В. 2-I4
	5	Ø32АШ	L = 720	4	4,54	I8,I6	Б.Ч.
	6	ØIOAI	L = 380	6	0,23	I,38	Б.Ч.
	7	ØI2AI	L = I30	I2	0,II	I,32	Б.Ч.
	8	Ø20АШ	L =II840	4	29,2	II6,8	Б.Ч.
	9	ХМI		66	0,55	36,3	В. 2-I4
					Итого:	292,72	
КП260с	I	СI		I7	I,8	30,6	В. 2-I4
	2	С5		2	3,I	6,2	В. 2-I4
	3	МНI		3	25,60	76,8	В. 2-I4
	4	Ø28АШ	L = 720	2	3,48	6,96	Б.Ч.
	5	Ø32АШ	L = 720	4	4,54	I8,I6	Б.Ч.
	6	ØIOAI	L = 380	6	0,23	I,38	Б.Ч.
	7	ØI2AI	L = I30	I2	0,II	I,32	Б.Ч.
	8	Ø25АШ	L =II840	4	45,6	I82,4	Б.Ч.
	9	ХМI		66	0,55	36,3	В. 2-I4
					Итого:	360,42	
КП26Iс	I	СI		I7	I,8	30,6	В. 2-I4
	2	С5		2	3,I	6,6	В. 2-I4
	3	МНI		3	25,60	76,8	В. 2-I4
	4	Ø28АШ	L = 720	2	3,48	6,96	Б.Ч.
	5	Ø32АШ	L = 720	4	4,54	I8,I6	Б.Ч.
	6	ØIOAI	L = 380	6	0,23	I,38	Б.Ч.
	7	ØI2AI	L = I30	I2	0,II	I,32	Б.Ч.
	8	Ø28АШ	L =II840	4	57,2	228,8	Б.Ч.
	9	ХМ2		66	0,55	36,3	В. 2-I4
					итого	406,92	

Марка пространственного каркаса	Поз.	Марка арматурного изделия		Кол.	Масса, кг I шт.	Масса, кг Всего	Обозначение документа
КП262с	I	СI		I5	I,8	27,0	В. 2-I4
	2	С2		2	2,9	5,8	В. 2-I4
	3	С6		2	3,7	7,4	В. 2-I4
	4	МНI		3	25,60	76,8	В. 2-I4
	5	Ø28АШ	L = 720	2	3,48	6,96	Б.Ч.
	6	Ø32АШ	L = 720	4	4,54	I8,I6	Б.Ч.
	7	ØIOAI	L = 380	6	0,23	I,38	Б.Ч.
	8	ØI2AI	L = I30	I2	0,II	I,32	Б.Ч.
	9	Ø32АШ	L = II840	4	74,7	298,8	Б.Ч.
	I0	ХМ2		66	0,55	36,3	В. 2-I4
					Итого:	479,92	
КП263с	I	С2		I7	2,9	49,3	В. 2-I4
	2	С7		2	4,3	8,6	В. 2-I4
	3	МНI		3	25,60	76,8	В. 2-I4
	4	Ø32АШ	L = 720	2	4,54	9,08	Б.Ч.
	5	Ø36АШ	L = 720	4	5,75	23,0	Б.Ч.
	6	ØIOAI	L = 380	6	0,23	I,38	Б.Ч.
	7	Ø36АШ	L = II840	4	94,6	378,4	Б.Ч.
	8	ХМ3		66	0,88	58,08	В. 2-I4
					Итого:	604,64	
КП264с	I	С2		I7	2,9	49,3	В. 2-I4
	2	С8		2	5,0	I0,0	В. 2-I4
	3	МНI		3	25,60	76,8	В. 2-I4
	4	Ø32АШ	L = 720	2	4,54	9,08	Б.Ч.
	5	Ø36АШ	L = 720	4	5,75	23,0	Б.Ч.
	6	ØIOAI	L = 380	6	0,23	I,38	Б.Ч.
	7	Ø40АШ	L =II840	4	II7,0	458,0	Б.Ч.
	8	ХМ3		66	0,88	58,08	В. 2-I4
					Итого:	695,64	

1.020.1-2в/89 В. 2-4 ч.I

Инв. № подл. | Подпись и дата | Взам. инв. №

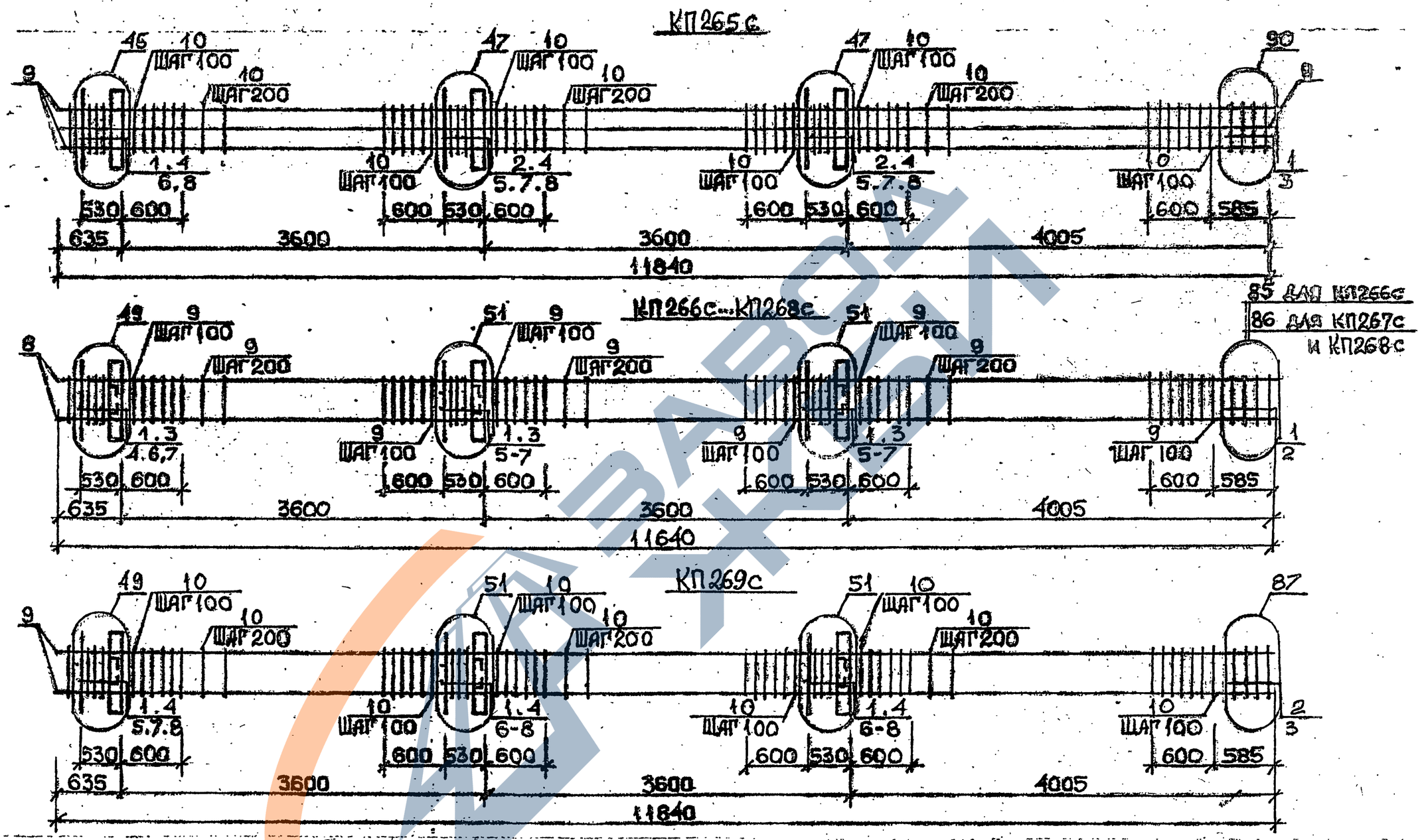

Арматура класса АI и АШ по ГОСТ 5781-82*
Детали см. I.020.I-2с/89 В.2-I3
Спецификацию см. лист 2

Разраб.	Никитадзе	
Проверил	Гарбакадзе	
ГИП	Бусоргадзе	
Н. контр.	Гарбакадзе	

1.020.1-2с/89 2-4 К62

Каркас пространственный КП265с ..КП269с

Стадия	Лист	Листов
Р		2

ТиниЗНИИЭП

ИНВ №ПОДЛ. | ПОДП. И ДАТА | ВЗАМ. ИНВ.№

1962-14 113

Марка пространственного каркаса	Поз.	Марка арматурного изделия	Кол.	Масса, кг		Обозначение документа
				I шт.	Всего	
КП265с	I	CI	7	I,8	I2,6	В. 2-I4
	2	C2	I0	2,9	29,0	В. 2-I4
	3	C6	2	3,7	7,4	В. 2-I4
	4	МН1	3	25,60	76,8	В. 2-I4
	5	Ø28AIII L = 720	4	3,48	I3,92	Б.Ч.
	6	Ø32AIII L = 720	2	4,54	9,08	Б.Ч.
	7	Ø36AIII L = 720	4	5,75	23,0	Б.Ч.
	8	ØIOAI L = 380	6	0,23	I,38	Б.Ч.
	9	Ø32AIII L = II840	8	74,7	597,6	Б.Ч.
	I0	ХМ2	66	0,55	36,3	В. 2-I4
				Итого:	807,08	
КП266с	I	CI	I6	I,8	28,8	В. 2-I4
	2	C4	2	2,2	4,4	В. 2-I4
	3	МН2	3	40,0	I20,0	В. 2-I4
	4	Ø28AIII L = 720	4	3,48	I3,92	Б.Ч.
	5	Ø32AIII L = 720	8	4,54	36,32	Б.Ч.
	6	ØIOAI L = 380	I2	0,23	2,76	Б.Ч.
	7	ØI2AI L = I30	I2	0,II	I,32	Б.Ч.
	8	Ø20AIII L = II840	4	29,2	II6,8	Б.Ч.
	9	ХМI	66	0,55	36,3	В. 2-I4
				Итого:	360,62	
КП267с	I	CI	I6	I,8	28,8	В. 2-I4
	2	C5	2	3,I	6,2	В. 2-I4
	3	МН2	3	40,0	I20,0	В. 2-I4
	4	Ø28AIII L = 720	4	3,48	I3,92	Б.Ч.
	5	Ø32AIII L = 720	8	4,54	36,32	Б.Ч.
	6	ØIOAI L = 380	I2	0,23	2,76	Б.Ч.
	7	ØI2AI L = I30	I2	0,II	I,32	Б.Ч.
	8	Ø25AIII L = II840	4	45,6	I82,4	Б.Ч.
	9	ХМI	66	0,55	36,3	В. 2-I4
				Итого:	428,02	

Марка пространственного каркаса	Поз.	Марка арматурного изделия	Кол.	Масса, кг		Обозначение документа
				I шт.	Всего	
КП268с	I	CI	I6	I,8	28,8	В. 2-I4
	2	C5	2	3,I	6,2	В. 2-I4
	3	МН2	3	40,0	I20,0	В. 2-I4
	4	Ø28AIII L = 720	4	3,48	I3,92	Б.Ч.
	5	Ø32AIII L = 720	8	4,54	36,32	Б.Ч.
	6	ØIOAI L = 380	I2	0,23	2,76	Б.Ч.
	7	ØI2AI L = I30	I2	0,II	I,32	Б.Ч.
	8	Ø28AIII L =II840	4	57,2	228,8	Б.Ч.
	9	ХМ2	66	0,55	36,3	В. 2-I4
				Итого:	474,42	
КП269с	I	CI	I4	I,8	25,2	В. 2-I4
	2	C2	2	2,9	5,8	В. 2-I4
	3	C6	2	3,7	7,4	В. 2-I4
	4	МН2	3	40,0	I20,0	В. 2-I4
	5	Ø28AIII L = 720	4	3,48	I3,92	Б.Ч.
	6	Ø32AIII L = 720	8	4,54	36,32	Б.Ч.
	7	ØIOAI L = 380	I2	0,23	2,76	Б.Ч.
	8	ØI2AI L = I30	I2	0,II	I,32	Б.Ч.
	9	Ø32AIII L =II840	4	74,7	298,8	Б.Ч.
	I0	ХМ2	66	0,55	36,3	В. 2-I4
				Итого:	547,82	

КП270с, КП271с

88 для КП270с
89 для КП271с

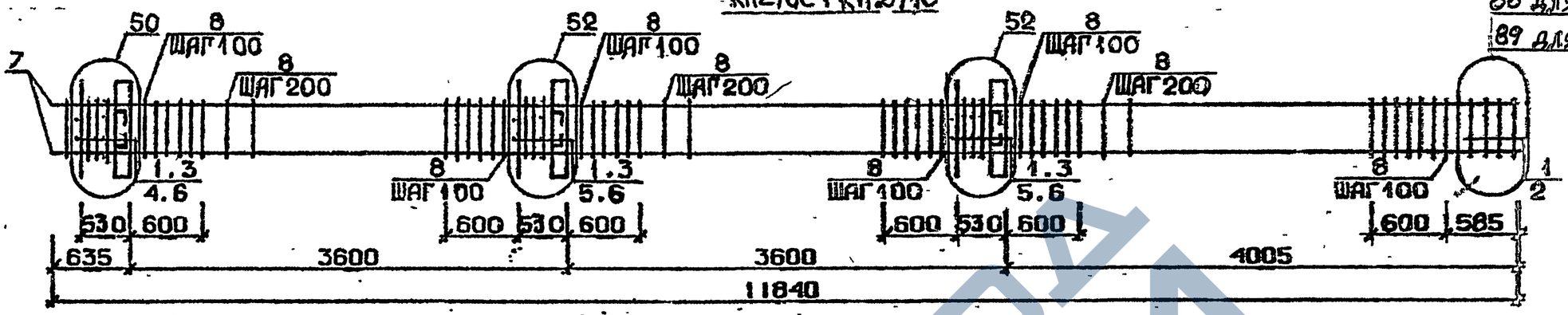

КП272с

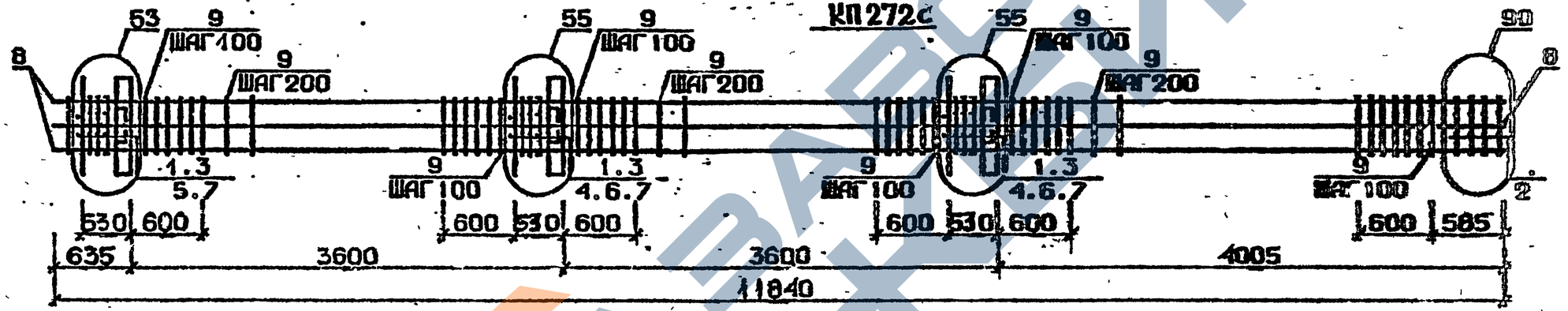

КП273с

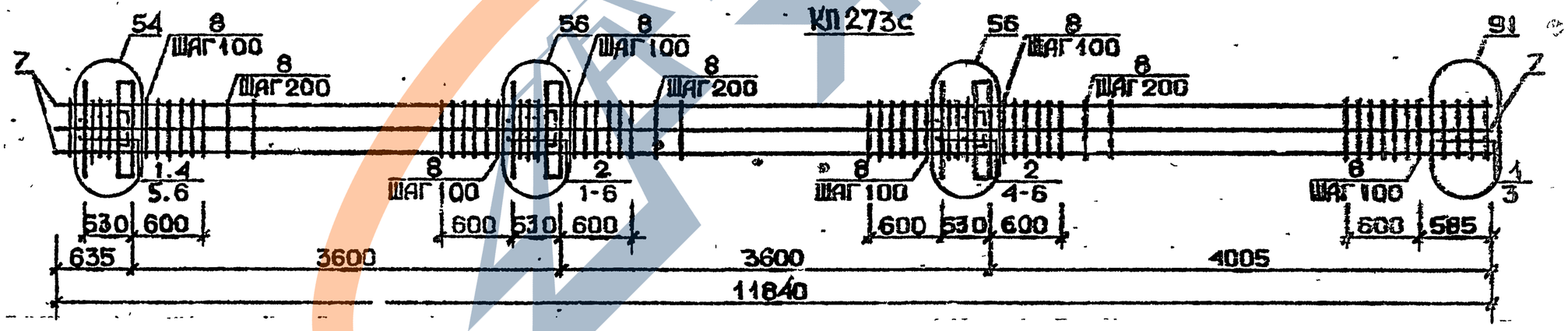

Арматура класса AI и AIII по ГОСТ 5781-82*.
Детали см. I.020.I-2с/89 Г.2-I3
Спецификацию см. лист 2

РАЗРАБ.	ЧАНКВЕТАДЗЕ	
ПРОВЕРИЛ	БАРБАКАДЗЕ	
ГИП	БУСКИНДАДЗЕ	
Н.КОНТР.	БАРБАКАДЗЕ	

1.020.1-2с/89 2-4 КМ3

Каркас пространственный КП270с...КП273с

Стадия	Лист	Листов
Р	1	2

ТЭмпЭНИИЭП

ФОРМАТ А3

ИНВ.№ПОДЛ. | ПОДП. И ДАТА | ВЗАМ.ИНВ.№

I.020.I-20/89 В.2-4 ч.I

1962-14 115

Марка пространственного каркаса	Поз.	Марка арматурного изделия		Кол.	Масса, кг		Обозначение документа
					I шт.	Всего	
КП270С	I	С2		I6	2,9	46,4	В. 2-I4
	2	С7		2	4,3	8,6	В. 2-I4
	3	МН2		3	40,0	I20,0	В. 2-I4
	4	Ø32АШ	L = 720	4	4,54	I8,I6	Б.Ч.
	5	Ø36АШ	L = 720	4	5,76	23,0	Б.Ч.
	6	ØI0AI	L = 380	8	0,23	I,84	Б.Ч.
	7	Ø36АШ	L =II840	4	94,6	378,4	Б.Ч.
	8	ХМ3		66	0,83	58,08	В. 2-I4
					Итого:	654,48	
КП27IС	I	С2		I6	2,0	46,4	Б. 2-I4
	2	С8		2	5,0	I0,0	В. 2-I4
	3	МН2		3	40,0	I20,0	В. 2-I4
	4	Ø32АШ	L = 720	4	4,54	I8,I6	Б.Ч.
	5	Ø36АШ	L = 720	4	5,75	23,0	Б.Ч.
	6	ØI0AI	L = 380	8	0,23	I,84	Б.Ч.
	7	Ø40АШ	L =II840	4	II7,0	468,0	Б.Ч.
	8	ХМ3		66	0,88	58,08	В. 2-I4
					Итого:	745,48	
КП272С	I	С1		I6	I,8	28,8	В. 2-I4
	2	С6		2	3,7	7,4	В. 2-I4
	3	МН2		3	40,0	I20,0	В. 2-I4
	4	Ø28АШ	L = 720	4	3,48	I3,92	Б.Ч.
	5	Ø32АШ	L = 720	4	4,54	I8,I6	Б.Ч.
	6	Ø36АШ	L = 720	8	5,75	46,0	Б.Ч.
	7	ØI0AI	L = 380	I2	0,23	2,76	Б.Ч.
	8	Ø32АШ	L =II840	3	74,7	597,6	Б.Ч.
	9	ХМ2		66	0,55	36,3	В. 2-I4
					Итого:	870,94	

Марка пространственного каркаса	Поз.	Марка арматурного изделия		Кол.	Масса, кг		Обозначение документа
					I шт.	Всего	
КП273С	I	С2		6	2,9	I7,4	В. 2-I4
	2	С3		I0	4,2	42,0	В. 2-I4
	3	С7		2	4,3	8,6	В. 2-I4
	4	МН2		3	40,0	I20,0	В. 2-I4
	5	Ø36АШ	L = 720	I6	5,75	92,0	Б.Ч.
	6	ØI0AI	L = 380	I2	0,23	2,76	Б.Ч.
	7	Ø36АШ	L =II840	8	94,6	756,8	Б.Ч.
	8	ХМ3		66	0,88	58,08	В. 2-I4
					Итого:	I097,64	

ЗАВОД ЖБИ

КП274с...КП276с

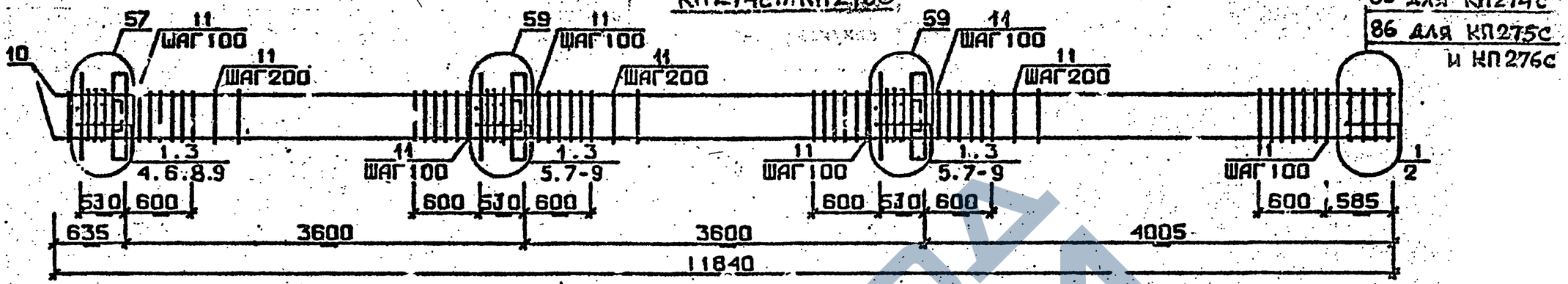

85 для КП274с
86 для КП275с
и КП276с

КП277с

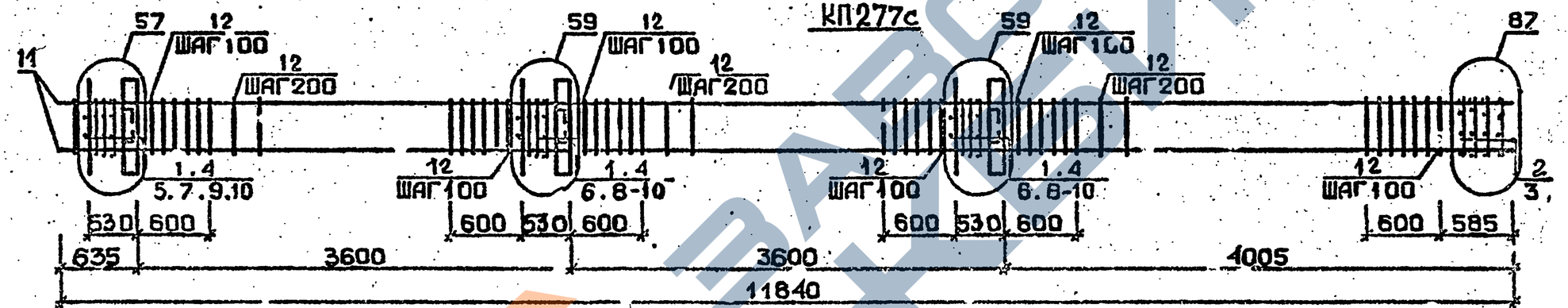

88 для КП278с
89 для КП279с

КП278с, КП279с

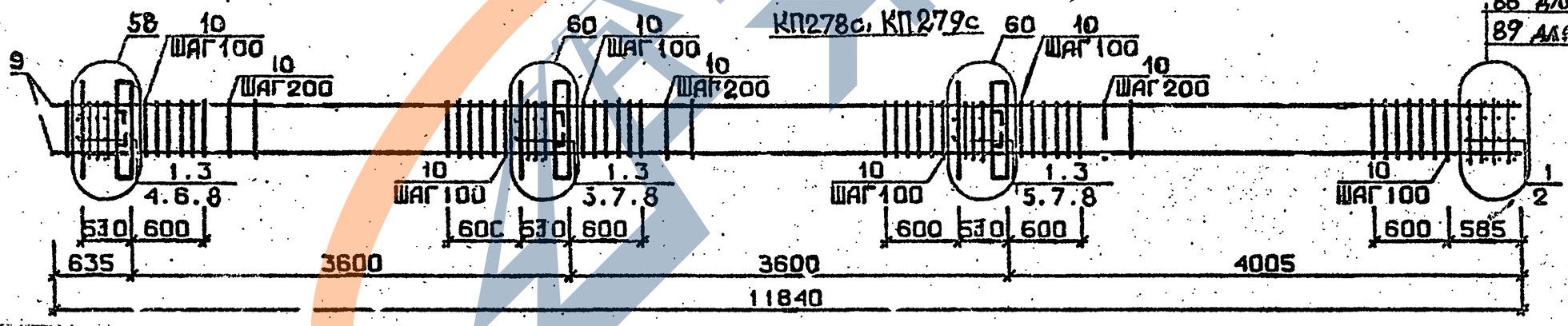

Арматура класса AI и AIII по ГОСТ 5781-82*
Детали см. I.020.I-2с/89 В.2-13
Спецификацию см. лист 2

Разраб.	Гавшавадзе		
Проверил	Бускивадзе		
ГИП	Бускивадзе		
Н.контр.	Бускивадзе		

1.020.1-2с/89 2-4 К64

Каркас пространственный КП274с...КП279с

Стадия	Лист	Листов
Р	1	2

ТбилЗНИИЭП

ФОРМАТ А3

Инв.№подл. | Подп. и дата | Взам.инв.№

1962-14 117

Марка пространственного каркаса	Поз.	Марка арматурного изделия	Кол.	Масса, кг		Обозначение документа
				I шт.	Всего	
КП274с	I	СI	I6	I,8	28,8	В. 2-I4
	2	С4	2	2,2	4,4	В. 2-I4
	3	МН3	3	32,8	98,4	В. 2-I4
	4	МН6	I	8,3	8,3	В. 2-I4
	5	МН7	2	9,7	I9,4	В. 2-I4
	6	Ø28AIII L = 720	2	3,48	6,96	Б.Ч.
	7	Ø32AIII L = 720	4	4,54	I8,I6	Б.Ч.
	8	ØIOAI L = 380	6	0,23	I,38	Б.Ч.
	9	ØI2AI L = I30	I2	0,II	I,32	Б.Ч.
	I0	Ø20AIII L =II840	4	29,2	II6,8	Б.Ч.
	II	ХМI	66	0,55	36,3	Б.Ч.
				Итого:	3:0,22	
КП275с	I	СI	I6	I,8	28,8	В. 2-I4
	2	С5	2	3,I	6,2	В. 2-I4
	3	МН3	3	32,8	98,4	В. 2-I4
	4	МН6	I	8,3	8,3	В. 2-I4
	5	МН7	2	9,7	I9,4	В. 2-I4
	6	Ø28AIII L = 720	2	3,48	6,96	Б.Ч.
	7	Ø32AIII L = 720	4	4,54	I8,I6	Б.Ч.
	8	ØIOAI L = 380	6	0,23	I,38	Б.Ч.
	9	ØI2AI L = I30	I2	0,II	I,32	Б.Ч.
	I0	Ø25AIII L =II840	4	45,6	I82,4	Б.Ч.
	II	ХМI	66	0,55	36,3	В. 2-I4
				Итого:	407,62	
КП276с	I	СI	I6	I,8	28,8	В. 2-I4
	2	С5	2	3,I	6,2	В. 2-I4
	3	МН3	3	32,8	98,4	В. 2-I4
	4	МН6	I	8,3	8,3	В. 2-I4
	5	МН7	2	9,7	I9,4	В. 2-I4
	6	Ø28AIII L = 720	2	3,48	6,96	Б.Ч.
	7	Ø32AIII L = 720	4	4,54	I8,I6	Б.Ч.
	8	ØIOAI L = 380	6	0,23	I,38	Б.Ч.
	9	ØI2AI L = I30	I2	0,II	I,32	Б.Ч.
	I0	Ø28AIII L = II840	4	57,2	228,8	Б.Ч.
	II	ХМ2	66	0,55	36,3	В. 2-I4
				Итого:	454,02	
КП277с	I	СI	I4	I,8	25,2	В. 2-I4
	2	С2	2	2,9	5,8	В. 2-I4
	3	С6	2	3,7	7,4	В. 2-I4
	4	МН3	3	32,8	98,4	В. 2-I4
	5	МН6	I	8,3	8,3	В. 2-I4
	6	МН7	2	9,7	I9,4	В. 2-I4
	7	Ø28AIII L = 720	2	3,48	6,96	Б.Ч.
	8	Ø32AIII L = 720	4	4,54	I8,I6	Б.Ч.
	9	ØIOAI L = 380	6	0,23	I,38	Б.Ч.
	I0	ØI2AI L = I30	I2	0,II	I,32	Б.Ч.
	II	Ø32AIII L =II840	4	74,7	298,8	Б.Ч.
	I2	ХМ2	66	0,55	36,3	В. 2-I4
				Итого:	528,42	
КП278с	I	С2	I6	2,9	46,4	В. 2-I4
	2	С7	2	4,3	8,6	В. 2-I4
	3	МН3	3	32,8	98,4	В. 2-I4
	4	МН7	I	9,7	9,7	В. 2-I4
	5	МН8	2	II,9	23,8	В. 2-I4
	6	Ø32AIII L = 720	2	4,54	9,08	Б.Ч.
	7	Ø36AIII L = 720	4	5,75	23,0	Б.Ч.
	8	ØIOAI L = 380	6	0,23	I,38	Б.Ч.
	9	Ø36AIII L = II840	4	94,6	378,4	Б.Ч.
	I0	ХМ3	66	0,86	58,08	В. 2-I4
				Итого:	656,84	
КП279с	I	С2	I6	2,9	46,4	В. 2-I4
	2	С8	2	5,0	I0,0	В. 2-I4
	3	МН3	3	32,8	98,4	В. 2-I4
	4	МН7	I	9,7	9,7	В. 2-I4
	5	МН8	2	II,9	23,8	В. 2-I4
	6	Ø32AIII L = 720	2	4,54	9,08	Б.Ч.
	7	Ø36AIII L = 720	4	5,75	23,0	Б.Ч.
	8	ØIOAI L = 380	6	0,23	I,38	Б.Ч.
	9	Ø40AI L =II840	4	II7,0	468,0	Б.Ч.
	I0	ХМ3	66	0,88	58,08	В. 2-I4
				Итого:	747,84	

Взам. инв. №

Подпись и дата

Инв. № подл.

КП 280с

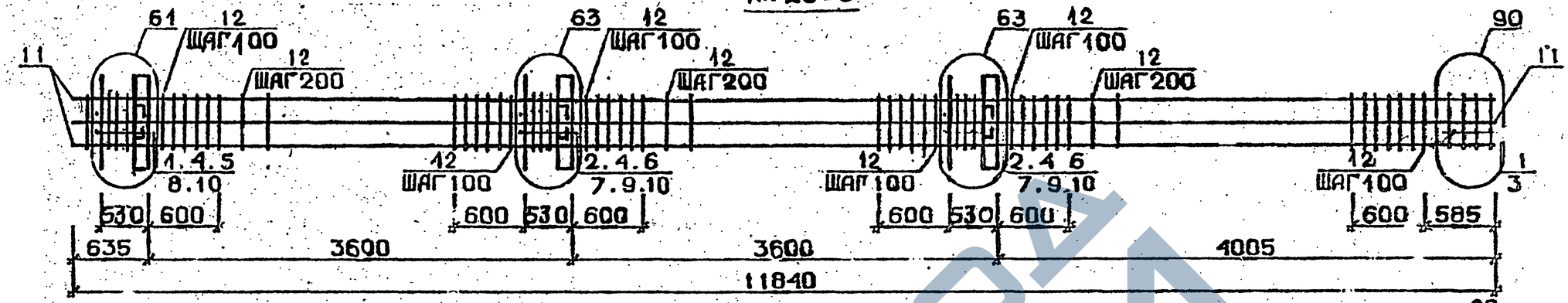

КП 281с...КП 283с

85 для КП281с
86 для КП282с
и КП283с

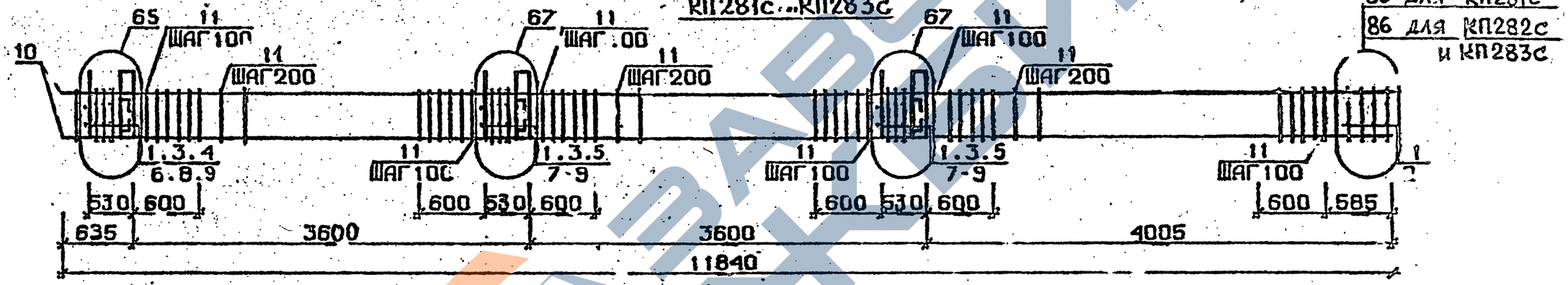

КП 284с

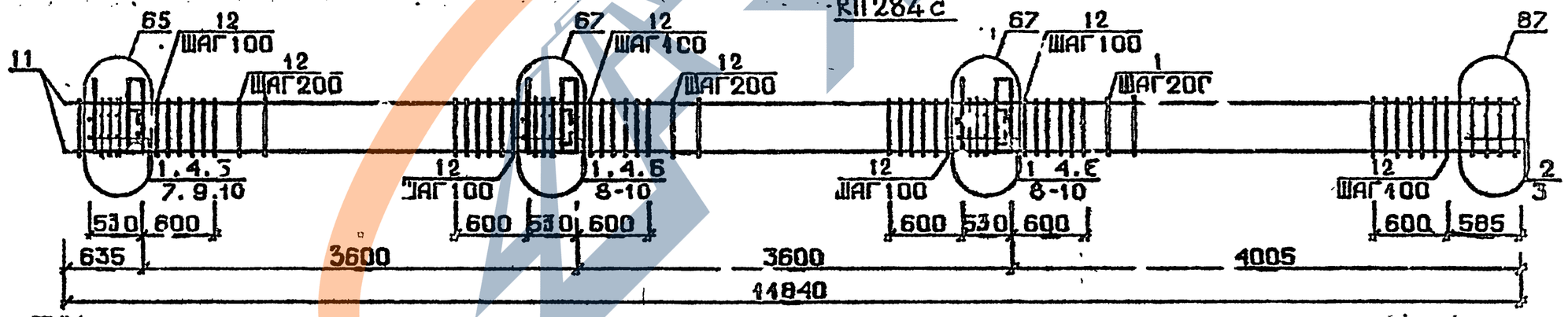

Арматура класса AI и AIII по ГОСТ 5781-82*
Детали см. I.020.I-2с/89 В.2-I3
Спецификацию см. лист 2

Разраб.	Г.Ликветадзе		
Проверил	Барбакадзе		
ГИП	Бускиваадзе		
Н.контр.	Барбакадзе		

1.020.1-2с/89 2-4 К65

Каркас пространственный КП280с...КП284с

Стадия	Лист	Листов
Р	1	2

ТбилЗНИИЭП

ФОРМАТ А3

Инв.№подл. | Подп. и дата | Взам.инв.№

1962-14 114

Марка пространственного каркаса	Поз.	Марка арматурного изделия	Кол.	Масса, кг I шт.	Масса, кг Всего	Обозначение документа
КП280С	I	CI	6	I,8	I0,8	В. 2-I4
	2	C2	I0	2,9	29,0	В. 2-I4
	3	C6	2	3,7	7,4	В. 2-I4
	4	MH3	3	32,8	98,4	В. 2-I4
	5	MH7	I	9,7	9,7	В. 2-I4
	6	MH8	2	II,9	23,8	В. 2-I4
	7	Ø28АШ L = 720	4	3,48	I3,92	Б.Ч.
	8	Ø32АШ L = 720	2	4,54	9,08	Б.Ч.
	9	Ø36АШ L = 720	4	5,75	23,0	Б.Ч.
	I0	ØI0AI L = 380	6	0,23	I,38	Б.Ч.
	II	Ø32АШ L = II840	8	74,7	597,6	Б.Ч.
	I2	XM2	66	0,55	36,3	В. 2-I4
				Итого:	860,38	
КП28IС	I	CI	I6	I,8	28,8	В. 2-I4
	2	C4	2	2,2	4,4	В. 2-I4
	3	MH4	3	34,8	I04,4	В. 2-I4
	4	MH6	I	8,3	8,3	В. 2-I4
	5	MH7	2	9,7	I9,4	В. 2-I4
	6	Ø28АШ L = 720	2	3,48	6,96	Б.Ч.
	7	Ø32АШ L = 720	4	4,54	9,08	Б.Ч.
	8	ØI0AI L = 380	6	0,23	I,38	Б.Ч.
	9	ØI2AI L = I30	I2	0,II	I,32	Б.Ч.
	I0	Ø20АШ L =II840	4	29,2	II6,8	Б.Ч.
	II	XMI	66	0,55	36,3	В. 2-I4
				Итого:	347,I4	
КП282С	I	CI	I6	I,8	28,8	В. 2-I4
	2	C5	2	3,I	6,2	В. 2-I4
	3	MH4	3	34,8	I04,4	В. 2-I4
	4	MH6	I	8,3	8,3	В. 2-I4
	5	MH7	2	9,7	I9,4	В. 2-I4
	6	Ø28АШ L = 720	2	3,48	6,96	Б.Ч.
	7	Ø32АШ L = 720	4	4,54	I8,I6	Б.Ч.
	8	ØI0AI L = 380	6	0,23	I,38	Б.Ч.
	9	ØI2AI L = I20	I2	0,II	I,32	Б.Ч.

Марка пространственного каркаса	Поз.	Марка арматурного изделия	Кол.	Масса, кг I шт.	Масса, кг Всего	Обозначение документа
КП282С	I0	Ø25АШ I = II840	4	45,6	I82,4	Б.Ч.
	II	XMI	66	0,55	36,3	В. 2-I4
				Итого:	4I3,62	
КП283С	I	CI	I6	I,8	28,8	В. 2-I4
	2	C5	2	3,I	6,2	В. 2-I4
	3	MH4	3	34,8	I04,4	В. 2-I4
	4	MH6	I	8,3	8,3	В. 2-I4
	5	MH7	2	9,7	I9,4	В. 2-I4
	6	Ø28АШ L = 720	2	3,48	6,96	Б.Ч.
	7	Ø32АШ L = 720	4	4,54	I8,I6	Б.Ч.
	8	ØI0AI L = 380	6	0,23	I,38	Б.Ч.
	9	ØI2AI L = I30	I2	0,II	I,32	Б.Ч.
	I0	Ø28АШ L = II840	4	57,2	228,8	Б.Ч.
	II	XM2	66	0,55	36,3	В. 2-I4
				Итого:	460,02	
КП284С	I	CI	I6	I,8	28,8	В. 2-I4
	2	C2	2	2,9	5,8	В. 2-I4
	3	C6	2	3,7	7,4	В. 2-I4
	4	MH4	3	34,8	I04,4	В. 2-I4
	5	MH6	I	8,3	8,3	В. 2-I4
	6	MH7	2	9,7	I9,4	В. 2-I4
	7	Ø28АШ L = 720	2	3,46	6,96	Б.Ч.
	8	Ø32АШ L = 720	4	4,54	I8,I6	Б.Ч.
	9	ØI0AI L = 330	6	0,23	I,38	Б.Ч.
	I0	ØI2AI L = I30	I2	0,II	I,32	Б.Ч.
	II	Ø32АШ L =II840	4	74,7	298,8	Б.Ч.
	I2	XM2	66	0,55	36,3	В. 2-I4
				Итого:	537,02	

ЗАВОД ЖБИ

020.I-20/89 В. 2-4 ч.I

Взам. инв. №

Подпись и дата

Инв. № подл.

Формат А3

1962-14 120

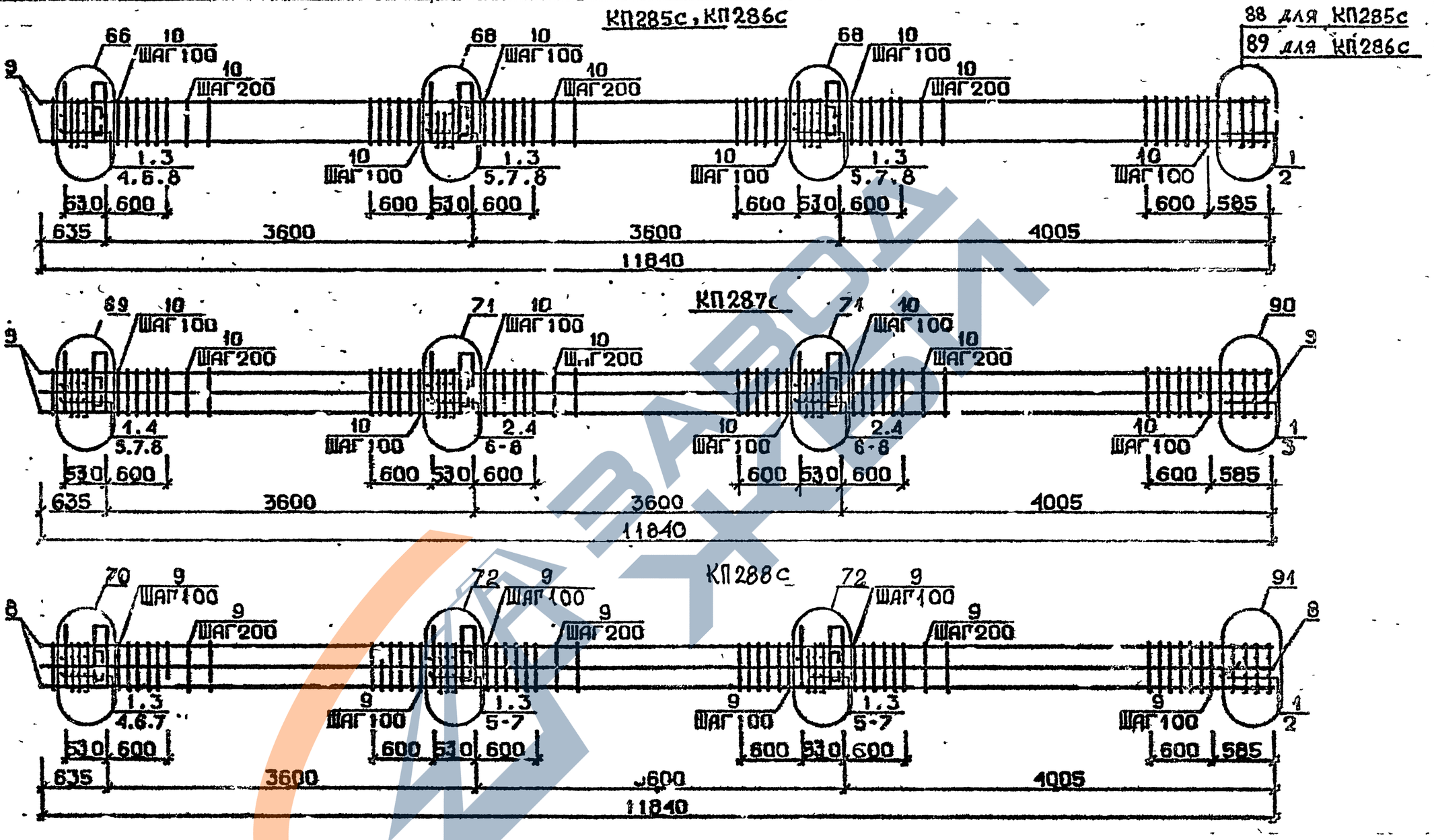

Арматура класса АI и АIII по ГОСТ 5781-82*
Детали см. 1.020.1-2с/89 В.2-13
Спецификацию см. лист 2

Разраб.	Мосесова		1.020.1-2с/89 2-4 К66
Провер.	Чкванава		
ГИП	Бускивалзе		
Н.кс тр.	Чкванава		

Каркас пространственный КП285с...КП286с

Стадия	Лист	Листов
Р	1	2

ТБилЗНИИЭП

ФОРМАТ А3

1962-14 121

ИНВ.№ ПОДЛ. | ПОДП. И ДАТА | ВЗАМ.ИНВ.№

1.020.1-2с/89 Вып. 2-4 ч.1

Марка пространственного каркаса	Поз	Марка арматурного каркаса	Кол.	Масса, кг		Обозначение документа
				I шт.	Всего	
КП285с	I	С2	I6	2,9	46,4	В. 2-I4
	2	С7	2	4,3	8,6	В. 2-I4
	3	МН4	3	34,8	I04,4	В. 2-I4
	4	МН7	I	9,7	9,7	В. 2-I4
	5	МН8	2	II,9	23,8	В. 2-I4
	6	Ø32АШ L = 720	2	4,54	9,08	Б.Ч.
	7	Ø36АШ L = 720	4	5,75	23,0	Б.Ч.
	8	ØI0AI L = 380	6	0,23	I,38	Б.Ч.
	9	Ø36АШ L = II840	4	94,6	378,4	Б.Ч.
	I0	ХМ3	66	0,88	58,08	В. 2-I4
				Итого:	662,84	
КП286с	I	С2	I6	2,9	46,4	В. 2-I4
	2	С8	2	5,0	I0,0	В. 2-I4
	3	МН4	3	34,8	I04,4	В. 2-I4
	4	МН7	I	9,7	9,7	В. 2-I4
	5	МН8	2	II,9	23,8	В. 2-I4
	6	Ø32АШ L = 720	2	4,54	9,08	Б.Ч.
	7	Ø36АШ L = 720	4	5,75	23,0	Б.Ч.
	8	ØI0AI L = 380	6	0,23	I,38	Б.Ч.
	9	Ø40АШ L = II840	4	II7,0	468,0	Б.Ч.
	I0	ХМ3	66	0,88	58,08	В. 2-I4
				Итого:	753,84	
КП287с	I	С1	6	I,8	I0,8	В. 2-I4
	2	С2	I0	2,9	29,0	В. 2-I4
	3	С6	2	3,7	7,4	В. 2-I4
	4	МН4	3	34,8	I04,4	В. 2-I4
	5	МН7	I	9,7	9,7	В. 2-I4
	6	МН9	2	I7,3	34,6	В. 2-I4
	7	Ø32АШ L = 720	6	4,54	27,24	Б.Ч.
	8	ØI0AI L = 380	6	0,23	I,38	Б.Ч.
	9	Ø32АШ L = II840	8	74,7	597,6	Б.Ч.
	I0	ХМ2	66	0,55	36,3	В. 2-I4
				Итого:	858,42	

Марка пространственного каркаса	Поз.	Марка арматурного изделия	Кол.	Масса, кг		Обозначение документа
				I шт.	Всего	
КП288с	I	С2	I6	2,9	46,4	В. 2-I4
	2	С7	2	4,3	8,6	В. 2-I4
	3	МН4	3	34,8	I04,4	В. 2-I4
	4	МН8	I	II,9	II,9	В. 2-I4
	5	МНI0	2	20,8	4I,6	В. 2-I4
	6	Ø36АШ L = 720	8	5,75	46,0	Б.Ч.
	7	ØI0AI L = 380	8	0,23	I,84	Б.Ч.
	8	Ø36АШ L =II840	8	94,6	756,8	Б.Ч.
	9	ХМ3	66	0,88	58,08	В. 2-I4
				Итого:	I075,62	

I.020.I-2с/89 Вып.2-4 ч.I

Инв. № подл. | Подпись и дата | Взам. инв. №

КП289с...КП291с

85 для КП289с
86 для КП290с
и КП291с

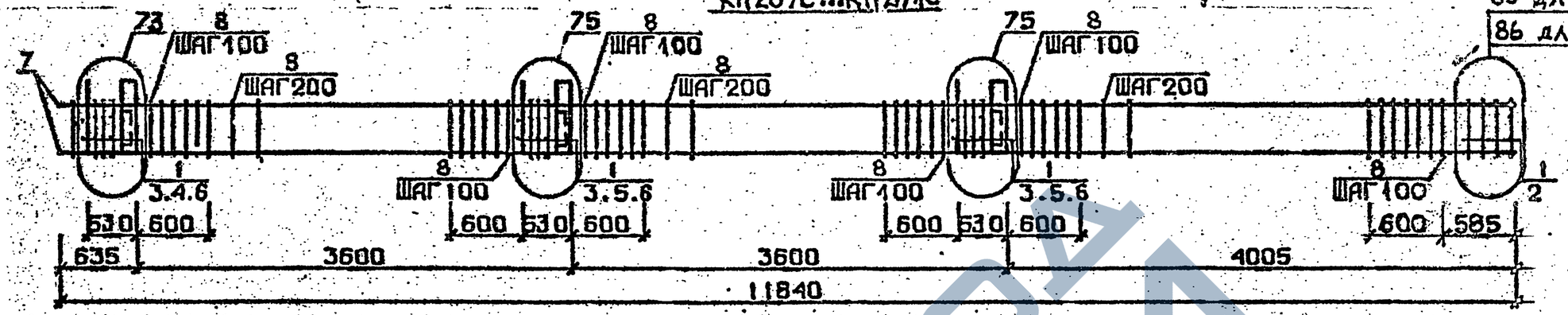

КП292с

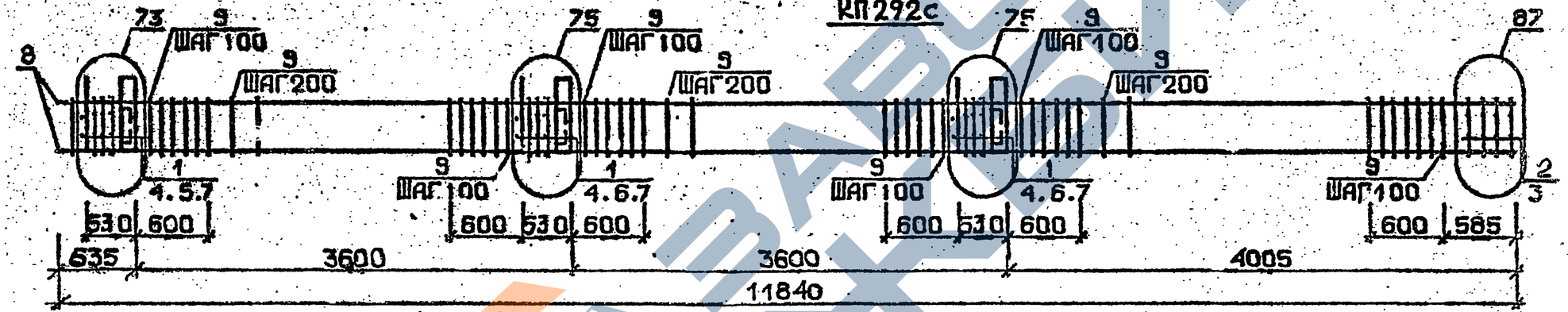

КП293с, КП294с

88 для КП293с
89 для КП294с

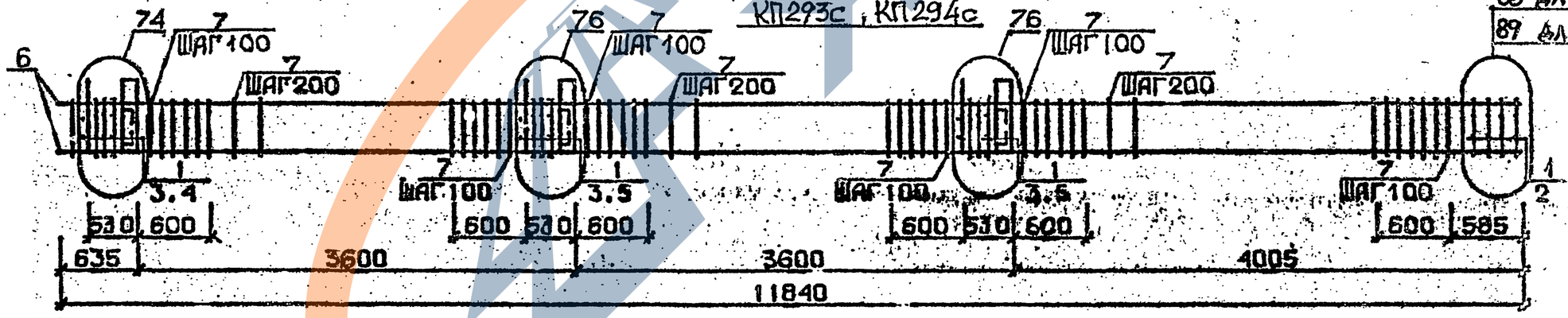

Арматура класса AI и AIII по ГОСТ 5781-82*
Детал. см. I.020.I-2с/89 В.2-I3
Спецификацию см. лист 2

Разраб.	Майсурадзе		
Проверил	Бускивадзе		
ГИП	Бускивадзе		
Н.контр.	Бускивадзе		

1.020.1-2с/89 2-4 К67

КАРКАС ПРОСТРАНСТВЕННЫЙ КП289с...КП294с

Стадия	Лист	Листов
Р	1	2

ТСилЗНИИЭП

ФОРМАТ А3

Инв.№подл. | Подп. и дата | Взам.инв.№

1.020.1-2с/89 В.2-1

Марка пространственного каркаса	Поз.	Марка арматурного изделия	Кол.	Масса, кг I шт.	Масса, кг Всего	Обозначение документа
КП289с	I	СI	I6	I,8	26,8	В. 2-I4
	2	С4	2	2,2	4,4	В. 2-I4
	3	МН5	3	27,6	82,8	В. 2-I4
	4	МН6	2	8,3	I6,6	В. 2-I4
	5	МН7	4	9,7	38,8	В. 2-I4
	6	Ø I2AI L = I30	I2	0,II	I,32	Б.Ч.
	7	Ø20АШ L = II840	4	29,2	II6,8	Б.Ч.
	8	ХМI	66	0,55	36,3	В. 2-I4
				Итого:	325,82	
КП290с	I	СI	I6	I,8	28,8	В. 2-I4
	2	С5	2	3,I	6,2	В. 2-I4
	3	МН5	3	27,6	32,8	В. 2-I4
	4	МН6	2	8,3	I6,6	В. 2-I4
	5	МН7	4	9,7	38,8	В. 2-I4
	6	Ø I2AI L = I30	I2	0,II	I,32	Б.Ч.
	7	Ø25АШ L =II840	4	45,6	I82,4	Б.Ч.
	8	ХМI	66	0,55	36,3	В. 2-I4
				Итого:	393,22	
КП29Iс	I	СI	I6	I,8	28,8	В. 2-I4
	2	С5	2	3,I	6,2	В. 2-I4
	3	МН5	3	27,6	82,8	В. 2-I4
	4	МН6	2	8,3	I6,6	В. 2-I4
	5	МН7	4	9,7	38,8	В. 2-I4
	6	Ø I2AI L = I30	I2	0,II	I,32	Б.Ч.
	7	Ø28АШ L = II840	4	57,2	228,8	Б.Ч.
	8	ХМ2	66	0,55	36,3	В. 2-I4
				Итого:	439,62	

Марка пространственного каркаса	Поз.	Марка арматурного изделия	Кол.	Масса, кг I шт.	Масса, кг Всего	Обозначение документа
КП292с	I	СI	I4	I,8	25,2	В. 2-I4
	2	С2	2	2,9	5,8	В. 2-I4
	3	С6	2	3,7	7,4	В. 2-I4
	4	МН5	3	27,6	82,8	В. 2-I4
	5	МН6	2	8,3	I6,6	В. 2-I4
	6	МН7	4	9,7	38,8	В. 2-I4
	7	Ø I2AI L = I30	I2	0,II	I,32	Б.Ч.
	8	Ø32АШ L =II840	4	74,7	298,8	Б.Ч.
	9	ХМ2	66	0,55	36,3	В. 2-I4
				Итого:	5I3,02	
КП293с	I	С2	I6	2,9	46,4	В. 2-I4
	2	С7	2	4,3	8,6	В. 2-I4
	3	МН5	3	27,6	82,8	В. 2-I4
	4	МН7	2	9,7	I9,4	В. 2-I4
	5	МН8	4	II,9	47,6	В. 2-I4
	6	Ø36АШ L =II840	4	94,6	378,4	Б.Ч.
	7	ХМ3	66	0,88	58,08	В. 2-I4
				Итого:	64I,28	
КП294с	I	С2	I6	2,9	46,4	В. 2-I4
	2	С8	2	5,0	I0,0	В. 2-I4
	3	МН5	3	27,6	82,8	В. 2-I4
	4	МН7	2	9,7	I9,4	В. 2-I4
	5	МН8	4	II,9	47,6	В. 2-I4
	6	Ø40АШ L =II840	4	II7,0	468,0	Б.Ч.
	7	ХМ3	66	0,88	58,08	В. 2-I4
				Итого:	732,28	

Инв. № подл. | Подпись и дата | Взам. инв. №

КП 295с

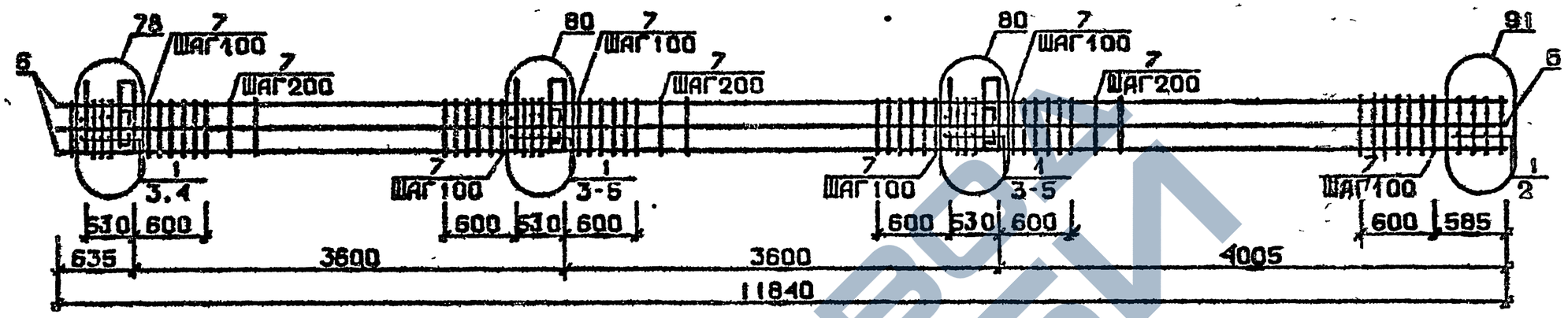

КП 289сн...КП 291сн

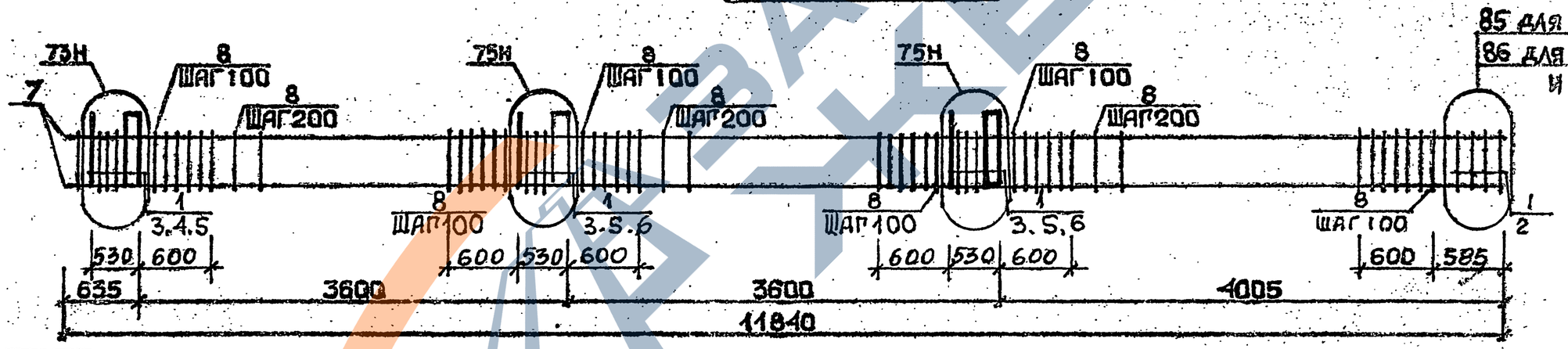

Арматура класса АI и АШ по ГОСТ 5781-82*
Детали см. I.020.I-2с/89 В.2-I3
Спецификацию см.лист 2

Разраб	Гавшавадзе		
Проверил	Бускивадзе		
ГИП	Бускивадзе		
Н.контр	Бускивадзе		

1.020.1-2с/89 2-4 .168

КАРКАС ПРОСТРАНСТВЕННЫЙ
КП 295с
КП 289сн...КП 291сн

Стадия	Лист	Листов
Р	1	2

ТбилЗНИИЭП

ФОРМАТ А3

1962-14 125

I.020.I-2с/89 В. 2-4 ч.I

ИНВ.№ подл. | ПОДП. И ДАТА | ВЗАМ ИНВ.№

Марка пространственного каркаса	Поз.	Марка арматурного изделия	Кол.	Масса, кг I шт.	Масса, кг Всего	Обозначение документа
КП295с	I	С2	I6	2,9	46,4	В. 2-I4
	2	С7	2	4,3	8,6	В. 2-I4
	3	МН3	3	27,6	82,8	В. 2-I4
	4	МН8	4	II,9	47,6	В. 2-I4
	5	МНIО	2	20,8	4I,6	В. 2-I4
	6	Ø36АШ L =II840	8	94,6	756,8	Б.Ч.
	7	ХМ3	66	0,88	58,08	В. 2-I4
				Итого:	I04I,88	
КП289см	I	СI	I6	I,8	28,8	В. 2-I4
	2	С4	2	2,2	4,4	В. 2-I4
	3	МН5н	3	27,6	82,8	В. 2-I4
	4	МН6	2	8,3	I6,4	В. 2-I4
	5	МН7	4	9,7	38,8	В. 2-I4
	6	ØI2АI L = I30	I2	0,II	I,32	Б.Ч.
	7	Ø20АШ L = II840	4	29,2	II6,8	Б.Ч.
	8	ХМI	66	0,55	36,3	В. 2-I4
				Итого:	325,62	
КП290см	I	СI	I6	I,8	28,8	В. 2-I4
	2	С5	2	3,I	6,2	В. 2-I4
	3	МН5н	3	27,6	82,8	В. 2-I4
	4	МН6	2	8,3	I6,6	В. 2-I4
	5	МН7	4	9,7	38,8	В. 2-I4
	6	ØI2АI L = I30	I2	0,II	I,32	Б.Ч.
	7	Ø25АШ L =II840	4	45,6	I82,4	Б.Ч.
	8	ХМI	66	0,55	36,3	В. 2-I4
				Итого:	393,22	

Марка пространственного каркаса	Поз.	Марка арматурного изделия	Кол.	Масса, кг I шт.	Масса, кг Всего	Обозначение документа
КП29Iсм	I	СI	I6	I,8	28,8	В. 2-I4
	2	С5	2	3,I	6,2	В. 2-I4
	3	МН5н	3	27,6	82,8	В. 2-I4
	4	МН6	2	8,3	I6,6	В. 2-I4
	5	МН7	4	9,7	38,8	В. 2-I4
	6	ØI2АI L = I30	I2	0,II	I,32	Б.Ч.
	7	Ø28АШ L = II840	4	57,2	228,8	Б.Ч.
	8	ХМ2	66	0,55	36,3	В. 2-I4
				Итого:	439,62	

Инв. № подл. | Подпись и дата | Взам. инв. №

1962-14 126 Формат А3

КП 292 сн

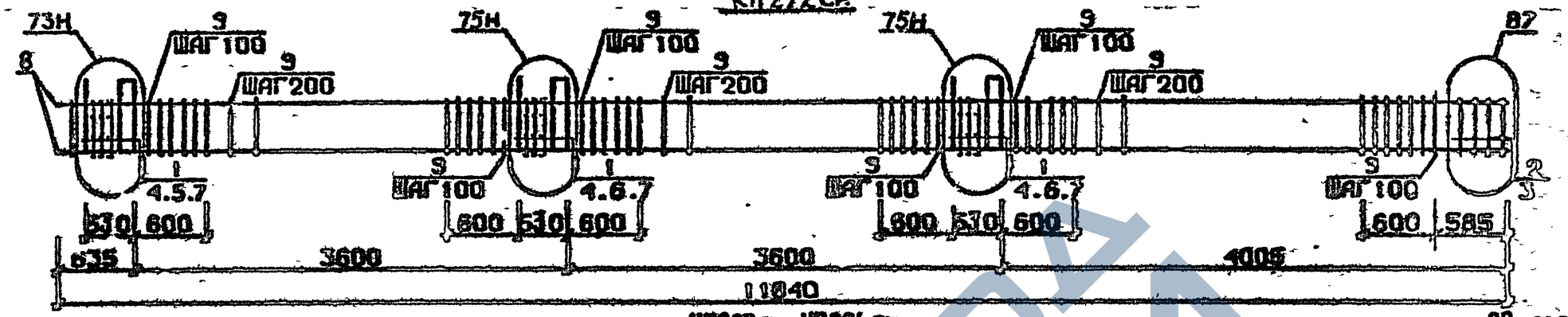

КП 293 сн, КП 296 сн

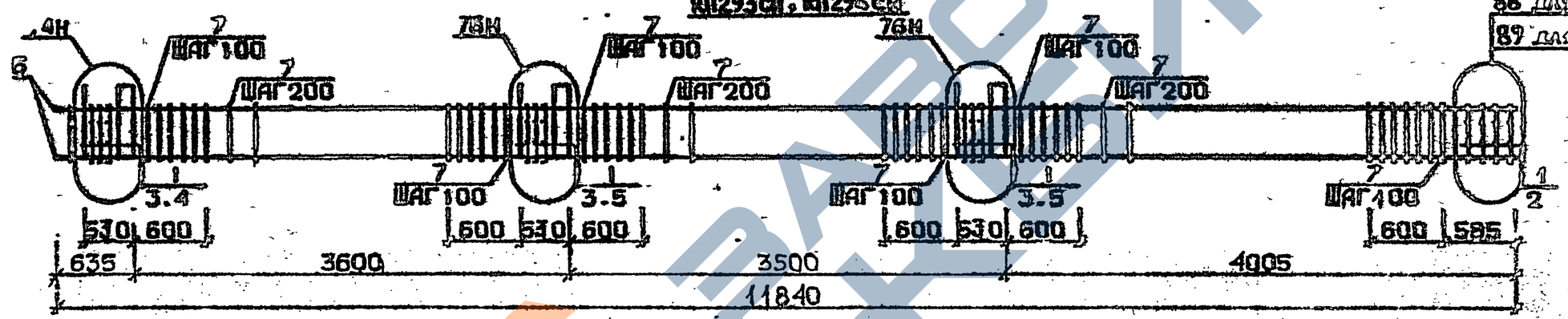

КП 295 сн

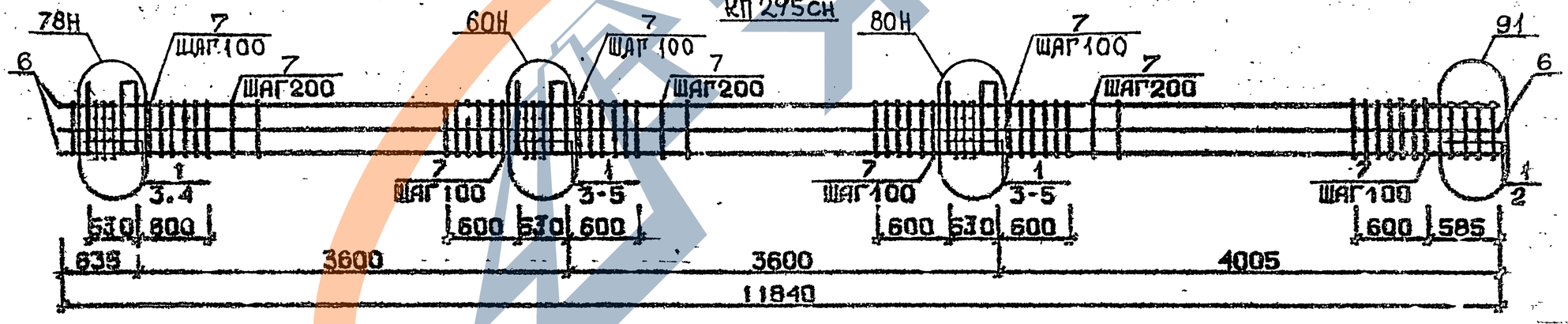

Арматура класса АI и АIII по ГОСТ 5781-82*
Детали см. 1.020.1-2с/89 В.2-13
Спецификацию см. лист 2

Разраб.	Мансурадзе	
Проверил	Бускиладзе	
ГИП	Бускиладзе	
Н.контр.	Бускиладзе	

1.020.1-2с/89 2-4 К69

Каркас пространственный КП292сн ... КП295 сн

Стадия	Лист	Листов
Р	1	2

ТбилЗНИИЭП

Инв.№подл. | Подп. и дата | Взам.инв.№

1.020.1-2с/89 В.2-13

ФОРМАТ А3

1962-14-127

Марка пространственного каркаса	Поз.	Марка арматурного изделия	Кол.	Масса, кг I шт.	Масса, кг Всего	Обозначение документа
КП292сн	I	CI	I4	I,8	25,2	В. 2-I4
	2	C2	2	2,9	5,8	В. 2-I4
	3	C6	2	3,7	7,4	В. 2-I4
	4	МН5н	3	27,6	82,8	В. 2-I4
	5	МН6	2	8,3	I6,6	В. 2-I4
	6	МН7	4	9,7	38,8	В. 2-I4
	7	ØI2AI L = I30	I2	0,II	I,32	Б.Ч.
	8	Ø32АШ L = II840	4	74,7	298,8	Б.Ч.
	9	ХМ2	66	0,55	36,3	В. 2-I4
				Итого:	5I3,02	
КП293сн	I	C2	I6	2,9	46,4	В. 2-I4
	2	C7	2	4,3	8,6	В. 2-I4
	3	МН5н	3	27,6	82,8	В. 2-I4
	4	МН7	2	9,7	I9,4	В. 2-I4
	5	МН8	4	II,9	47,6	В. 2-I4
	6	Ø36АШ L = II840	4	94,6	378,4	Б.Ч.
	7	ХМ3	66	0,88	58,08	В. 2-I4
				Итого:	64I,28	
КП294сн	I	C2	I6	2,9	46,4	В. 2-I4
	2	C8	2	5,0	I0,0	В. 2-I4
	3	МН5н	3	27,6	82,8	В. 2-I4
	4	МН7	2	9,7	I9,4	В. 2-I4
	5	МН8	4	II,9	47,6	В. 2-I4
	6	Ø40АШ L = II840	4	II7,0	468,0	Б.Ч.
	7	ХМ3	66	0,88	58,08	В. 2-I4
				Итого:	732,28	

Марка пространственного каркаса	Поз.	Марка арматурного изделия	Кол.	Масса, кг I шт.	Масса, кг Всего	Обозначение документа
КП295сн	I	C2	I6	2,9	46,4	В. 2-I4
	2	C7	2	4,3	8,6	В. 2-I4
	3	МН5н	3	27,6	82,8	В. 2-I4
	4	МН8	4	II,9	47,6	В. 2-I4
	5	МНI0	2	20,8	4I,6	В. 2-I4
	6	Ø36АШ L =II840	8	94,6	756,8	Б.Ч.
	7	ХМ3	66	0,88	58,08	В. 2-I4
				Итого:	I04I,88	

ЗАВОД ЖБИ

Инв. № подл. | Подпись и дата | Взам. инв. №

Формат А3

1962-14 128

КП296с...КП298с

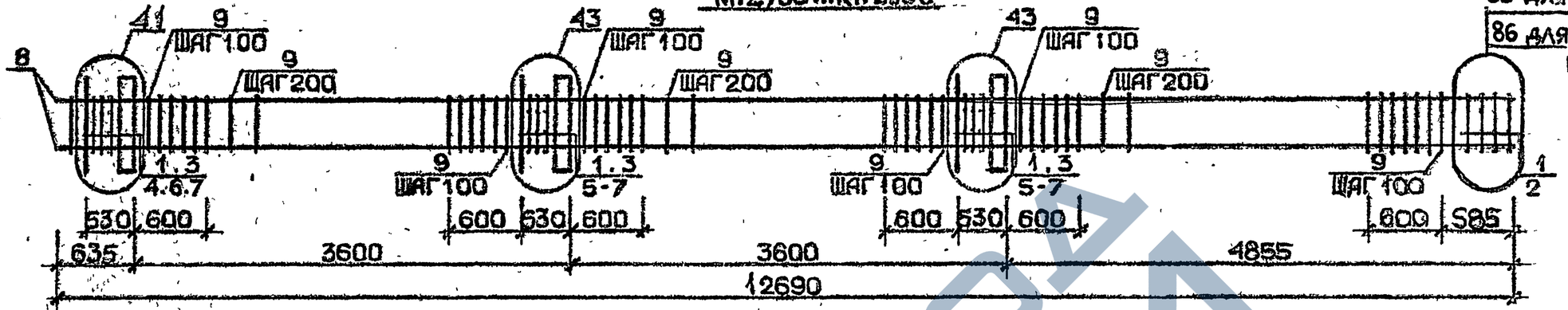

85 для КП296с

86 для КП297с и КП298с

КП299с

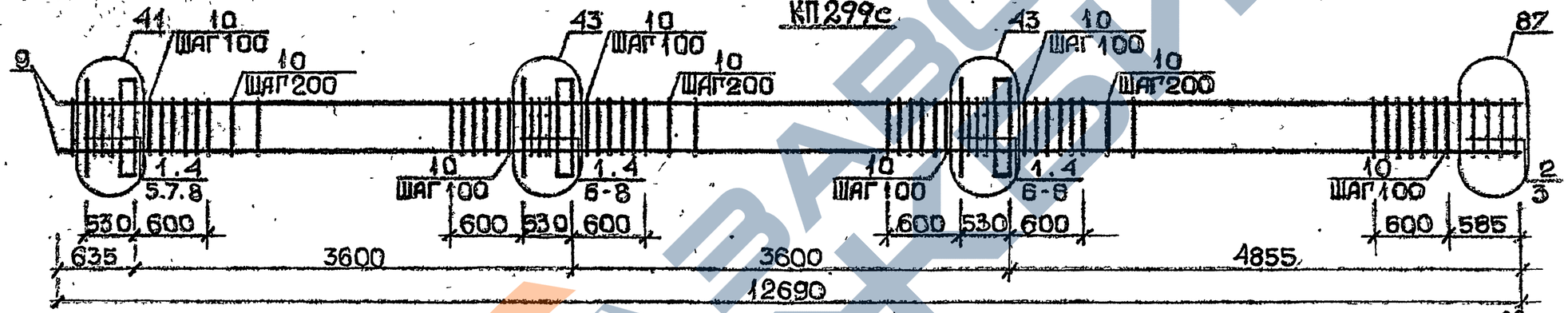

КП300с, КП301с

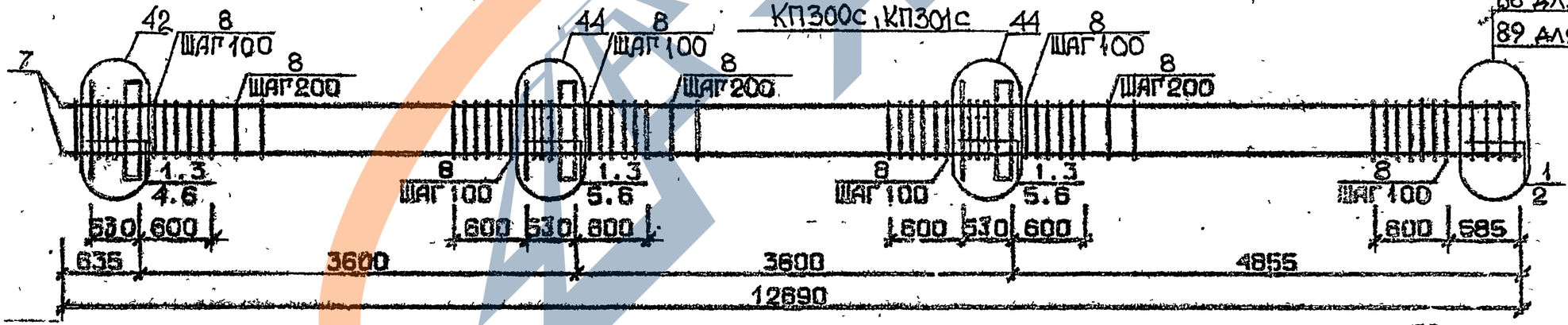

88 для КП300с

89 для КП301с

Арматура класса AI и AIII по ГОСТ 5781-82*

Детали см. I.020.I-2с/89 В.2-13

Спецификацию см лист 2

Разраб.	Чанкветадзе		
Проверил	Барбакадзе		
ГИП	Бускивадзе		
Н.контр.	Барбакадзе		

1.020.1-2с/89 2-4 К70

Каркас пространственный КП296с...КП301с

Стадия	Лист	Листов
Р	1	2

ТбилЗНИИЭП

ФОРМАТ А3

Инв.№подл. | Подп. и дата | Взам.инв.№

1962-14 129

Марка пространственного каркаса	Поз.	Марка арматурного изделия	Кол.	Масса, кг		Обозначение документа
				1 шт.	Всего	
КП 296с	1	С1	17	1,8	30,6	В. 2-14
	2	С4	2	2,2	4,4	В. 2-14
	3	МН1	3	25,60	76,8	В. 2-14
	4	Ø28АШ L = 720	2	3,48	6,96	Б.Ч.
	5	Ø32АШ L = 720	4	4,54	18,16	Б.Ч.
	6	Ø10АI L = 380	6	0,23	1,38	Б.Ч.
	7	Ø12АI L = 130	12	0,11	1,32	Б.Ч.
	8	Ø20АШ L = 12690	4	31,3	125,2	Б.Ч.
	9	ХМ1	71	0,55	39,03	В. 2-14
				Итого:	303,87	
КП297с	1	С1	17	1,8	30,6	В. 2-14
	2	С5	2	3,1	6,2	В. 2-14
	3	МН1	3	25,60	76,8	В. 2-14
	4	Ø28АШ L = 720	2	3,48	6,96	Б.Ч.
	5	Ø32АШ L = 720	4	4,54	18,16	Б.Ч.
	6	Ø10АI L = 380	6	0,23	1,38	Б.Ч.
	7	Ø12АI L = 130	12	0,11	1,32	Б.Ч.
	8	Ø25АШ L = 12690	4	48,9	195,6	Б.Ч.
	9	ХМ1	71	0,55	39,05	В. 2-14
				Итого:	376,07	
КП298с	1	С1	17	1,8	30,6	В. 2-14
	2	С5	2	3,1	6,2	В. 2-14
	3	МН1	3	25,60	76,8	В. 2-14
	4	Ø28АШ L = 720	2	3,48	6,96	Б.Ч.
	5	Ø32АШ L = 720	4	4,54	18,16	Б.Ч.
	6	Ø10АI L = 380	6	0,23	1,38	Б.Ч.
	7	Ø12АI L = 130	12	0,11	1,32	Б.Ч.
	8	Ø28АШ L = 12690	4	61,3	245,2	Б.Ч.
	9	ХМ2	71	0,55	39,05	В. 2-14
				Итого:	425,67	

Марка пространственного каркаса	Поз.	Марка арматурного изделия	Кол.	Масса, кг		Обозначение документа
				1 шт.	Всего	
КП299с	1	С1	16	1,8	27,0	В. 2-14
	2	С2	2	2,9	5,8	В. 2-14
	3	С6	2	3,7	7,4	В. 2-14
	4	МН1	3	25,6	76,8	В. 2-14
	5	Ø28АШ L = 720	2	3,48	6,96	Б.Ч.
	6	Ø32АШ L = 720	4	4,54	18,16	Б.Ч.
	7	Ø10АI L = 380	6	0,23	1,38	Б.Ч.
	8	Ø12АI L = 130	12	0,11	1,32	Б.Ч.
	9	Ø32АШ L = 12690	4	80,1	320,4	Б.Ч.
	10	ХМ2	71	0,55	39,05	В. 2-14
				Итого:	504,27	
КП300с	1	С2	17	2,9	49,3	В. 2-14
	2	С7	2	4,3	8,6	В. 2-14
	3	МН1	3	25,60	76,8	В. 2-14
	4	Ø32АШ L = 720	2	4,54	9,08	Б.Ч.
	5	Ø36АШ L = 720	4	5,75	23,0	Б.Ч.
	6	Ø10АI L = 380	6	0,23	1,38	Б.Ч.
	7	Ø36АШ L = 12690	4	101,0	404,0	Б.Ч.
	8	ХМ3	71	0,88	62,48	В. 2-14
				Итого:	634,64	
КП301с	1	С2	17	2,9	49,3	В. 2-14
	2	С8	2	5,0	10,0	В. 2-14
	3	МН1	3	25,60	76,8	В. 2-14
	4	Ø32АШ L = 720	2	4,54	9,08	Б.Ч.
	5	Ø36АШ L = 720	4	5,75	23,0	Б.Ч.
	6	Ø10АI L = 380	6	0,23	1,38	Б.Ч.
	7	Ø40АШ L = 12690	4	125,0	500,0	Б.Ч.
	8	ХМ3	71	0,88	62,48	В. 2-14
				Итого:	732,04	

Инв. № подл. | Подпись и дата | Взам. инв. №

1.020.1-2с/89 2-4 К70

Лист 2

Формат А3

1962-14 130

КП 302с

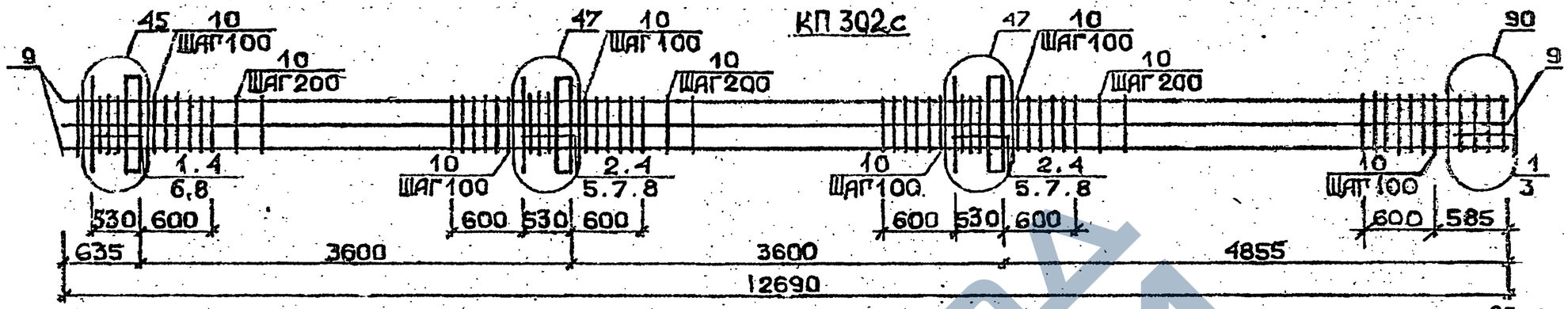

КП303с...КП305с

85 для КП303С
86 для КП304С
и КП305С

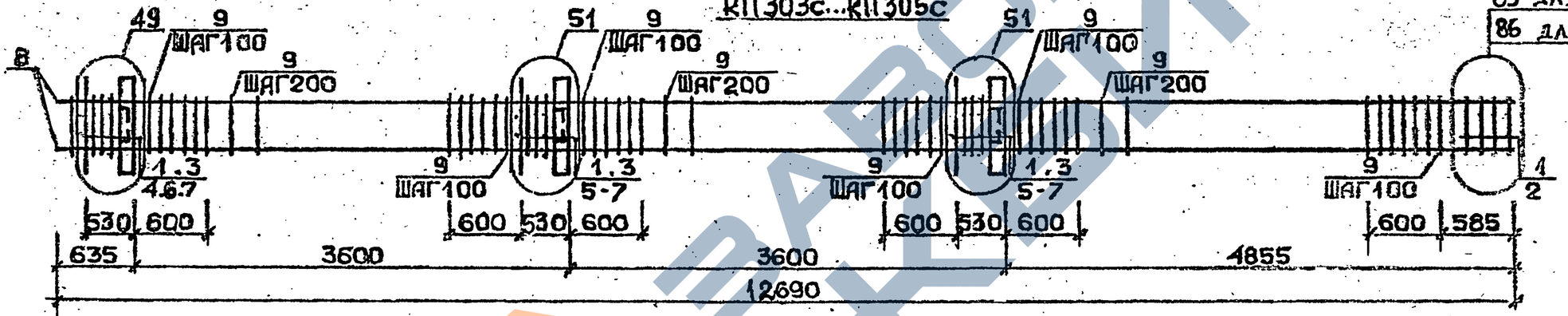

КП306с

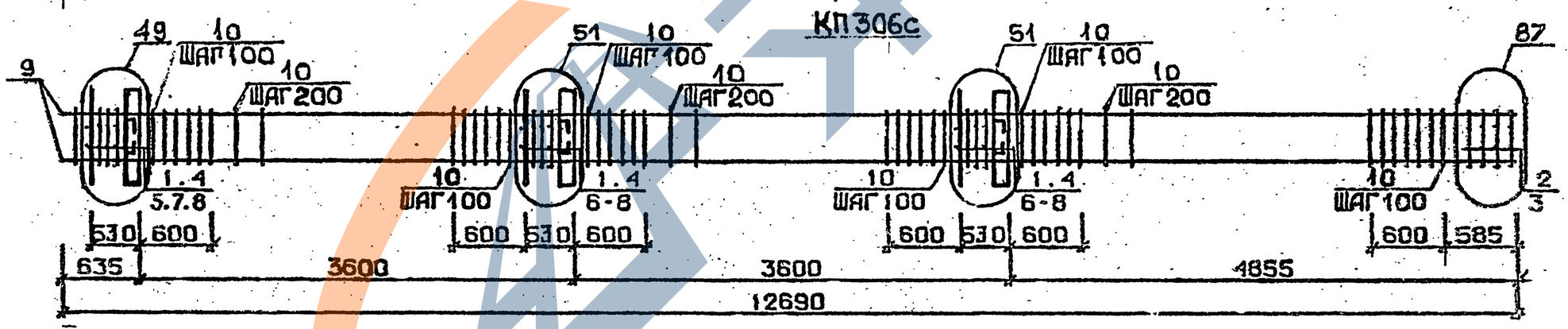

Арматура класса AI и AIII по ГОСТ 5781-82*
Детали см. I.020.1-2с/89 В.2-13
Спецификацию см.лист 2

Разраб.	Цанкветадзе		
Проверил	Барбакадзе		
ГИП	Бускивадзе		
Н.контр.	Барбакадзе		

1.020.1-2с/89 2-4 КЖ

Каркас пространственный КП302с...КП306с

Стадия	Лист	Листов
Р	1	2

ТбилЗНИИЭП

Инв.№подл. | Подп. и дата | Взам.инв.№

Формат А3

Марка пространственного каркаса	Поз.	Марка арматурного изделия	Кол.	Масса, кг		Обозначение документа
				1 шт.	Всего	
КП302с	1	С1	7	1,8	12,6	В. 2-14
	2	С2	10	2,9	29,0	В. 2-14
	3	С6	2	3,6	7,2	В. 2-14
	4	МН1	3	25,60	76,8	В. 2-14
	5	Ø28АIII L = 720	4	3,48	13,92	Б.Ч.
	6	Ø32АIII L = 720	2	4,54	9,08	Б.Ч.
	7	Ø36АIII L = 720	4	5,75	23,0	Б.Ч.
	8	Ø10АI L = 980	6	0,23	1,38	Б.Ч.
	9	Ø32АIII L = 12690	8	80,1	640,8	Б.Ч.
	10	ХМ2	71	0,55	39,05	В. 2-14
				Итого:	852,83	
КП303с	1	С1	16	1,8	28,8	В. 2-14
	2	С4	2	2,2	4,4	В. 2-14
	3	МН2	3	40,0	120,0	В. 2-14
	4	Ø28АIII L = 720	4	3,48	13,92	Б.Ч.
	5	Ø32АIII L = 720	8	4,54	36,32	Б.Ч.
	6	Ø10АI L = 980	12	0,23	2,76	Б.Ч.
	7	Ø12АI L = 130	12	0,11	1,32	Б.Ч.
	8	Ø20АIII L = 12690	4	31,3	125,2	Б.Ч.
	9	ХМ1	71	0,55	39,05	В. 2-14
				Итого:	371,77	
КП304с	1	С1	16	1,8	28,8	В. 2-14
	2	С5	2	3,1	6,2	В. 2-14
	3	МН2	3	40,0	120,0	В. 2-14
	4	Ø28АIII L = 720	4	3,48	13,92	Б.Ч.
	5	Ø32АIII L = 720	8	4,54	36,32	Б.Ч.
	6	Ø10АI L = 380	12	0,23	2,76	Б.Ч.
	7	Ø12АI L = 130	12	0,11	1,32	Б.Ч.
	8	Ø25АIII L = 12690	4	48,9	195,6	Б.Ч.
	9	ХМ1	71	0,55	39,05	В. 2-14
				Итого:	443,97	

Марка пространственного каркаса	Поз.	Марка арматурного изделия	Кол.	Масса, кг		Обозначение документа
				1 кг.	Всего	
КП305с	1	01	16	1,8	28,8	В. 2-14
	2	05	2	3,1	6,2	В. 2-14
	3	МН2	3	40,0	120,0	В. 2-14
	4	Ø28АIII L = 720	4	3,48	13,92	Б.Ч.
	5	Ø32АIII L = 720	8	4,54	36,32	Б.Ч.
	6	Ø10АI L = 380	12	0,23	2,76	Б.Ч.
	7	Ø12АI L = 130	12	0,11	1,32	Б.Ч.
	8	Ø28АIII L = 12690	4	61,3	245,2	Б.Ч.
	9	ХМ2	71	0,55	39,05	В. 2-14
				Итого:	493,57	
КП306с	1	С1	14	1,8	25,2	В. 2-14
	2	С2	2	2,9	5,8	В. 2-14
	3	С6	2	3,7	7,4	В. 2-14
	4	МН2	3	40,0	120,0	В. 2-14
	5	Ø28АIII L = 720	4	3,48	13,92	Б.Ч.
	6	Ø32АIII L = 720	8	4,54	36,32	Б.Ч.
	7	Ø10АI L = 380	12	0,23	2,76	Б.Ч.
	8	Ø12АI L = 130	12	0,11	1,32	Б.Ч.
	9	Ø32АIII L = 12690	4	80,1	320,4	Б.Ч.
	10	ХМ2	71	0,55	39,05	В. 2-14
				Итого:	572,17	

Инв. № подл. | Подп. и дата | Взам. инв. №

88 для КП307с
89 для КП308с

КП307с, КП308с

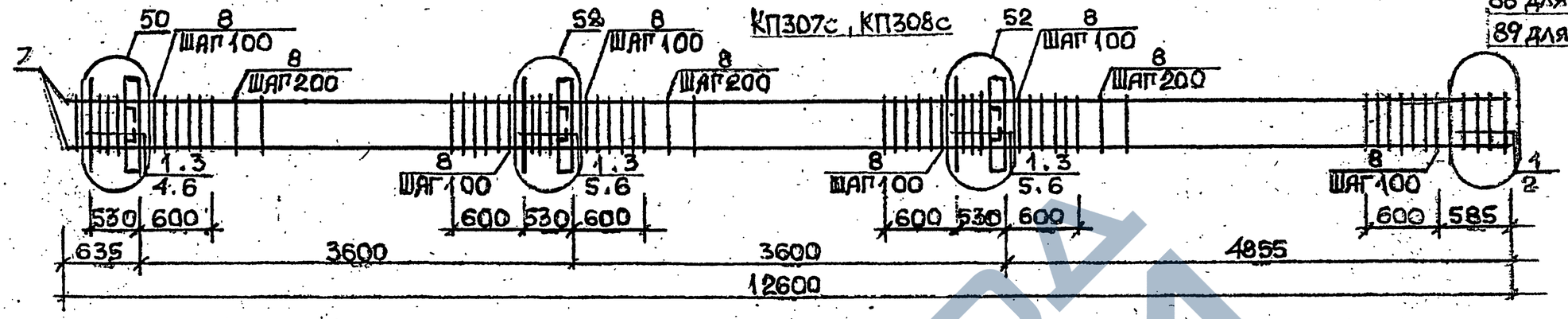

КП309с

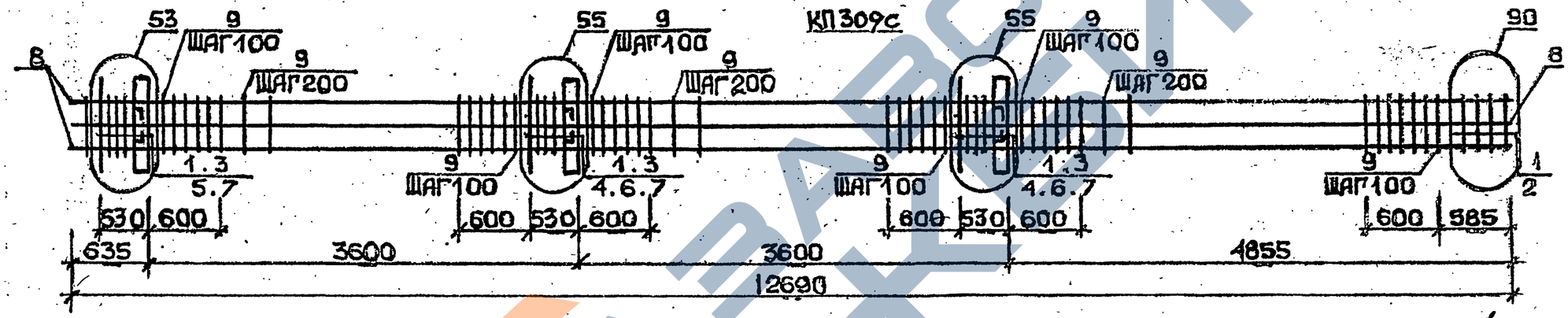

КП310с

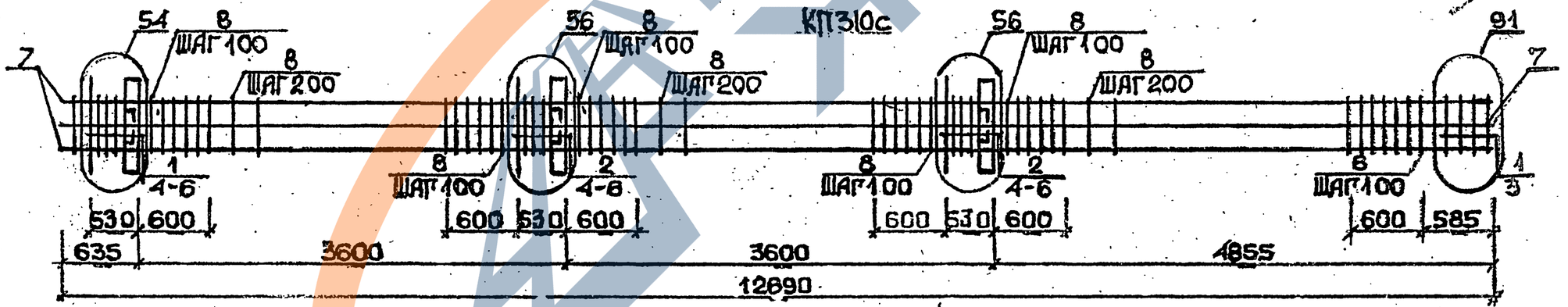

Арматура класса AI и AIII по ГОСТ 5781-82*
Детали см. 1.020.1-2с/89 В.2-13
Спецификацию см. лист 2

Разраб.	Чанкветадзе		1.020.1-2с/89	2-4 КЖ2
Проверил	Барбакадзе		Каркас пространственный КП307с...КП310с	Стадия: Р; Лист: 1; Листов: 2
ГИП	Бускиваадзе			ТбилЗНИИЭП
Н.контр.	Барбакадзе			

Инв.№подл. | Подп. и дата | Взам.инв.№

1962-14 133 ФОРМАТ А3

Марка пространственного каркаса	Поз.	Марка арматурного изделия	Кол.	Масса, кг		Обозначение документа
				1 шт.	Всего	
КП307с	1	С2	16	2,9	46,4	В. 2-14
	2	С7	2	4,3	8,6	В. 2-14
	3	МН2	3	40,0	120,0	В. 2-14
	4	Ø32АШ L = 720	4	4,54	18,16	Б.Ч.
	5	Ø30АШ L = 720	4	5,75	23,0	Б.Ч.
	6	Ø10АI L = 380	8	0,23	1,84	Б.Ч.
	7	Ø36АШ L = 12690	4	101,0	404,0	Б.Ч.
	8	ХМ3	71	0,88	62,48	В. 2-14
				Итого:	684,92	
КП308с	1	С2	16	2,9	46,4	В. 2-14
	2	С8	2	5,0	10,0	В. 2-14
	3	МН2	3	40,0	120,0	В. 2-14
	4	Ø32АШ L = 720	4	4,54	18,16	Б.Ч.
	5	Ø36АШ L = 720	4	5,75	23,0	Б.Ч.
	6	Ø10АI L = 380	8	0,23	1,84	Б.Ч.
	7	Ø40АШ L = 12690	4	125,0	500,0	Б.Ч.
	8	ХМ3	71	0,88	62,48	В. 2-14
				Итого:	781,88	
КП309с	1	С1	16	1,8	28,8	В. 2-14
	2	С6	2	3,7	7,4	В. 2-14
	3	МН2	3	40,0	120,0	В. 2-14
	4	Ø28АШ L = 720	4	3,48	13,92	Б.Ч.
	5	Ø32АШ L = 720	4	4,54	18,16	Б.Ч.
	6	Ø36АШ L = 720	8	5,75	46,0	Б.Ч.
	7	Ø10АI L = 380	12	0,23	2,76	Б.Ч.
	8	Ø32АШ L = 12690	8	80,1	640,8	Б.Ч.
	9	ХМ2	71	0,55	39,05	В. 2-14
				Итого:	916,89	

Марка пространственного каркаса	Поз.	Марка арматурного изделия	Кол.	Масса, кг		Обозначение документа
				1 шт.	Всего	
КП310с	1	С2	6	2,9	17,4	В. 2-14
	2	С3	10	4,2	42,0	В. 2-14
	3	С7	2	4,3	8,6	В. 2-14
	4	МН2	3	40,0	120,0	В. 2-14
	5	Ø36АШ L = 720	16	5,75	92,0	Б.Ч.
	6	Ø10АI L = 380	12	0,23	2,76	Б.Ч.
	7	Ø36АШ L = 12690	8	101,0	808,0	Б.Ч.
	8	ХМ3	71	0,88	62,48	В. 2-14
				Итого:	1153,24	

1.020.1-2о/89 В. 2-4 ч.I.

Инв. № подл. | Подпись и дата | Взам. инв. №

КП311с...КП313с

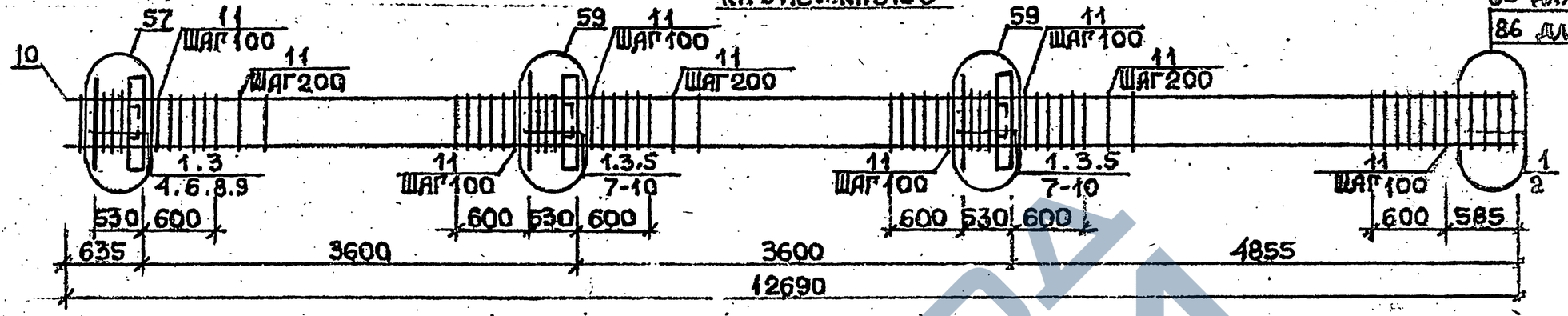

КП314с

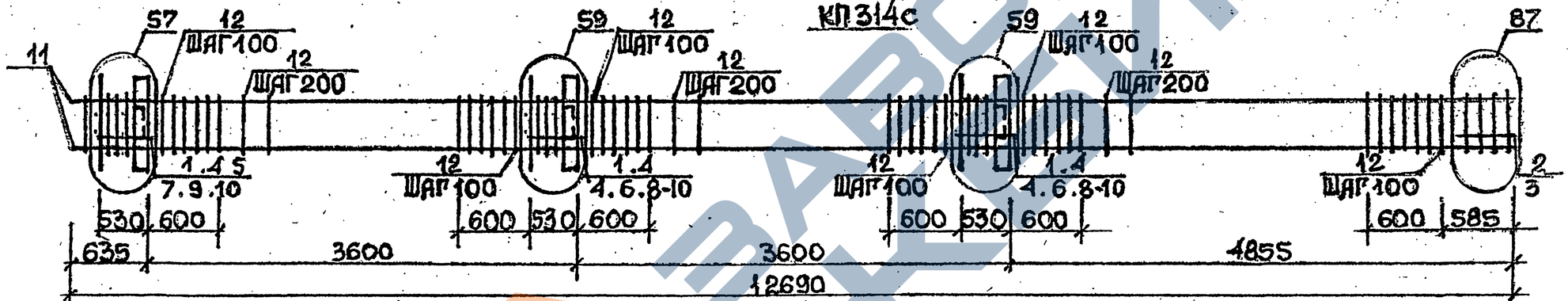

КП315с; КП316с

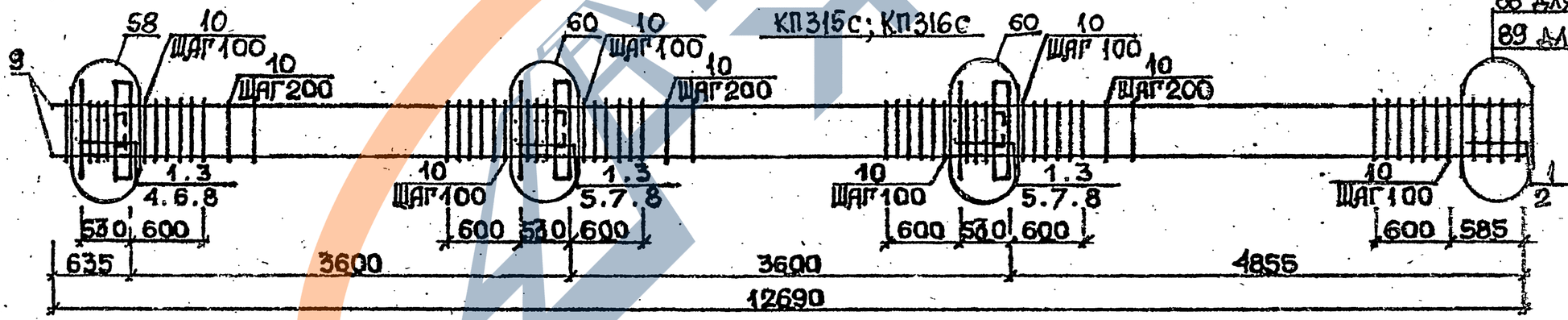

Арматура класса AI и AIII по ГОСТ 5781-82*
Детали см. 1.020.1-2с/89 В.2-13
Спецификацию см. лист 2

Разраб.	Цанкветадзе	
Проверил	Барбакадзе	
ГИП	Бускиваадзе	
Н.контр.	Барбакадзе	

1.020.1-2с/89 2-4 К73

Каркас пространственный КП311с...КП316с

Стадия	Лист	Листов
Р	1	2

ТбилЗНИИЭП

ФОРМАТ А3

Инв.№подл. | Подп. и дата | Взам.инв.№

1962-14 135

Марка пространственного каркаса	Поз.	Марка арматурного изделия	Кол.	Масса, кг		Обозначение документа
				1 шт.	Всего	
КП3II с	I	СI	I6	I,8	28,8	В. 2-I4
	2	С4	2	2,2	4,4	В. 2-I4
	3	МН3	3	32,8	98,4	В. 2-I4
	4	МН6	I	8,3	8,3	В. 2-I4
	5	МН7	2	9,7	I9,4	В. 2-I4
	6	Ø28АШ L = 720	2	3,48	6,96	Б.Ч.
	7	Ø32АШ L = 720	4	4,54	I8,I6	Б.Ч.
	8	ØIOAI L = 380	6	0,23	I,38	Б.Ч.
	9	ØI2AI L = I30	I2	0,II	I,32	Б.Ч.
	I0	Ø20АШ L =I2690	4	3I,3	I25,2	Б.Ч.
	II	ХМI	7I	0,55	39,05	В. 2-I4
				Итого:	35I,37	
КП3I2с	I	СI	I6	I,8	28,8	В. 2-I4
	2	С5	2	3,I	6,2	В. 2-I4
	3	МН3	3	32,8	98,4	В. 2-I4
	4	МН6	I	8,3	8,3	В. 2-I4
	5	МН7	2	9,7	I9,4	В. 2-I4
	6	Ø28АШ L = 720	2	3,48	6,96	Б.Ч.
	7	Ø32АШ L = 720	4	4,34	I8,I6	Б.Ч.
	8	ØIOAI L = 380	6	0,23	I,38	Б.Ч.
	9	ØI2AI L = I30	I2	0,II	I,32	Б.Ч.
	I0	Ø25АШ L =I2690	4	48,9	I95,6	Б.Ч.
	II	ХМI	7I	0,55	39,05	В. 2-I4
				Итого:	423,57	
КП3I3с	I	СI	I6	I,8	28,8	В. 2-I4
	2	С5	2	3,I	6,2	В. 2-I4
	3	МН3	3	32,8	98,4	В. 2-I4
	4	МН6	I	8,3	8,3	В. 2-I4
	5	МН7	2	9,7	I9,4	В. 2-I4
	6	Ø28АШ L = 720	2	3,48	6,96	Б.Ч.
	7	Ø32АШ L = 720	4	4,54	I8,I6	Б.Ч.
	8	ØIOAI L = 380	6	0,23	I,38	Б.Ч.
	9	ØI2AI L = I30	I2	0,II	I,32	Б.Ч.
	I0	Ø28АШ L =I2690	4	6I,3	245,2	Б.Ч.
	II	ХМ2	7I	0,55	39,05	В. 2-I4
				Итого:	473,I7	

Марка пространственного каркаса	Поз.	Марка арматурного изделия	Кол.	Масса, кг		Обозначение документа
				1 шт.	Всего	
КП3I4с	I	СI	I4	I,8	25,2	В. 2-I4
	2	С2	2	2,9	5,8	В. 2-I4
	3	С6	2	3,7	7,4	В. 2-I4
	4	МН3	3	32,8	98,4	В. 2-I4
	5	МН6	I	8,3	8,3	В. 2-I4
	6	МН7	2	9,7	I9,4	В. 2-I4
	7	Ø28АШ L = 720	2	3,48	6,96	Б.Ч.
	8	Ø32АШ L = 720	4	4,54	I8,I6	Б.Ч.
	9	ØIOAI L = 380	6	0,23	I,38	Б.Ч.
	I0	ØI2AI L = I30	I2	0,II	I,32	Б.Ч.
	II	Ø32АШ L =I2690	4	80,I	320,4	Б.Ч.
	I2	ХМ2	7I	0,55	39,05	В. 2-I4
				Итого:	55I,77	
КП3I5с	I	С2	I6	2,9	46,4	В. 2-I4
	2	С7	2	4,3	8,6	В. 2-I4
	3	МН3	3	32,8	98,4	В. 2-I4
	4	МН7	I	9,7	9,7	В. 2-I4
	5	МН8	2	II,9	23,8	В. 2-I4
	6	Ø32АШ L = 720	2	4,54	9,08	Б.Ч.
	7	Ø36АШ L = 720	4	5,75	23,0	Б.Ч.
	8	ØIOA. L = 380	6	0,23	I,38	Б.Ч.
	9	Ø36АШ L =I2690	4	I0I,0	404,0	Б.Ч.
	I0	ХМ3	7I	0,88	62,48	В. 2-I4
				Итого:	686,84	
КП3I6с	I	С2	I6	2,8	46,4	В. 2-I4
	2	С8	2	5,0	I0,0	В. 2-I4
	3	МН3	3	32,8	98,4	В. 2-I4
	4	МН7	I	9,7	9,7	В. 2-I4
	5	МН8	2	II,9	23,0	В. 2-I4
	6	Ø32АШ L = 720	2	4,54	9,08	Б.Ч.
	7	Ø36АШ L = 720	4	5,75	23,0	Б.Ч.
	8	ØIOAI L = 38C	6	0,23	I,38	Б.Ч.
	9	Ø40АШ L =I2690	4	I25,0	500,0	Б.Ч.
	I0	ХМ3	7I	0,88	62,48	В. 2-I4
				Итого:	783,44	

I.020.I-20/89 В. 2-4 т.I

Инв. № подл. | Подпись и дата | Взам. инв. №

I.020.I-2o/89 2-4 К73

Лист 2

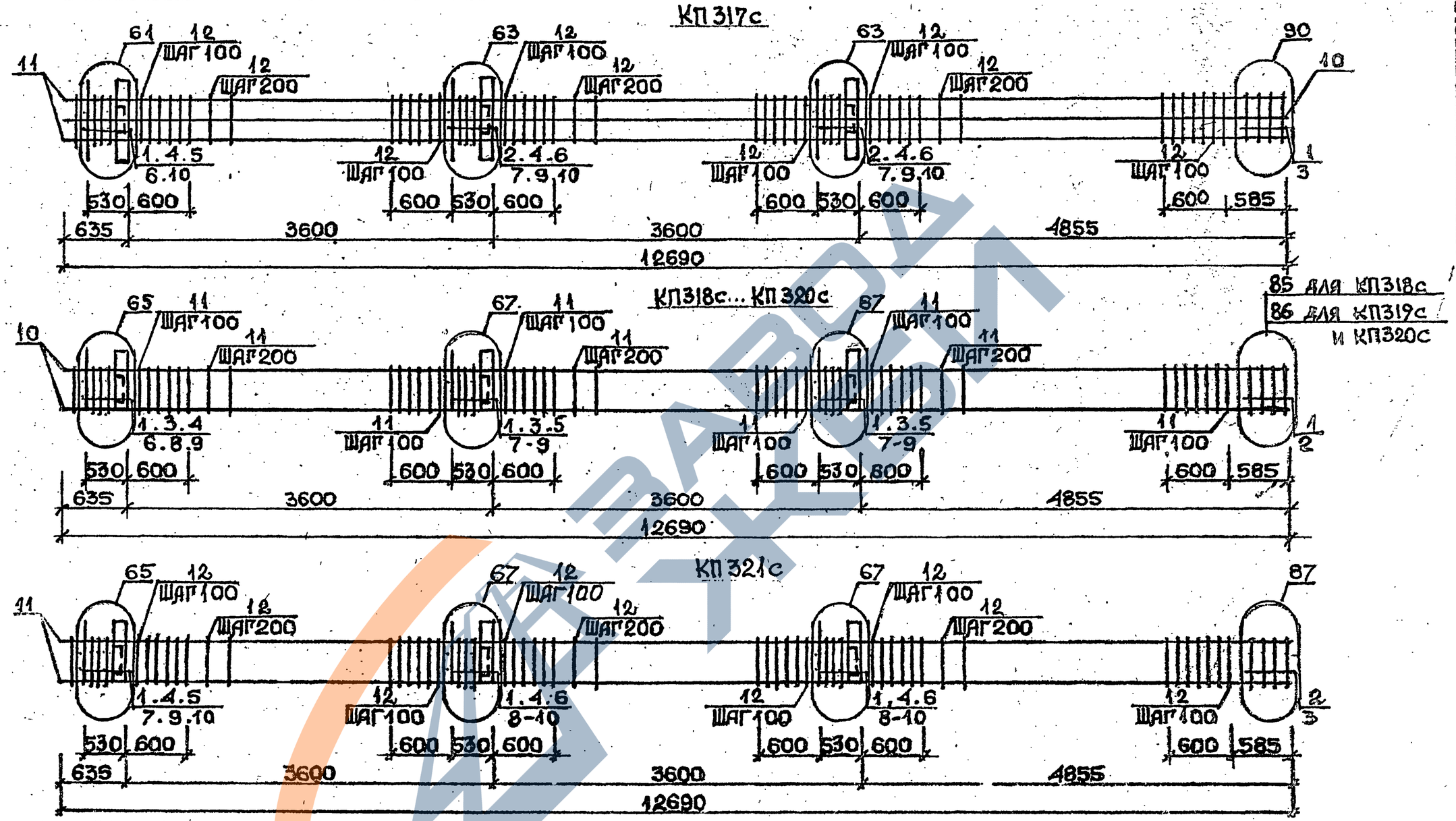

Арматура класса AI и AШ по ГОСТ 5781-82*
Детали см. 1.020.1-2с/89 В.2-13
Спецификацию см.лист 2

Разраб.	Чанкветадзе	
Проверил	Барбакадзе	
ГИП	Бускивадзе	
Н.контр.	Барбакадзе	

1.020.1-2с/89 2-4 КП74

КАРКАС ПРОСТРАНСТВЕННЫЙ КП317с...КП321с

Стадия	Лист	Листов
Р	1	2

ТЕ-1пЗНИИЭП

ФОРМАТ А3

ИНВ.№ ПОДЛ. | ПОДП. И ДАТА | ВЗАМ.ИНВ.№

1962-14

137

Марка пространственного каркаса	Поз	Марка арматурного изделия	Кол.	Масса, кг		Обозначение документа
				1 шт.	Всего	
КП317с	1	С1	6	1,8	10,8	В. 2-14
	2	С2	10	2,9	2,9	В. 2-14
	3	С6	2	3,7	7,4	В. 2-14
	4	МН3	3	32,8	98,4	В. 2-14
	5	МН7	1	9,7	9,7	В. 2-14
	6	МН8	2	11,9	23,8	В. 2-14
	7	Ø28АIII L = 720	4	3,48	13,92	Б.Ч.
	8	Ø32АIII L = 720	2	4,54	9,08	Б.Ч.
	9	Ø36АIII L = 720	4	5,75	23,0	Б.Ч.
	10	Ø10АI L = 380	6	0,23	1,38	Б.Ч.
	11	Ø32АIII L = 12690	8	80,1	640,8	Б.Ч.
	12	ХМ2	71	0,55	39,05	В. 2-14
				Итого:	906,39	
КП318с	1	С1	16	1,8	28,8	В. 2-14
	2	С4	2	2,2	4,4	В. 2-14
	3	МН4	3	34,8	104,4	В. 2-14
	4	МН6	1	8,3	8,3	В. 2-14
	5	МН7	2	9,7	19,4	В. 2-14
	6	Ø28АIII L = 720	2	3,48	6,96	Б.Ч.
	7	Ø32АIII L = 720	4	4,54	18,16	Б.Ч.
	8	Ø10АI L = 380	6	0,23	1,38	Б.Ч.
	9	Ø12АI L = 130	12	0,11	1,32	Б.Ч.
	10	Ø20АIII L = 12690	4	31,3	125,2	Б.Ч.
	11	ХМ1	71	0,55	39,05	В. 2-14
				Итого:	357,37	
КП319с	1	С1	16	1,8	28,8	В. 2-14
	2	С5	2	3,1	6,2	В. 2-14
	3	МН4	3	34,8	104,4	В. 2-14
	4	МН6	1	8,3	8,3	В. 2-14
	5	МН7	2	9,7	19,4	В. 2-14
	6	Ø28АIII L = 720	2	3,48	6,96	Б.Ч.
	7	Ø32АIII L = 720	4	4,54	18,16	Б.Ч.
	8	Ø10АI L = 380	6	0,23	1,38	Б.Ч.
	9	Ø12АI L = 130	12	0,11	1,32	Б.Ч.
	10	Ø25АIII L = 12690	4	48,9	195,6	Б.Ч.
	11	ХМ1	71	0,55	39,05	В. 2-14
				Итого:	429,57	

Марка пространственного каркаса	Поз.	Марка арматурного изделия	Кол.	Масса, кг		Обозначение документы
				1 шт.	Всего	
КП320с	1	С1	16	1,8	28,8	В. 2-14
	2	С5	2	3,1	6,2	В. 2-14
	3	МН4	3	34,8	104,4	В. 2-14
	4	МН6	1	8,3	8,3	В. 2-14
	5	МН7	2	9,7	19,4	В. 2-14
	6	Ø28АIII L = 720	2	3,48	6,96	Б.Ч.
	7	Ø32АIII L = 720	4	4,54	18,16	Б.Ч.
	8	Ø10АI L = 380	6	0,23	1,38	Б.Ч.
	9	Ø12АI L = 130	12	0,11	1,32	Б.Ч.
	10	Ø28АIII L = 12690	4	61,3	245,2	Б.Ч.
	11	ХМ2	71	0,55	39,05	В. 2-14
				Итого:	479,17	
КП321с	1	С1	14	1,8	25,2	В. 2-14
	2	С2	2	2,9	5,8	В. 2-14
	3	С6	2	3,7	7,4	В. 2-14
	4	МН4	3	34,8	104,4	В. 2-14
	5	МН6	1	8,3	8,3	В. 2-14
	6	МН7	2	9,7	19,4	В. 2-14
	7	Ø28АIII L = 720	2	3,48	6,96	Б.Ч.
	8	Ø32АIII L = 720	4	4,54	18,16	Б.Ч.
	9	Ø10АI L = 380	6	0,23	1,38	Б.Ч.
	10	Ø12АI L = 130	12	0,11	1,32	Б.Ч.
	11	Ø32АIII L = 12690	4	80,1	320,4	Б.Ч.
	12	ХМ2	71	0,55	39,05	В. 2-14
				Итого:	557,77	

Инв. № подл. | Подпись и дата | Взам. инв. №

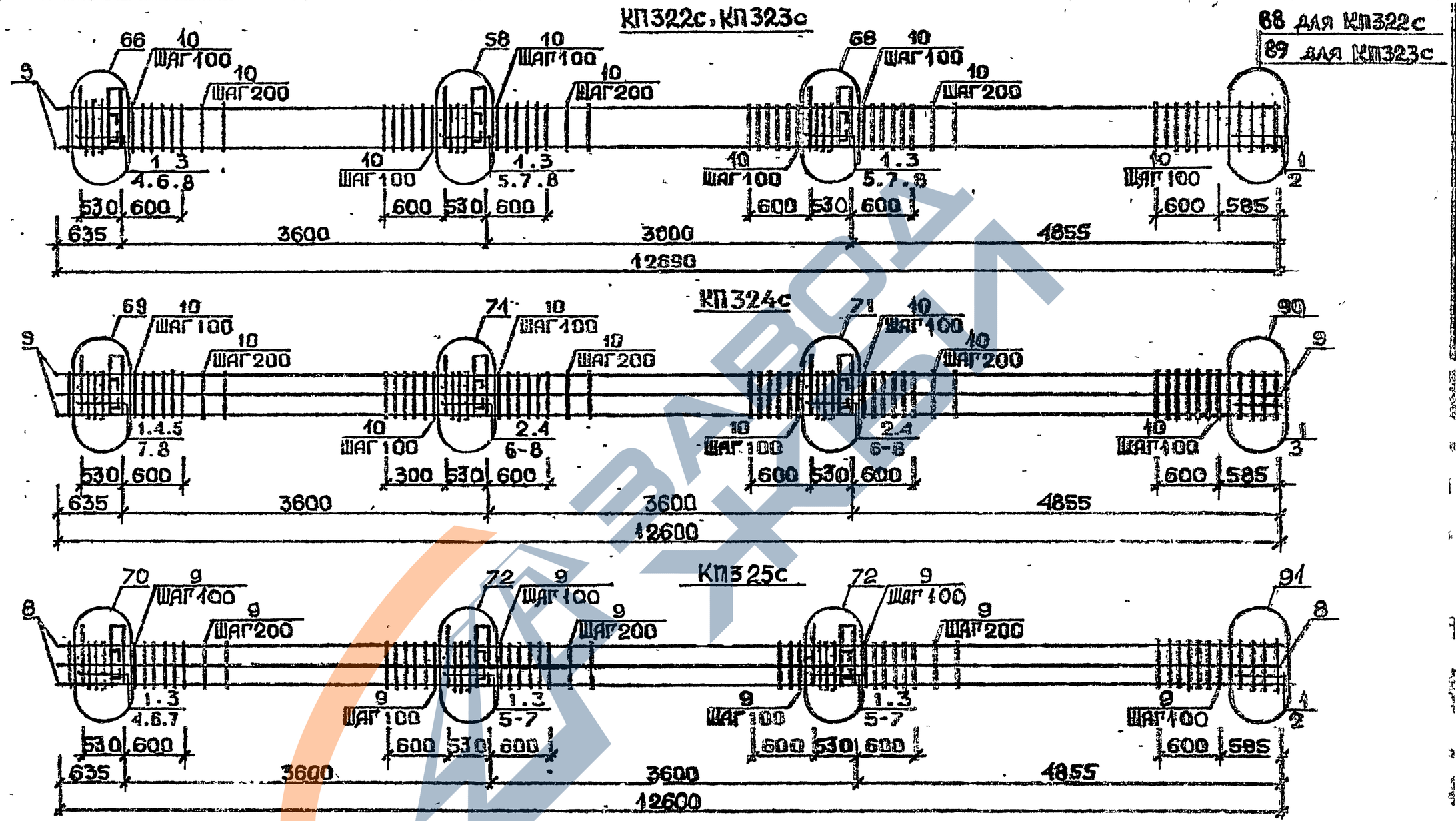

Арматура класса АI и АIII по ГОСТ 5781-82*
Детали см. 1.020.1-2с/89 В.2-13
Спецификацию см. лист 2

Разраб.	Найгурадзе		1.020.1-2с/89 2-4 К75
Проверка	Бухкивадзе		
ГИП	Бухкивадзе		Каркас пространственный КП322с...КП325с
Н.контр.	Бухкивадзе		Стадия Р · Лист 1 · Листов 2 · ТбилЗНИИЭП

Инв.№ подл. | Подп. и дата | Взам.инв.№

1962-14

Марка пространственного каркаса	Поз.	Марка арматурного изделия	Кол.	Масса, кг I шт.	Масса, кг Всего	Обозначение документа
КП322с	I	С2	I6	2,9	46,4	В. 2-I4
	2	С7	2	4,3	8,6	В. 2-I4
	3	МН4	3	34,8	I04,4	В. 2-I4
	4	МН7	I	9,7	9,7	В. 2-I4
	5	МН8	2	II,9	23,0	В. 2-I4
	6	Ø32АШ L = 720	2	4,54	9,08	Б.Ч.
	7	Ø36АШ L = 720	4	5,75	23,0	Б.Ч.
	8	Ø10АI L = 380	6	0,23	I,38	Б.Ч.
	9	Ø36АШ L =I2690	4	I0I,0	404,0	Б.Ч.
	I0	ХМ3	7I	0,88	62,48	В. 2-I4
				Итого:	692,04	
КП323с	I	С2	I6	2,9	46,4	В. 2-I4
	2	С8	2	5,0	I0,0	В. 2-I4
	3	МН4	3	34,8	I04,4	В. 2-I4
	4	МН7	I	9,7	9,7	В. 2-I4
	5	МН8	2	II,9	23,8	В. 2-I4
	6	Ø32АШ L = 720	2	4,54	9,08	Б.Ч.
	7	Ø36АШ L = 720	4	5,75	23,0	Б.Ч.
	8	Ø10АI L = 380	6	0,23	I,38	Б.Ч.
	9	Ø40АШ L = I2690	4	I25,0	500,0	Б.Ч.
	I0	ХМ3	7I	0,88	62,48	В. 2-I4
				Итого:	790,24	
КП324с	I	С1	6	I,8	I0,8	В. 2-I4
	2	С2	I0	2,9	29,0	В. 2-I4
	3	С6	2	3,7	7,4	В. 2-I4
	4	МН4	3	34,8	I04,4	В. 2-I4
	5	МН7	I	9,7	9,7	В. 2-I4
	6	МН9	2	I7,3	34,6	В. 2-I4
	7	Ø32АШ L = 720	6	4,54	27,24	Б.Ч.
	8	Ø10АI L = 380	6	0,23	I,38	Б.Ч.
	9	Ø32АШ L =I2690	8	80,I	640,8	Б.Ч.
	I0	ХМ2	7I	0,55	39,05	В. 2-I4
				Итого:	904,37	

Марка пространственного каркаса	Поз.	Марка арматурного изделия	Кол.	Масса, кг I шт.	Масса, кг Всего	Обозначение документа
КП325с	I	С2	I6	2,9	46,4	В. 2-I4
	2	С7	2	4,3	8,6	В. 2-I4
	3	МН4	3	34,8	I04,4	В. 2-I4
	4	МН8	I	II,9	II,9	В. 2-I4
	5	МН10	2	20,8	4I,6	В. 2-I4
	6	Ø36АШ L = 720	8	5,75	46,0	Б.Ч.
	7	Ø10АI L = 380	8	0,23	I,84	Б.Ч.
	8	Ø36АШ L =I2690	8	I0I,0	808,0	Б.Ч.
	9	ХМ3	7I	0,88	62,48	В. 2-I4
				Итого:	II3I,22	

I.020.I-2с/89 2-4 ч.I

Инв. № подл. | Подпись и дата | Взам. инв. №

КП326с...КП328с

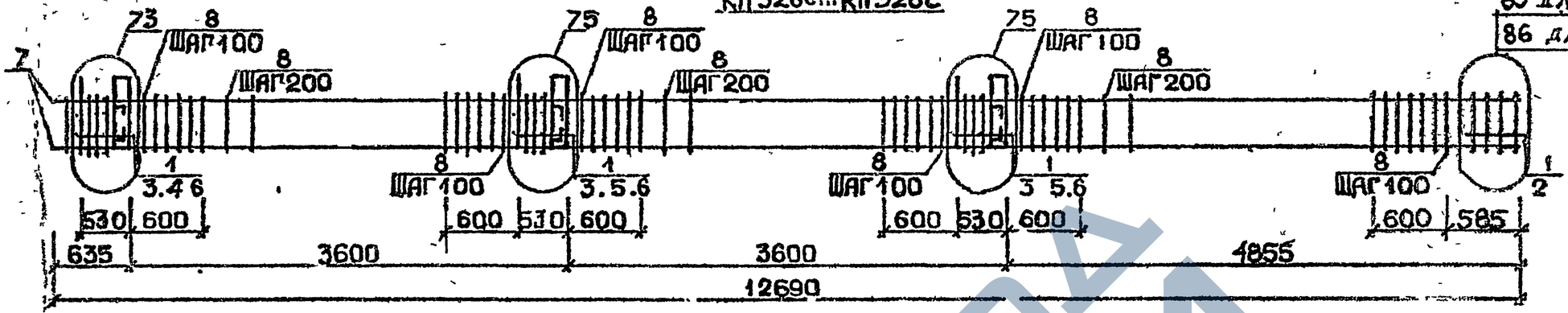

85 для КП326с
86 для КП327с и КП328с

КП329с

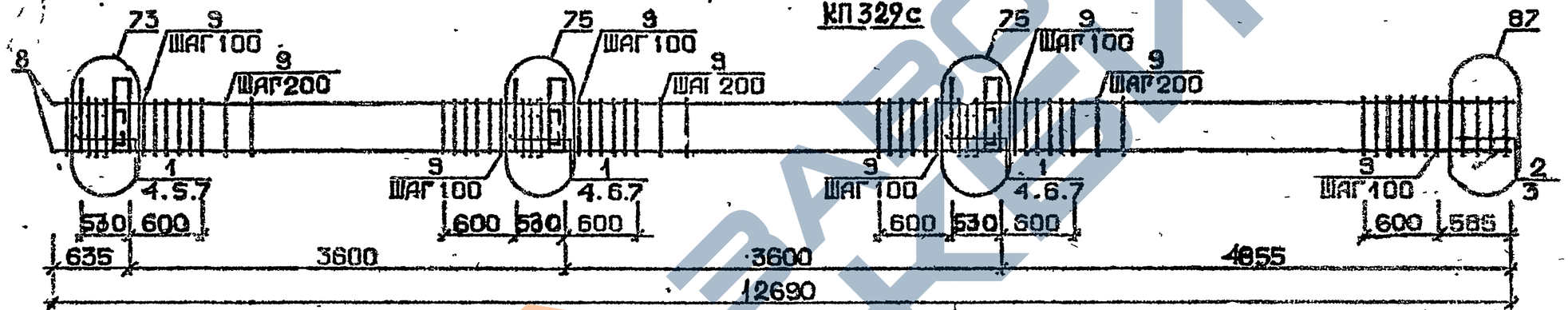

88 для КП330с
89 для КП331с

КП330с, КП331с

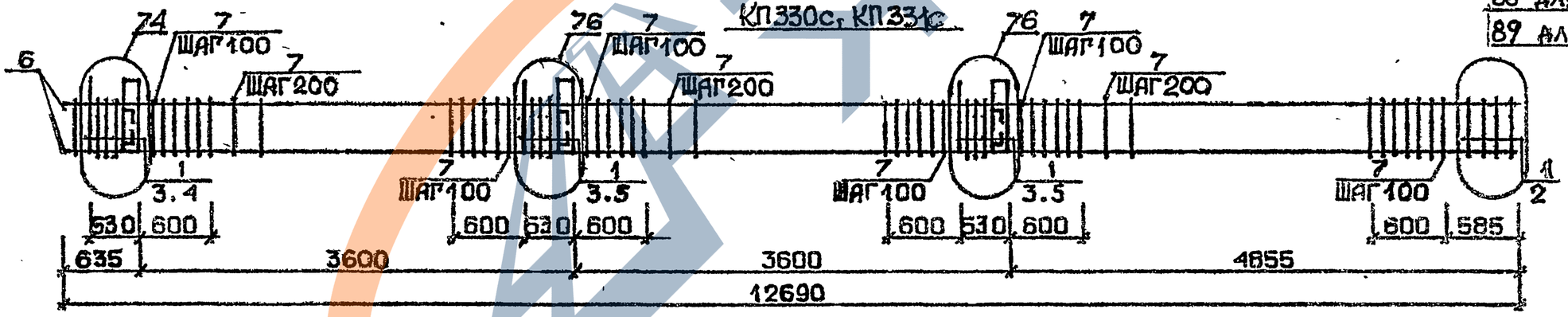

Арматура класса AI и AIII по ГОСТ 5781-82*
Детали см. I.020.I-2с/89 В.2-I3
Спецификацию см. лист 2

Разраб.	Майсурадзе	
Проверил	Бускивадзе	
ГИП	Бускивадзе	
Н.контр.	Бускивадзе	

1.020.1-2с/89 2-4 К76

Каркас пространственный КП326с...КП331с

Стадия	Лист	Листов
Р	1	2

ТбилЗНИИЭП

Формат А3

Инв.№подл. | Подп. и дата | Взам.инв.№

1962-14 141

Марка пространственного каркаса	Поз.	Марка арматурного изделия		Кол.	Масса, кг I шт.	Масса, кг Всего	Обозначение документа
КП326с	I	СI		I6	I,8	28,8	В. 2-I4
	2	С4		2	2,2	4,4	В. 2-I4
	3	МН5		3	27,6	82,8	В. 2-I4
	4	МН6		2	8,3	I6,6	В. 2-I4
	5	МН7		4	9,7	38,8	В. 2-I4
	6	Ø I2AI	L = I30	I2	0,II	I,32	Б.Ч.
	7	Ø20АШ	L =I2690	4	3I,3	I25,2	Б.Ч.
	8	ХМI		7I	0,55	39,05	В. 2-I4
					Итого:	336,97	
КП327с	I	СI		I6	I,8	28,8	В. 2-I4
	2	С5		2	3,I	6,2	В. 2-I4
	3	МН5		3	27,6	82,8	В. 2-I4
	4	МН6		2	8,3	I6,6	В. 2-I4
	5	МН7		4	9,7	38,8	В. 2-I4
	6	Ø I2AI	L = I30	I2	0,II	I,32	Б.Ч.
	7	Ø25АШ	L =I2690	4	48,9	I95,6	Б.Ч.
	8	ХМI		7I	0,55	39,05	В. 2-I4
					Итого:	409,I7	
КП328с	I	СI		I6	I,8	28,8	В. 2-I4
	2	С5		2	3,I	6,2	В. 2-I4
	3	МН5		3	27,6	82,8	В. 2-I4
	4	МН6		2	8,3	I6,6	В. 2-I4
	5	МН7		4	9,7	38,8	В. 2-I4
	6	Ø I2AI	L = I30	I2	0,II	I,32	Б.Ч.
	7	Ø28АШ	L =I2690	4	6I,3	245,2	Б.Ч.
	8	ХМ2		7I	0,55	39,05	В. 2-I4
					Итого:	458,77	
КП329с	I	СI		I4	I,8	25,2	В. 2-I4
	2	С2		2	2,9	5,8	В. 2-I4
	3	С6		2	3,7	7,4	В. 2-I4
	4	МН5		3	27,6	82,8	В. 2-I4
	5	МН6		2	8,3	I6,6	В. 2-I4
	6	МН7		4	9,7	38,8	В. 2-I4
	7	Ø I2AI	L = I30	I2	0,II	I,32	Б.Ч.

Марка пространственного каркаса	Поз.	Марка арматурного изделия		Кол.	Масса, кг I шт.	Масса, кг Всего	Обозначение документа
КП329с	8	Ø32АШ	L =I2690	4	80,I	320,4	Б.Ч.
	9	ХМ2		7I	0,55	39,05	В. 2-I4
					Итого:	537,37	
КП330с	I	С2		I6	2,9	46,4	В. 2-I4
	2	С7		2	4,3	8,6	В. 2-I4
	3	МН5		3	27,6	32,8	В. 2-I4
	4	МН7		2	9,7	I9,4	В. 2-I4
	5	МН8		4	II,9	47,6	В. 2-I4
	6	Ø36АШ	L =I2690	4	I0I,0	404,0	Б.Ч.
	7	ХМ3		7I	0,88	62,48	В. 2-I4
					Итого:	67I,28	
КП33Iс	I	С2		I6	2,9	46,4	В. 2-I4
	2	С8		2	5,0	I0,0	В. 2-I4
	3	МН5		3	27,6	82,8	В. 2-I4
	4	МН7		2	9,7	I9,4	В. 2-I4
	5	МН8		4	II,9	47,6	В. 2-I4
	6	Ø40АШ	L = I2690	4	I25,0	500,0	Б.Ч.
	7	ХМ3		7I	0,88	62,48	В. 2-I4
					Итого:	768,68	

Инв. № подл. | Подпись и дата | Взам. инв. №

КП 332с

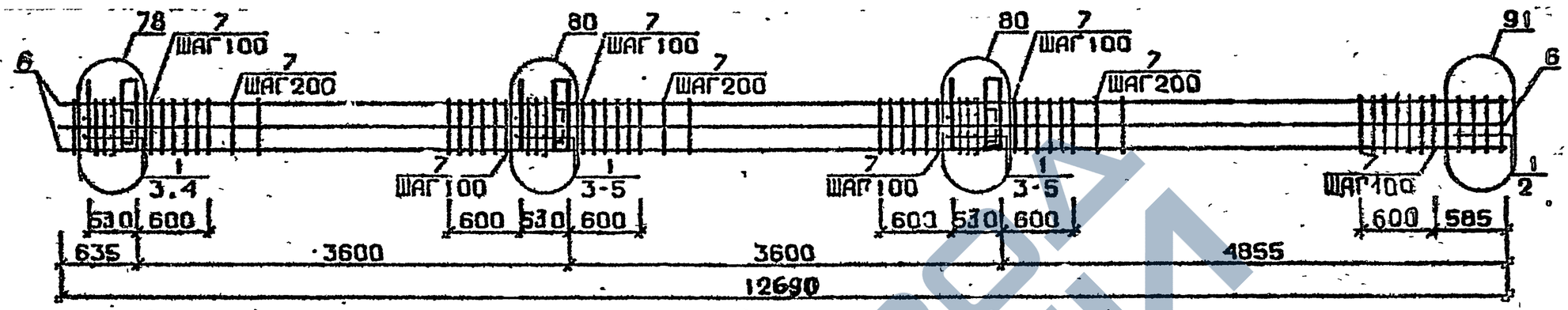

КП326сн ... КП328сн

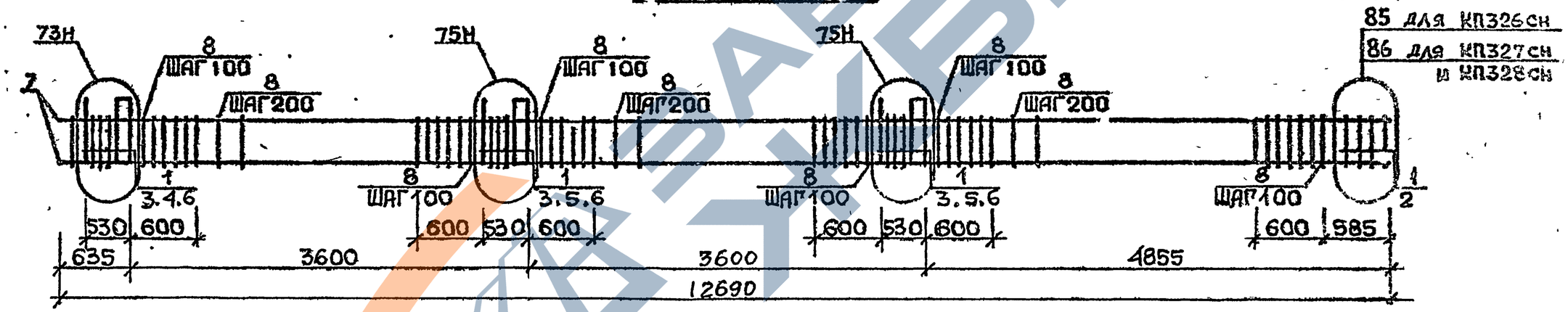

Арматура класса AI и AII по ГОСТ 5781-82*
Детали см. 1.020.1-2с/89 В.2-13
Спецификацию см. лист 2

Разраб.	Табашвадзе		
Проверил	Бускивадзе		
ГИП	Бускивадзе		
Н.контр.	Бускивадзе		

1.020.1-2с/89 2-1 К77

Каркас пространственный КП332с, КП326сн ... КП328сн

Стадия	Лист	Листов
Р	1	2

ТбилЗНИИЭП

ФОРМАТ А3

Инв.№ подл. | Подп. и дата | Взам.инв.№

Марка пространственного каркаса	Поз.	Марка арматурного изделия	Кол.	Масса, кг		Обозначение документа
				I шт.	Всего	
КП332с	I	С2	I6	2,9	46,4	В. 2-I4
	2	С7	2	4,3	8,6	В. 2-I4
	3	МН5	3	27,6	82,8	В. 2-I4
	4	МН8	4	II,9	47,6	В. 2-I4
	5	МЧI0	2	20,8	4I,6	В. 2-I4
	6	Ø36АШ L =I2690	8	I0I,0	808,0	Б.Ч.
	7	ХМ3	7I	0,88	62,48	В. 2-I4
				Итого:	I097,48	
КП326сн	I	С1	I6	I,8	28,8	В. 2-I4
	2	С4	2	2,2	4,4	В. 2-I4
	3	МН5н	3	27,6	82,8	В. 2-I4
	4	МН6	2	8,3	I6,6	В. 2-I4
	5	МН7	4	9,7	38,8	В. 2-I4
	6	Ø12АI L = I30	I2	0,II	I,32	Б.Ч.
	7	Ø20АШ L =I2690	4	3I,3	I25,2	Б.Ч.
	8	ХМI	7I	0,55	39,05	Б. 2-I4
				Итого:	336,97	
КП327сн	I	С1	I6	I,8	28,8	В. 2-I4
	2	С5	2	3,I	6,2	В. 2-I4
	3	МН5н	3	27,6	82,8	В. 2-I4
	4	МН6	2	8,3	I6,6	В. 2-I4
	5	МН7	4	9,7	38,8	В. 2-I4
	6	Ø12АI L = I30	I2	0,II	I,32	Б.Ч.
	7	Ø25АШ L =I2690	4	48,9	I95,6	Б.Ч.
	8	ХМI	7I	0,55	39,05	В. 2-I4
				Итого:	409,I7	

Марка пространственного каркаса	Поз.	Марка арматурного изделия	Кол.	Масса, кг		Обозначение документа
				I шт.	Всего	
КП328сн	I	С1	I6	I,8	28,8	В. 2-I4
	2	С5	2	3,I	6,2	В. 2-I4
	3	МН5н	3	27,6	82,8	В. 2-I4
	4	МН6	2	8,3	I6,6	В. 2-I4
	5	МН7	4	9,7	38,8	В. 2-I4
	6	Ø12АI L = I30	I2	0,II	I,32	Б.Ч.
	7	Ø28АШ L = I2690	4	6I,3	245,2	Б.Ч.
	8	ХМ2	7I	0,55	39,05	В. 2-I4
				Итого:	458,77	

I.020.I-2о/89 В. 2-4 ч.I

Инв. № подл. | Подпись и дата | Взам. инв. №

Формат А4

1962-14

КП329сн

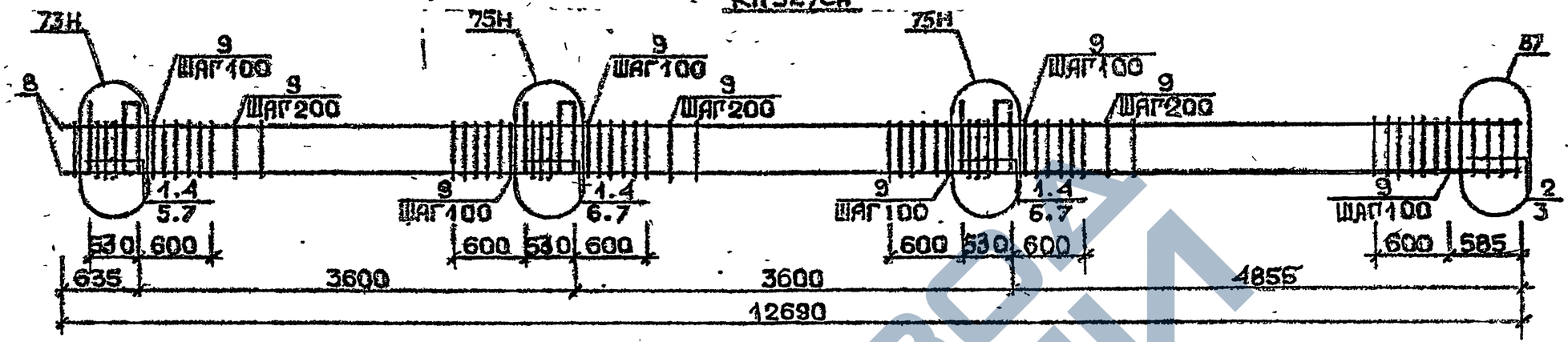

КП330сн...КП332сн

88 для КП330сн
89 для КП331сн
91 для КП332сн

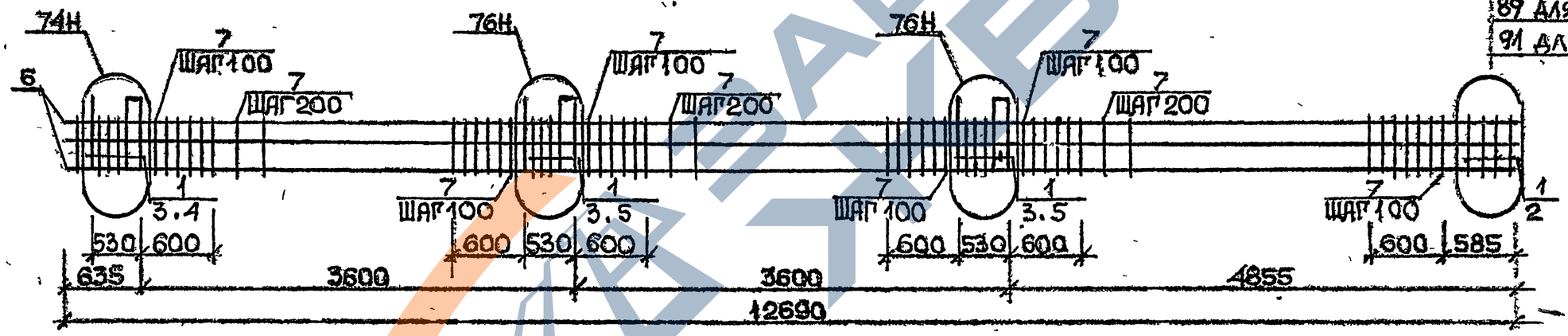

Арматура класса АI и АIII по ГОСТ 5781-82*
Детали см. I.020.I-2с/89 В.2-I3
Спецификацию см. лист 2

Разраб.	Гавшавадзе		
Проверил	Бускивадзе		
ГИП	Бускивадзе		
Н.контр.	Бускивадзе		

I.020.I-2с/89 2-4 К78

КАРКАС ПРОСТРАНСТВЕННЫЙ КП329сн...КП332сн

Стадия	Лист	Листов
Р	1	2

ТбилЗНИИЭП

ФОРМАТ А3

1962-14 145

ЗАВОД КБИ

Марка пространственного каркаса	Поз.	Марка арматурного изделия	Кол.	Масса, кг		Обозначение документа
				1 шт.	Всего	
КП329сн	1	С1	14	1,8	25,2	В. 2-14
	2	С2	2	2,9	5,8	В. 2-14
	3	С6	2	3,7	7,4	В. 2-14
	4	МН5н	3	27,6	82,8	В. 2-14
	5	МН6	2	8,3	16,6	В. 2-14
	6	МН7	4	9,7	38,8	В. 2-14
	7	Ø12АI L = 130	12	0,11	1,38	Б.Ч.
	8	Ø32АШ L =12690	4	80,1	320,4	Б.Ч.
	9	ХМ2	71	0,55	39,05	В. 2-14
				Итого:	537,43	
КП330сн	1	С2	16	2,9	46,4	В. 2-14
	2	С7	2	4,3	8,6	В. 2-14
	3	МН5н	3	27,6	82,8	В. 2-14
	4	МН7	2	9,7	19,4	В. 2-14
	5	МН8	4	11,9	47,6	В. 2-14
	6	Ø36АШ L = 12690	4	101,0	404,0	Б.Ч.
	7	ХМ3	71	0,88	62,48	В. 2-14
				Итого:	671,28	
КП331сн	1	С2	16	2,9	46,4	В. 2-14
	2	С8	2	5,0	10,0	В. 2-14
	3	МН5в	3	27,6	82,8	В. 2-14
	4	МН7	2	9,7	19,4	В. 2-14
	5	МН8	4	11,9	47,6	В. 2-14
	6	Ø40АШ L =12690	4	125,0	500,0	Б.Ч.
	7	ХМ3	71	0,88	62,48	В. 2-14
				Итого:	768,68	

Марка пространственного каркаса	Поз.	Марка арматурного изделия	Кол.	Масса, кг		Обозначение документа
				1 шт.	Всего	
КП332сн	1	С2	16	2,9	46,4	В. 2-14
	2	С7	2	4,3	8,6	В. 2-14
	3	МН5н	3	27,6	82,8	В. 2-14
	4	МН8	4	11,9	47,6	В. 2-14
	5	МН10	2	20,8	41,6	В. 2-14
	6	Ø36АШ L =12690	8	101,0	808,0	Б.Ч.
	7	ХМ3	71	0,88	62,48	В. 2-14
				Итого	1097,48	

Инв. № подл. | Подпись и дата | Взам. инв. №

1.020.1-2в/89 В. 2-4

КП333с...КП335с

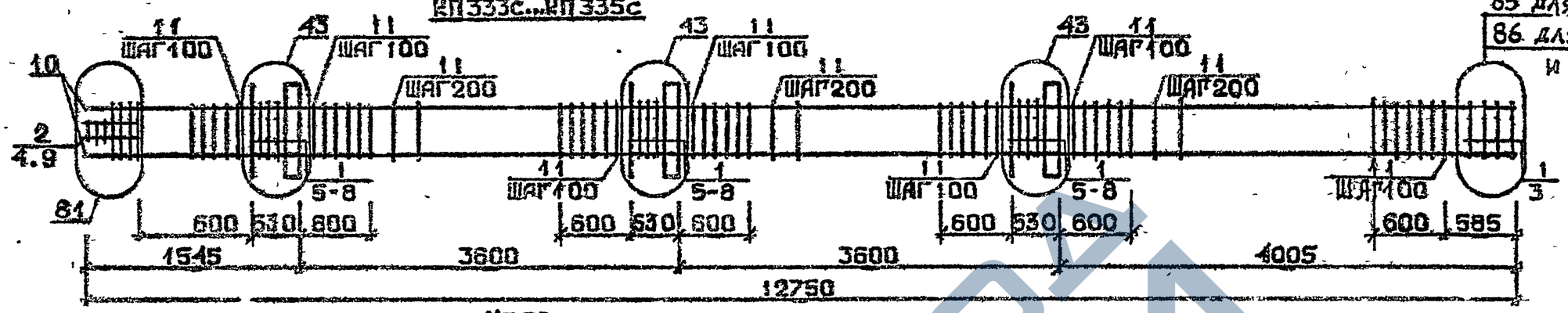

КП336с

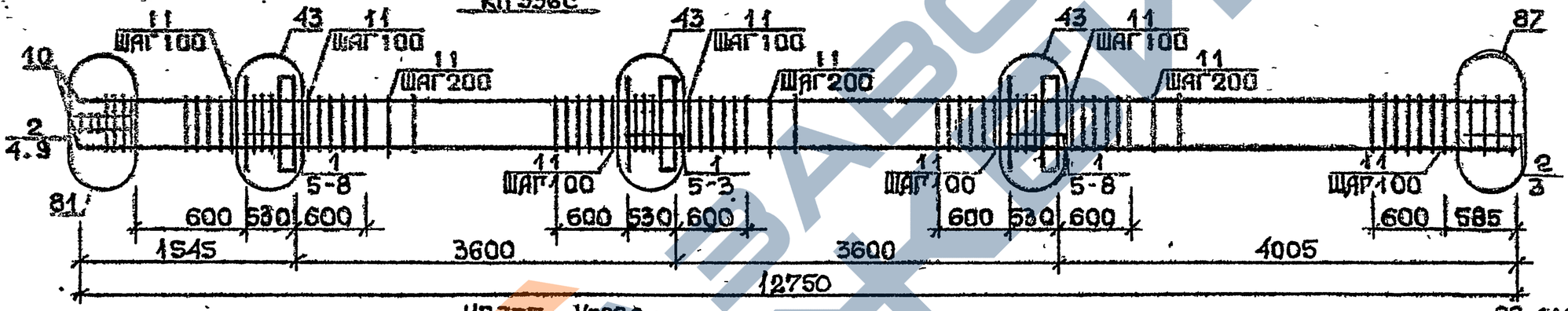

КП337с, КП338с

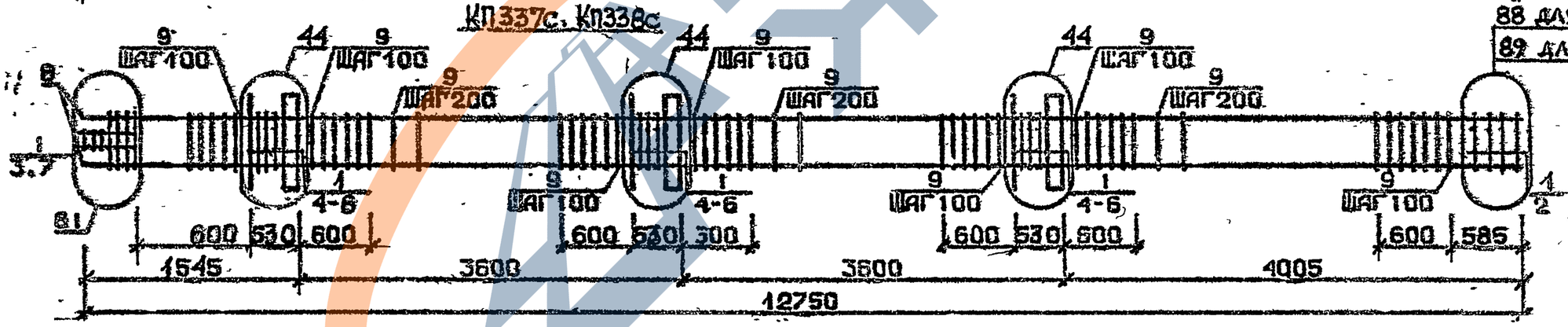

Арматура классов AI и AIII по ГОСТ 5781-82*
Детали см. I.020.I-2в/89 В.2-I3
Спецификацию см. лист 2

Разраб.	Мосесова	
Проверил	Чкванава	
ГИП	Бускивадзе	
Н.контр.	Чкванава	

1.020.1-2с/89 2-4 КЖ

Каркас пространственный КП333с...КП338с

Стадия	Лист	Листов
Р	1	2

ТбилЗНИИЭП

Формат А3

Инв.№ подл. | Подп. и дата | Взам.инв.№

Марка пространственного каркаса	Поз.	Марка арматурного изделия		Кол.	Масса, кг I шт.	Масса, кг Всего	Обозначение документа
КП333с	I	CI		I7	I,8	30,6	В. 2-I4
	2	C2		3	2,9	8,7	В. 2-I4
	3	C4		2	2,2	4,4	В. 2-I4
	4	C9		2	0,4	I,4	В. 2-I4
	5	МНI		3	25,60	76,8	В. 2-I4
	6	Ø32AIII	L = 720	6	4,54	27,24	Б.Ч.
	7	ØIOAI	L = 380	6	0,23	I,38	Б.Ч.
	8	ØI2AI	L = I30	I2	0,II	I,32	Б.Ч.
	9	Ø8AI	L = 500	2	0,20	0,40	Б.Ч.
	I0	Ø20AIII	L = I2750	4	3I,40	I25,6	Б.Ч.
	II	ХМI		7I	0,55	39,05	В. 2-I4
					Итого:	3I6,89	
КП334с	I	CI		I7	I,8	30,6	В. 2-I4
	2	C2		3	2,9	8,7	В. 2-I4
	3	C5		2	3,I	6,2	В. 2-I4
	4	C9		2	0,7	I,4	В. 2-I4
	5	МНI		3	25,60	76,8	В. 2-I4
	6	Ø32AIII	L = 720	6	4,54	27,24	Б.Ч.
	7	ØIOAI	L = 380	6	0,23	I,38	Б.Ч.
	8	ØI2AI	L = I30	I2	0,II	I,32	Б.Ч.
	9	Ø8AI	L = 500	2	0,20	0,4	Б.Ч.
	I0	Ø25AIII	L = I2750	4	49,I	I96,4	Б.Ч.
	II	ХМI		7I	0,55	29,05	В. 2-I4
					Итого:	369,49	
КП335с	I	CI		I7	I,8	30,6	В. 2-I4
	2	C2		3	2,9	8,7	В. 2-I4
	3	C5		2	3,I	6,2	В. 2-I4
	4	C9		2	0,7	I,4	В. 2-I4
	5	МНI		3	25,60	76,8	В. 2-I4
	6	Ø32AIII	L = 720	6	4,54	27,24	Б.Ч.
	7	ØIOAI	L = 380	6	0,23	I,38	Б.Ч.
	8	ØI2AI	L = I30	I2	0,II	I,32	Б.Ч.
	9	Ø8AI	L = 500	2	0,20	0,4	Б.Ч.
	I0	Ø28AI	L = I2750	4	6I,6	246,4	Б.Ч.
	II	ХМ2		7I	0,55	39,05	В. 2-I4
					Итого:	439,49	
КП336с	I	CI		I5	I,8	27	В. 2-I4
	2	C2		5	2,9	I4,5	В. 2-I4
	3	C6		2	3,7	7,4	В. 2-I4
	4	C9		2	0,7	I,4	В. 2-I4
	5	МНI		3	25,60	76,8	В. 2-I4
	6	Ø32AIII	L = 720	6	4,54	27,24	Б.Ч.
	7	ØIOAI	L = 380	6	0,23	I,38	Б.Ч.
	8	ØI2AI	L = I30	I2	0,II	I,32	Б.Ч.
	9	Ø8AI	L = 500	2	0,20	0,4	Б.Ч.
	I0	Ø32AIII	L = I2750	4	80,5	322,0	Б.Ч.
	II	ХМ2		7I	0,55	39,05	В. 2-I4
					Итого:	5I8,49	

Марка пространственного каркаса	Поз.	Марка арматурного изделия		Кол.	Масса, кг I шт.	Масса, кг Всего	Обозначение документа
КП337с	I	C2		20	2,9	58,0	В. 2-I4
	2	C7		2	4,3	8,6	В. 2-I4
	3	C9		2	0,7	I,4	В. 2-I4
	4	МНI		3	25,60	76,8	В. 2-I4
	5	Ø36AIII	L = 720	6	5,75	34,5	Б.Ч.
	6	ØIOAI	L = 380	6	0,23	I,38	Б.Ч.
	7	Ø8AI	L = 500	2	0,20	0,4	Б.Ч.
	8	Ø36AIII	L = I2750	4	I02,0	408,0	Б.Ч.
	9	ХМ3		7I	0,88	62,48	В. 2-I4
					Итого:	654,56	
КП338с	I	C2		20	2,9	58,0	В. 2-I4
	2	C8		2	5,0	I0,0	В. 2-I4
	3	C9		2	0,7	I,4	В. 2-I4
	4	МНI		3	25,60	76,8	В. 2-I4
	5	Ø36		6	5,75	34,5	Б.Ч.
	6	ØIOAI	L = 380	6	0,23	I,38	Б.Ч.
	7	Ø8AI	L = 500	2	0,20	0,4	Б.Ч.
	8	Ø40AIII	L = I2750	4	I26,0	504,0	Б.Ч.
	9	ХМ3		7I	0,88	62,48	В. 2-I4
					Итого:	748 95	

I.020.I-20/89 В. 2-4 К.I

Инв. № подл. | Подпись и дата | Взам. инв. №

КП339с

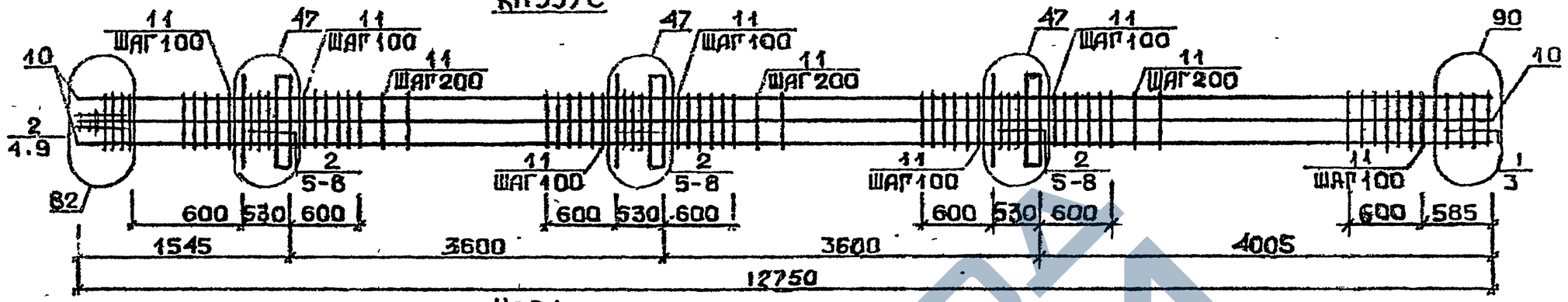

КП340с

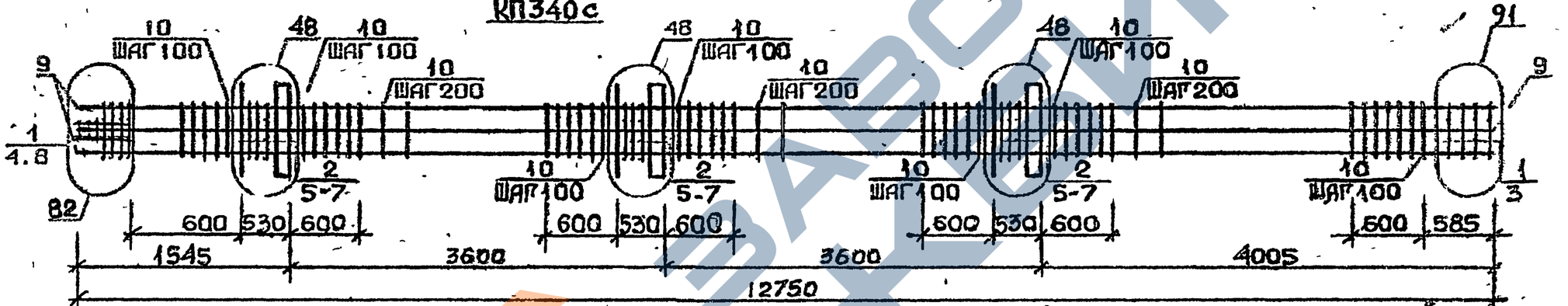

КП341с...КП343с

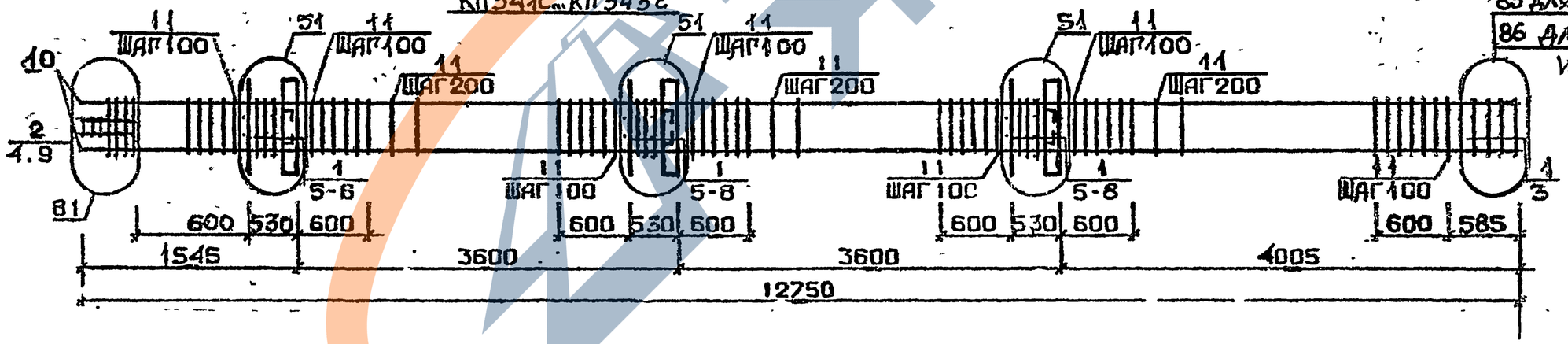

85 для КП341с
86 для КП342с и КП343с

Арматура классов AI и AIII по ГОСТ 5781-82*
Детали см. 1.020.1-2с/89 В.2-13
Спецификацию см. лист 2

Разраб.	Мосесова		
Провер.	Чкванава		
ГИП	Бускиладзе		
Н. контр.	Чкванава		

1.020.1-2с/89 2-4 К80

Каркас пространственный КП339с...КП343с

Стадия	Лист	Листов
Р	1	2

ТбилЗНИИЭП

Инв.№подл. | Подп. и дата | Взам.инв.№

Марка пространственного каркаса	Поз.	Марка арматурного изделия	Кол.	Масса, кг		Обозначение документа
				I шт.	Всего	
КП339с	I	CI	2	I,8	3,6	В. 2-I4
	2	C2	I8	2,9	52,2	В. 2-I4
	3	C6	2	3,7	7,4	В. 2-I4
	4	C9	2	0,7	I,4	В. 2-I4
	5	MHI	3	25,60	76,8	В. 2-I4
	6	Ø28AIII L = 720	6	3,48	20,88	Б.Ч.
	7	Ø36AIII L = 720	6	5,75	34,5	Б.Ч.
	8	ØIOAI L = 380	6	0,23	I,38	Б.Ч.
	9	Ø8AI L = 500	2	0,20	0,4	Б.Ч.
	I0	Ø32AIII L =I2750	8	80,5	644,0	Б.Ч.
	II	XM2	7I	0,55	39,05	В. 2-I4
				Итого:	88I,60	
КП340с	I	C2	5	2,9	I4,5	В. 2-I4
	2	C3	I5	4,2	63,0	В. 2-I4
	3	C7	2	4,3	8,6	В. 2-I4
	4	C9	2	0,7	I,4	В. 2-I4
	5	MHI	3	25,60	76,8	В. 2-I4
	6	Ø36AIII L = 720	I2	5,75	69,0	Б.Ч.
	7	ØIOAI L = 380	6	0,23	I,38	Б.Ч.
	8	Ø8AI L = 500	2	0,20	0,4	Б.Ч.
	9	Ø36AIII L = I2750	8	I02,0	8I6,0	Б.Ч.
	I0	XM3	7I	0,88	62,48	В. 2-I4
				Итого:	III3,56	
КП34Iс	I	CI	I7	I,8	30,6	В. 2-I4
	2	C2	3	2,9	8,7	В. 2-I4
	3	C4	2	2,2	4,4	В. 2-I4
	4	C9	2	0,7	I,4	В. 2-I4
	5	MI2	3	40,0	I20,0	В. 2-I4
	6	Ø32AIII L = 720	I2	4,54	54,48	Б.Ч.
	7	ØIOAI L = 380	I2	0,23	2,76	Б.Ч.
	8	ØI2AI L = I30	I2	0,II	I,32	Б.Ч.
	9	Ø8AI L = 500	2	0,20	0,4	Б.Ч.
	I0	Ø20AIII L =I2750	4	3I,4	I25,6	Б.Ч.
	II	XMI	7I	0,55	39,05	В. 2-I4
		итого			388,7I	

Марка пространственного каркаса	Поз.	Марка арматурного изделия	Кол.	Масса, кг		Обозначение документа
				I шт.	Всего	
КП342с	I	CI	I7	I,8	30,6	В. 2-I4
	2	C2	3	2,9	8,7	В. 2-I4
	3	C5	2	3,I	6,2	В. 2-I4
	4	C9	2	0,7	I,4	В. 2-I4
	5	MH2	3	40,0	I20,0	В. 2-I4
	6	Ø32AIII L = 720	I2	4,54	54,48	Б.Ч.
	7	ØIOAI L = 380	I2	0,23	2,76	Б.Ч.
	8	ØI2AI L = I30	I2	0,II	I,32	Б.Ч.
	9	Ø8AI L = 500	2	0,20	0,4	Б.Ч.
	I0	Ø25AIII L = I2750	4	49,I	I96,4	Б.Ч.
	II	XMI	7I	0,55	39,05	В. 2-I4
				Итого:	46I,3I	
КП343с	I	CI	I7	I,8	30,6	В. 2-I4
	2	C2	3	2,9	8,7	В. 2-I4
	3	C5	2	3,I	6,2	В. 2-I4
	4	C9	2	0,7	I,4	В. 2-I4
	5	MH2	3	40,0	I20,0	В. 2-I4
	6	Ø32AIII L = 720	I2	4,54	54,48	Б.Ч.
	7	ØIOAI L = 380	I2	0,23	2,76	Б.Ч.
	8	ØI2AI L = I30	I2	0,II	I,32	Б.Ч.
	9	Ø8AI L = 500	2	0,20	0,4	Б.Ч.
	I0	Ø28AIII L =I2750	4	6I,6	246,4	Б.Ч.
	II	XM2	7I	0,55	39,05	В. 2-I4
				Итого:	5II,3I	

Инв № подл. | Подпись и дата | Взам. инв. №

КП344с

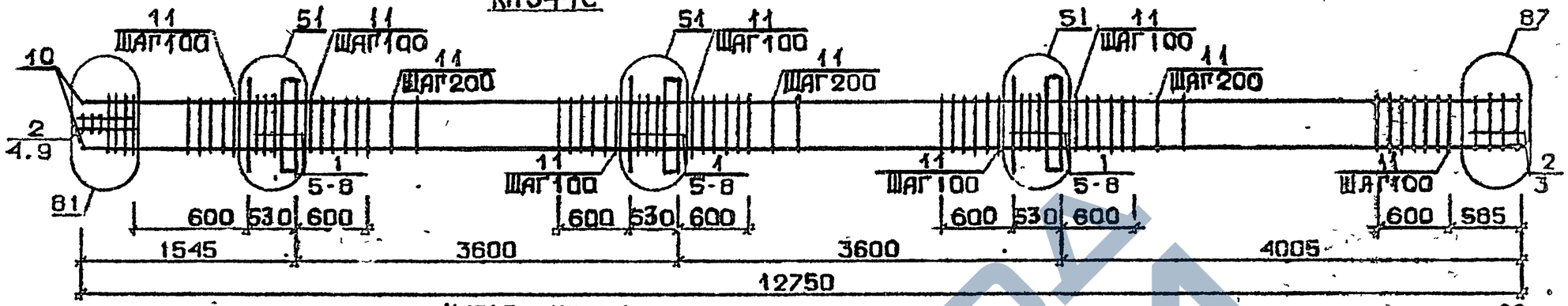

КП345с, КП346с

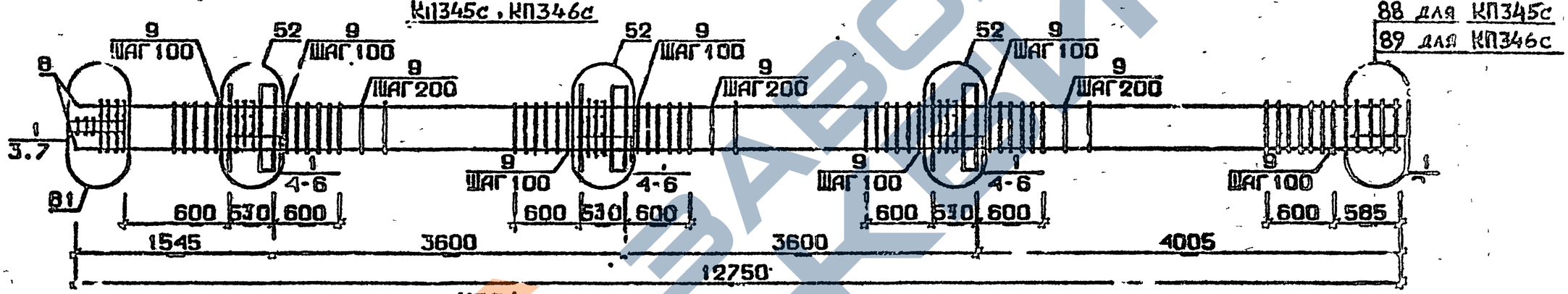

КП347с

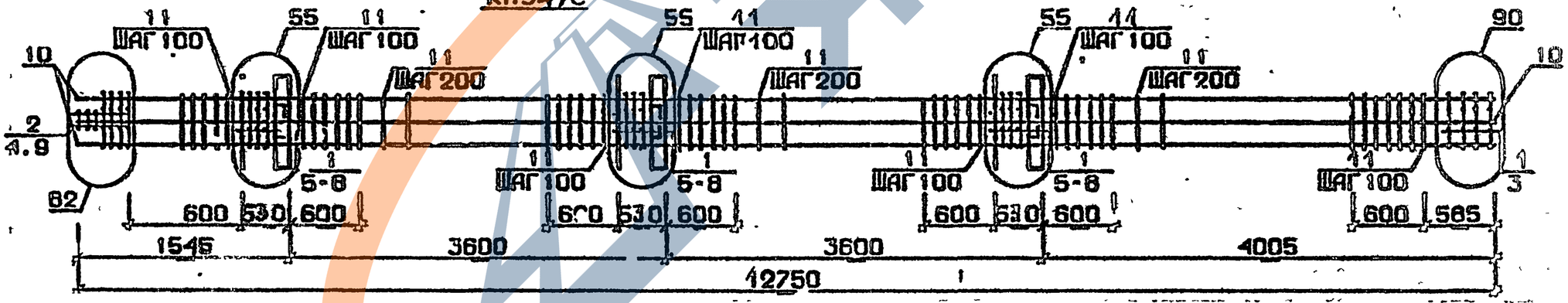

Арматура класса А-I и АШ по ГОСТ 5781-82*
Детали см. I.020.1-2с/89 В.2-13
Спецификацию см. лист 2

Разраб.	Чанкветадзе	
Проверил	Барбакадзе	
ГИП	Бускиваадзе	
Н.контр	Барбакадзе	

1.020.1-2с/89 2-4 К81

Каркас пространственный КП344с...КП347с

Стадия	Лист	Листов
Р	1	2

ТбилЗНИИЭП

ФОРМАТ А3

1962-14

Инв.№подл. | Подп. и дата | Взам.инв.№

I.020.1-2с/89 В. 2-4 ч.I

Марка пространственного каркаса	Поз.	Марка арматурного изделия	Кол.	Масса, кг I шт.	Масса, кг Всего	Обозначение документа
КП344с	I	CI	I5	I,8	27,0	В. 2-I4
	2	C2	5	2,9	I4,5	В. 2-I4
	3	C5	2	3,7	7,4	В. 2-I4
	4	C9	2	0,7	I,4	В. 2-I4
	5	MH2	3	40,0	I20,0	В. 2-I4
	6	Ø32АШ L = 720	I2	4,54	54,48	Б.Ч.
	7	ØI0AI L = 380	I2	0,23	2,76	Б.Ч.
	8	ØI2AI L = I30	I2	0,II	I,32	Б.Ч.
	9	Ø8AI L = 500	2	0,20	0,4	Б.Ч.
	I0	Ø32АШ L =I2750	4	80,5	322,0	Б.Ч.
	II	XM2	7I	0,55	39,05	В. 2-I4
				Итого:	590,3I	
КП345с	I	C2	20	2,9	58,0	В. 2-I4
	2	C7	2	4,3	8,6	В. 2-I4
	3	C9	2	0,7	I,4	В. 2-I4
	4	MH2	3	40,0	I20,0	В. 2-I4
	5	Ø36АШ L = 720	I2	5,75	69,0	Б.Ч.
	6	ØI0AI L = 380	I2	0,23	2,76	Б.Ч.
	7	Ø8AI L = 500	2	0,20	0,4	Б.Ч.
	8	Ø36АШ L =I2750	4	I02,0	408,0	Б.Ч.
	9	XM3	7I	0,88	62,48	В. 2-I4
				Итого:	730,64	
КП346с	I	C2	20	2,9	58,0	В. 2-I4
	2	C8	2	5,0	I0,0	В. 2-I4
	3	C9	2	0,7	I,4	В. 2-I4
	4	MH2	3	40,0	I20,0	В. 2-I4
	5	Ø36АШ L = 720	I2	5,75	69,0	Б.Ч.
	6	ØI0AI L = 380	I2	0,23	2,76	Б.Ч.
	7	Ø8AI L = 500	2	0,20	0,4	Б.Ч.
	8	Ø40АШ L =I2750	4	I26,0	504,0	Б.Ч.
	9	XM3	7I	0,88	62,48	В. 2-I4
				Итого:	828,04	

Марка пространственного каркаса	Поз.	Марка арматурного изделия	Кол.	Масса, кг I шт.	Масса, кг Всего	Обозначение документа
КП347с	I	CI	I7	I,8	30,6	В. 2-I4
	2	C2	3	2,9	8,7	В. 2-I4
	3	C6	2	3,7	7,4	В. 2-I4
	4	C9	2	0,7	I,4	В. 2-I4
	5	MH2	3	40,0	I20,0	В. 2-I4
	6	Ø28АШ L = 720	6	3,48	20,88	Б.Ч.
	7	Ø36АШ L = 720	I2	5,75	69,0	Б.Ч.
	8	ØI0AI L = 380	I2	0,23	2,76	Б.Ч.
	9	Ø8AI L = 500	2	0,20	0,4	Б.Ч.
	I0	Ø32АШ L =I2750	8	80,5	644,0	Б.Ч.
	II	XM2	7I	0,55	39,05	В. 2-I4
				Итого:	944,66	

Инв. № подл. | Подпись и дата | Взам. инв. №

Формат А3

1962-14 152

КП348с

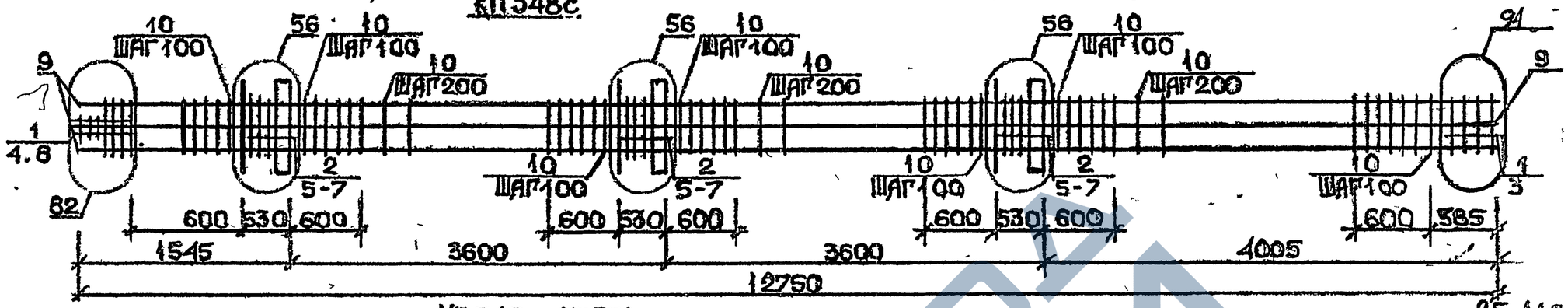

КП349с...КП351с

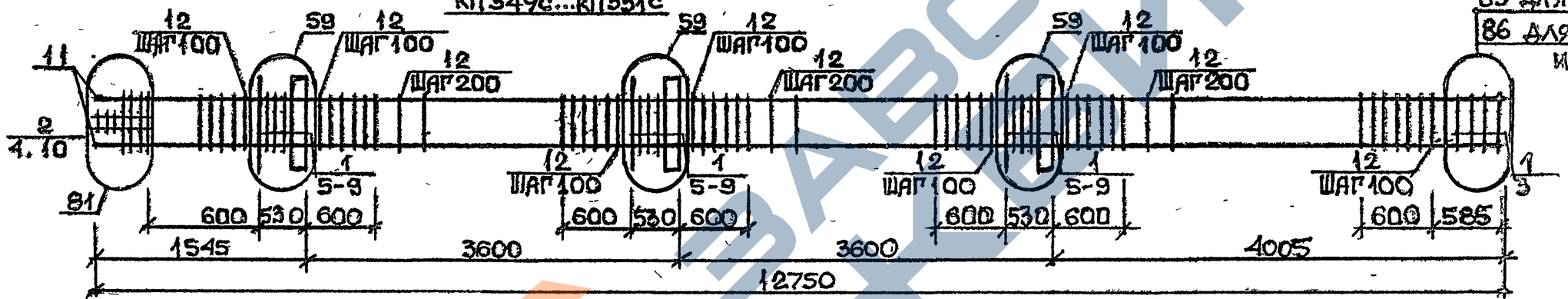

КП352с

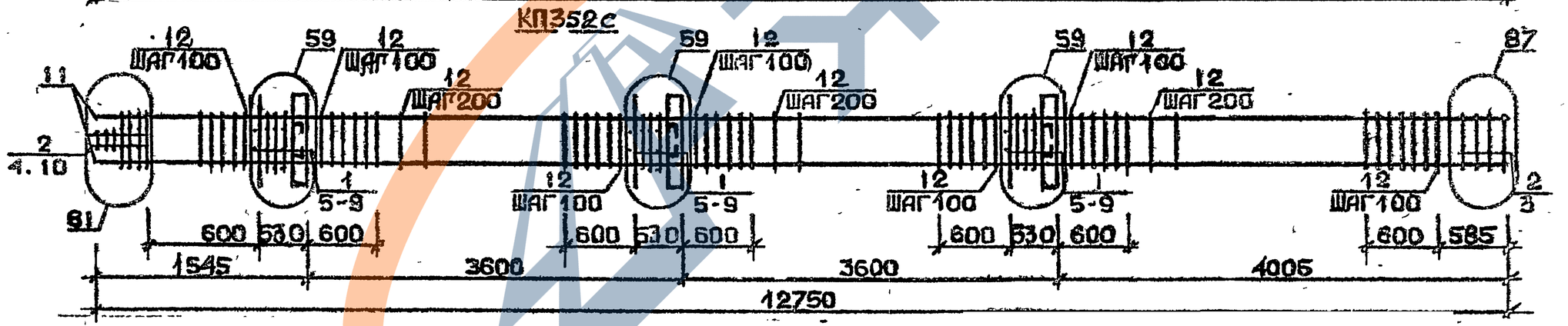

Арматура класса AI и AIII по ГОСТ 5781-82*
Деталь см. I.020.I-2с/89 В.2-13
Спецификацию см.лист 2

Разраб.	Чанкветадзе		
Проверил	Барбакадзе		
ГИП	Бускивадзе		
Н.контр.	Барбакадзе		

1.020.1-2с/89 2-4 К82

Каркас пространственный КП348с...КП352с

Стадия	Лист	Листов
Р	1	2

ТбилЗНИИЭП

ФОРМАТ А3

Инв.№подл. | Подп. и дата | Взам.инв.№

Марка пространственного каркаса	Поз.	Марка арматурного изделия	Кол.	Масса, кг		Обозначение документа
				I шт.	Всего	
КП348с	I	С2	5	2,9	I4,5	В. 2-I4
	2	С3	I5	4,2	63,0	В. 2-I4
	3	С7	2	4,3	8,6	В. 2-I4
	4	С9	2	0,7	I,4	В. 2-I4
	5	МН2	3	40,0	I20,0	В. 2-I4
	6	Ø36AIII L = 720	I8	5,75	I03,5	Б.Ч.
	7	Ø10AI L = 380	I2	0,23	2,75	Б.Ч.
	8	Ø8AI L = 500	2	0,20	0,4	Б.Ч.
	9	Ø36AIII L =I2750	8	I02,0	8I6,0	Б.Ч.
	I0	ХМ3	7I	0,88	62,48	В. 2-I4
				Итого:	II92,64	
КП349с	I	С1	I7	I,8	30,6	В. 2-I4
	2	С3	3	2,9	8,7	В. 2-I4
	3	С4	2	2,2	4,4	В. 2-I4
	4	С9	2	0,7	I,4	В. 2-I4
	5	МН3	3	32,8	98,4	В. 2-I4
	6	МН7	3	9,7	29,I	В. 2-I4
	7	Ø32AIII L = 720	6	4,54	27,24	Б.Ч.
	8	Ø10AI L = 380	6	0,23	I,38	Б.Ч.
	9	Ø12AI L = I30	I2	0,II	I,32	Б.Ч.
	I0	Ø8AI L = 500	2	0,20	0,40	Б.Ч.
	II	Ø20AIII L =I2750	4	3I,4	I25,6	Б.Ч.
	I2	ХМ1	7I	0,55	39,05	В. 2-I4
				Итого:	367,53	
КП350с	I.	С1	I7	I,8	30,6	В. 2-I4
	2	С2	3	2,9	8,7	В. 2-I4
	3	С5	2	3,I	6,2	В. 2-I4
	4	С9	2	0,7	I,4	В. 2-I4
	5	МН3	3	32,8	98,4	В. 2-I4
	6	МН7	3	9,7	29,I	В. 2-I4
	7	Ø32AIII L = 720	6	4,54	27,24	Б.Ч.
	8	Ø10AI L = 380	6	0,23	I,38	Б.Ч.
	9	Ø12AI L = I30	I2	0,II	I,32	Б.Ч.
	I0	Ø8AI L = 500	2	0,20	0,40	Б.Ч.

Марка пространственного каркаса	Поз.	Марка арматурного изделия	Кол.	Масса, кг		Обозначение документа
				I шт.	Всего	
КП350с	II	Ø25AIII L =I2750	4	49,I	I96,4	Б.Ч.
	I2	ХМ1	7I	0,55	39,05	В. 2-I4
				Итого:	44I,59	
КП35Iс	I	С1	I7	I,3	30,6	В. 2-I4
	2	С2	3	2,9	8,7	В. 2-I4
	3	С5	2	3,I	6,2	В. 2-I4
	4	С9	2	0,7	I,4	В. 2-I4
	5	МН3	3	32,8	98,4	В. 2-I4
	6	МН7	3	9,7	29,I	В. 2-I4
	7	Ø32AIII L = 720	6	4,54	27,24	Б.Ч.
	8	Ø10AI L = 380	6	0,23	I,38	Б.Ч.
	9	Ø12AI L = I30	I2	0,II	I,32	Б.Ч.
	I0	Ø8AI L = 500	2	0,20	0,40	Б.Ч.
	II	Ø28AIII L = I2750	4	6I,6	246,4	Б.Ч.
	I2	ХМ2	7I	0,55	39,05	В. 2-I4
				Итого:	490,I9	
КП352с	I	С1	I5	I,8	27,0	В. 2-I4
	2	С2	5	2,9	I4,5	В. 2-I4
	3	С6	2	3,7	7,4	В. 2-I4
	4	С9	2	0,7	I,4	В. 2-I4
	5	МН3	3	32,8	98,4	В. 2-I4
	6	МН7	3	9,7	29,I	В. 2-I4
	7	Ø32AIII L = 720	6	4,54	27,24	Б.Ч.
	8	Ø10AI L = 380	6	0,23	I,38	Б.Ч.
	9	Ø12AI L = I30	I2	0,II	I,32	Б.Ч.
	I0	Ø8AI L = 500	2	0,20	0,40	Б.Ч.
	II	Ø32AIII L =I2750	4	80,5	322,0	Б.Ч.
	I2	ХМ2	7I	0,55	39,05	В. 2-I4
				Итого:	570,I9	

Инв. № подл. | Подпись и дата | Взам. инв. №

I.020.I-2с/89 2-4 К82 . Лист 2

Формат А3

1962-14 154

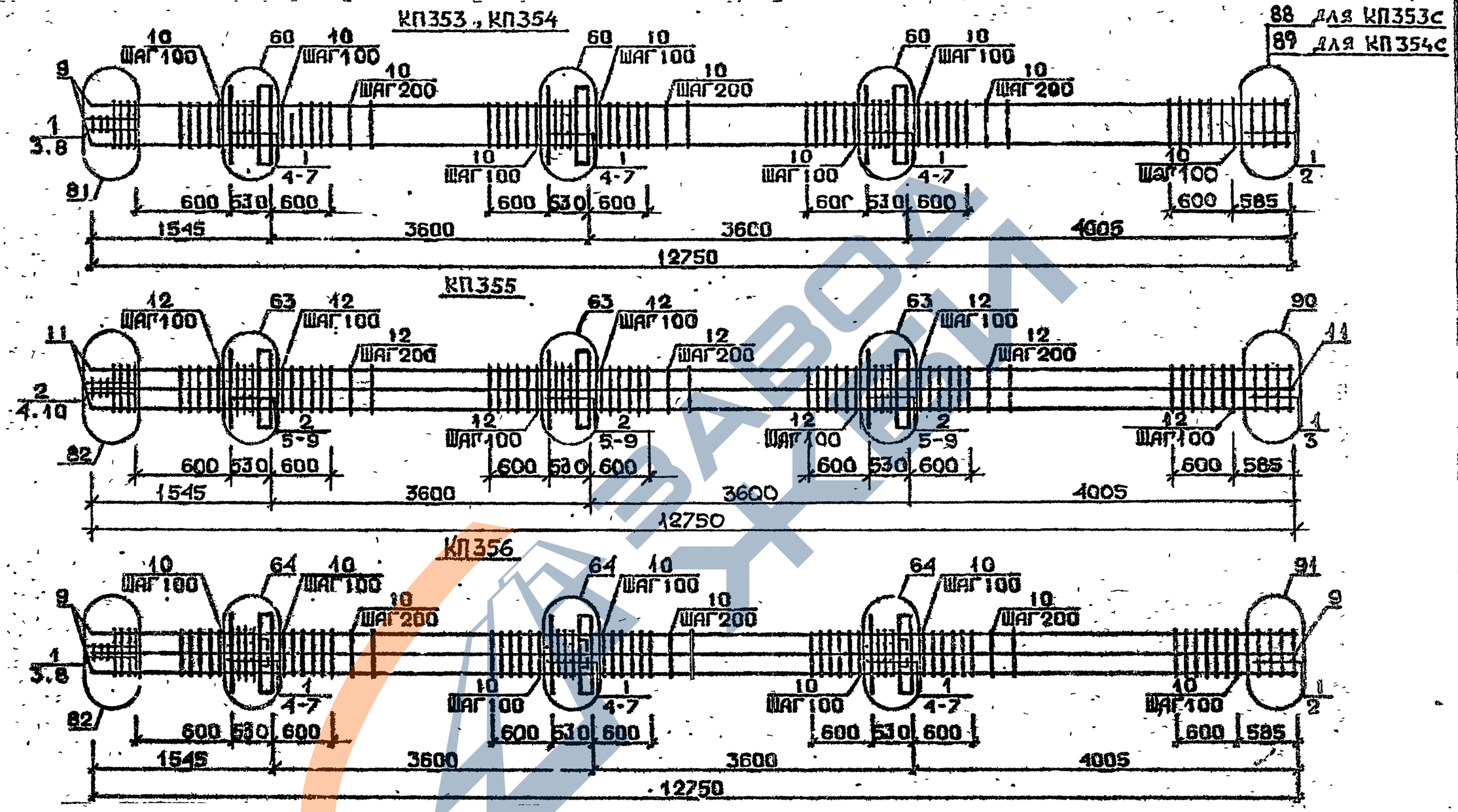

Арматура класса АI и АШ по ГОСТ 5781-82*
Каталог см. I.020.I-2с/89 В.2-I3
Спецификацию см. лист 2

Разраб.	Чанкветадзе	
Проверил	Барбакадзе	
ГИП	Бускивадзе	
Н. контр.	Барбакадзе	

1.020.1-2с/89 2-4 К83

Каркас пространственный КП353с–КП356с

Стадия	Лист	Листов
Р	1	2

ТбилЗНИИЭП

ФОРМАТ А3

1962-14 155

I.020.I-2с/89 В. 2-4 ч.I

Инв.№ подл. | Подп. и дата | Взам.инв.№

Марка пространственного каркаса	Поз.	Марка арматурного изделия	Кол.	Масса, кг		Обозначение документа
				I шт.	Всего	
КП353с	I	С2	20	2,9	58,0	В. 2-I4
	2	С7	2	4,3	8,6	В. 2-I4
	3	С9	2	0,7	I,4	В. 2-I4
	4	МН3	3	32,8	98,4	В. 2-I4
	5	МН8	3	II,9	35,7	В. 2-I4
	6	Ø36AIII L = 720	6	5,75	34,5	Б.Ч.
	7	Ø10AI L = 380	6	0,23	I,38	Б.Ч.
	8	Ø8AI L = 500	2	0,20	0,40	Б.Ч.
	9	Ø36AIII L =I2750	4	I02,0	408,0	Б.Ч.
	I0	ХМ3	7I	0,88	62,48	В. 2-I4
				Итого:	708,86	
КП354с	I	С2	20	2,9	58,0	В. 2-I4
	2	С8	2	5,0	I0,0	В. 2-I4
	3	С9	2	0,7	I,4	В. 2-I4
	4	МН3	3	32,8	98,7	В. 2-I4
	5	МН8	3	II,9	35,7	В. 2-I4
	6	Ø36AIII I = 720	6	5,75	34,5	Б.Ч.
	7	Ø10AI I = 380	6	0,23	I,38	Б.Ч.
	8	Ø8AI I = 500	2	0,20	0,40	Б.Ч.
	9	Ø40AIII I =I2750	4	I26,0	504,0	Б.Ч.
	I0	ХМ3	7I	0,88	62,48	В. 2-I4
				Итого:	806,56	
КП355с	I	С1	2	I,8	3,6	В. 2-I4
	2	С2	I8	2,9	52,2	В. 2-I4
	3	С6	2	3,7	7,4	В. 2-I4
	4	С9	2	0,7	I,4	В. 2-I4
	5	МН3	3	32,8	98,4	В. 2-I4
	6	МН8	3	II,9	35,7	В. 2-I4
	7	Ø28AIII I = 720	6	3,48	20,88	Б.Ч.
	8	Ø36AIII I = 720	6	5,75	34,5	Б.Ч.
	9	Ø10AI I = 380	6	0,23	I,38	Б.Ч.
	I0	Ø8AI I = 500	2	0,20	0,40	Б.Ч.
	II	Ø32AIII I =I2750	8	80,5	644,0	Б.Ч.
	I2	ХМ2	7I	0,55	39,05	В. 2-I4
				Итого:	938,9I	
КП356с	I	С2	20	2,9	58,0	В. 2-I4
	2	С7	2	3,7	7,4	В. 2-I4
	3	С9	2	0,7	I,4	В. 2-I4
	4	МН3	3	32,8	98,4	В. 2-I4
	5	МН8	3	II,9	35,7	В. 2-I4
	6	Ø36AIII I = 720	I2	5,75	69,0	Б.Ч.
	7	Ø10AI I = 380	6	0,23	I,38	Б.Ч.
	8	Ø8AI I = 500	2	0,20	0,40	Б.Ч.
	9	Ø36AIII I =I2750	8	I02,0	8I6,0	Б.Ч.
	I0	ХМ3	7I	0,55	39,05	В. 2-I4
				Итого:	II26,73	

Инв. № подл. | Подпись и дата | Взам. инв. №

КП357с...КП359с

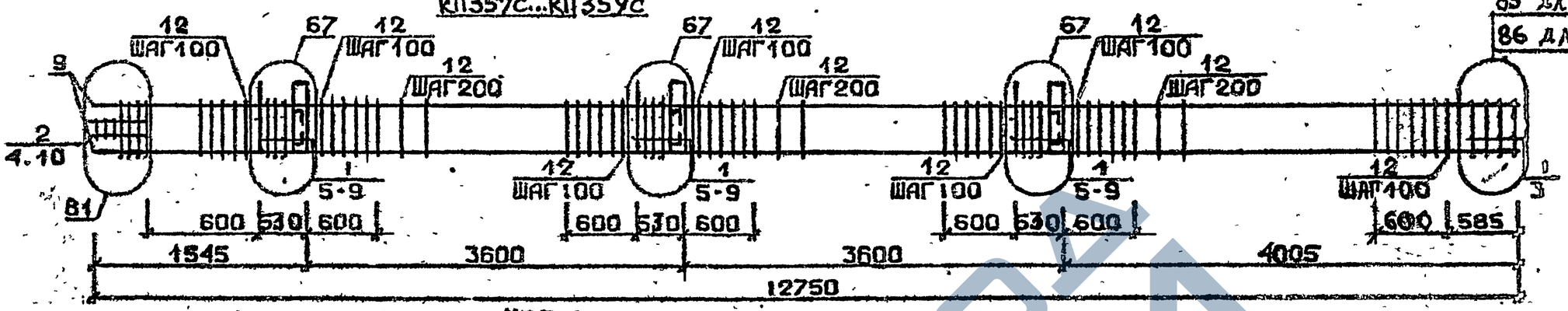

КП360с

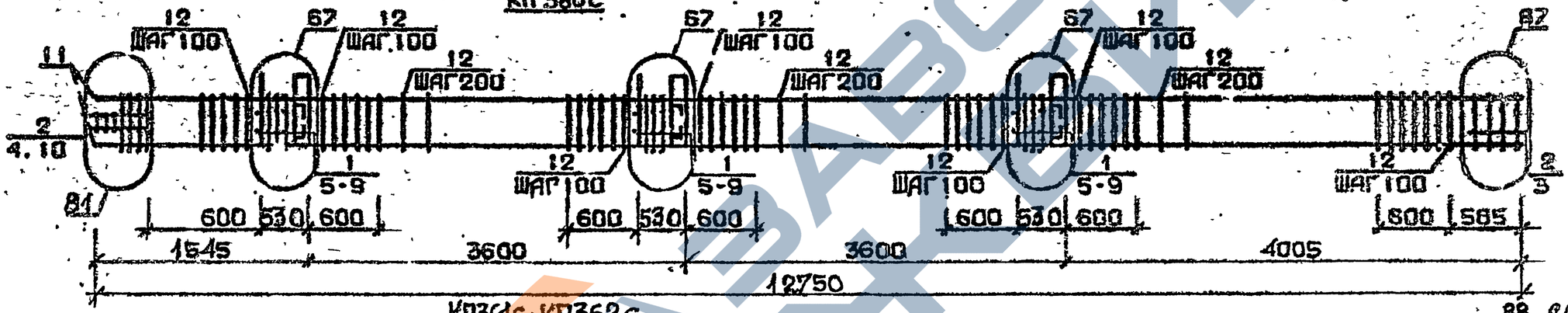

КП361с,КП362с

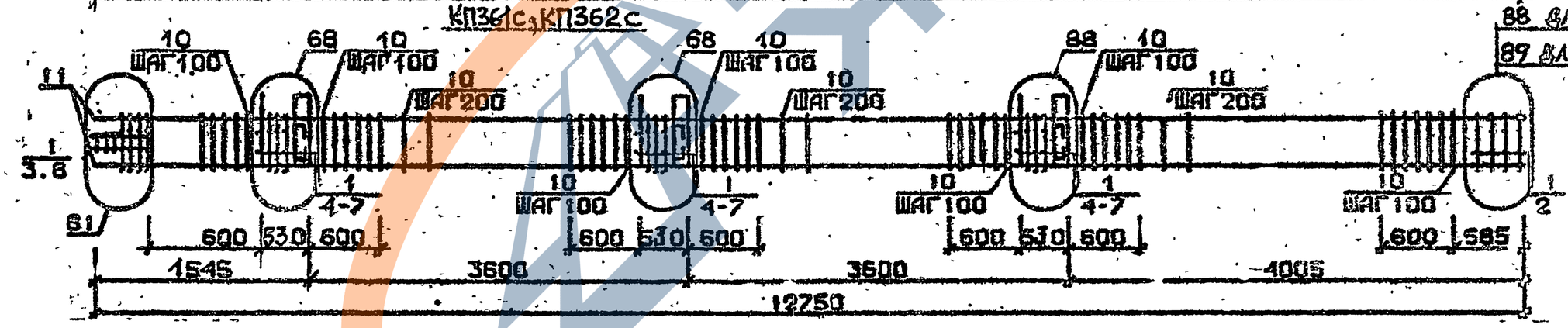

Арматура классов AI и AIII по ГОСТ 5781-82*
Детали см. 1.020.1-2с/89 В.2-13
Спецификацию см. лист 2

Разраб.	Чанкветадзе		
Провери.	Барбакадзе		
ГИП	Бухникашвили		
Н.контр.	Барбакадзе		

1.020.1-2с/89 2-4 К84

Каркас пространственный КП357с...КП362с

Стадия	Лист	Листов
Р	1	2

ТбилЗНИИЭП

ФОРМАТ А3

Инв.№подл. | Подп. и дата | Взам.инв.№

Марка пространственного каркаса	Поз.	Марка арматурного изделия	Кол.	Масса, кг I шт.	Масса, кг Всего	Обозначение документа
КП357с	I	CI	I7	I,8	30,6	В. 2-I4
	2	C2	3	2,9	8,7	В. 2-I4
	3	C4	2	2,2	4,4	В. 2-I4
	4	C9	2	0,7	I,4	В. 2-I4
	5	MH4	3	34,8	I04,4	В. 2-I4
	6	MH7	3	9,7	29,I	В. 2-I4
	7	Ø32AШ L = 720	6	4,54	27,24	Б.Ч.
	8	ØI0AI L = 380	6	0,23	I,38	Б.Ч.
	9	ØI2AI L = I30	I2	0,II	I,32	Б.Ч.
	I0	Ø8AI L = 500	2	0,20	0,40	Б.Ч.
	II	Ø20AШ L =I2750	4	3I,4	I25,6	Б.Ч.
	I2	XMI	7I	0,55	39,05	В. 2-I4
				Итого:	373,59	
КП358с	I	CI	I7	I,8	30,6	В. 2-I4
	2	C2	3	2,9	8,7	В. 2-I4
	3	C5	2	3,I	6,2	В. 2-I4
	4	C9	2	0,7	I,4	В. 2-I4
	5	MH4	3	34,8	I04,4	В. 2-I4
	6	MH7	3	9,7	29,I	В. 2-I4
	7	Ø32AШ L = 720	6	4,54	27,24	Б.Ч.
	8	ØI0AI L = 380	6	0,23	I,38	Б.Ч.
	9	ØI2AI L = I30	I2	0,II	I,32	Б.Ч.
	I0	Ø8AI L = 500	2	0,20	0,40	Б.Ч.
	II	Ø25AШ L =I2750	4	49,I	I96,4	Б.Ч.
	I2	XMI	7I	0,55	39,05	В. 2-I4
				Итого:	446,I9	
КП359с	I	CI	I7	I,8	30,6	В. 2-I4
	2	C2	3	2,9	8,7	В. 2-I4
	3	C5	2	3,I	6,2	В. 2-I4
	4	C9	2	0,7	I,4	В. 2-I4
	5	MH4	3	34,8	I04,4	В. 2-I4
	6	MH7	3	9,7	29,I	В. 2-I4
	7	Ø32AШ L = 720	6	4,54	27,24	Б.Ч.
	8	ØI0AI L = 380	6	0,23	I,38	Б.Ч.
	9	ØI2AI L = I30	I2	0,II	I,32	Б.Ч.
	I0	Ø8AI L = 500	2	0,20	0,40	Б.Ч.
	II	Ø28AШ L = I2750	4	6I,6	246,4	Б.Ч.
	I2	XM2	7I	0,55	39,05	В. 2-I4
				Итого:	496,I9	

Марка пространственного каркаса	Поз.	Марка арматурного изделия	Кол.	Масса, кг I шт.	Масса, кг Всего	Обозначение документа
КП360с	I	CI	I5	I,8	27,0	В. 2-I4
	2	C2	5	2,9	I4,5	В. 2-I4
	3	C6	2	3,7	7,4	В. 2-I4
	4	C9	2	0,7	I,4	В. 2-I4
	5	MH4	3	34,8	I04,4	Б.Ч.
	6	MH7	3	9,7	29,I	Б.Ч.
	7	Ø32AШ L = 720	6	4,54	27,24	Б.Ч.
	8	ØI0AI L = 380	6	0,23	I,38	Б.Ч.
	9	ØI2AI L = I30	I2	0,II	I,32	Б.Ч.
	I0	Ø8AI L = 500	2	0,20	0,40	Б.Ч.
	II	Ø32AШ L =I2750	4	80,5	322,0	Б.Ч.
	I2	XM2	7I	0,55	39,05	В. 2-I4
				Итого:	575,I9	
КП361с	I	C2	20	2,9	58,0	В. 2-I4
	2	C7	2	4,3	8,6	В. 2-I4
	3	C9	2	0,7	I,4	В. 2-I4
	4	MH4	3	34,8	I04,4	В. 2-I4
	5	MH8	3	II,9	35,7	В. 2-I4
	6	Ø36AШ L = 720	6	5,75	34,5	Б.Ч.
	7	ØI0AI L = 380	6	0,23	I,38	Б.Ч.
	8	Ø8AI L = 500	2	0,30	0,40	Б.Ч.
	9	Ø36AШ L =I2750	4	I02,0	408,0	Б.Ч.
	I0	XM3	7I	0,88	62,48	В. 2-I4
				Итого:	7I4,86	
КП362с	I	C2	20	2,9	58,0	В. 2-I4
	2	C8	2	5,0	I0,0	В. 2-I4
	3	C9	2	0,7	I,4	В. 2-I4
	4	MH4	3	34,8	I04,4	В. 2-I4
	5	MH8	3	II,9	35,7	В. 2-I4
	6	Ø36AШ L = 720	6	5,75	34,5	Б.Ч.
	7	ØI0AI L = 380	6	0,23	I,38	Б.Ч.
	8	Ø8AI L = 500	2	0,20	0,40	Б.Ч.
	9	Ø40AШ L =I2750	4	I26,0	504,0	Б.Ч.
	I0	XM3	7I	0,88	62,48	В. 2-I4
				Итого:	8I2,26	

Инв. № подл. Подпись и дата Взам. инв. №
Формат А3
1962-14 158

КП363с

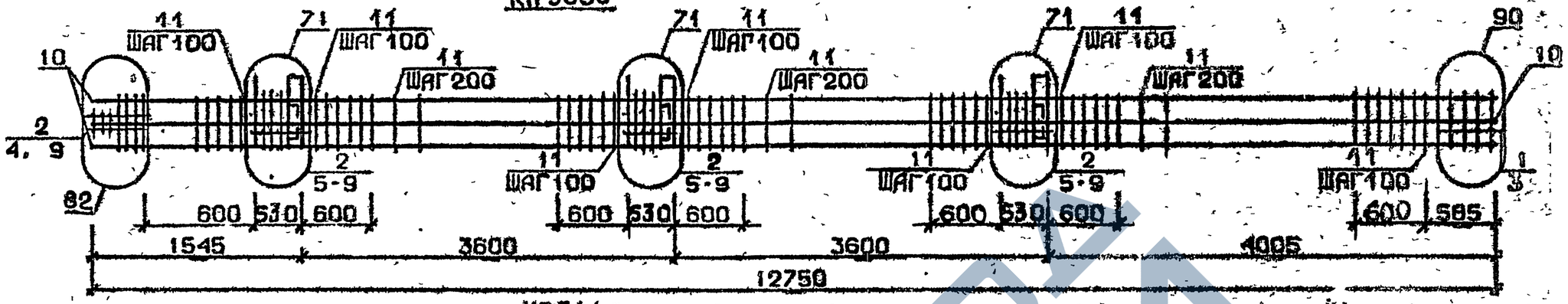

КП364с

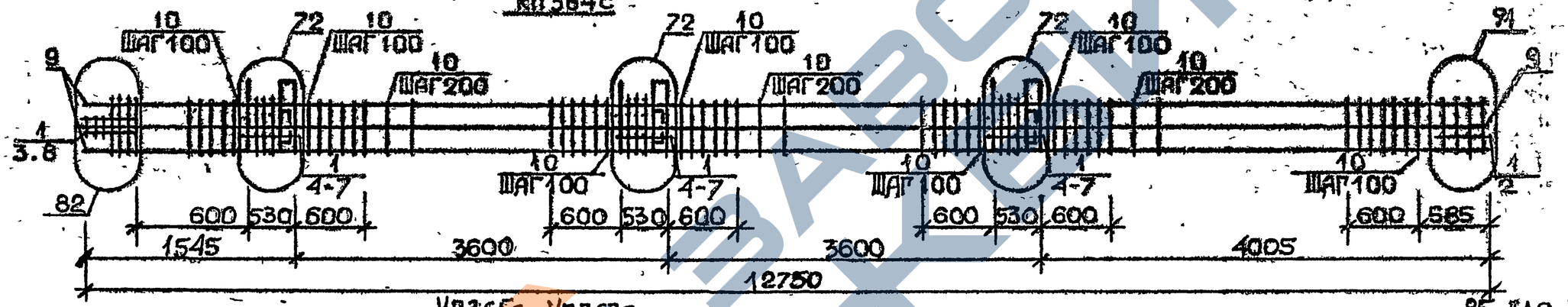

КП365с..КП367с

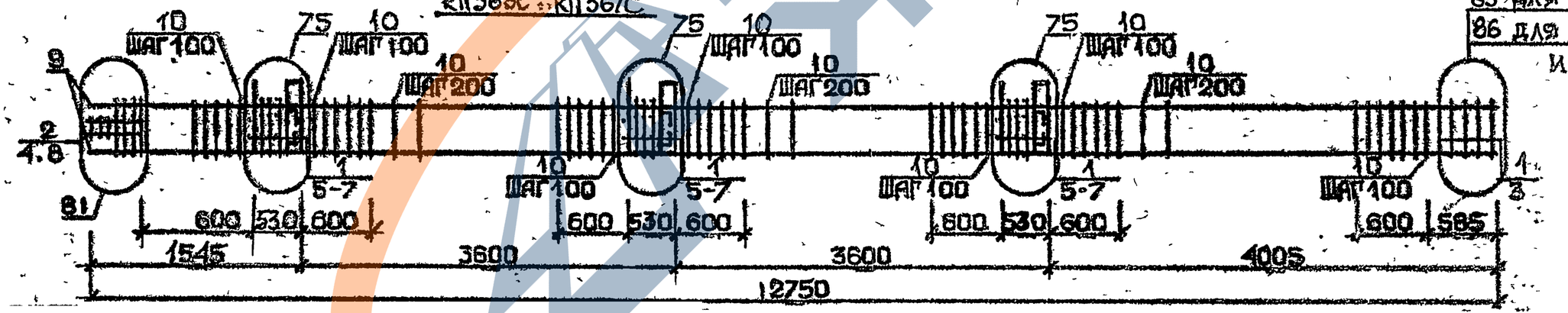

85 для КП365с
86 для КП366с и КП367с

Арматура класса AI и AIII по ГОСТ 5781-82*
Детали см. 1.020.1-2с/89 В.2-13
Спецификацию см. лист 2.

Разраб.	Мансурадзе	
Проверил	Бускивадзе	
ГИП	Бускивадзе	
Н. контр.	Бускивадзе	

1.020.1-2с/89 2-4 К85

Каркас пространственный КП363с..КП367с

Стадия	Лист	Листов
Р	1	2

ТбилЗНИИЭП

ФОРМАТ А3

Инв. № подл. | Подп. и дата | Взам. инв. №

Марка пространственного каркаса	Поз.	Марка арматурного изделия	Кол.	Масса, кг I шт.	Масса, кг Всего	Обозначение документа
КП365с	I	CI	2	I,8	3,6	В. 2-I4
	2	C2	I8	2,9	52,2	В. 2-I4
	3	C6	2	3,7	7,4	В. 2-I4
	4	C9	2	0,7	I,4	В. 2-I4
	5	MH4	3	34,8	I04,4	В. 2-I4
	6	MH9	3	I7,3	5I,9	В. 2-I4
	7	Ø32AШ L = 720	6	4,54	27,24	Б.Ч.
	8	ØI0AI L = 380	6	0,23	I,38	Б.Ч.
	9	Ø8AI L = 500	2	0,20	0,40	Б.Ч.
	I0	Ø32AШ L =I2750	8	80,5	644,0	Б.Ч.
	II	XM2	7I	0,55	39,05	В. 2-I4
				Итого:	932,97	
КП364с	I	C2	20	2,9	58,0	В. 2-I4
	2	C7	2	4,3	8,6	В. 2-I4
	3	C9	2	0,7	I,4	В. 2-I4
	4	MH4	3	34,8	I04,4	В. 2-I4
	5	MHI0	3	20,8	62,4	В. 2-I4
	6	Ø36AШ L = 720	6	5,75	34,5	Б.Ч.
	7	ØI0AI L = 380	6	0,23	I,38	Б.Ч.
	8	Ø8AI L = 500	2	0,20	0,40	Б.Ч.
	9	Ø36AШ L =I2750	8	I02,0	8I6,0	Б.Ч.
	I0	XM3	7I	0,88	62,48	В. 2-I4
				Итого:	II49,56	
КП365с	I	CI	I7	I,8	30,6	В. 2-I4
	2	C2	3	2,9	8,7	В. 2-I4
	3	C4	2	2,2	4,4	В. 2-I4
	4	C9	2	0,7	I,4	В. 2-I4
	5	MH5	3	27,6	82,8	В. 2-I4
	6	MH7	6	9,7	58,2	В. 2-I4
	7	ØI2AI L = I30	I2	0,II	I,32	Б.Ч.
	8	Ø8AI L = 500	2	0,20	0,40	Б.Ч.
	9	Ø20AШ L =I2750	4	3I,4	I25,6	Б.Ч.
	I0	XMI	7I	0,55	39,05	В. 2-I4
				Итого	352 47	

Марка пространственного каркаса	Поз.	Марка арматурного изделия	Кол.	Масса, кг I шт.	Масса, кг Всего	Обозначение документа
КП366с	I	CI	I7	I,8	30,6	В. 2-I4
	2	C2	3	2,9	8,7	В. 2-I4
	3	C5	2	3,I	6,2	В. 2-I4
	4	C9	2	0,7	I,4	В. 2-I4
	5	MH5	3	27,6	82,8	В. 2-I4
	6	MH7	6	9,7	58,2	В. 2-I4
	7	ØI2AI L = I30	I2	0,II	I,32	Б.Ч.
	8	Ø8AI L = 500	2	0,20	0,40	Б.Ч.
	9	Ø25AШ L =I2750	4	49,I	I96,4	Б.Ч.
	I0	XMI	7I	0,55	39,05	В. 2-I4
				Итого:	425,07	
КП367с	I	CI	I7	I,8	30,6	В. 2-I4
	2	C2	3	2,9	8,7	В. 2-I4
	3	C5	2	3,I	6,2	В. 2-I4
	4	C9	2	0,7	I,4	В. 2-I4
	5	MH5	3	27,6	82,8	В. 2-I4
	6	MH7	6	9,7	58,2	В. 2-I4
	7	ØI2AI L = I30	I2	0,II	I,32	Б.Ч.
	8	Ø8AI L = 500	2	0,20	0,40	Б.Ч.
	9	Ø28AШ L =I2750	4	6I,6	246,4	Б.Ч.
	I0	XM2	7I	0,55	79,05	В. 2-I4
				Итого	475,07	

Инв. № подл. | Подпись и дата | Взам. инв. №

Формат А3

1962-14 160

КП368с

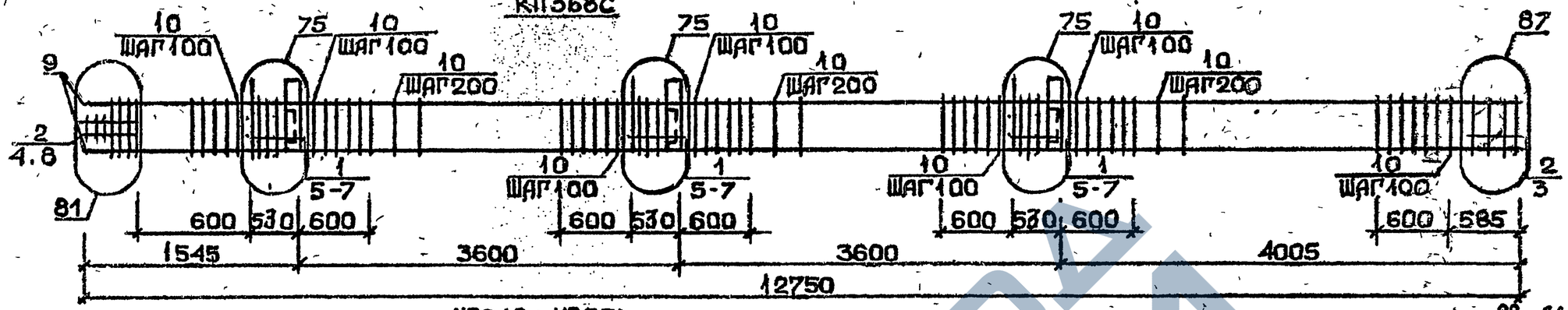

КП369с, КП370с

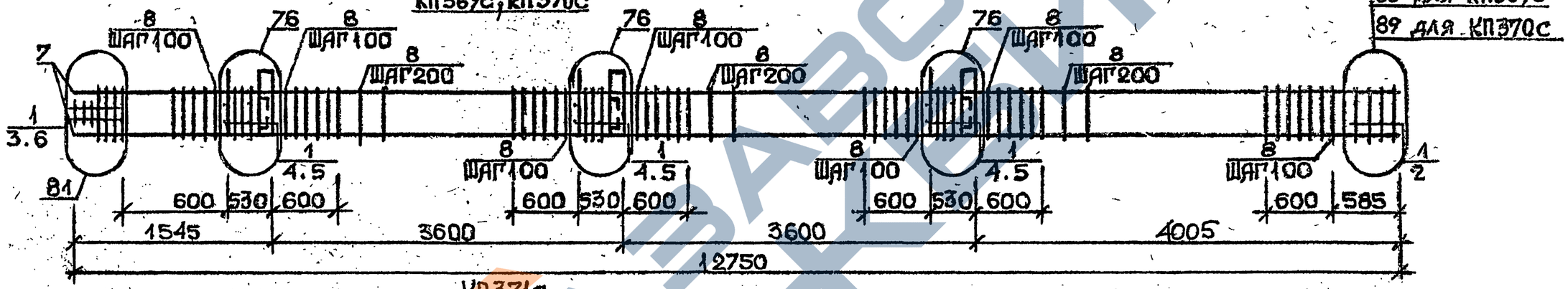

КП371с

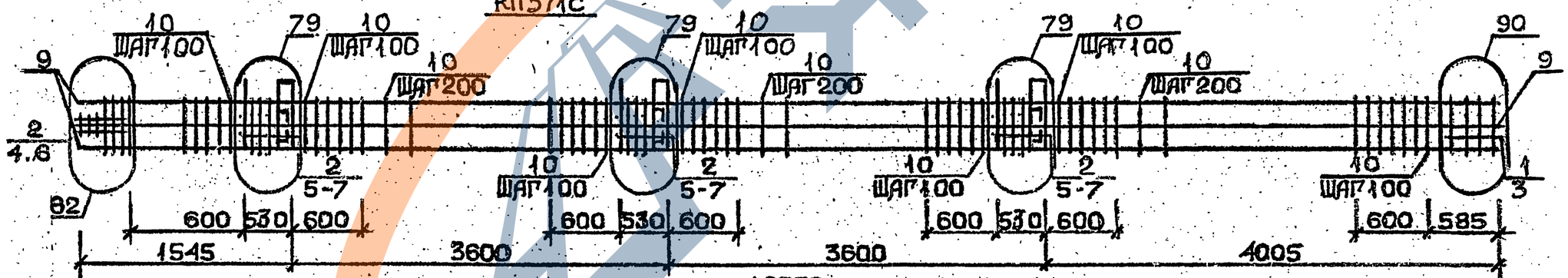

Арматура класса А-I и АШ по ГОСТ 5781-82*
Детали см. 1.020.1-2с/89 В.2-13
Спецификации см. лист 2

Разраб.	Мансурадзе	
Проверил	Бускиладзе	
ГИП	Бускиладзе	
Н.контр	Бускиладзе	

1.020.1-2с/89 2-4 К86

Каркас пространственный КП368с...КП371с

Стадия	Лист	Листов
Р	1	2

ТбилЗНИИЭП

ФОРМАТ А3

Инв.№подл. | Подп. и дата | Взам.инв.№

1962-14 169

Марка пространственного каркаса	Поз.	Марка арматурного каркаса		Кол.	Масса, кг		Обозначение документа
					1 шт.	Всего	
КП368с	1	С1		15	1,8	27,0	В. 2-14
	2	С2		5	2,9	14,5	В. 2-14
	3	С6		2	3,7	7,4	В. 2-14
	4	С9		2	0,7	1,4	В. 2-14
	5	МН5		3	27,6	82,8	В. 2-14
	6	МН7		6	9,7	58,2	В. 2-14
	7	Ø12АI	L = 130	12	0,11	1,32	Б.Ч.
	8	Ø8АI	L = 500	2	0,20	0,40	Б.Ч.
	9	Ø32АIII	L =12750	4	80,5	322,0	Б.Ч.
	10	ХМ2		71	0,55	39,05	В. 2-14
					Итого:	554,07	
КП369с	1	С2		20	2,9	58,0	В. 2-14
	2	С7		2	4,3	8,6	В. 2-14
	3	С9		2	0,7	1,4	В. 2-14
	4	МН5		3	27,6	82,8	В. 2-14
	5	МН8		6	11,9	71,4	В. 2-14
	6	Ø8АI	L = 500	2	0,20	0,40	Б.Ч.
	7	Ø36АIII	L =12750	4	102,0	408,0	Б.Ч.
	8	ХМ3		71	0,88	62,48	В. 2-14
					Итого:	693,08	
КП370С	1	С2		20	2,9	58,0	В. 2-14
	2	С8		2	5,0	10,0	В. 2-14
	3	С9		2	0,7	1,4	В. 2-14
	4	МН5		3	27,6	82,8	В. 2-14
	5	МН8		6	11,9	71,4	В. 2-14
	6	Ø8АI	L = 500	2	0,20	0,40	Б.Ч.
	7	Ø40АIII	L = 12750	4	126,0	504,0	Б.Ч.
	8	ХМ3		71	0,88	62,48	В. 2-14
					итого	790,5	

Марка пространственного каркаса	Поз.	Марка арматурного изделия		Кол.	Масса, кг		Обозначение документа
					1 шт.	Всего	
КП371с	1	С1		2	1,8	3,6	В. 2-14
	2	С2		18	2,9	52,2	В. 2-14
	3	С6		2	3,7	7,4	В. 2-14
	4	С9		2	0,7	1,4	В. 2-14
	5	МН5		3	27,6	82,8	В. 2-14
	6	МН8		3	11,9	35,7	В. 2-14
	7	МН9		3	17,3	51,9	В. 2-14
	8	Ø8АI	L = 500	2	0,20	0,40	Б.Ч.
	9	Ø32АIII	L = 12750	8	80,5	644,0	Б.Ч.
	10	ХМ2		71	0,55	39,05	В. 2-14
					Итого	918,45	

Инв. № подл. | Подпись и дата | Взам. инв. №

КП372с

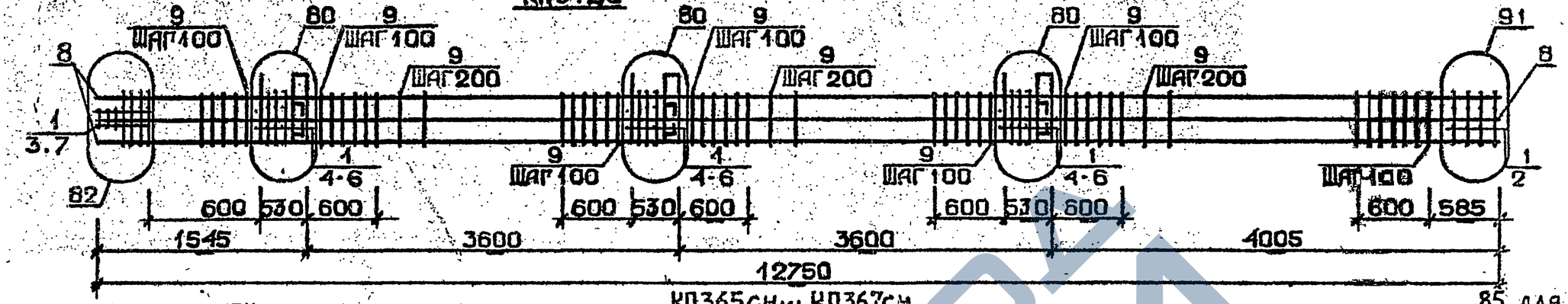

КП365сн... КП367сн

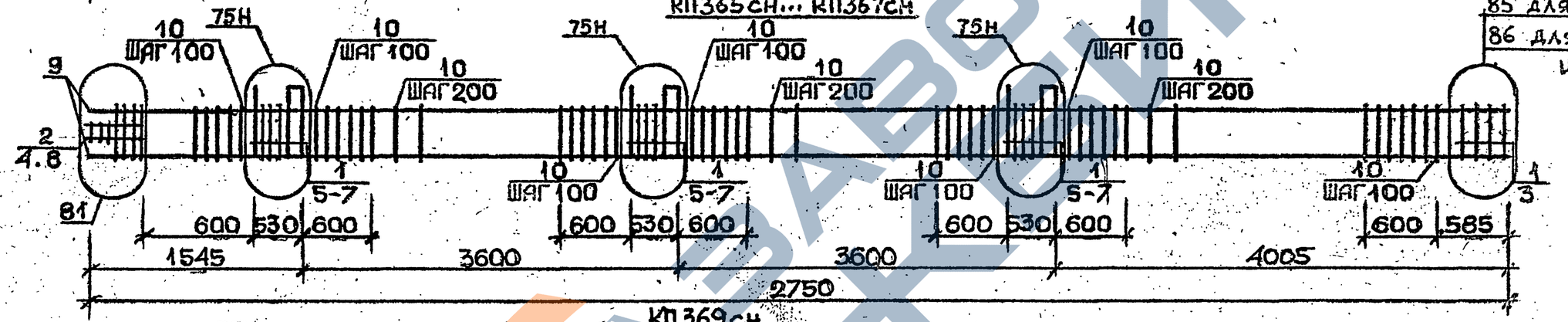

85 для КП365сн
86 для КП366сн
и КП367сн

КП369сн

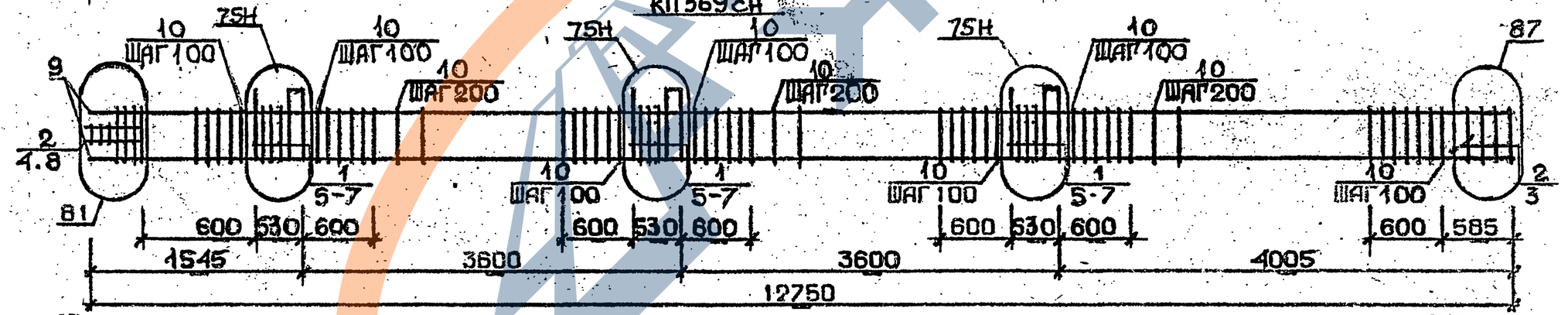

Арматура класса AI и AII по ГОСТ 5781-82*
Детали см. I.020.I-2с/89 В.2-13
Спецификацию см. лист 2

Разраб.	Гавшавадзе		
Проверил	Бускивадзе		
ГИП	Бускивадзе		
Н.контр.	Бускивадзе		

1.020.1-2с/89 2-4 К87

Каркас пространственный
КП372с
КП365сн ... КП368сн

Стадия	Лист	Листов
Р	1	2

ТбилЗНИИЭП

ФОРМАТ А3

Инв.№подл. | Подп. и дата | Взам.инв.№

1962-14 163

Марка пространственного каркаса	Поз.	Марка арматурного изделия	Кол.	Масса, кг I шт.	Масса, кг Всего	Обозначение документа
КП372с	I	С2	20	2,9	58,0	В. 2-I4
	2	С7	2	4,3	8,6	В. 2-I4
	3	С9	2	0,7	I,4	В. 2-I4
	4	МН5	3	27,6	82,8	В. 2-I4
	5	МН8	3	II,9	35,7	В. 2-I4
	6	МНIО	3	20,8	62,4	В. 2-I4
	7	Ø8АI L = 500	2	0,20	0,40	Б.Ч.
	8	Ø36АШ L = I2750	8	I02,0	8I6,0	Б.Ч.
	9	ХМ3	7I	0,88	62,48	В. 2-I4
				Итого:	II27,78	
КП365сн	I	СI	I7	I,8	30,6	В. 2-I4
	2	С2	3	2,9	8,7	В. 2-I4
	3	С4	2	2,2	4,4	В. 2-I4
	4	С9	2	0,7	I,4	В. 2-I4
	5	МН5н	3	27,6	82,8	Р. 2-I4
	6	МН7	6	9,7	58,2	В. 2-I4
	7	ØI2АI L = I30	I2	0,II	I,32	Б.Ч.
	8	Ø8АI L = 500	2	0,20	0,40	Б.Ч.
	9	Ø20АШ L =I2750	4	3I,4	I25,6	Б.Ч.
	I0	ХМI	7I	0,55	39,05	В. 2-I4
				Итого:	352,47	
КП366сн	I	СI	I7	I,8	30,6	В. 2-I4
	2	С2	3	2,9	8,7	В, 2-I4
	3	С5	2	3,I	6,2	В. 2-I4
	4	С9	2	0,7	I,4	В. 2-I4
	5	МН5н	3	27,6	82,8	В. 2-I4
	6	МН7	6	9,7	58,2	В. 2-I4
	7	ØI2АI L = I30	I2	0,II	I,32	Б.Ч.
	8	Ø8АI L = 500	2	0,20	0,40	Б.Ч.
	9	Ø25АШ L =I2750	4	49,I	I96,4	Б.Ч.
	I0	ХМI	7I	0,55	39,05	В, 2-I4
				Итого:	425,07	

Марка пространственного каркаса	Поз.	Марка арматурного изделия	Кол.	Масса, кг I шт.	Масса, кг Всего	Обозначение документа
КП367сн	I	СI	I7	I,8	30,6	В. 2-I4
	2	С2	3	2,9	8,7	В. 2-I4
	3	С5	2	3,I	6,2	В. 2-I4
	4	С9	2	0,7	I,4	В. 2-I4
	5	МН5н	3	27,6	82,8	В. 2-I4
	6	МН7	6	9,7	58,2	В. 2-I4
	7	ØI2АI L = I30	I2	0,II	I,32	Б.Ч.
	8	Ø8АI L = 500	2	0,20	0,40	Б.Ч.
	9	Ø28АШ L = I2750	4	6I,6	246,4	Б.Ч.
	I0	ХМ2	7I	0,55	39,05	В. 2-I4
				Итого:	475,07	
КП368сн	I	СI	I5	I,8	27,0	В. 2-I4
	2	С2	5	2,9	I4,5	В. 2-I4
	3	С6	2	5,7	7,4	В. 2-I4
	4	С9	2	0,7	I,4	В. 2-I4
	5	МН5н	3	27,6	82,8	В. 2-I4
	6	МН7	6	9,7	58,2	В. 2-I4
	7	ØI2АI L = I30	I2	0,II	I,32	Б.Ч.
	8	Ø8АI L = 500	2	0,20	0,40	Б.Ч.
	9	Ø32АШ L = I2750	4	80,5	322,0	Б.Ч.
	I0	ХМ2	7I	0,55	39,05	В. 2-I4
				Итого:	554,07	

ЗАВОД КБИ

Формат А3

I.020.I-2о/89 Взам. инв. № Подпись и дата Инв. № подл.

КП369сн, КП370сн

88 для КП369с
89 для КП370с

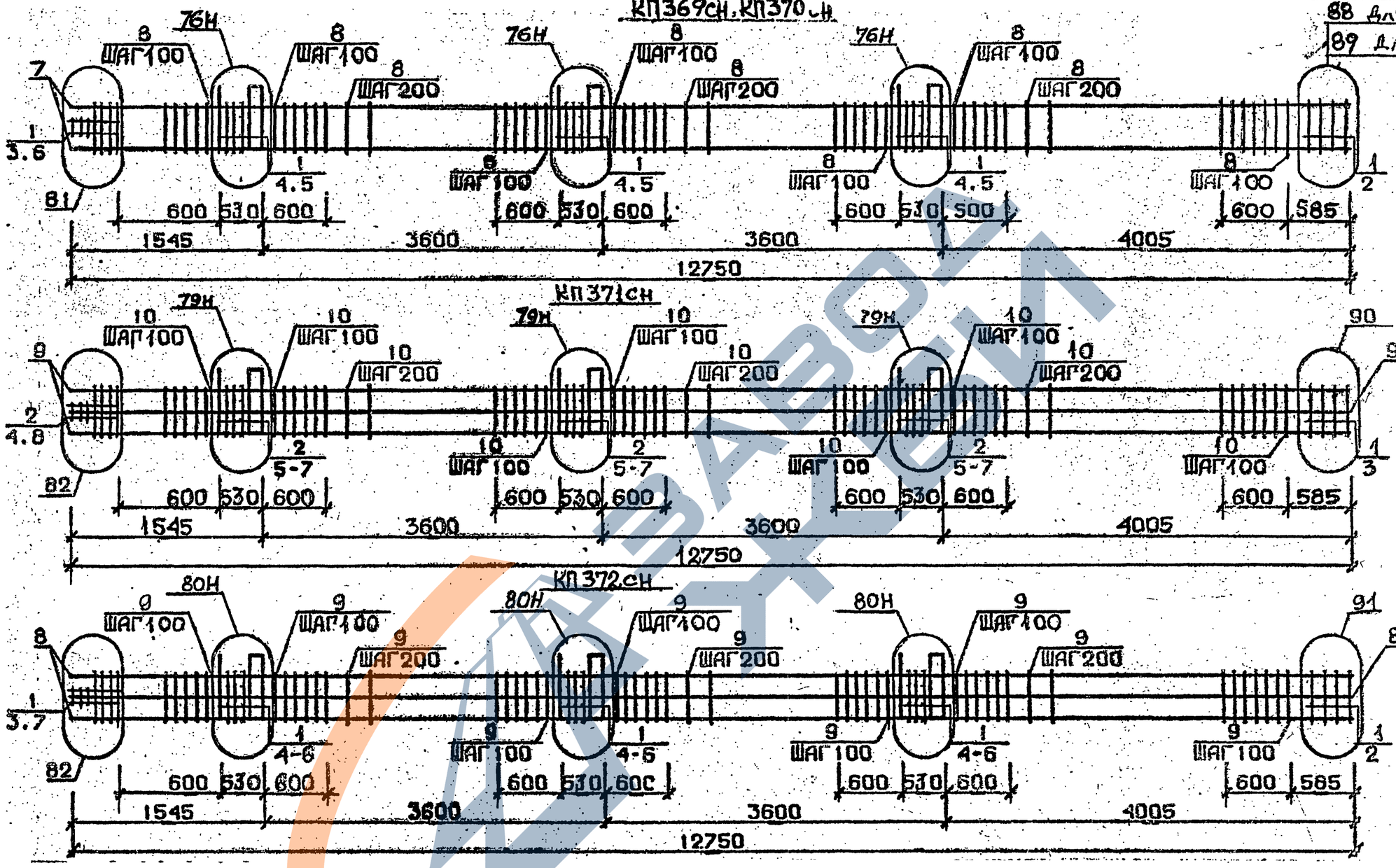

Арматура класса AI и AIII по ГОСТ 5781-82*
Деталн см. I.020.I-2с/89 В.2-13
Спецификацию см.лист 2

Разраб.	Гавшавадзе		1.020.1-2с/89 2-4 К88	
Проверил	Бускивадзе			
ГИП	Бускивадзе		Каркас пространственный КП369сн ... КП372сн	Стадия Р; Лист 1; Листов 2
Н.контр.	Бускивадзе			ТбилЗНИИЭП

Инв.№подл. | Подп. и дата | Взам.инв.№

ФОРМАТ А3

1.020.1-2с/89 Вып. 2-4 т.1

1962-14 165

Марка пространственного каркаса	Поз.	Марка арматурного изделия	Кол.	Масса, кг		Обозначение документа
				I шт.	Всего	
КП369сн	I	С2	20	2,9	58,0	В. 2-I4
	2	С7	2	4,3	8,6	В. 2-I4
	3	С9	2	0,7	I,4	В. 2-I4
	4	МН5н	3	27,6	82,8	В. 2-I4
	5	МН8	6	II,9	7I,4	В. 2-I4
	6	Ø8AI L = 500	2	0,20	0,40	Б.Ч.
	7	Ø36AIII L =I2750	4	I02,0	408,0	Б.Ч.
	8	ХМ3	7I	0,88	62,48	В. 2-I4
				Итого:	693,08	
КП370сн	I	С2	20	2,9	58,0	В. 2-I4
	2	С8	2	5,0	I0,0	В. 2-I4
	3	С9	2	0,7	I,4	В. 2-I4
	4	МН5н	3	27,6	82,8	В. 2-I4
	5	МН8	6	II,9	7I,40	В. 2-I4
	6	Ø8AI L = 500	2	0,20	0,40	Б.Ч.
	7	Ø40AIII L = I2750	4	I26,0	504,0	Б.Ч.
	8	ХМ3	7I	0,88	62,48	В. 2-I4
				Итого:	790,48	
КП37Iсн	I	С1	2	I,8	3,6	В. 2-I4
	2	С2	I8	2,9	52,2	В. 2-I4
	3	С6	2	3,7	7,4	В. 2-I4
	4	С9	2	0,7	I,4	В. 2-I4
	5	МН5н	3	27,6	82,8	В. 2-I4
	6	МН8	3	II,9	35,7	В. 2-I4
	7	МН9	3	I7,3	5I,9	В. 2-I4
	8	Ø8AI L = 500	2	0,20	0,40	Б.Ч.
	9	Ø32AIII L = I2750	8	80,5	644,0	Б.Ч.
	I0	ХМ2	7I	0,55	39,05	В. 2-I4
				Итого:	9I8,45	

Марка пространственного каркаса	Поз.	Марка арматурного изделия	Кол.	Масса, кг		Обозначение документа
				I шт.	Всего	
КП372сн	I	С2	20	2,9	58,0	В. 2-I4
	2	С7	2	4,3	8,6	В. 2-I4
	3	С9	2	0,7	I,4	В. 2-I4
	4	МН5н	3	27,6	82,8	В. 2-I4
	5	МН8	3	II,9	35,7	В. 2-I4
	6	МН10	9	20,8	62,4	В. 2-I4
	7	Ø8AI L = 500	2	0,20	0,40	Б.Ч.
	8	Ø36AIII L = I2750	8	I02,0	8I6,0	Б.Ч.
	9	ХМ3	7I	0,88	62,48	В. 2-I4
				Итого:	II27,78	

Инв. № подл. | Подпись и дата | Взам. инв. №

КП373с...КП375с

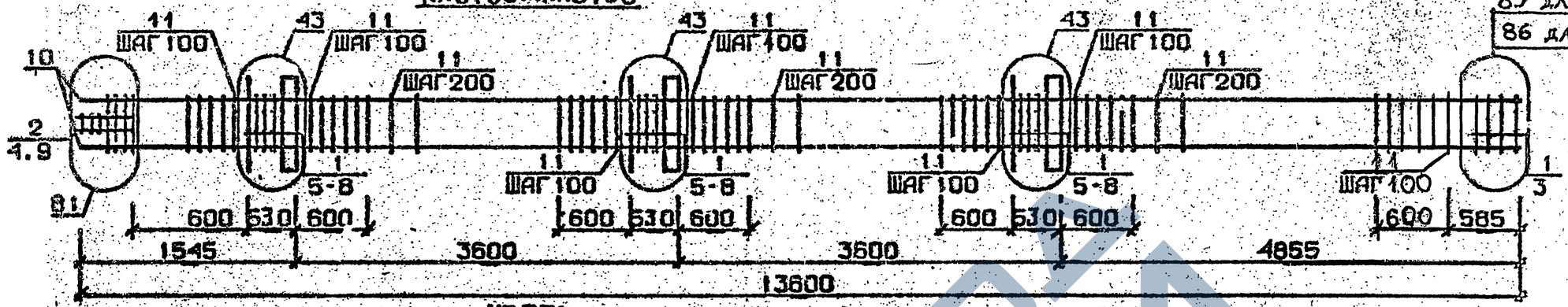

КП376с

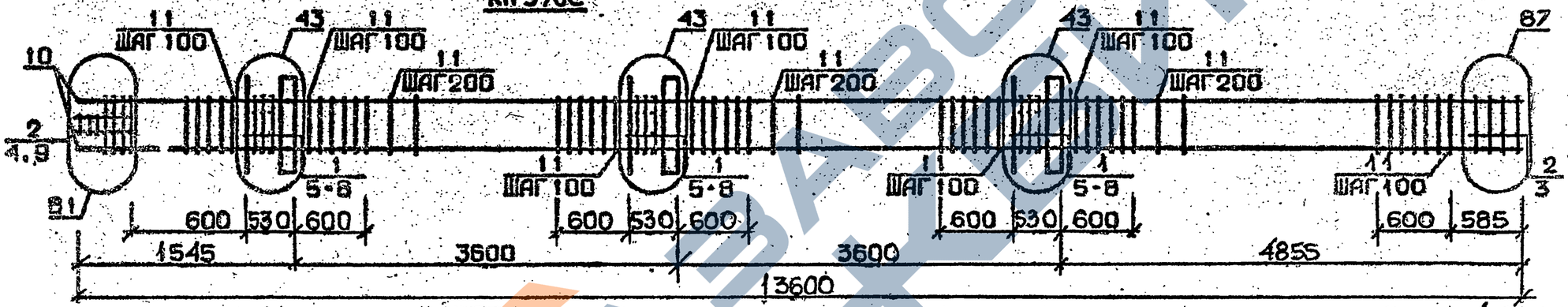

КП377с, КП378с

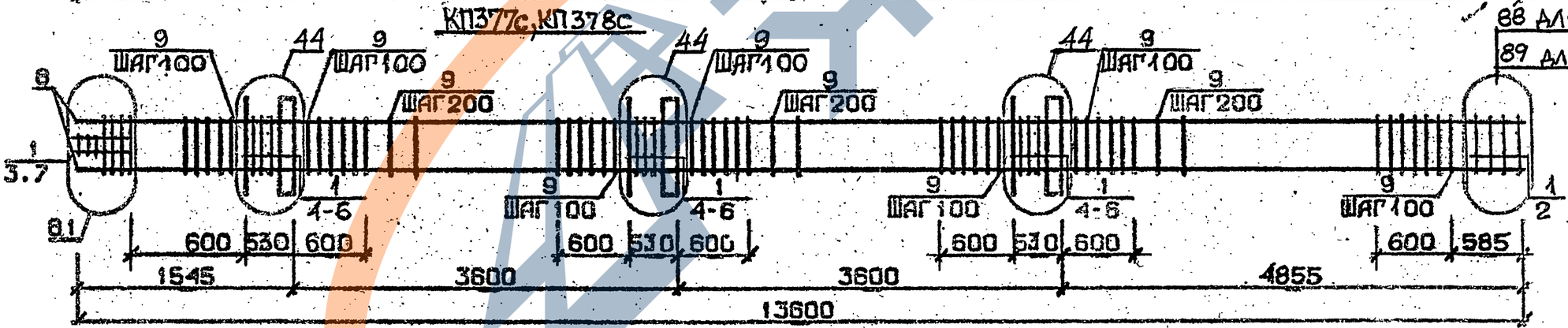

Арматура класса AI и AIII по ГОСТ 5781-82*
Детали см. 1.020.1-2с/89 В.2-13
Спецификацию см. лист 2

Разраб.	Тавшавадзе	
Проверил	Бускивадзе	
ГИП	Бускивадзе	
Н.контр.	Бускивадзе	

1.020.1-2с/89 2-4 К89

Каркас пространственный КП373с...КП378с

Стадия	Лист	Листов
Р	1	2

ТбилЗНИИЭП

ФОРМАТ А3

1.020.1-2с/89 Э. 2-4 в.1

Инв.№подл. | Подп. и дата | Взам.инв.№

1962-14 167

Марка пространственного каркаса	Поз	Марка арматурного изделия		Кол.	Масса, кг		Обозначение документа
					1 шт.	Всего	
КП373с	1	С1		17	1,8	30,6	В. 2-14
	2	С2		3	2,9	8,7	В. 2-14
	3	С4		2	2,2	4,4	В. 2-14
	4	С9		2	0,7	1,4	В. 2-14
	5	МН1		3	25,60	76,8	В. 2-14
	6	Ø32АШ	L = 720	6	4,54	27,24	Б.Ч.
	7	Ø10АI	L = 380	6	0,23	1,38	Б.Ч.
	8	Ø12АI	L = 130	12	0,11	1,32	Б.Ч.
	9	Ø8АI	L = 500	2	0,20	0,40	Б.Ч.
	10	Ø20АШ	L = 13600	4	33,5	134,0	Б.Ч.
	11	ХМ1		76	0,55	41,8	В. 2-14
					Итого:	328,04	
КП374с	1	С1		17	1,8	30,6	В. 2-14
	2	С2		3	2,9	8,7	В. 2-14
	3	С5		2	3,1	6,2	В. 2-14
	4	С9		2	0,7	1,4	В. 2-14
	5	МН1		3	25,60	76,8	В. 2-14
	6	Ø32АШ	L = 720	6	4,54	27,24	Б.Ч.
	7	Ø10АI	L = 380	6	0,23	1,38	Б.Ч.
	8	Ø12АI	L = 130	12	0,11	1,32	Б.Ч.
	9	Ø8АI	L = 500	2	0,20	0,40	Б.Ч.
	10	Ø25АШ	L = 13600	4	52,4	209,6	Б.Ч.
	11	ХМ1		76	0,55	41,8	В. 2-14
					Итого:	405,44	
КП375с	1	С1		17	1,8	30,6	В. 2-14
	2	С2		3	2,9	8,7	В. 2-14
	3	С5		2	3,1	6,2	В. 2-14
	4	С9		2	0,7	1,4	В. 2-14
	5	МН1		3	25,60	76,8	В. 2-14
	6	Ø32АШ	L = 720	6	4,54	27,24	Б.Ч.
	7	Ø10АI	L = 380	6	0,23	1,38	Б.Ч.
	8	Ø12АI	L = 130	12	0,11	1,32	Б.Ч.
	9	Ø8АI	L = 500	2	0,20	0,40	Б.Ч.
	10	Ø28АШ	L = 13600	4	65,7	262,8	Б.Ч.
	11	ХМ2		76	0,55	41,8	В. 2-14
					Итого:	458,64	

Марка пространственного каркаса	Поз.	Марка арматурного изделия		Кол	Масса, кг		Обозначение документа
					1 шт.	Всего	
КП376с	1	С1		15	1,8	27,0	В. 2-14
	2	С2		5	2,9	14,5	В. 2-14
	3	С6		2	3,7	7,4	В. 2-14
	4	С9		2	0,7	1,4	В. 2-14
	5	МН1		3	25,60	76,8	В. 2-14
	6	Ø32АШ	L = 720	6	4,54	27,24	Б.Ч.
	7	Ø10АI	L = 380	6	0,23	1,38	Б.Ч.
	8	Ø12АI	L = 130	12	0,11	1,32	Б.Ч.
	9	Ø32АШ	L = 13600	4	85,9	343,6	Б.Ч.
	10	ХМ2		76	0,55	41,8	В. 2-14
					Итого:	542,44	
КП377с	1	С2		20	2,9	58,0	В. 2-14
	2	С7		2	4,3	8,6	В. 2-14
	3	С9		2	0,7	1,4	В. 2-14
	4	МН1		3	25,60	76,8	В. 2-14
	5	Ø36АШ	L = 720	6	5,75	34,5	Б.Ч.
	6	Ø10АI	L = 380	6	0,23	1,38	Б.Ч.
	7	Ø8АI	L = 500	2	0,20	0,40	Б.Ч.
	8	Ø36АШ	L = 13600	4	109,0	436,0	Б.Ч.
	9	ХМ3		76	0,88	66,88	В. 2-14
					Итого:	683,96	
КП378с	1	С2		20	2,9	58,0	В. 2-14
	2	С8		2	5,0	10,0	В. 2-14
	3	С9		2	0,7	1,4	В. 2-14
	4	МН1		3	25,60	76,8	В. 2-14
	5	Ø36АШ	L = 720	6	5,75	34,5	Б.Ч.
	6	Ø10АI	L = 380	6	0,23	1,38	Б.Ч.
	7	Ø8АI	L = 500	2	0,20	0,40	Б.Ч.
	8	Ø40АШ	L = 13600	4	134,0	536,0	Б.Ч.
	9	ХМ3		76	0,88	66,88	В. 2-14
					Итого:	785,36	

Инв. № подл. | Подпись и дата | Взам. инв. №

КП379с

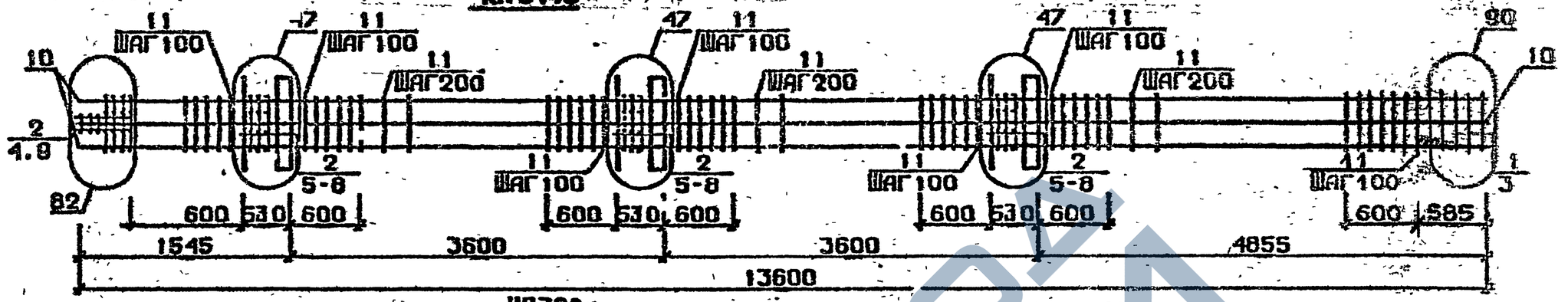

КП380с

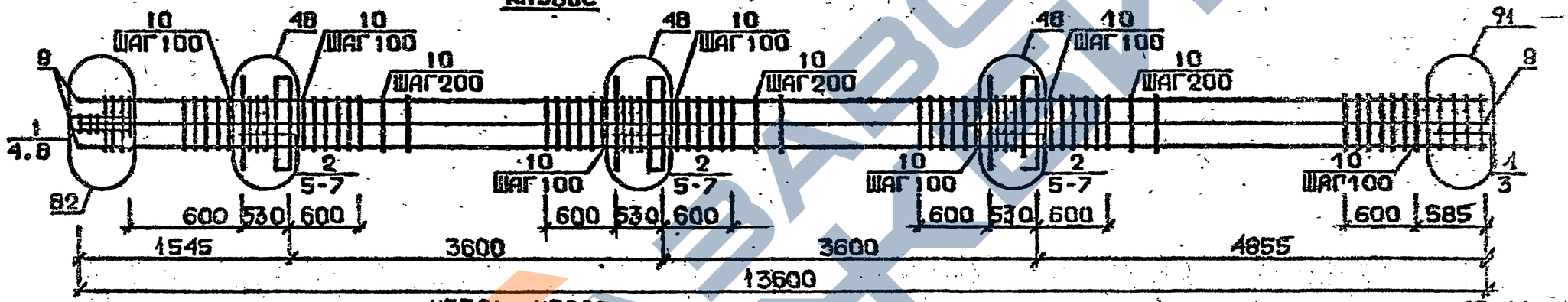

КП381с...КП383с

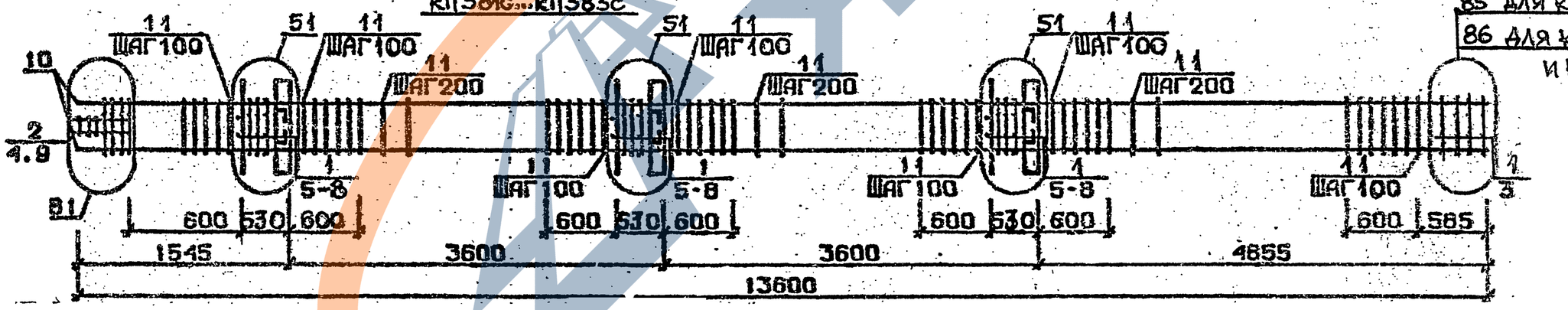

85 для КП381с
86 для КП382с и КП383с

Арматура класса AI и AIII по ГОСТ 5781-82*
Детали см. 1.020.1-2с/89 В.2-13
Спецификацию см. лист 2

Разраб.	Гавашвадзе		
Проверил	Бускивадзе		
ГИП	Бускивадзе		
Н.контр.	Бускивадзе		

1.020.1-2с/89 2-4 К90

Каркас пространственный КП379с...КП383с

Стадия	Лист	Листов
Р	1	2

ТбилЗНИИЭП

Инв.№ подл. | Подп. и дата | Взам. инв. №

ФОРМАТ А3

Марка пространственного каркаса	Поз.	Марка арматурного изделия	Кол.	Масса, кг		Обозначение документа
				1 шт.	Всего	
КП379с	1	С1	2	1,8	3,6	В. 2-14
	2	С2	18	2,9	52,2	В. 2-14
	3	С6	2	3,7	7,4	В. 2-14
	4	С9	2	0,7	1,4	В. 2-14
	5	МН1	3	25,60	76,8	В. 2-14
	6	Ø28АШ L = 720	6	3,48	20,88	Б.Ч.
	7	Ø36АШ L = 720	6	5,75	34,5	Б.Ч.
	8	Ø10АI L = 380	6	0,23	1,38	Б.Ч.
	9	Ø8АI L = 500	2	0,20	0,40	Б.Ч.
	10	Ø32АШ L = 13600	8	85,9	687,2	Б.Ч.
	11	ХМ2	76	0,55	41,8	Б.Ч.
				Итого:	927,56	
КП380с	1	С2	5	2,9	14,5	В. 2-14
	2	С3	15	4,2	63,0	В. 2-14
	3	С7	2	4,3	8,6	В. 2-14
	4	С9	2	0,7	1,4	В. 2-14
	5	МН1	3	25,60	76,8	В. 2-14
	6	Ø36АШ L = 720	12	5,75	69,0	Б.Ч.
	7	Ø10АI L = 380	6	0,23	1,38	Б.Ч.
	8	Ø8АI L = 500	2	0,20	0,40	Б.Ч.
	9	Ø36АШ L = 13600	8	109,0	872,0	Б.Ч.
	10	ХМ3	76	0,88	66,88	В. 2-14
				Итого:	1173,96	
КП381с	1	С1	17	1,8	30,6	В. 2-14
	2	С2	3	2,9	8,7	В. 2-14
	3	С4	2	2,2	4,4	В. 2-14
	4	С9	2	0,7	1,4	В. 2-14
	5	МН2	3	40,0	120,0	В. 2-14
	6	Ø32АШ L = 720	12	4,54	54,48	Б.Ч.
	7	Ø10АI L = 380	12	0,23	2,76	Б.Ч.
	8	Ø12АI L = 130	12	0,11	1,32	Б.Ч.
	9	Ø8АI L = 500	2	0,20	0,40	Б.Ч.
	10	Ø20АШ L = 13600	4	33,5	134,0	Б.Ч.
	11	ХМ1	76	0,55	41,8	В. 2-14
				Итого:	399,86	
КП382с	1	С1	17	1,8	30,6	В. 2-14
	2	С2	3	2,9	8,7	В. 2-14
	3	С5	2	3,1	6,2	В. 2-14
	4	С9	2	0,7	1,4	В. 2-14
	5	МН2	3	40,0	120,0	В. 2-14
	6	Ø32АШ L = 720	12	4,54	54,48	Б.Ч.
	7	Ø10АI L = 380	12	0,23	2,76	Б.Ч.
	8	Ø12АI L = 130	12	0,11	1,32	Б.Ч.
	9	Ø8АI L = 500	2	0,20	0,40	Б.Ч.
	10	Ø25АШ L = 13600	4	52,4	209,6	Б.Ч.
	11	ХМ1	76	0,55	41,8	В. 2-14
				Итого:	477,26	
КП383с	1	С1	17	1,8	30,6	В. 2-14
	2	С2	3	29,0	8,7	В. 2-14
	3	С5	2	3,1	6,2	В. 2-14
	4	С9	2	0,7	1,4	В. 2-14
	5	МН2	3	40,0	120,0	В. 2-14
	6	Ø32АШ L = 720	12	4,54	54,48	Б.Ч.
	7	Ø10АI L = 380	12	0,23	2,76	Б.Ч.
	8	Ø12АI L = 130	12	0,11	1,32	Б.Ч.
	9	Ø8АI L = 500	2	0,20	0,40	Б.Ч.
	10	Ø28АШ L = 13600	4	65,7	262,8	Б.Ч.
	11	ХМ2	76	0,55	41,8	В. 2-14
				Итого	530,46	

1.020.1-2о/89 В. 2-4 ч.1

Инв. № подл. | Подпись и дата | Взам. инв. №

1962-14 140

КП384с

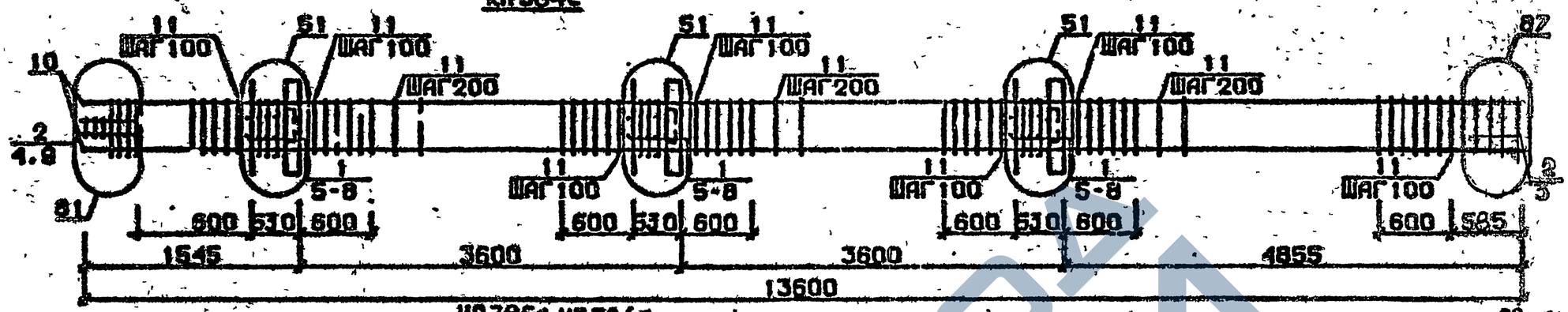

КП385с, КП386с

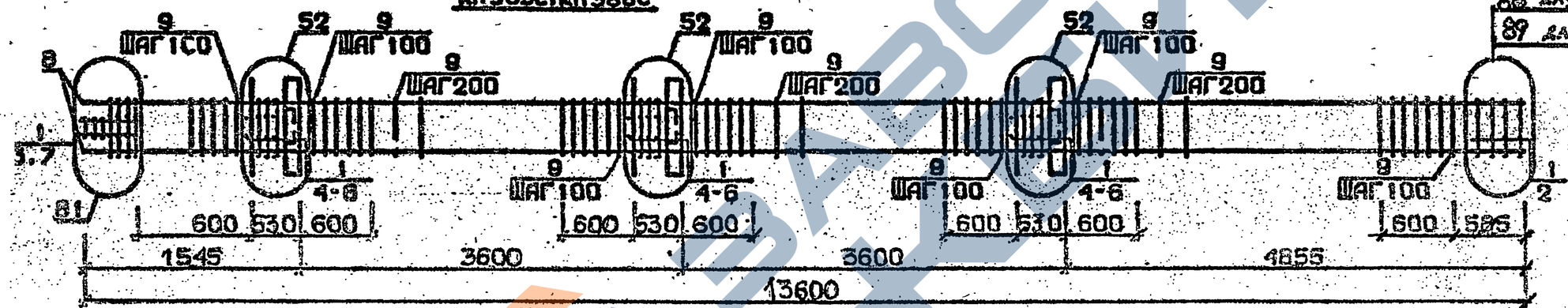

КП387с

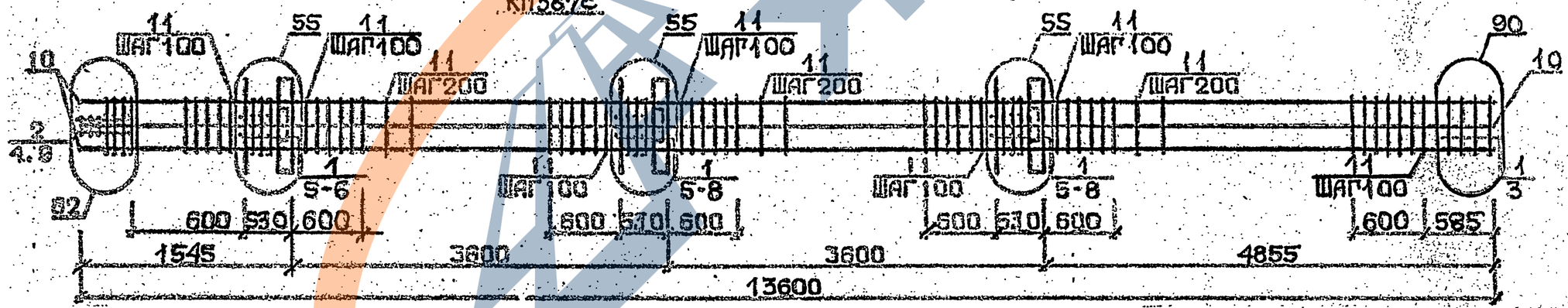

Арматура класса AI и AII по ГОСТ 5781-82*
Детали см. 1.020.1-2в/89 В.2-13
Спецификацию см. лист 2

Разраб.	Мансурадзе		1.020.1-2с/89	2-4 КЖ1
Проверил	Бускивадзе			
ГИП	Бускивадзе		Каркас пространственный КП384с...КП387с	Стадия: Р; Лист: 1; Листов: 2
Н.контр.	Бускивадзе			ТбилЭНИИЭП

Инв.№подл. | Подп. и дата | Взам.инв.№

Формат А3

1962-14 171

Марка пространственного каркаса	Поз.	Марка арматурного изделия		Кол.	Масса, кг		Обозначение документа
					1 шт.	Всего	
КП384с	1	С1		15	1,8	27,0	В. 2-14
	2	С2		5	2,9	14,5	В. 2-14
	3	С6		2	3,7	7,4	В. 2-14
	4	С9		2	0,7	1,4	В. 2-14
	5	МН2		3	40,0	120,0	В. 2-14
	6	Ø32АШ	L = 720	12	4,54	54,48	Б.Ч.
	7	Ø10АI	L = 380	12	0,23	2,76	Б.Ч.
	8	Ø12АI	L = 130	12	0,11	1,32	Б.Ч.
	9	Ø8АI	L = 500	2	0,20	0,40	Б.Ч.
	10	Ø32АШ	L = 13600	4	85,9	343,6	Б.Ч.
	11	ХМ2		76	0,55	41,8	В. 2-14
					Итого:	614,66	
КП385с	1	С2		20	2,9	58,0	В. 2-14
	2	С7		2	3,7	7,4	В. 2-14
	3	С9		2	0,7	1,4	В. 2-14
	4	МН2		3	40,0	120,0	В. 2-14
	5	Ø36АШ	L = 720	12	5,75	69,0	Б.Ч.
	6	Ø10АI	L = 380	12	0,23	2,76	Б.Ч.
	7	Ø8АI	L = 500	2	0,20	0,40	Б.Ч.
	8	Ø36АШ	L = 13600	4	109,0	436,0	Б.Ч.
	9	ХМ3		76	0,88	66,88	В. 2-14
					Итого:	761,84	
КП386с	1	С2		20	2,9	58,0	В. 2-14
	2	С8		2	5,0	10,0	В. 2-14
	3	С9		2	0,7	1,4	В. 2-14
	4	МН2		3	40,0	120,0	В. 2-14
	5	Ø36АШ	L = 720	12	5,75	69,0	Б.Ч.
	6	Ø10АI	L = 380	12	0,23	2,76	Б.Ч.
	7	Ø8АI	L = 500	2	0,20	0,40	Б.Ч.
	8	Ø40АШ	L = 13600	4	134,0	536,0	Б.Ч.
	9	ХМ3		76	0,88	66,88	В. 2-14
					Итого:	865,38	
КП387с	1	С1		17	1,8	30,6	В. 2-14
	2	С2		3	2,9	8,7	В. 2-14
	3	С6		2	3,7	7,4	В. 2-14
	4	С9		2	0,7	1,4	В. 2-14
	5	МН2		3	40,0	120,0	В. 2-14
	6	Ø28АШ	L = 720	6	3,48	20,88	Б.Ч.
	7	Ø36АШ	L = 720	12	5,75	69,0	Б.Ч.
	8	Ø10АI	L = 380	12	0,23	2,76	Б.Ч.
	9	Ø8АI	L = 500	2	0,20	0,40	Б.Ч.
	10	Ø32АШ	L = 13600	8	85,9	687,2	Б.Ч.
	11	ХМ2		76	0,55	41,8	В. 2-14
					Итого:	990,14	

1.020.1-2с/89 В. 2-4 т.7

Инв. № подл. | Подпись и дата | Взам. инв. №

КП388с

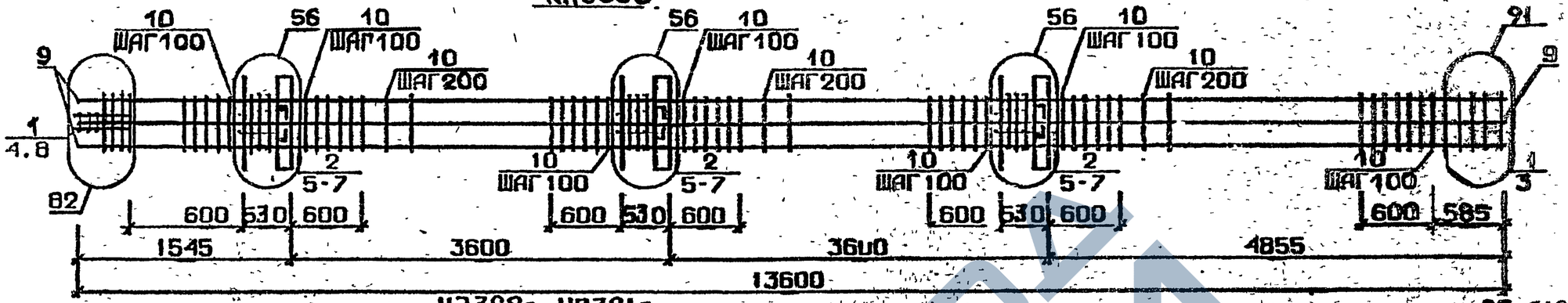

КП389с...КП391с

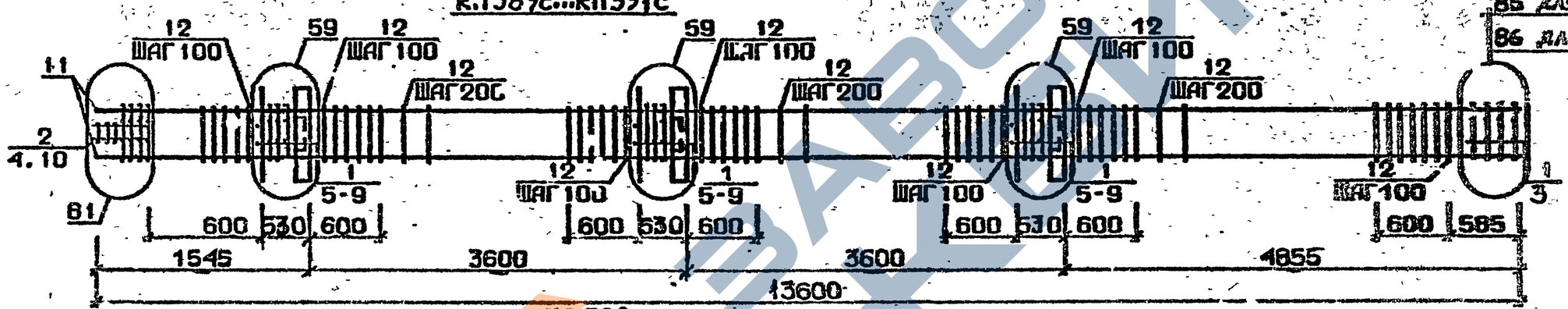

85 для КП389с
86 для КП390с и КП391с

КП392с

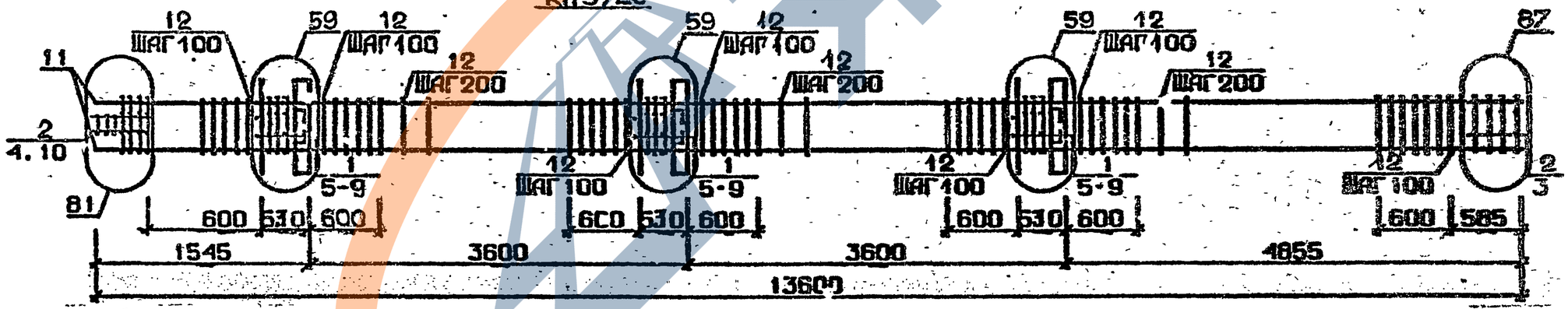

Арматура класса AI и AIII по ГОСТ 5781-82*
Детали см. I.020.I-2с/89 В.2-13
Спецификацию см. лист 2

Разраб.	Мистрадзе		
Проверил	Бускивадзе		
ГИП	Бускивадзе		
Н.контр.	Бускивадзе		

I.020.I-2с/89 2-4 К92

Каркас пространственный КП388с...КП392с

Стадия	Лист	Листов
Р	1	2

ТбилЗНИИЭП

1962-14 173 ФОРМАТ А3

Инв.№подл. | Подп. и дата | Взам.инв.№

Марка пространственного каркаса	Поз.	Марка арматурного изделия	Кол.	Масса, кг		Обозначение документа
				I шт.	Всего	
КП388с	I	С2	5	2,9	I4,5	В. 2-I4
	2	С3	I5	4,2	63,0	В. 2-I4
	3	С7	2	4,3	5,6	В. 2-I4
	4	С9	2	0,7	I,4	В. 2-I4
	5	МН2	3	40,0	I20,0	В. 2-I4
	6	Ø36АШ L = 720	I8	5,75	I03,5	Б.Ч.
	7	Ø10АI L = 380	I2	0,23	2,76	Б.Ч.
	8	Ø8АI L = 500	2	0,20	0,40	Б.Ч.
	9	Ø36АШ L = I3600	8	I09,0	872,0	Б.Ч.
	I0	ХМ3	76	0,86	66,88	В. 2-I4
				Итого:	I253,04	
КП389с	I	С1	I7	I,8	30,6	В. 2-I4
	2	С2	3	2,9	8,7	В. 2-I4
	3	С4	2	2,2	4,4	В. 2-I4
	4	С9	2	0,7	I,4	В. 2-I4
	5	МН3	3	32,8	98,4	В. 2-I4
	6	МН7	3	9,7	29,I	В. 2-I4
	7	Ø32АШ L = 720	6	4,54	27,24	Б.Ч.
	8	Ø10АI L = 380	6	0,23	I,38	Б.Ч.
	9	Ø12АI L = I30	I2	0,II	I,32	Б.Ч.
	I0	Ø8АI L = 500	2	0,20	0,40	Б.Ч.
	II	Ø20АШ L =I3600	4	33,5	I34,0	Б.Ч.
	I2	ХМI	76	0,55	4I,8	В. 2-I4
				Итого:	378,74	
КП390с	I	С1	I7	I,8	30,6	В. 2-I4
	2	С2	3	2,9	8,7	В. 2-I4
	3	С5	2	3,I	6,2	В. 2-I4
	4	С9	2	0,7	I,4	В. 2-I4
	5	МН3	3	32,8	98,4	В. 2-I4
	6	МН7	3	9,7	29,I	В. 2-I4
	7	Ø32АШ L = 720	6	4,54	27,24	Б.Ч.
	8	Ø10АI L = 380	6	0,23	I,38	Б.Ч.
	9	Ø12АI L = I30	I2	0,II	I,32	Б.Ч.
	I0	Ø8АI L = 500	2	0,20	0,40	Б.Ч.

Марка пространственного каркаса	Поз.	Марка арматурного изделия	Кол.	Масса, кг		Обозначение документа
				I шт.	Всего	
КП390с	II	Ø25АШ L =I3600	4	52,4	209,6	Б.Ч.
	I2	ХМI	76	0,55	4I,8	В. 2-I4
				Итого:	456,I4	
КП39Iс	I	С1	I7	I,8	30,6	В. 2-I4
	2	С2	3	2,9	8,7	В. 2-I4
	3	С5	2	3,I	6,2	В. 2-I4
	4	С9	2	0,7	I,4	В. 2-I4
	5	МН3	3	32,8	98,4	В. 2-I4
	6	МН7	3	9,7	29,I	В. 2-I4
	7	Ø32АШ L = 720	6	4,54	27,24	Б.Ч.
	8	Ø10АI L = 380	6	0,23	I,38	Б.Ч.
	9	Ø12АI L = I30	I2	0,II	I,32	Б.Ч.
	I0	Ø8АI L = 500	2	0,20	0,40	Б.Ч.
	II	Ø28АI L =I3600	4	65,7	262,8	Б.Ч.
	I2	ХМ2	76	0,55	4I,8	В. 2-I4
				Итого:	509,34	
КП392с	I	С1	I5	I,8	27,0	В. 2-I4
	2	С2	5	2,9	I4,5	В. 2-I4
	3	С6	2	3,I	6,2	В. 2-I4
	4	С9	2	0,7	I,4	В. 2-I4
	5	МН3	3	32,8	98,4	В. 2-I4
	6	МН7	3	9,7	29,I	В. 2-I4
	7	Ø32АШ L = 720	6	4,54	27,24	Б.Ч.
	8	Ø10АI L = 380	6	0,23	I,38	Б.Ч.
	9	Ø12АI L = I30	I2	0,II	I,32	Б.Ч.
	I0	Ø8АI L = 500	2	0,20	0,40	Б.Ч.
	II	Ø32АШ L = I3600	4	85,9	343,6	Б.Ч.
	I2	ХМ2	76	0,55	4I,8	В. 2-I4
				Итого:	592,34	

Инв. № подл. | Подпись и дата | Взам. инв. №

I.020.I-20/89 В. 2-4 К92

I.020.I-20/89 2-4 К92

Лист 2

Формат А3

1962-14 174

КП393с, КП394с

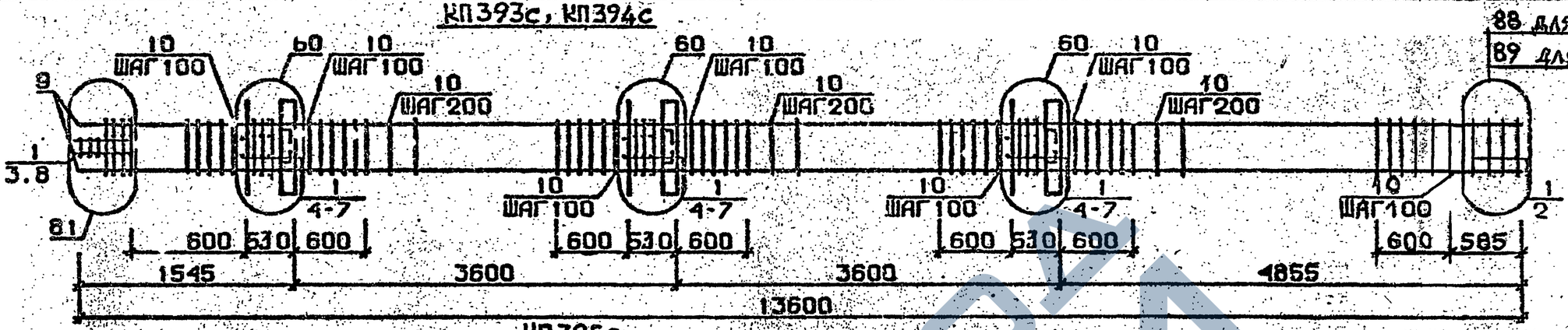

КП395с

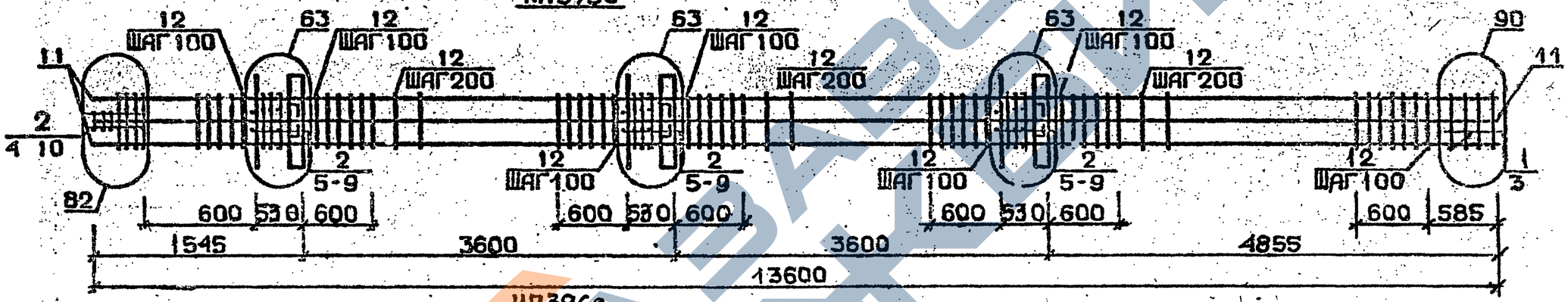

КП396с

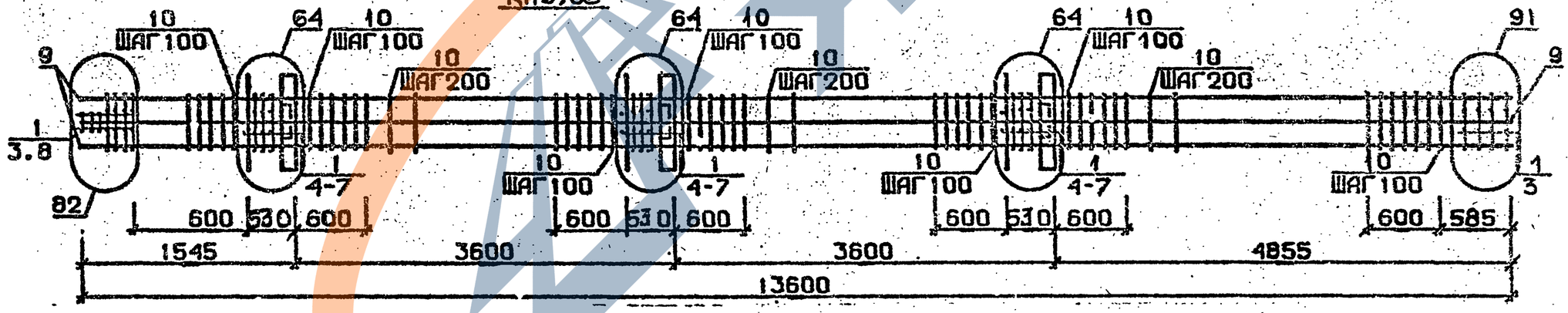

Арматура класса AI и AIII по ГОСТ 5781-82*
Детали см. I.020.I-2с/89 В.2-13
Спецификацию см. лист 2

Разраб.	Мосесова		
Провер.	Чкванава		
ГИП	Бускиладзе		
Н.контр.	Чкванава		

1.020.1-2с/89 3-4 К93

Каркас пространственный КП393с...КП396с

Стадия	Лист	Листов
Р	1	2

ТбилЗНИИЭП

1962-14 175 ФОРМАТ А3

1.020.I-2с/89 В. 2-4 т.I

Инв.№подл. | Подп. и дата | Взам.инв.№

Марка пространственного каркаса	Поз.	Марка арматурного изделия	Кол.	Масса, кг		Обозначение документа
				I шт.	Всего	
КП393С	I	С2	20	2,9	58,0	В. 2-I4
	2	С7	2	4,3	8,6	В. 2-I4
	3	С9	2	0,7	I,4	В. 2-I4
	4	МН3	3	32,8	98,4	В. 2-I4
	5	МН8	3	II,9	35,7	В. 2-I4
	6	Ø36АШ L = 720	6	5,75	34,5	Б.Ч.
	7	Ø10АI L = 380	6	0,23	I,38	Б.Ч.
	8	Ø8АI L = 500	2	0,20	0,40	Б.Ч.
	9	Ø36АШ L = I3600	4	I09,0	436,0	Б.Ч.
	I0	ХМ3	76	0,88	66,88	В. 2-I4
				Итого:	74I,26	
КП394С	I	С2	20	2,9	58,0	В. 2-I4
	2	С8	2	5,0	I0,0	В. 2-I4
	3	С9	2	0,67	I,34	В. 2-I4
	4	МН3	3	32,8	98,4	В. 2-I4
	5	МН8	3	II,9	35,7	В. 2-I4
	6	Ø36АШ L = 720	6	5,75	34,5	Б.Ч.
	7	Ø10АI L = 380	6	0,23	I,38	Б.Ч.
	8	Ø8АI L = 500	2	0,20	0,40	Б.Ч.
	9	Ø40АШ L = I3600	4	I34,0	536,0	Б.Ч.
	I0	ХМ3	76	0,88	66,88	В. 2-I4
				Итого:	842,66	
КП395С	I	С1	2	I,8	3,6	В. 2-I4
	2	С2	I8	2,9	52,2	В. 2-I4
	3	С6	2	3,7	7,4	В. 2-I4
	4	С9	2	0,67	I,34	В. 2-I4
	5	МН3	3	32,8	98,4	В. 2-I4
	6	МН8	3	II,9	35,7	В. 2-I4
	7	Ø28АШ L = 720	6	3,48	20,88	Б.Ч.
	8	Ø36АШ L = 720	6	5,75	34,5	Б.Ч.
	9	Ø10АI L = 380	6	0,23	I,38	Б.Ч.
	I0	Ø8АI L = 500	2	0,20	0,40	Б.Ч.
	II	Ø32АШ L = I360	8	85,9	687,2	Б.Ч.
КП395С	I2	ХМ2	76	0,55	4I,8	В. 2-I4
				Итого:	984,86	
КП396С	I	С2	20	2,9	58,0	В. 2-I4
	2	С7	2	4,3	8,6	В. 2-I4
	3	С9	2	0,7	I,4	В. 2-I4
	4	МН3	3	32,8	98,4	В. 2-I4
	5	МН8	3	II,9	35,7	В. 2-I4
	6	Ø36АШ L = 720	I2	5,75	69,0	Б.Ч.
	7	Ø10АI L = 380	6	0,23	I,38	Б.Ч.
	8	Ø8АI L = 500	2	0,20	0,40	Б.Ч.
	9	Ø36АШ L = I3600	8	I09,0	872,0	Б.Ч.
	I0	ХМ3	76	0,88	66,88	В. 2-I4
				Итого:	I2II,76	

Инв. № подл. | Подпись и дата | Взам. инв. №

КП397с...КП399с

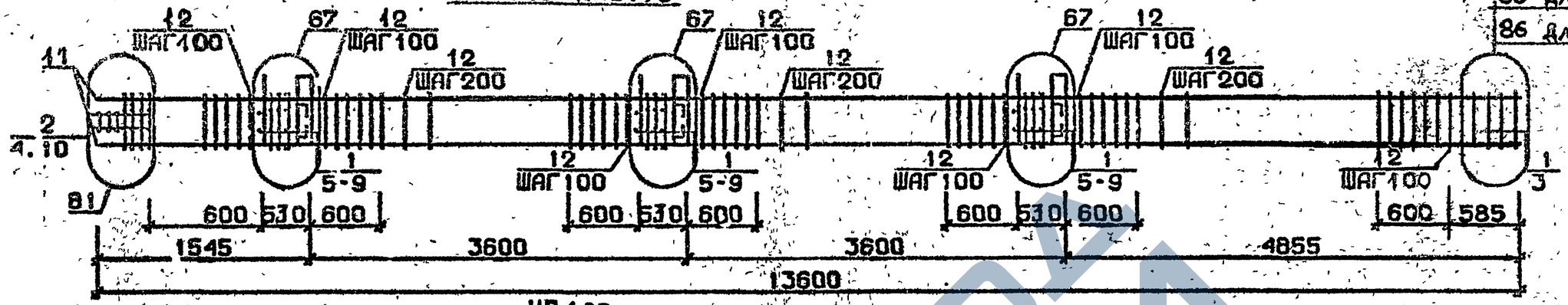

85 для КП397с
86 для КП398с
и КП399с

КП400с

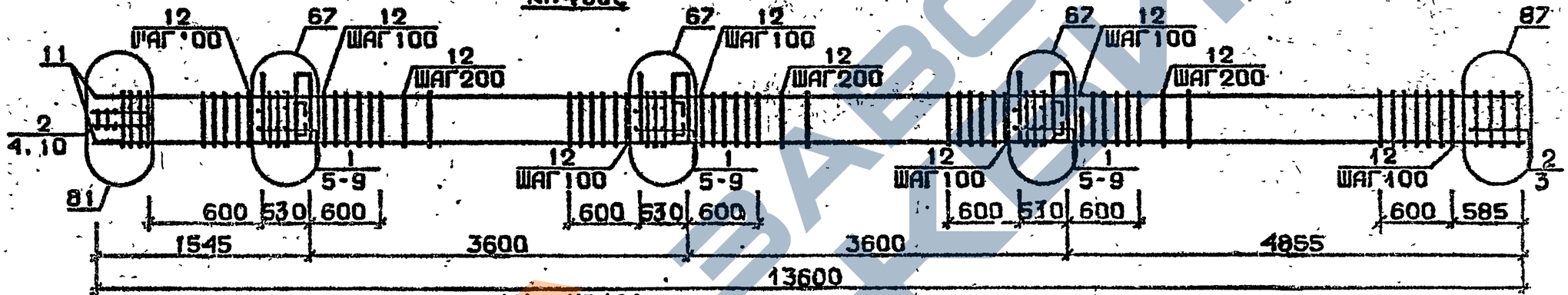

КП401с, КП402с

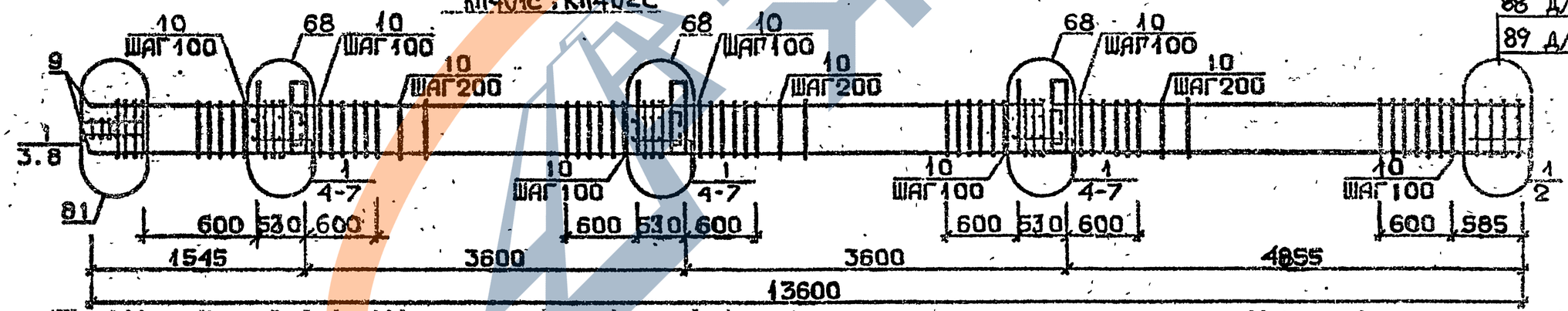

88 для КП401с
89 для КП402с

Арматура класса AI и AIII по ГОСТ 5781-82*
Детали см. 1.020.1-2с/89 В.2-13
Спецификацию см. лист 2

Разраб.	Чанкветадзе	
Проверил	Барбакадзе	
ГИП	Бускивадзе	
Н.контр.	Барбакадзе	

1.020.1-2с/89 2-4 КЖ4

Каркас пространственный КП397с...КП402с

Стадия	Лист	Листов
Р	1	2

ТбилЗНИИЭП

Формат А3

Инв.№подл. | Подп. и дата | Взам.инв.№

1.020.1-2с/89 В.2-4 ч.I

1962-14 174

Марка пространственного каркаса	Поз.	Марка арматурного изделия		Кол.	Масса, кг: 1 шт.	Масса, кг: Всего	Обозначение документа
КП397с	1	С1		17	1,8	30,6	
	2	С2		3	2,9	8,7	
	3	С4		2	2,2	4,4	
	4	С9		2	0,7	1,4	
	5	МН4		3	34,8	104,4	
	6	МН7		3	9,7	29,1	
	7	Ø32АШ	L = 720	6	4,54	27,24	
	8	Ø10АI	L = 380	6	0,23	1,38	
	9	Ø12АI	L = 130	12	0,11	1,32	
	10	Ø8АI	L = 500	2	0,20	0,40	
	11	Ø20АШ	L = 13600	4	33,5	134,0	
	12	ХМ1		76	0,55	41,8	
					Итого:	384,74	
КП398с	1	С1		17	1,8	30,6	
	2	С2		3	2,9	8,7	
	3	С5		2	3,1	6,2	
	4	С9		2	0,7	1,4	
	5	МН4		3	34,8	104,4	
	6	МН7		3	9,7	29,1	
	7	Ø32АШ	L = 720	6	4,54	27,24	
	8	Ø10АI	L = 380	6	0,23	1,38	
	9	Ø12АI	L = 130	12	0,11	1,32	
	10	Ø8АI	L = 500	2	0,20	0,40	
	11	Ø25АШ	L = 13600	4	52,4	209,6	
	12	ХМ1		76	0,55	41,8	
					Итого:	460,34	
КП399с	1	С1		17	1,8	30,6	
	2	С2		3	2,9	8,7	
	3	С5		2	3,1	6,2	
	4	С9		2	0,7	1,4	
	5	МН4		3	34,8	104,4	
	6	МН7		3	9,7	29,1	
	7	Ø32АШ	L = 720	6	4,54	27,24	
	8	Ø10АI	L = 380	6	0,23	1,38	
	9	Ø12АI	L = 130	12	0,11	1,32	
	10	Ø8АI	L = 500	2	0,20	0,40	
	11	Ø28АШ	L = 13600	4	65,7	262,8	
	12	ХМ2		76	0,55	41,8	В. 2-I4
					Итого:	513,54	

Марка пространственного каркаса	Поз.	Марка арматурного изделия		Кол.	Масса, кг: 1 шт.	Масса, кг: Всего	Обозначение документа
КП400с	1	С1		15	1,8	27,0	
	2	С2		5	2,9	14,5	
	3	С6		2	3,7	7,4	
	4	С9		2	0,7	1,4	
	5	МН4		3	34,8	104,4	
	6	МН7		3	9,7	29,1	
	7	Ø32АШ	L = 720	6	4,54	27,24	
	8	Ø10АI	L = 380	6	0,23	1,38	
	9	Ø12АI	L = 130	12	0,11	1,32	
	10	Ø8АI	L = 500	2	0,20	0,40	
	11	Ø32АШ	L = 13600	4	85,9	343,6	
	12	ХМ2		76	0,55	41,8	В. 2-I4
					Итого:	599,54	
КП401с	1	С2		29	2,9	58,0	В. 2-I4
	2	С7		2	4,3	8,6	В. 2-I4
	3	С9		2	0,7	1,4	В. 2-I4
	4	МН4		3	34,8	104,4	В. 2-I4
	5	МН8		6	11,9	35,7	В. 2-I4
	6	Ø36АШ	L = 720	6	5,75	34,5	
	7	Ø10АI	L = 380	6	0,23	1,38	
	8	Ø8АI	L = 500	2	0,20	0,40	
	9	Ø36АШ	L = 13600	4	109,0	436,0	
	10	ХМ3		76	0,88	66,88	В. 2-I4
					Итого:	747,26	
КП402с	1	С2		20	2,9	58,0	В. 2-I4
	2	С8		2	5,0	10,0	В. 2-I4
	3	С9		2	0,7	1,4	В. 2-I4
	4	МН4		3	34,8	104,4	В. 2-I4
	5	МН8		6	11,9	35,7	В. 2-I4
	6	Ø36АШ	L = 720	6	5,75	34,5	
	7	Ø10АI	L = 380	6	0,23	1,38	
	8	Ø8АI	L = 500	2	0,20	0,40	
	9	Ø40АШ	L = 134,0	4	134,0	536,0	
	10	ХМ3		76	0,88	66,88	В. 2-I4
					Итого:	848,66	

Инв. № подл. | Подпись и дата | Взам. инв. №

КП403с

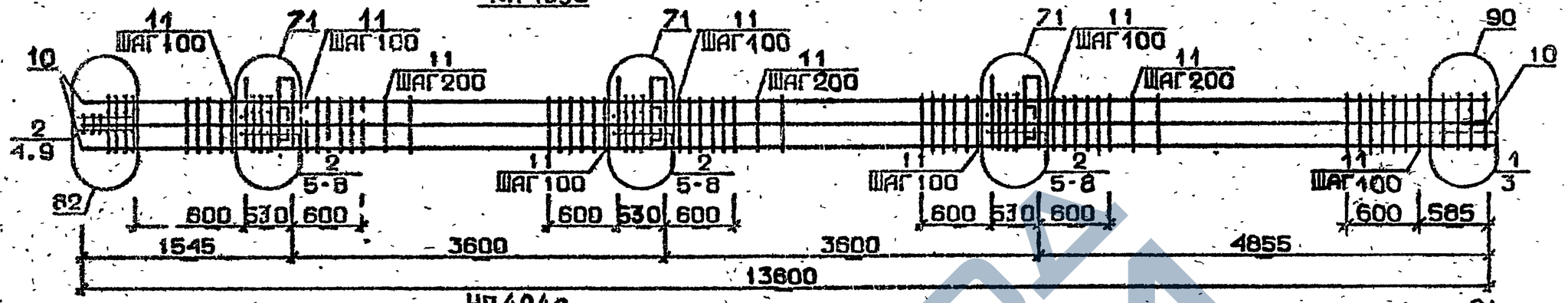

КП404с

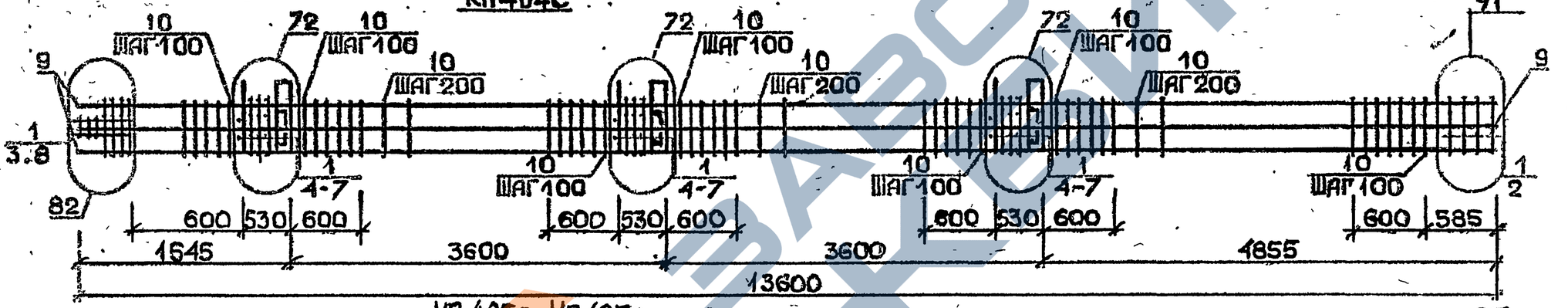

КП405с...КП407с

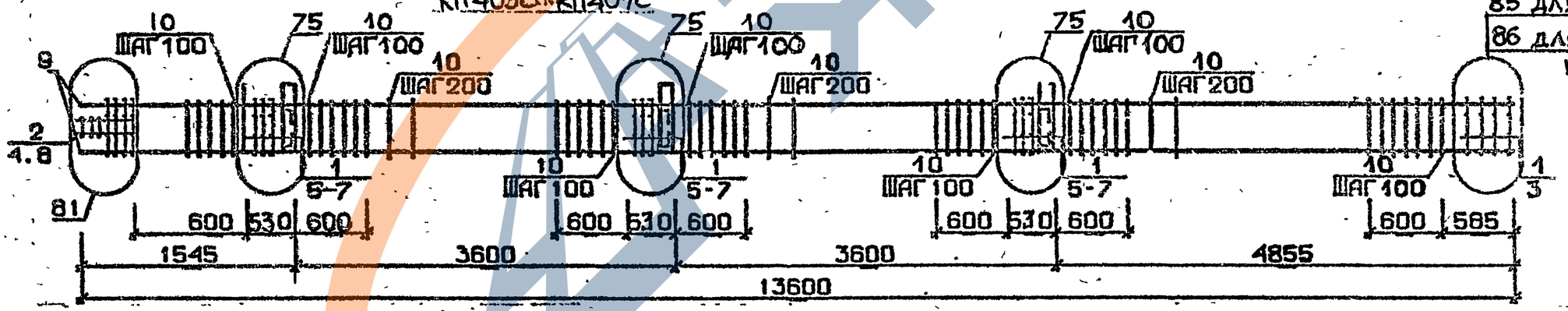

85 для КП405с
86 для КП406с и КП407с

Арматура класса AI и AIII по ГОСТ 5781-82*
Детали см. I.020.I-2с/89 В.2-I3
Спецификацию см. лист 2

Разраб.	Чанкветадзе		
Проверил	Барбакадзе		
ГИП	Бускивадзе		
Н. контр.	Барбакадзе		

1.020.1-2с/89 2-4 К95

Каркас пространственный КП403с... КП407с

Стадия	Лист	Листов
Р	1	2

ТбилЗНИИЭП

Формат А3

Инв.№подл. | Подп. и дата | Взам.инв.№

1.020.1-2с/89 В.2-13

Марка пространственного каркаса	Поз	Марка арматурного изделия	Кол.	Масса, кг		Обозначение документа
				I шт.	Всего	
КП403с	I	С1	2	I,8	3,6	I. 2-I4
	2	С2	I8	2,9	52,2	В. 2-I4
	3	С6	2	3,7	7,4	В. 2-I4
	4	С9	2	0,7	I,4	В. 2-I4
	5	МН4	3	34,8	I04,4	В. 2-I4
	6	МН9	3	I7,3	5I,9	В. 2-I4
	7	Ø32АШ L = 720	6	4,54	27,24	Б.Ч.
	8	Ø10АI L = 380	6	0,23	I,38	Б.Ч.
	9	Ø8АI L = 500	2	0,20	0,40	Б.Ч.
	I0	Ø32АШ L = I3600	8	85,9	687,2	Б.Ч.
	II	ХМ2	76	0,55	4I,8	В. 2-I4
				Итого:	978,92	
КП404с	I	С2	20	2,9	58,0	В. 2-I4
	2	С7	2	4,3	8,6	В. 2-I4
	3	С9	2	0,7	I,4	В. 2-I4
	4	МН4	3	34,8	I04,4	В. 2-I4
	5	МН10	3	20,8	62,4	В. 2-I4
	6	Ø36АШ L = 720	6	5,75	34,5	Б.Ч.
	7	Ø10АI L = 380	6	0,23	I,38	Б.Ч.
	8	Ø8АI L = 500	2	0,20	0,40	Б.Ч.
	9	Ø36АШ L =I3600	8	I09,0	872,0	Б.Ч.
	I0	ХМ3	76	0,88	66,88	В. 2-I4
				Итого:	I209,96	
КП405С	I	С1	I7	I,8	30,6	В. 2-I4
	2	С2	3	2,9	8,7	В. 2-I4
	3	С4	2	2,2	4,4	В. 2-I4
	4	С9	2	0,7	I,4	В. 2-I4
	5	МН5	3	27,6	82,8	В. 2-I4
	6	МН7	6	9,7	58,2	В. 2-I4
	7	Ø12АI L = I30	I2	0,II	I,32	Б.Ч.
	8	Ø8АI L = 500	2	0,20	0,40	Б.Ч.
	9	Ø20АШ L = I3600	4	33,5	I34,0	Б.Ч.
	I0	ХМI	76	0,55	4I,8	В. 2-I4
				Итого:	363,62	

Марка пространственного каркаса	Поз.	Марка арматурного изделия	Кол.	Масса. кг		Обозначение документа
				I шт.	Всего	
КП406С	I	С1	I7	I,8	30,6	В. 2-I4
	2	С2	3	2,9	8,7	В. 2-I4
	3	С5	2	3,I	6,2	В. 2-I4
	4	С9	2	0,7	I,4	В. 2-I4
	5	МН5	3	27,6	82,8	В. 2-I4
	6	МН7	6	9,7	58,2	В. 2-I4
	7	Ø12АI L = I30	I2	0,II	I,32	Б.Ч.
	8	Ø8АI L = 500	2	0,20	0,40	Б.Ч.
	9	Ø25АШ L = I3600	4	52,4	209,6	Б.Ч.
	I0	ХМI	76	0,55	4I,8	В. 2-I4
				Итого:	441,02	
КП407с	I	С1	I7	I,8	30,6	В. 2-I4
	2	С2	3	2,9	8,7	В. 2-I4
	3	С5	2	3,I	6,2	В. 2-I4
	4	С9	2	0,7	I,4	В. 2-I4
	5	МН5	3	27,6	82,8	В. 2-I4
	6	МН7	6	9,7	58,2	В. 2-I4
	7	Ø12АI L = I30	I2	0,II	I,32	Б.Ч.
	8	Ø8АI L = 500	2	0,20	0,40	Б.Ч.
	9	Ø28АШ L = I3600	4	65,7	262,8	Б.Ч.
	I0	ХМ2	76	0,55	4I,8	
				итого	494,22	

I.020.I-2о/89 2-4 К95

Лист 2

Инв. № подл. | Подпись и дата | Взам. инв. №

Формат А3

1962-14 180

1.020.1-2с/89 В. 2-4 т.1

КП408с

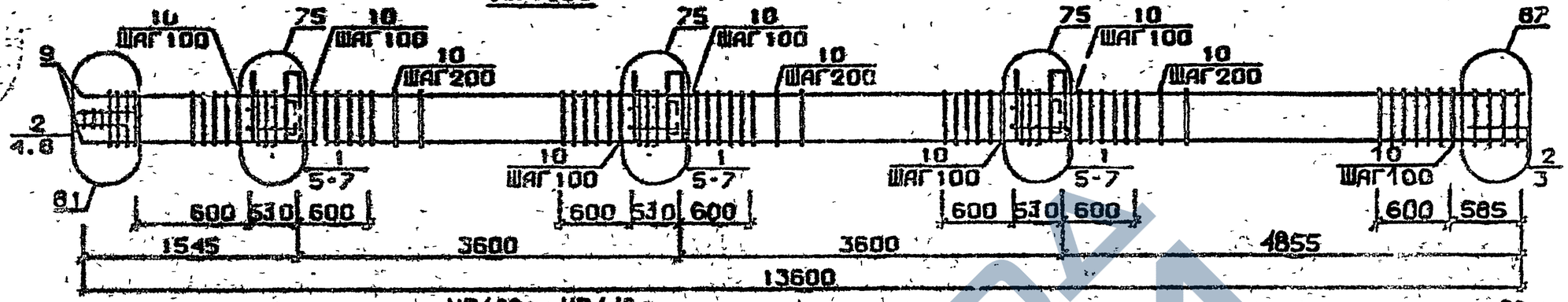

КП409с; КП410с

88 для КП409с-
89 для КП410с

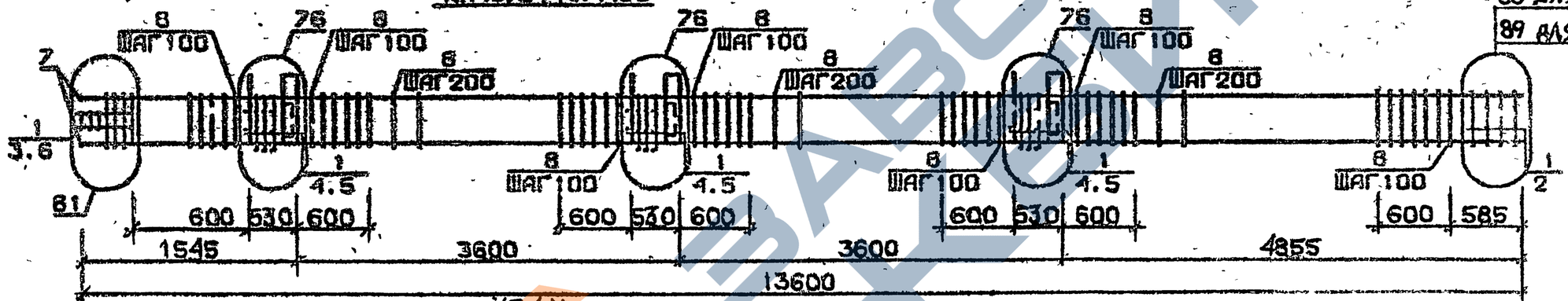

КП411с

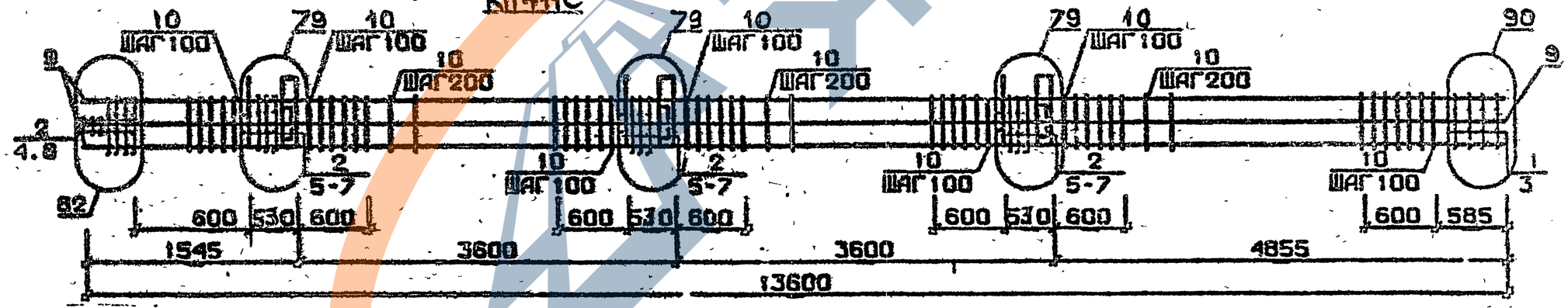

Арматура класса АI и АIс по ГОСТ 5781-82*
Детали см. I.020.I-2с/89 В.2-13
Спецификацию см. лист 2

Разраб.	Носесова		1.020.1-2с/89 2-4 К96
Провер.	Чкванава		
ГИП	Бускиладзе		Каркас пространственный КП408с...КП411с
Н. контр.	Чкванава		Стадия Р; Лист 1; Листов 2; ТбилЗНИИЭП

Инв. № подл. | Подп. и дата | Взам. инв. №

Формат А3

1962-14 191

Марка пространственного каркаса	Поз.	Марка арматурного изделия	Кол.	Масса, кг		Обозначение документа
				1 шт.	Всего	
КП408с	1	С1	15	1,8	27,0	В. 2-14
	2	С2	5	2,9	14.5	В. 2-14
	3	С6	2	3,7	7,4	В. 2-14
	4	С9	2	0,7	1,4	В. 2-14
	5	МН5	3	27,6	82,8	В. 2-14
	6	МН7	6	9,7	58,2	В. 2-14
	7	Ø12АI L = 130	12	0,11	1,32	Б.Ч.
	8	Ø8АI L = 500	2	0,20	0,40	Б.Ч.
	9	Ø32АIII L = 13600	4	85,9	343,6	Б.Ч.
	10	ХМ2	76	0,55	41,8	В. 2-14
				Итого:	578,42	
КП409с	1	С2	20	2,9	58,0	В. 2-14
	2	С7	2	4,3	8,6	В. 2-14
	3	С9	2	0,7	1,4	В. 2-14
	4	МН5	3	27,6	82,8	В. 2-14
	5	МН8	6	11,9	71,4	В. 2-14
	6	Ø8АI L = 500	2	0,20	0,40	Б.Ч.
	7	Ø36АIII L = 13600	4	109,0	436,0	Б.Ч.
	8	ХМ3	76	0,88	66,88	В. 2-14
				Итого:	725,48	
КП410с	1	С2	20	2,9	58,0	В. 2-14
	2	С8	2	5,0	10,0	В. 2-14
	3	С9	2	0,7	1,4	В. 2-14
	4	МН5	3	27,6	82,6	В. 2-14
	5	МН8	6	11,9	71,4	В. 2-14
	6	Ø8АI L = 500	2	0,20	0,40	Б.Ч.
	7	Ø40АIII L = 13600	4	134,0	536,0	Б.Ч.
	8	ХМ3	76	0,88	66,88	В. 2-14
				Итого:	826,68	

Марка пространственного каркаса	Поз.	Марка арматурного изделия	Кол.	Масса, кг		Обозначение документа
				1 шт.	Всего	
КП411с	1	С1	2	1,8	3,6	В. 2-14
	2	С2	18	2,9	52,2	В. 2-14
	3	С6	2	3,7	7,4	В. 2-14
	4	С9	2	0,7	1,4	В. 2-14
	5	МН5	3	27,6	82,8	В. 2-14
	6	МН8	3	11,9	35,7	В. 2-14
	7	МН9	3	17,3	51,9	В. 2-14
	8	Ø8АI L = 500	2	0,20	0,40	Б.Ч.
	9	Ø32АIII L = 13600	8	85,9	687,2	Б.Ч.
	10	ХМ2	76	0,55	41,8	В. 2-14
				Итого:	964,20	

Инв. № подл. | Подпись и дата | Взам. инв. №

Формат А3

1962-14 182

КП412с

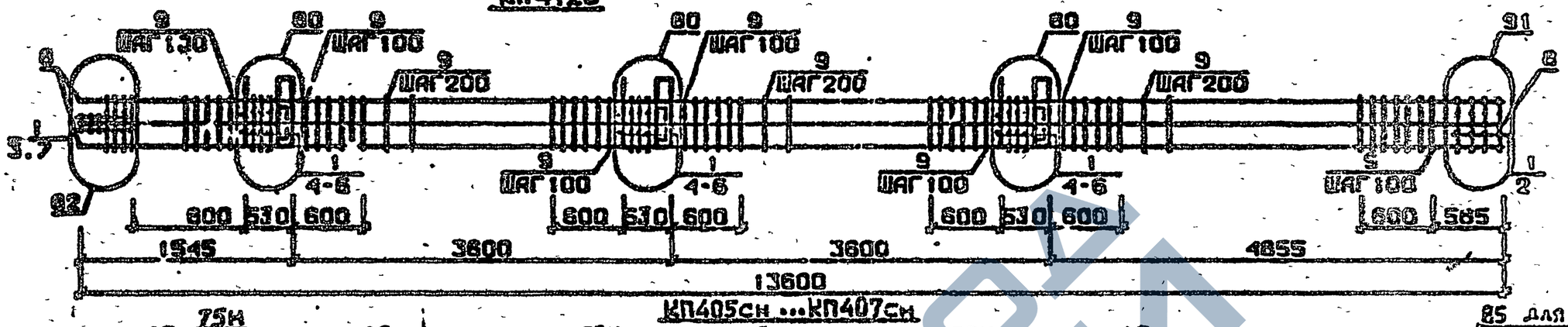

КП405сн ... КП407сн

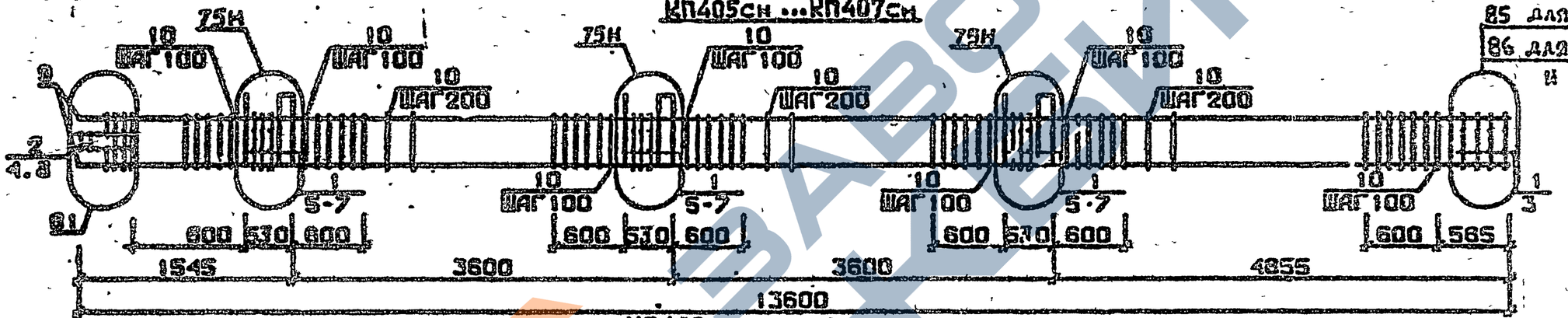

85 для КП405сн
86 для КП406сн
и КП407сн

КП408сн

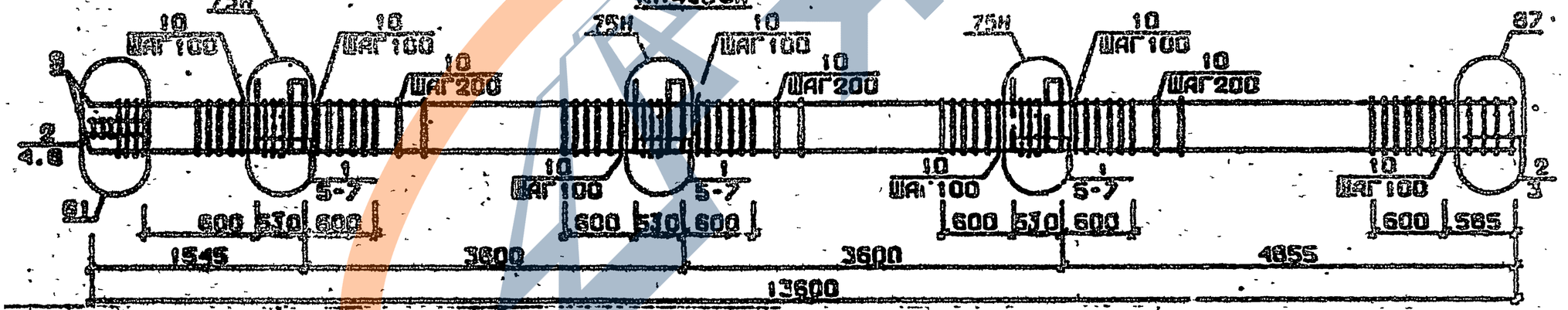

Арматура класса AI и AIII по ГОСТ 5781-82*
Детали см. I.020.1-2с/89 В.2-13
Спецификации см. лист 2

Разраб.	Чанкветадзе	
Проверил	Барбакадзе	
ГИП	Бускиндзе	
Н.контр.	Барбака..зе	

1.020.1-2с/89 2-4 К97

Каркас пространственный КП412с
КП405сн ... КП408сн

Стадия	Лист	Листов
Р	1	2

ТбилЗНИИЭП

ФОРМАТ А3

Инв. № подл. | Подпись и дата | Взам. инв. №

Марка пространственного каркаса	Поз.	Марка арматурного изделия	Кол.	Масса, кг		Обозначение документа
				I шт.	Всего	
КП4I2с	I	С2	20	2,9	58,0	В. 2-I4
	2	С7	2	4,3	8,6	В. 2-I4
	3	С9	2	0,7	I,4	В. 2-I4
	4	МН5	3	27,6	82,8	В. 2-I4
	5	МН8	3	II,9	35,7	В. 2-I4
	6	МНIO	3	20,8	62,4	В. 2-I4
	7	Ø8AI L = 500	2	0,20	0,40	Б.Ч.
	8	Ø36AIII L = I3600	8	I09,0	872,0	Б.Ч.
	9	ХМ3	76	0,88	66,88	В. 2-I4
				Итого:	II88,I8	
КП405сн	I	С1	I7	I,8	30,6	В. 2-I4
	2	С2	3	2,9	8,7	В. 2-I4
	3	С4	2	2,2	4,4	В. 2-I4
	4	С9	2	0,7	I,4	В. 2-I4
	5	МН5н	3	27,6	82,8	В. 2-I4
	6	МН7	6	9,7	58,2	В. 2-I4
	7	ØI2AI L = I30	I2	0,II	I,32	Б.Ч.
	8	Ø8AI L = 500	2	0,20	0,40	Б.Ч.
	9	Ø20AIII L = I3600	4	33,5	I34,0	Б.Ч.
	I0	ХМI	76	0,55	4I,8	В. 2-I4
				Итого:	363,62	
КП406сн	I	С1	I7	I,8	30,6	В. 2-I4
	2	С2	3	2,9	8,7	В. 2-I4
	3	С5	2	3,I	6,2	В. 2-I4
	4	С9	2	0,7	I,4	В. 2-I4
	5	МН5н	3	27,6	82,8	В. 2-I4
	6	МН7	6	9,7	58,2	В. 2-I4
	7	ØI2AI L = I30	I2	0,II	I,32	Б.Ч.
	8	Ø8AI L = 500	2	0,20	0,40	Б.Ч.
	9	Ø25AIII L = I3600	4	52,4	209,6	Б.Ч.
	I0	ХМI	76	0,55	4I,8	В. 2-I4
				Итого:	44I,02	

Марка пространственного каркаса	Поз.	Марка арматурного изделия	Кол.	Масса, кг		Обозначение документа
				I шт.	Всего	
КП407сн	I	С1	I7	I,8	30,6	В. 2-I4
	2	С2	3	2,9	8,7	В. 2-I4
	3	С5	2	3,I	6,2	В. 2-I4
	4	С9	2	0,7	I,4	В. 2-I4
	5	МН5н	3	27,6	82,8	В. 2-I4
	6	МН7	6	9,7	58,2	В. 2-I4
	7	ØI2AI L = I30	I2	0,II	I,32	Б.Ч.
	8	Ø8AI L = 500	2	0,20	0,40	Б.Ч.
	9	Ø28AIII L = I3600	4	65,7	262,8	Б.Ч.
	I0	ХМ2	76	0,55	4I,8	В. 2-I4
				Итого:	494,22	
КП408сн	I	С1	I5	I,8	27,0	В. 2-I4
	2	С2	5	2,9	I4,5	В. 2-I4
	3	С6	2	3,7	7,4	В. 2-I4
	4	С9	2	0,7	I,4	В. 2-I4
	5	МН5н	3	27,6	82,8	В. 2-I4
	6	МН7	6	9,7	58,2	В. 2-I4
	7	ØI2AI L = I30	I2	0,II	I,32	Б.Ч.
	8	Ø8AI L = 50	2	0,20	0,40	Б.Ч.
	9	Ø32AIII L = I3600	4	85,9	343,6	Б.Ч.
	I0	ХМ2	76	0,55	4I,8	В. 2-I4
				Итого:	578,42	

1.020.1-2в/89 В. 2-4 ч.I

Инв. № подл. | Подпись и дата | Взам. инв. №

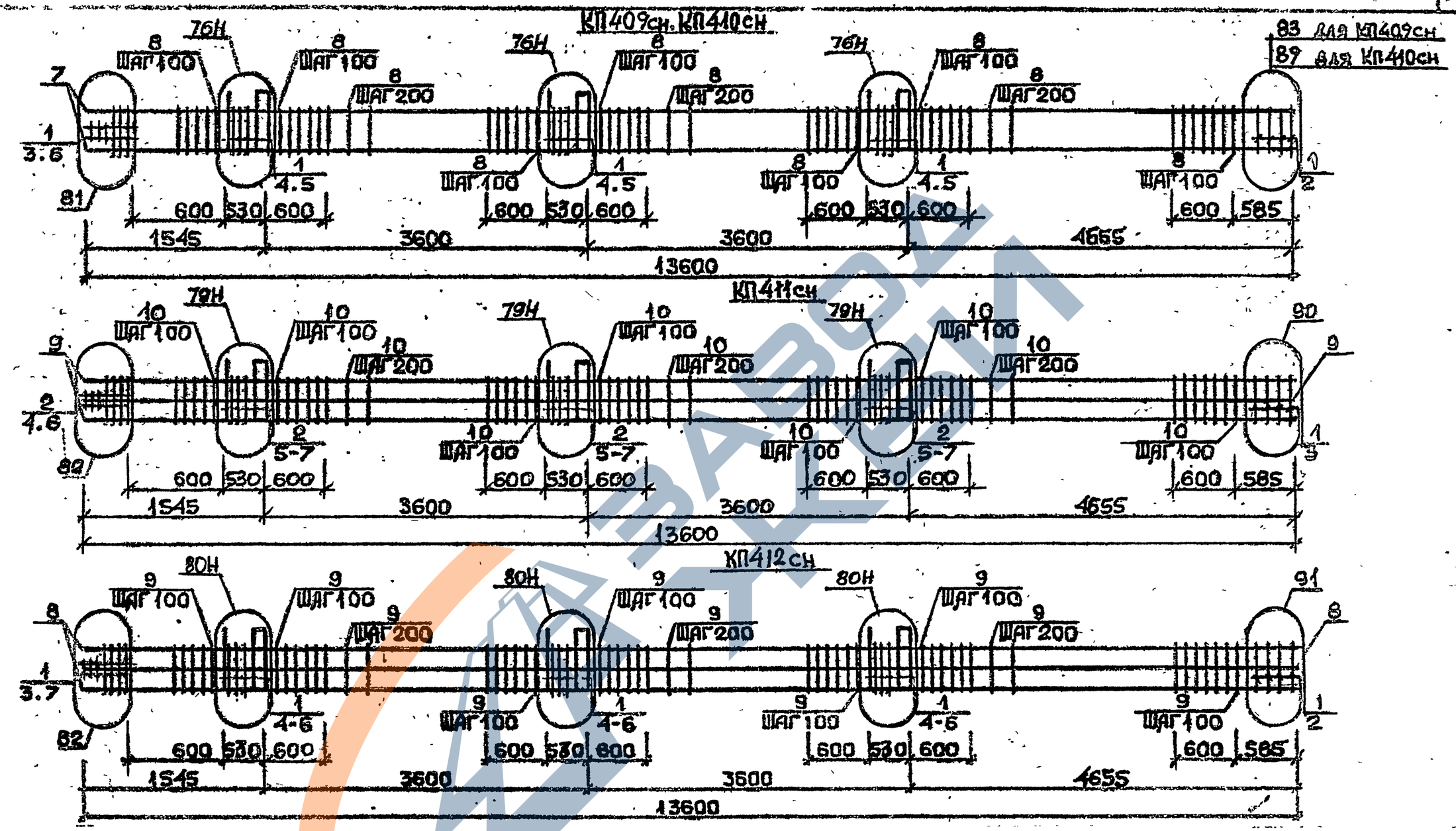

Арматура классов АI и АIII по ГОСТ 5781-82*
Детали см. I.020.I-2с/89 В.2-I3
Спецификацию см. лист 2

РАЗРАБ.	МОСЕСОВА		
ПРОВЕРИЛ	ЧКВАНАВА		
ГИП	БУСКИ ЗАДЗЕ		
Н.КОНТР.	ЧКВАНАВА		

1.020.1-2с/89 2-4 К98

КАРКАС ПРОСТРАНСТВЕННЫЙ
КП409 сн ... КП412сн

Стадия	Лист	Листов
Р	1	2

ТбилЗНИИЭП

ФОРМАТ А3

1962-14 185

Марка пространственного каркаса	Поз.	Марка арматурного изделия	Кол.	Масса, кг		Обозначение документа
				I шт.	Всего	
КП409сн	I	С2	20	2,9	58,0	В. 2-I4
	2	С7	2	4,3	8,6	В. 2-I4
	3	С9	2	0,7	I,4	В. 2-I4
	4	МН5н	3	27,6	82,8	В. 2-I4
	5	МН8	6	II,9	7I,4	В. 2-I4
	6	Ø8AI L = 500	2	0,20	0,40	Б.Ч.
	7	Ø36AIII L = I3600	4	I09,0	436,0	Б.Ч.
	8	ХМ3	76	0,88	66,88	В. 2-I4
				Итого:	725,48	
КП4I0сн	I	С2	20	2,9	58,0	В. 2-I4
	2	С8	2	5,0	I0,0	В. 2-I4
	3	С9	2	0,7	I,4	В. 2-I4
	4	МН5н	3	27,6	82,8	В. 2-I4
	5	МН8	6	II,9	7I,4	В. 2-I4
	6	Ø8AI L = 500	2	0,20	0,40	Б.Ч.
	7	Ø40AIII L = I3600	4	I34,0	536,0	Б.Ч.
	8	ХМ3	76	0,88	66,88	В. 2-I4
				Итого:	826,88	
КП4IIсн	I	С1	2	I,8	3,6	В. 2-I4
	2	С2	I8	2,9	52,2	В. 2-I4
	3	С6	2	3,7	7,4	В. 2-I4
	4	С9	2	0,7	I,4	В. 2-I4
	5	МН5н	3	27,6	82,8	В. 2-I4
	6	МН8	3	II,9	35,7	В. 2-I4
	7	МН9	3	I7,3	5I,9	В. 2-I4
	8	Ø8AI L = 500	2	0,20	0,40	Б.Ч.
	9	Ø32AIII L = I3600	8	85,9	687,2	
	I0	ХМ2	76	0,55	4I,8	В. 2-I4
				Итого:	964,40	

Марка пространственного каркаса	Поз.	Марка арматурного изделия	Кол.	Масса, кг		Обозначение документа
				I шт.	Всего	
КП4I2сн	I	С2	20	2,9	58,0	В. 2-I4
	2	С7	2	4,3	8,6	В. 2-I4
	3	С9	2	0,7	I,4	В. 2-I4
	4	МН5н	3	27,6	82,8	В. 2-I4
	5	МН8	3	II,9	35,7	В. 2-I4
	6	МНI0	3	20,8	62,4	В. 2-I4
	7	Ø8AI L = 500	2	0,20	0,40	В. 2-I4
	8	Ø36AIII L = I3600	8	I09,0	872,0	В. 2-I4
	9	ХМ3	76	0,88	66,88	В. 2-I4
				Итого:	II88,I8	

Инв. № подл. | Подпись и дата | Взам. инв. №