ТИПОВЫЕ СТРОИТЕЛЬНЫЕ КОНСТРУКЦИИ, ИЗДЕЛИЯ И УЗЛЫ

СЕРИЯ 1.100.1-7

ИНДУСТРИАЛЬНЫЕ ИЗДЕЛИЯ КРУПНОПАНЕЛЬНЫХ 5-9 ЭТАЖНЫХ ЗДАНИЙ С ВЫСОТОЙ ЭТАЖА 2,8м И СО СТРОИТЕЛЬНЫМ МОДУЛЕМ 15М НА ОСНОВЕ ЖИЛЫХ ДОМОВ СЕРИИ 97

ВЫПУСК 2-6

ПАНЕЛИ НАРУЖНЫХ СТЕН ТРЕХСЛОЙНЫЕ ЛЕГКОБЕТОННЫЕ ТОЛЩИНОЙ 350 мм
АРМАТУРНЫЕ И ЗАКЛАДНЫЕ ИЗДЕЛИЯ

РАБОЧИЕ ЧЕРТЕЖИ

ЗАВОД ЖБИ
https://zavodjbi.com/

ТИПОВЫЕ СТРОИТЕЛЬНЫЕ КОНСТРУКЦИИ, ИЗДЕЛИЯ И УЗЛЫ

СЕРИЯ 1.100.1-7

ИНДУСТРИАЛЬНЫЕ ИЗДЕЛИЯ КРУПНОПАНЕЛЬНЫХ 5-9 ЭТАЖНЫХ ЗДАНИЙ С ВЫСОТОЙ ЭТАЖА 2,8м И СО СТРОИТЕЛЬНЫМ МОДУЛЕМ 15М НА ОСНОВЕ ЖИЛЫХ ДОМОВ СЕРИИ 97

ВЫПУСК 2-6

ПАНЕЛИ НАРУЖНЫХ СТЕН ТРЕХСЛОЙНЫЕ ЛЕГКОБЕТОННЫЕ ТОЛЩИНОЙ 350 мм АРМАТУРНЫЕ И ЗАКЛАДНЫЕ ИЗДЕЛИЯ.

РАБОЧИЕ ЧЕРТЕЖИ

РАЗРАБОТАНЫ
СибЗНИИЭП
ГЛАВНЫЙ ИНЖЕНЕР С.Ф.ТРАУТВЕЙН
НАЧАЛЬНИК АПМ-1 М.К.ПЕЧЕРИН
ГЛАВНЫЙ ИНЖЕНЕР ПРОЕКТА И.Б.РАДАШКЕВИЧ

УТВЕРЖДЕНЫ И ВВЕДЕНЫ В ДЕЙСТВИЕ
С 30 АПРЕЛЯ 1990 Г.
ГОСКОМАРХИТЕКТУРЫ
ПРИКАЗ ОТ 23.03.90 № 46

https://zavodgkl.com/

Обозначение		Наименование	Стр.
1.100.1-7.2-6	00.00.00	Содержание	3
	00.00.01	Каркас КР1÷КР5	4
	00.00.02	Каркас КР7, КР10, КР17, КР20. Отдельный стержень ОС1	5
	00.00.03	Каркас КР8, КР35, КР39	6
	00.00.04	Каркас КР9, КР13, КР15, КР16	7
	00.00.05	Каркас КР11, КР12, КР14, КР19, КР21, КР30	8
	00.00.06	Каркас КР18, КР31, КР32	9
	00.00.07	Каркас КР22...КР24	10
	00.00.08	Каркас КР25...КР27	11
	00.00.09	Каркас КР28, КР29, КР49	12
	00.00.10	Каркас КР34...КР36, КР46	13
	00.00.11	Каркас КР37, КР38, КР50, КР52, КР53	14
	00.00.12	Каркас КР40...КР42, КР51	15
	00.00.13	Каркас КР43...КР45	16
	00.00.14	Каркас КР47...КР49	17
	00.00.15	Сетка С1...С5	18
	00.00.16	Сетка С6, С7, С9÷С12	19
	00.00.17	Сетка С13÷С18	20
	00.00.18	Сетка С19...С24	21
	00.00.19	Каркас ПК1÷ПК6	22
	00.00.20	Каркас ПК7÷ПК9	23
	00.00.21	Сетка ПС1÷ПС6	24
	00.00.22	Сетка ПС7÷ПС9, С25, С26	25
	00.00.23	Анкер А1	26
	00.00.24	Анкер А2	
1.100.1-7.2-6	00.00.25	Анкер А3	27
	00.00.26	Анкер А4	
	00.00.27	Изделие закладное М1	28
	00.00.28	Изделие закладное М2	
	00.00.29	Изделие закладное М3	29
	00.00.30	Изделие закладное М4	
	00.00.31	Изделие закладное М5	30
	00.00.32	Изделие закладное М6	
	00.00.33	Изделие закладное М7	31
	00.00.34	Изделие закладное М8	
	00.00.35	Петли монтажные П1...П5	32
	00.00.35СБ	Петли монтажные П1...П5. Сборочный чертеж	
	00.00.36	Петли монтажные П6...П8	33
	00.00.36СБ	Петли монтажные П6...П8. Сборочный чертеж	
	00.00.37	Подоконный слив	34

Взам. инв. №

Подпись и дата

Инв. № подл.

Привязан

Инв. №

Норм. конт.	Радашкевич		
Нач. АПМ-1	Печерин		12.89
Гл. конст.	Радашкевич		
Рук. гр.	Стабредова		
Провер.	Стабредова		
Разраб.	Булгакова		

1.100.1-7.2-6 00.00.00

Содержание

Стадия	Лист	Листов
Р		1

СибЗНИИЭП г. Новосибирск

Копировал

Формат А3

Рис. 1

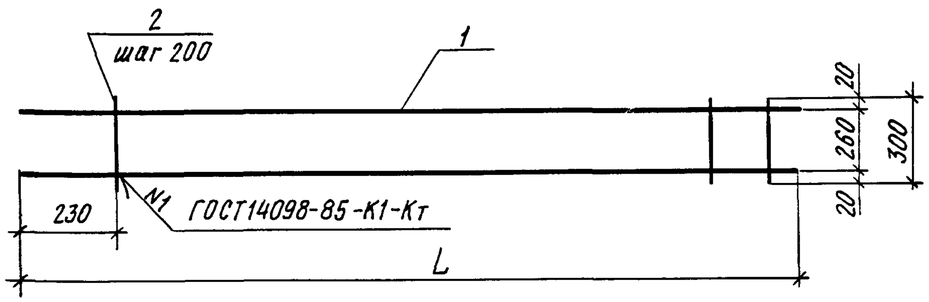

Рис. 2

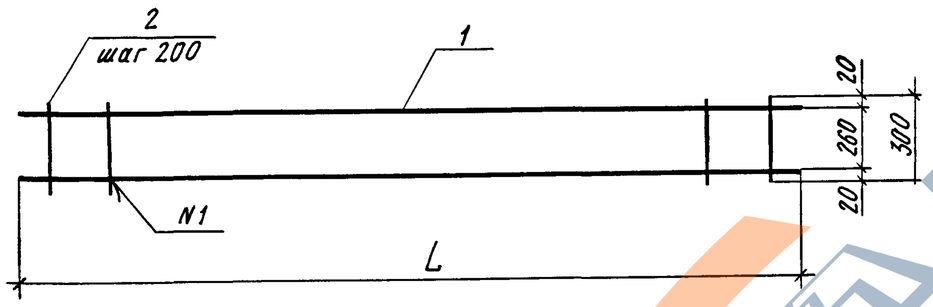

Обозначение	Марка	Рис	L	Масса, кг
1.100.1-7.2-6 00.00 01	КР1	1	2590	1,50
-01	КР6	2	2650	1,57
-02	КР2	2	2750	1.64
-03	КР3	2	2540	1,51
-04	КР4	2	750	0,46
-05	КР5	2	4250	2,54

Формат	Зона	Поз	Обозначение	Наименование	Кол	Примечание
				1.100.1-7.2-6 00.00.01		КР1
				Детали		
Б.Ч.		1		⌀6AIII ГОСТ5781-82*, ℓ=2590	2	0,57кг
Б.Ч.		2		⌀4BpI ГОСТ 6727-80*, ℓ=300	12	0,03кг
				1.100.1-7.2-6 00.00.01-01		КР6
				Детали		
Б.Ч.		1		⌀6AIII ГОСТ 5781-82*, ℓ=2650	2	0,59кг
Б.Ч		2		⌀4BpI ГОСТ 6727-80*, ℓ=300	13	0,03кг
				1.100.1-7.2-6 00.00.01-02		КР2
				Детали		
Б.Ч.		1		⌀6AIII ГОСТ 5781-82*, ℓ=2750	2	0,61кг
Б.Ч		2		⌀4BpI ГОСТ 6727-80*, ℓ=300	14	0,03кг
				1.100.1-7.2-6 00.00.01-03		КР3
				Детали		
Б.Ч		1		⌀6AIII ГОСТ5781-82*, ℓ=2540	2	0,56кг
Б.Ч.		2		⌀4BpI ГОСТ 6727-80,* ℓ=300	13	0,03кг
				1.100.1-7.2-6 00.00.01-04		КР4
				Детали		
Б.Ч.		1		⌀6AIII ГОСТ 5781-82*, ℓ=750	2	0,17кг
Б.Ч.		2		⌀4BpI ГОСТ 6727-80,* ℓ=300	4	0,03кг
				1.100.1-7.2-6 00.00.01-05		КР5
				Детали		
Б.Ч.		1		⌀6AIII ГОСТ5781-82*, ℓ=4250	2	0,94кг
Б.Ч.		2		⌀4BpI ГОСТ 6727-80,* ℓ=300	22	0,03кг

Взам. инв. №

Подпись и дата

Инв. № подл.

Привязан

Инв. №

Нач. АПМ-1	Печерин		12.89
Гл. конст.	Радашкевич		
Рук. гр.	Стабредова		
Провер.	Стабредова		
Разраб.	Булгакова		

1.100.1-7.2-6 00.00.01

Каркас КР1...КР6

Стадия	Лист	Листов
Р		1

СибЗНИИЭП г. Новосибирск

Копировал Архипов

Формат А3.

https://zavodjbi.com/
ЗАВОД ЖБИ

Рис.1

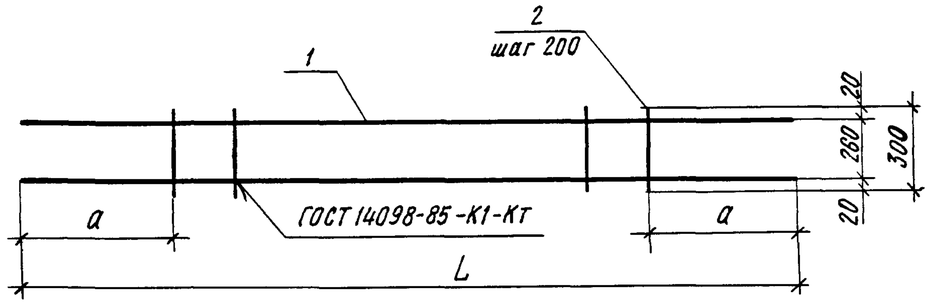

Рис.2

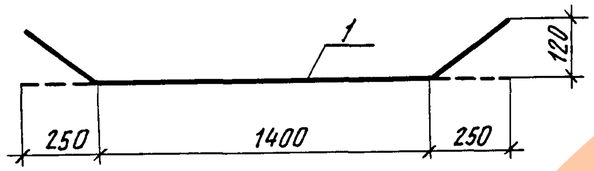

Формат	Зона	Поз.	Обозначение	Наименование	Кол.	Примечание
				1.100.1-7.2-6 00.00.02		КР7
				Детали		
Б.ч.		1		ф6AIII ГОСТ 5781-82*; ℓ=2750	2	0,61 кг
Б.ч		2		ф4ВрI ГОСТ 6727-80*; ℓ=300	8	0,03 кг
				1.100.1-7.2-6 00.00.02-01		КР10
				Детали		
Б.ч.		1		ф6AIII ГОСТ 5781-82*; ℓ=2500	2	0,555 кг
Б.ч.		2		ф4ВрI ГОСТ 6727-80*; ℓ=300	8	0,03 кг
				1.100.1-7.2-6 00.00.02-02		КР17
				Детали		
Б.ч.		1		ф6AIII ГОСТ 5781-82*; ℓ=4250	2	0,94 кг
Б.ч.		2		ф4ВрI ГОСТ 6727-80*; ℓ=300	12	0,03 кг
				1.100.1-7.2-6 00.00.02-03		КР20
				Детали		
Б.ч.		1		ф6AIII ГОСТ 5781-82*; ℓ=3400	2	0,755 кг
Б.ч		2		ф4ВрI ГОСТ 6727-80*; ℓ=300	8	0,03 кг
				1.100.1-7.2-6 00.00.02-04		ОС1
				Детали		
Б.ч.		1		ф8AIII ГОСТ 5781-82*; ℓ=1900	1	0,75 кг

Обозначение	Марка		Размеры, мм L	Размеры, мм a	Масса, кг
1.100.1-7.2-6 00.00.02	КР7	1	2750	675	1.46
-01	КР10	1	2500	550	1.35
-02	КР17	1	4250	1025	2.24
-03	КР20	1	3400	1000	1.75
-04	ОС1	2	—	—	0.75

Привязан

Инв.№

Инв.№ подл. | Подпись и дата | Взам. инв.№

Нач.АПМ1	Печерин		12.89
Гл.конст.	Радашкевич		
Рук.гр.	Стабредова		
Провер.	Стабредова		
Разраб.	Булгакова		

1.100.1-7.2-6 00.00.02

Каркас КР7, КР10, КР17, КР20
Отдельный стержень ОС1

Стадия	Лист	Листов
Р		1

СибЗНИИЭП
г.Новосибирск

Копировал

Формат А3

ЗАВОД ЖБИ

Рис.1
Схема сгиба

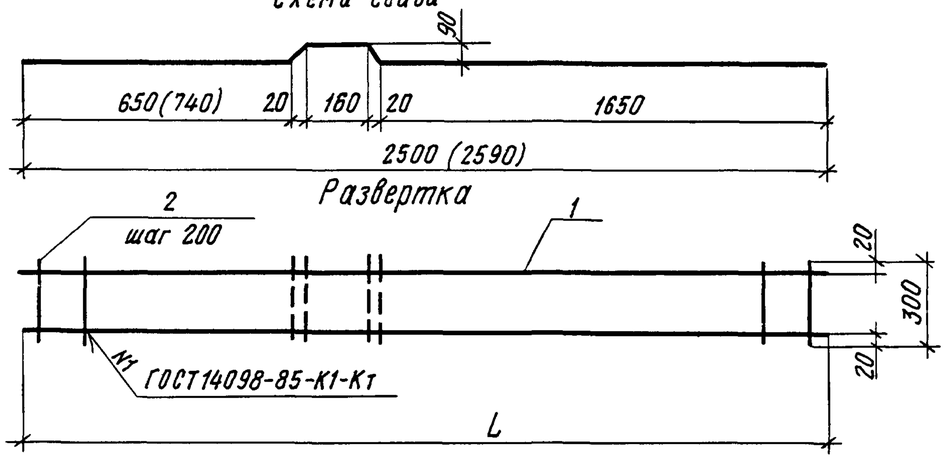

Рис.2
Схема сгиба

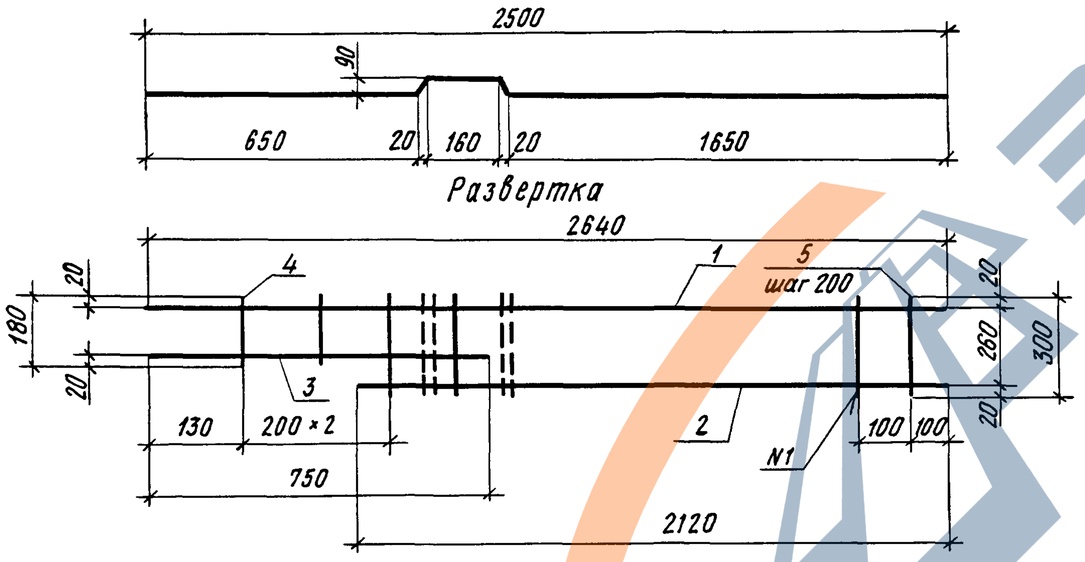

Формат	Зона	Поз.	Обозначение	Наименование	Кол.	Примечание
				1.100.1-7.2-6 00.00.03		КР8
				Детали		
Б.Ч		1		ф6АIII ГОСТ 5781-82*; ℓ=2640	2	0,59кг
Б.Ч		2		ф4ВрI ГОСТ 6727-80*; ℓ=300	13	0,03кг
				1.100.1-7.2-6 00.00.03-01		КР33
				Детали		
Б.Ч.		1		ф6АIII ГОСТ 5781-82*, ℓ=2640	1	0,59кг
Б.Ч.		2		ф6АIII ГОСТ 5781-82*, ℓ=2120	1	0,47кг
Б.Ч.		3		ф6АIII ГОСТ 5781-82*, ℓ=750	1	0,17кг
Б.Ч.		4		ф4ВрI ГОСТ 6727-80*, ℓ=180	2	0,02кг
Б.Ч		5		ф4ВрI ГОСТ 6727-80*, ℓ=300	11	0,03кг
				1.100.1-7.2-6 00 00.03-02		КР39
				Детали		
Б.Ч.		1		ф6АIII ГОСТ 5781-82*, ℓ=2730	2	0,61кг
Б.Ч.		2		ф4ВрI ГОСТ 6727-80*, ℓ=300	14	0,03кг

Обозначение	Марка	Рис	L	Масса, кг
1.100.1-7.2-6 00.00.03	КР8	1	2640	1,56
-01	КР33	2	-	1,60
-02	КР39	1	2730	1,64

Привязан

Инв.№

Нач.АПМ-1	Печерин		12.89
Гл.конст.	Радашкевич		
Рук.гр.	Ставредова		
Провер.	Ставредова		
Разраб.	Булгакова		

1.100.1-7.2-6 00.00.03

Каркас
КР8, КР33, КР39

Стадия	Лист	Листов
Р		1

СибЗНИИЭП
г. Новосибирск

Копировал Архипов

Формат А3

Взам.инв.№ | Подпись и дата | Инв.№ подл.

ЗАВОД ЖБИ

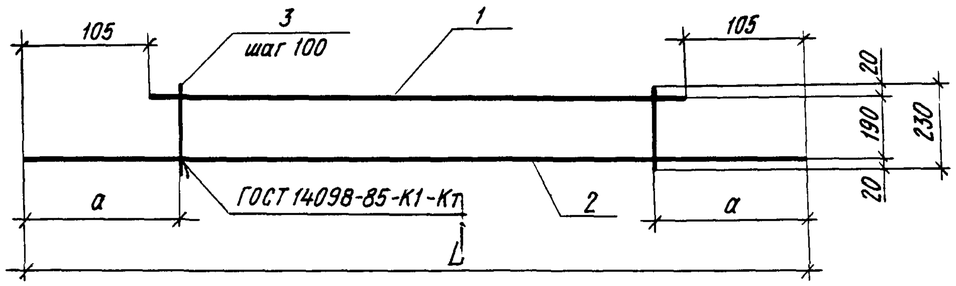

Формат	Зона	Поз.	Обозначение	Наименование	Кол.	Примечание
				1.100.1-7.2-6 00.00.04		КР9
				Детали		
Б.Ч.		1		Ф8АIII ГОСТ 5781-82*; ℓ=2540	1	1,00кг
Б.Ч.		2		Ф8АIII ГОСТ 5781-82*; ℓ=2750	1	1,09кг
Б.Ч.		3		Ф4ВрI ГОСТ 6727-80*; ℓ=230	26	0,02кг
				1.100.1-7.2-6 00.00.04-01		КР13
				Детали		
Б.Ч.		1		Ф8АIII ГОСТ 5781-82*, ℓ=2270	1	0,90кг
Б.Ч.		2		Ф8АIII ГОСТ 5781-82*, ℓ=2480	1	0,98кг
Б.Ч.		3		Ф4ВрI ГОСТ 6727-80*; ℓ=230	23	0,02кг
				1.100.1-7.2-6 00.00.04-02		КР15
				Детали		
Б.Ч.		1		Ф8АIII ГОСТ 5781-82*; ℓ=4040	1	1,60кг
Б.Ч.		2		Ф8АIII ГОСТ 5781-82*; ℓ=4250	1	1,68кг
Б.Ч.		3		Ф4ВрI ГОСТ 6727-80*; ℓ=230	41	0,02кг
				1.100.1-7.2-6 00.00.04-03		КР16
				Детали		
				Ф8АIII ГОСТ 5781-82*; ℓ=3400	1	1,34кг
				Ф8АIII ГОСТ 5781-82*; ℓ=3190	1	1,26кг
				Ф4ВрI ГОСТ 6727-80*; ℓ=230	32	0,02кг

Обозначение	Марка	Размеры, мм L	Размеры, мм a	Масса, ед., кг
1 100.1-7.2-6 00.00.04	КР9	2750	125	2,61
-01	КР13	2480	140	2,34
-02	КР15	4250	125	4,10
-03	КР16	3400	150	3,24

Взам. инв.№ | Подпись и дата | Инв.№ подл.

Привязан

Инв.№

Нач.АПМ-1	Печерин		12.89
Гл.конст.	Радашкевич		
Рук.гр.	Стадредова		
Провер.	Стадредова		
Разраб.	Булгакова		

1.100.1-7.2-6 00.00.04

Каркас
КР9, КР13, КР15, КР16

Стадия	Лист	Листов
Р		1

Сиб ЗНИИЭП
г.Новосибирск

Копировал Архипов

Формат А3

https://zavodjbi.com/
ЗАВОД ЖБИ

Рис.1

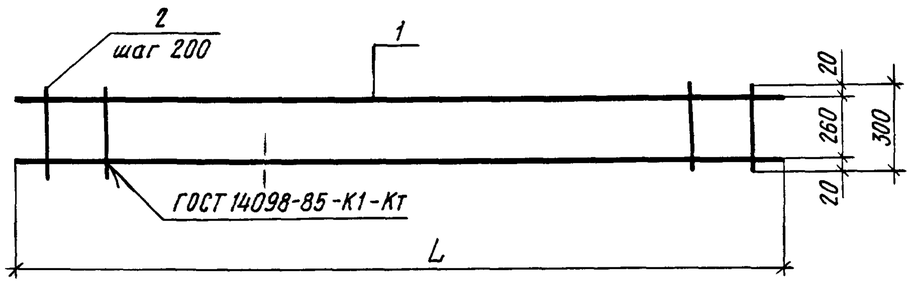

Обозначение	Марка	L	Масса, кг
1.100.1-7.2-6 00.00.05	КР11	2500	1,50
-01	КР12	2250	1,36
-02	КР14	4040	2,43
-03	КР19	3400	2,02
-04	КР21	3150	1.88
-05	КР30	800	0,76

Формат	Зона	Поз.	Обозначение	Наименование	Кол.	Примечание
				1.100.1-7.2-6 00.00.05		КР11
				Детали		
Б.Ч.		1		ф6АIII ГОСТ 5781-82*, ℓ=2500	2	0,555кг
Б.Ч.		2		ф4ВрI ГОСТ 6727-80*, ℓ=300	13	0,03кг
				1.100.1-7.2-6 00.00.05-01		КР12
				Детали		
Б.Ч.		1		ф6АIII ГОСТ 5781-82*, ℓ=2250	2	0,50кг
Б.Ч.		2		ф4ВрI ГОСТ 6727-80*, ℓ=300	12	0,03кг
				1.100.1-7.2-6 00.00.05-02		КР14
				Детали		
Б.Ч.		1		ф6АIII ГОСТ 5781-82*, ℓ=4040	2	0,90кг
Б.Ч.		2		ф4ВрI ГОСТ 6727-80*, ℓ=300	21	0,03кг
				1.100.1-7.2-6 00.00.05-03		КР19
				Детали		
Б.Ч.		1		ф6АIII ГОСТ 5781-82*, ℓ=3400	2	0,755кг
Б.Ч.		2		ф4ВрI ГОСТ 6727-80*, ℓ=300	17	0,03кг
				1.100.1-7.2-6 00.00.05-04		КР21
				Детали		
Б.Ч.		1		ф6АIII ГОСТ 5781-82*, ℓ=3150	2	0,70кг
Б.Ч.		2		ф4ВрI ГОСТ 6727-80*, ℓ=300	16	0,03кг
				1.100.1-7.2-6 00.00.05-05		КР30
				Детали		
Б.Ч.		1		ф6АIII ГОСТ 5781-82*, ℓ=800	2	0,32кг
Б.Ч.		2		ф4ВрI ГОСТ 6727-80*, ℓ=300	4	0,03кг

Взам. инв.№ | Подпись и дата | Инв.№ подл.

Привязан

Инв.№

Нач.АПМ-1	Печерин		12.89
Гл.конст.	Радашкевич		
Рук.гр.	Ставредова		
Провер.	Ставредова		
Разраб.	Булгакова		

1.100.1-7.2-6 00.00.05

Каркас
КР11, КР12, КР14, КР19, КР21, КР30

Стадия	Лист	Листов
Р		1

СибЗНИИЭП
г.Новосибирск

Копировал Аркин

Формат А3

ЗАВОД СТАЛЕБИЛ

Рис 1

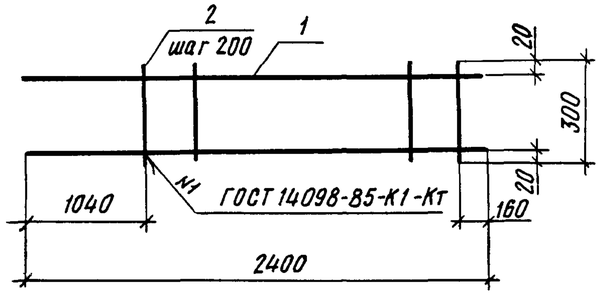

Рис. 2

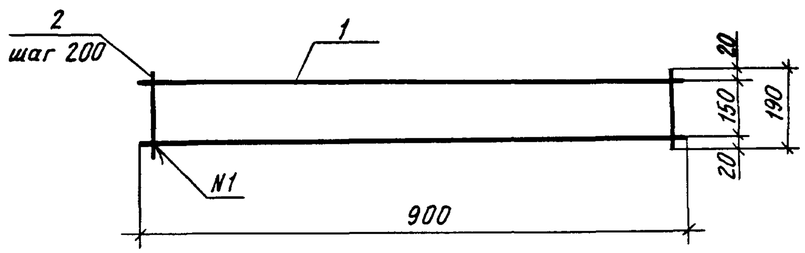

Рис. 3

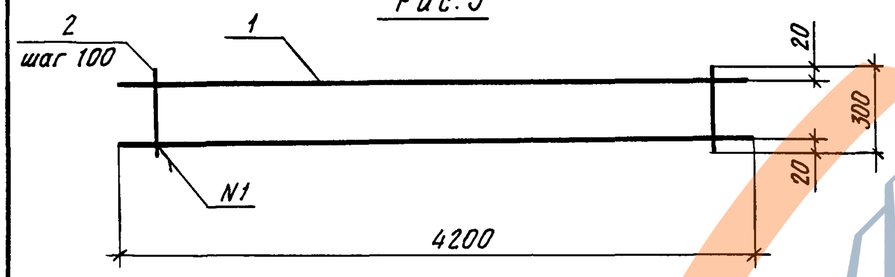

Формат	Зона	Поз.	Обозначение	Наименование	Кол.	Примечание
				1.100.1-7.2-6 00.00.06		КР18
				Детали		
Б.Ч.		1		ф6АIII ГОСТ 5781-82*, ℓ=2400	2	0,53кг
Б.Ч.		2		ф4ВрI ГОСТ 6727-80*, ℓ=300	8	0.03 кг
				1.100.1-7.2-6 00.00.06-01		КР31
				Детали		
Б.Ч.		1		ф6АIII ГОСТ 5781-82*, ℓ=900	2	0,20 кг
Б.Ч.		2		ф4ВрI ГОСТ 6727-80*, ℓ=300	5	0,03кг
				1.100.1-7.2-6 00.00.06-02		КР32
				Детали		
Б.Ч.		1		ф12АIII ГОСТ 5781-82*, ℓ=4200	2	3,73кг
Б.Ч.		2		ф4ВрI ГОСТ 6727-80*, ℓ=300	42	0,03кг

Обозначение	Марка	Рис	Масса, кг
1.100.1-7.2-6 00.00.06	КР18	1	1,30
-01	КР31	2	0,55
-02	КР32	3	8,72

Взам. инв. № | Подпись и дата | Инв. № подл

Привязан

Инв. №

Нач. АПМ-1	Печерин		12.89
Гл. конст.	Радашкевич		
Рук. гр.	Ставредова		
Провер.	Ставредова		
Разраб	Булгакова		

1.100.1-7.2-6 00.00.06

Каркас
КР18, КР31, КР32

Стадия	Лист	Листов
Р		1

СибЗНИИЭП
г. Новосибирск

Копировал Архипов

Формат А3

ЗАВОД ЖБИ

Рис.1

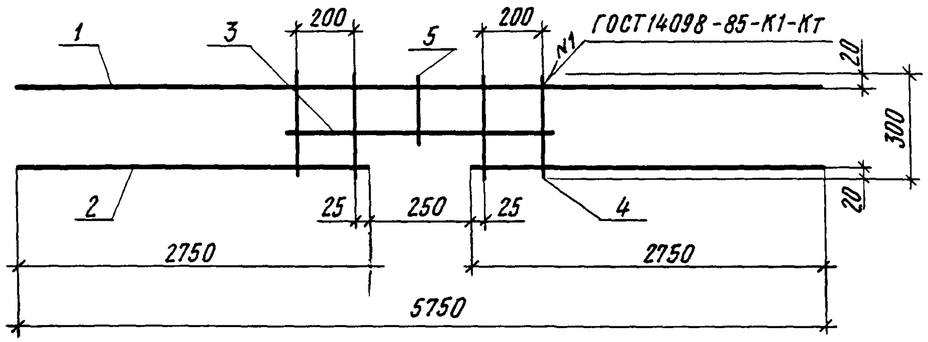

Рис.2

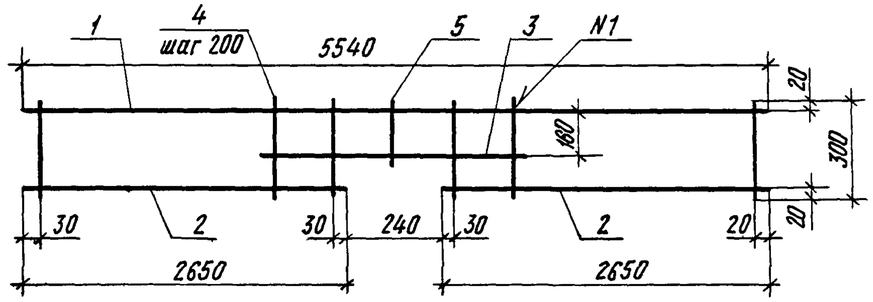

Рис.3

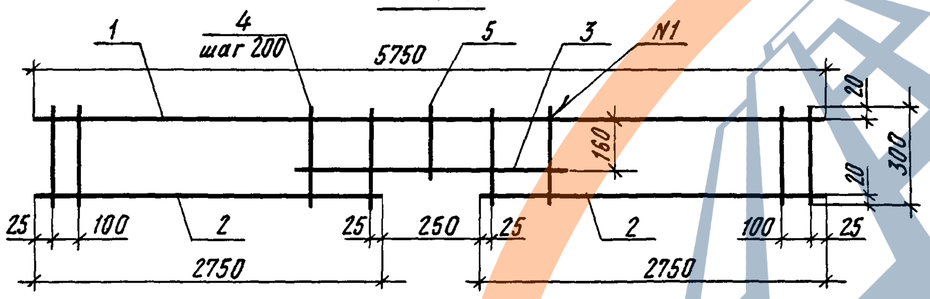

Формат	Зона	Поз.	Обозначение	Наименование	Кол.	Примечание
				1.100.1-7.2-6 00.00.07		КР22
				Детали		
Б.Ч.		1		ф6АIII ГОСТ 5781-82*, ℓ=5750	1	1,28кг
Б.Ч.		2		ф6АIII ГОСТ 5781-82*, ℓ=2750	2	0,61кг
Б.Ч.		3		ф6АIII ГОСТ 5781-82*, ℓ=750	1	0,17кг
Б.Ч.		4		ф4ВрI ГОСТ 6727-80*, ℓ=300	4	0,03кг
Б.Ч		5		ф4ВрI ГОСТ 6727-80*, ℓ=200	1	0,02кг
				1.100.1-7.2-6 00.00.07-01		КР23
				Детали		
Б.Ч.		1		ф6АIII ГОСТ 5781-82*, ℓ=5540	1	1,23кг
Б.Ч.		2		ф6АIII ГОСТ 5781-82*, ℓ=2650	2	0,59кг
Б.Ч.		3		ф6АIII ГОСТ 5781-82*, ℓ=750	1	0,17кг
Б.Ч.		4		ф4ВрI ГОСТ 6727-80*, ℓ=300	28	0,03кг
Б.Ч.		5		ф4ВрI ГОСТ 6727-80*, ℓ=200	1	0,02кг
				1.100.1-7.2-6 00.00.07-02		КР24
				Детали		
Б.Ч.		1		ф6АIII ГОСТ 5781-82*, ℓ=5750	1	1,28кг
Б.Ч.		2		ф6АIII ГОСТ 5781-82*, ℓ=2750	2	0,61кг
Б.Ч.		3		ф6АIII ГОСТ 5781-82*, ℓ=750	1	0,17кг
Б.Ч.		4		ф4ВрI ГОСТ 6727-80*, ℓ=300	30	0,03кг
Б.Ч.		5		ф4ВрI ГОСТ 6727-80*, ℓ=200	1	0,02кг

Обозначение	Марка	Рис	Масса, кг
1.100.1-7.2-6 00.00.07	КР22	1	2,81
-01	КР23	2	3,44
-02	КР24	3	3,59

Взам.инв.№ | Подпись и дата | Инв.№подл.

Привязан

Инв.№

Нач.АПМ	Печерин		12.89
Гл.конст.	Радашкевич		
Рук.гр.	Стабредова		
Провер.	Стабредова		
Разраб.	Булгакова		

1.100.1-7.2-6 00.00.07

Каркас
КР22...КР24

Стадия	Лист	Листов
Р		1

СибЗНИИЭП
г.Новосибирск

Копировал

Формат А3

ЗАВОД ЖБИ

Рис.1

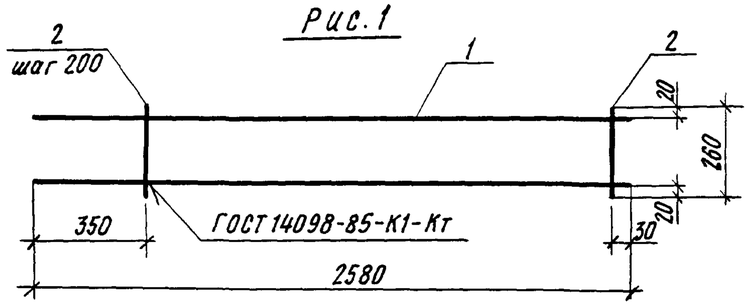

Рис.2

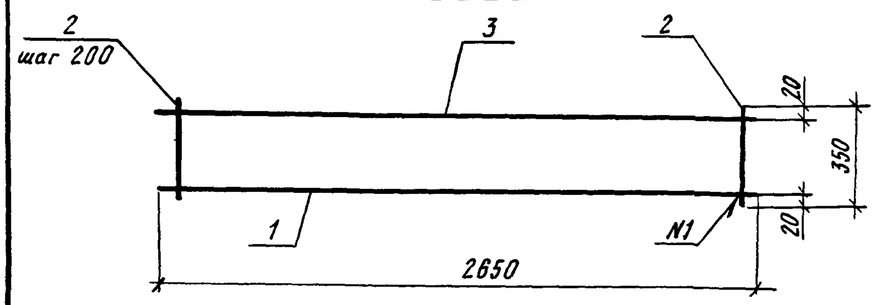

Рис. 3

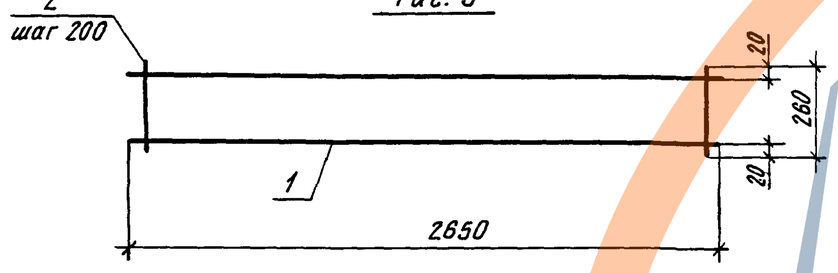

Формат	Зона	Поз	Обозначение	Наименование	Кол.	Примечание
				1.100.1-7.2-6 00.00.08		КР25
				Детали		
Б.ч.		1		Ф8AIII ГОСТ 5781-82*, ℓ=2580	2	1,02кг
Б.ч.		2		ф5ВрI ГОСТ 6727-80*, ℓ=260	12	0,04кг
				1.100.1-7.2-6 00.00.08-01		КР26
				Детали		
Б.ч.		1		Ф12AIII ГОСТ 5781-82,* ℓ=2650	1	2,35кг
Б.ч.		2		ф5ВрI ГОСТ 6727-80*, ℓ=350	27	0,05кг
Б.ч.		3		Ф10AIII ГОСТ 5781-82*, ℓ=2650	1	1,64кг
				1.100.1-7.2-6 00.00.08-02		КР27
				Детали		
Б.ч.		1		Ф10AIII ГОСТ 5781-82*, ℓ=2650	2	1,64кг
Б.ч.		2		ф5ВрI ГОСТ 6727-80*, ℓ=260	14	0,04кг

Обозначение	Марка	Рис	Масса, кг
1.100 1-7.2-6 00.00.08	КР25	1	2,52
-01	КР26	2	5,34
-02	КР27	3	3,84

Привязан

Инв.№

Нач.АПМ-1	Печерин		12.89
Гл.конст	Радашкевич		
Рук.гр.	Стабредова		
Провер.	Стабредова		
Разраб	Булгакова		

1.100.1-7.2-6 00.00.08

Каркас
КР25...КР27

Стадия	Лист	Листов
Р		1

СибЗНИИЭП
г Новосибирск

Копировал

Формат А3

Взам инв № | Подпись и дата | Инв № подл.

https://zavodjbi.com/

Рис.1

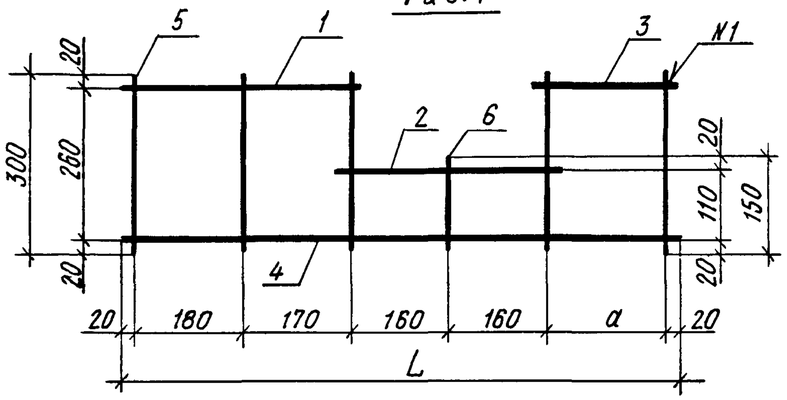

Рис 2

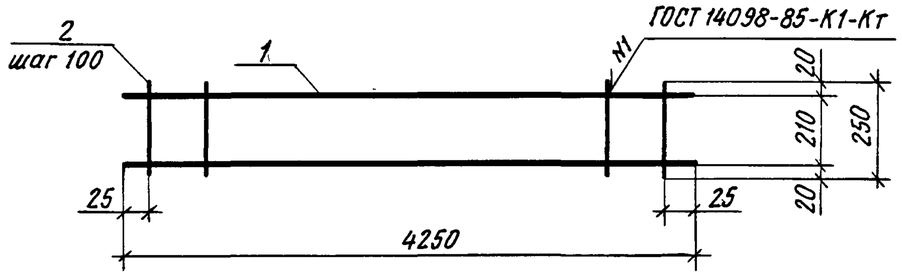

Формат	Зона	Поз	Обозначение	Наименование	Кол.	Примечание
				1.100.1-7.2-6 00.00.09		КР28
				Детали		
Б.Ч.		1		ф6AIII ГОСТ 5781-82*, ℓ=390	1	0,09кг
Б.Ч.		2		ф6AIII ГОСТ 5781-82*, ℓ=360	1	0,08кг
Б.Ч.		3		ф6AIII ГОСТ 5781-82*, ℓ=230	1	0,05кг
Б.Ч.		4		ф6AIII ГОСТ 5781-82*, ℓ=900	1	0,20кг
Б.Ч.		5		ф4BpI ГОСТ 6727-80*, ℓ=300	5	0,03кг
Б.Ч.		6		ф4BpI ГОСТ 6727-80*, ℓ=150	1	0,01кг
				1.100.1-7.2-6 00.00.09-01		КР29
				Детали		
Б.Ч.		1		ф6AIII ГОСТ 5781-82*, ℓ=390	1	0,09кг
Б.Ч.		2		ф6AIII ГОСТ 5781-82*, ℓ=360	1	0,08кг
Б.Ч.		3		ф6AIII ГОСТ 5781-82*, ℓ=150	1	0,03кг
Б.Ч.		4		ф6AIII ГОСТ 5781-82*, ℓ=820	1	0,18кг
Б.Ч.		5		ф4BpI ГОСТ 6727-80*, ℓ=300	5	0,03кг
Б.Ч.		6		ф4BpI ГОСТ 6727-80*, ℓ=150	1	0,01кг
				1.100.1-7.2-6 00.00.09-02		КР49
				Детали		
Б.Ч.		1		ф8AIII ГОСТ 5781-82*, ℓ=4250	2	1,68кг
Б.Ч.		2		ф4BpI ГОСТ 6727-80* ℓ=250	43	0,02кг

Обозначение	Марка	Рис	Размеры, мм L	Размеры, мм a	Масса, кг
1.100.1-7.2-6 00.00.09	КР28	1	900	190	0,58
-01	КР29	1	820	110	0,54
-02	КР49	2			4,22

Привязан

Инв.№

Нач.АПМ-1	Печерин		12.89
Гл.конст.	Радашкевич		
Рук.гр.	Стабредова		
Провер.	Стабредова		
Разраб.	Бул акова		

1.100.1-7.2-6 00.00.09

Каркас
КР28, КР29, КР49

Стадия	Лист	Листов
Р		1

СибЗНИИЭП
г.Новосибирск

Копировал

Формат А3

Взам инв.№ | Подпись и дата | Инв.№ подл.

https://zavodjbi.com/
ЗАВОД ЖБИ

Рис.1

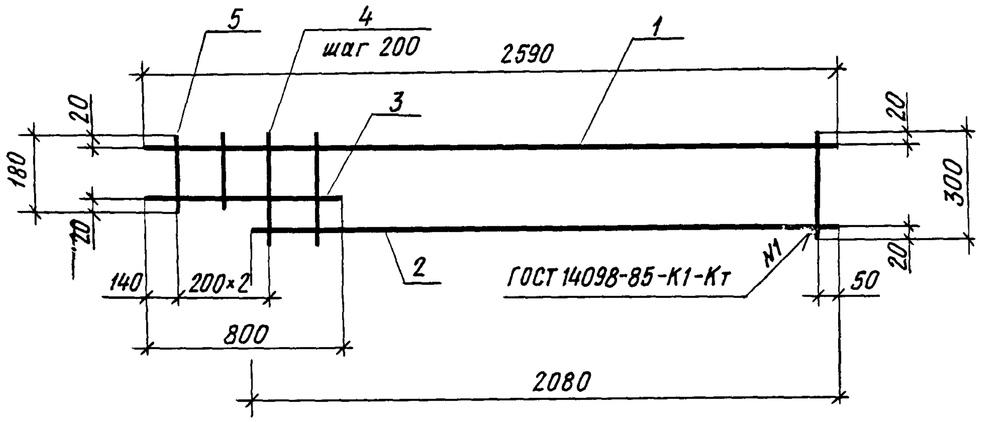

Рис.2

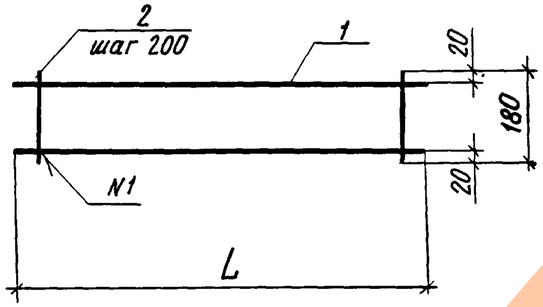

Формат	Зона	Поз	Обозначение	Наименование	Кол.	Примечание
				1.100.1-7.2-6 00.00.10		КР34
				Детали		
Б.Ч.		1		ф6АIII ГОСТ 5781-82*, ℓ=2590	1	0,57кг
Б.Ч		2		ф8АIII ГОСТ 5781-82*, ℓ=2080	1	0,46кг
Б.Ч.		3		ф6АIII ГОСТ 5781-82*, ℓ=800	1	0,18кг
Б.Ч.		4		ф4ВрI ГОСТ 6727-80*, ℓ=300	11	0,03кг
Б.Ч.		5		ф4ВрI ГОСТ 6727-80*, ℓ=180	2	0,02кг
				1.100.1-7.2-6 00.00.10-01		КР35
				Детали		
Б.Ч.		1		ф6АIII ГОСТ 5781-82*, ℓ=2450	2	0,54кг
Б.Ч		2		ф4ВрI ГОСТ 6727-80*, ℓ=180	23	0,02кг
				1.100.1-7.2-6 00.00.10-02		КР36
				Детали		
Б.Ч.		1		ф6АIII ГОСТ 5781-82*, ℓ=3950	2	0,88кг
Б.Ч.		2		ф4ВрI ГОСТ 6727-80*, ℓ=180	20	0,02кг
				1.100.1-7.2-6 00.00.10-03		КР46
				Детали		
Б.Ч.		1		ф6АIII ГОСТ 5781-82*, ℓ=4250	2	0,94кг
Б.Ч.		2		ф4ВрI ГОСТ 6727-80,* ℓ=180	22	0,02кг

Обозначение	Марка	Рис	L	Масса, кг
1.100.1-7.2-6 00.00.10	КР34	1		1,58
-01	КР35	2	2450	1,34
-02	КР36	2	3950	2,16
-03	КР46	2	4250	2,32

Привязан

Инв. №

Взам. инв.№ | Подпись и дата | Инв. №подл.

Нач.АПМ-1	Печерин		12.89
Гл.конст	Радашкевич		
Рук.гр.	Ставредова		
Провер.	Ставредова		
Разраб.	Булгакова		

1.100.1-7.2-6 00.00.10

Каркас
КР34–КР36, КР46

Стадия	Лист	Листов
Р		1

СибЗНИИЭП
г.Новосибирск

Копировал Брухнов

Формат А3

https://zavodjbi.com/

Рис.1

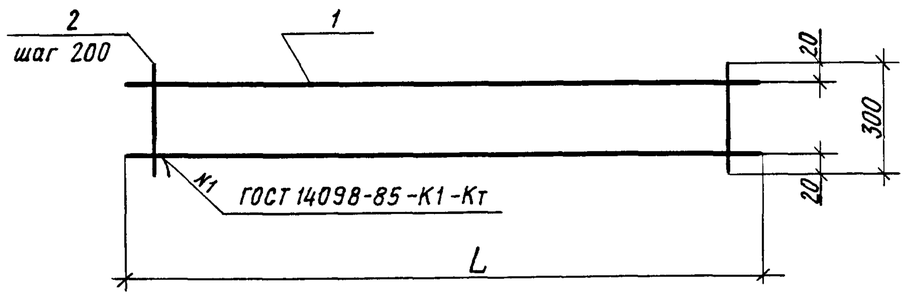

Формат	Зона	Поз.	Обозначение	Наименование	Кол.	Примечание
				1.100.1-7.2-6 00.00.11		КР38
				Детали		
Б.Ч.		1		ф6АIII ГОСТ 5781-82*, ℓ=4150	2	0,92кг
Б.Ч.		2		ф4ВрI ГОСТ 6727-80*, ℓ=300	21	0,03кг
				1.100.1-7.2-6 00.00.11-01		КР37
				Детали		
Б.Ч.		1		ф6АIII ГОСТ 5781-82*, ℓ=4100	2	0,91кг
Б.Ч.		2		ф4ВрI ГОСТ 6727-80*, ℓ=300	21	0,03кг
				1.100.1-7.2-6 00.00.11-02		КР50
				Детали		
Б.Ч.		1		ф6АIII ГОСТ 5781-82*, ℓ=3900	2	0,87кг
Б.Ч.		2		ф4ВрI ГОСТ 6727-80*, ℓ=300	20	0,03кг
				1.100.1-7.2-6 00.00.11-03		КР52
				Детали		
Б.Ч.		1		ф6АIII ГОСТ 5781-82*, ℓ=1970	2	0,44кг
Б.Ч.		2		ф4ВрI ГОСТ 6727-80*, ℓ=300	10	0,03кг
				1.100.1-7.2-6 00.00.11-04		КР53
				Детали		
Б.Ч.		1		ф6АIII ГОСТ 5781-82*, ℓ=1880	2	0,42кг
Б.Ч.		2		ф4ВрI ГОСТ 6727-80*, ℓ=300	10	0,03кг

Обозначение	Марка	L	Масса, кг
1.100.1-7.2-6 00.00.11	КР38	4150	2,47
-01	КР37	4100	2,45
-02	КР50	3900	2,34
-03	КР52	1970	1,18
-04	КР53	1880	1,14

Взам. инв.№ | Подпись и дата | Инв.№ подл.

Привязан

Инв.№

Нач.АПМ-1	Печерин		12.89
Гл.конст.	Радашкевич		
Рук.гр.	Стабредова		
Провер.	Стабредова		
Разраб.	Булгакова		

1.100.1-7.2-6 00.00.11

Каркас
КР37, КР39, КР50, КР52, КР53

Стадия	Лист	Листов
Р		1

СибЗНИИЭП
г.Новосибирск

Копировал.

Формат А3

https://zavodjbi.com/
ЗАВОД ЖБИ

Рис. 1

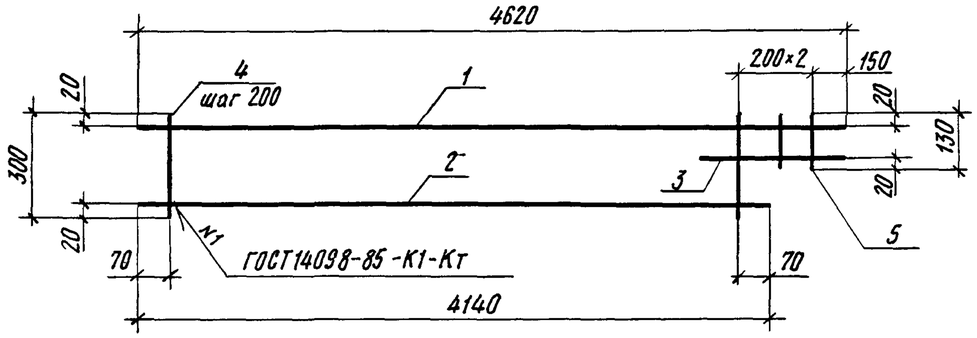

Рис. 2

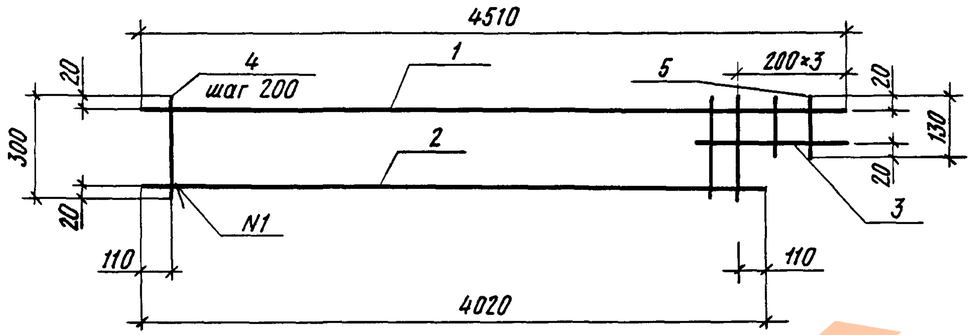

Рис. 3

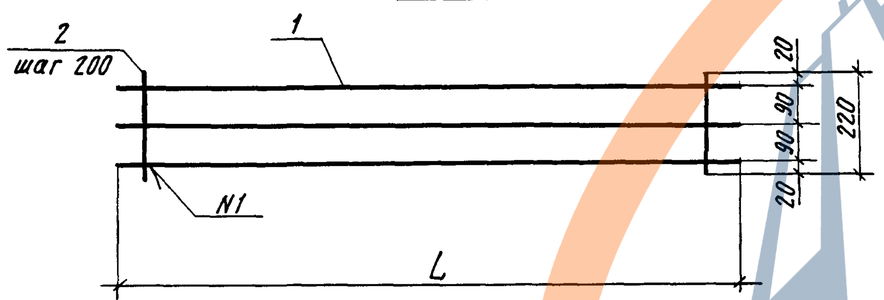

Формат	Зона	Поз	Обозначение	Наименование	Кол.	Примечание
				1.100.1-7.2-6 00.00.12		КР40
				Детали		
Б.Ч.		1		ф6АIII ГОСТ 5781-82*, ℓ=4620	1	1,03кг
Б.Ч.		2		ф6АIII ГОСТ 5781-82*, ℓ=4140	1	0,92кг
Б.Ч.		3		ф6АIII ГОСТ 5781-82*, ℓ=800	1	0,18кг
Б.Ч.		4		ф4ВрI ГОСТ 6727-80*, ℓ=300	21	0,03кг
Б.Ч.		5		ф4ВрI ГОСТ 6727-80*, ℓ=130	2	0,01кг
				1.100.1-7.2-6 00.00.12-01		КР41
				Детали		
Б.Ч.		1		ф6АIII ГОСТ 5781-82*, ℓ=4510	1	1,00кг
Б.Ч.		2		ф6АIII ГОСТ5781-82*, ℓ=4020	1	0,89кг
Б.Ч.		3		ф6АIII ГОСТ 5781-82*, ℓ=820	1	0,18кг
Б.Ч.		4		ф4ВрI ГОСТ 6727-80*, ℓ=300	20	0,03кг
Б.Ч.		5		ф4ВрI ГОСТ 6727-80*, ℓ=130	2	0,01кг
				1.100.1-7.2-6 00.0012-02		КР42
				Детали		
Б.Ч.		1		ф6АIII ГОСТ5781-82*, ℓ=2590	3	0,575кг
Б.Ч.		2		ф4ВрI ГОСТ6727-80*, ℓ=220	13	0,02кг
				1.100.1-7.2-6 00.00.12-03		КР51
				Детали		
Б.Ч.		1		ф6АIII ГОСТ 5781-82*, ℓ=590	3	0,13кг
Б.Ч		2		ф4ВрI ГОСТ 6727-80*, ℓ=220	3	0,02кг

Обозначение	Марка	Рис	L	Масса, кг
1.100.1-7.2-6 00.00.12	КР40	1		2,78
-01	КР41	2		2,69
-02	КР42	3	2590	1,99
-03	КР51	3	590	0,45

Привязан

Инв.№

Нач.АПМ-1	Печерин		12.89
Гл.конст.	Радашкевич		
Рук.гр.	Стабредова		
Провер.	Стабредова		
Разраб.	Булгакова		

1.100.1-7.2-6 00.00.12

Каркас
КР40...КР42, КР51

Стадия	Лист	Листов
Р		1

СибЗНИИЭП
г.Новосибирск

Копировал Архипов Формат

Взам.инв.№ | Подпись и дата | Инв.№ подл.

https://zavodjbi.com/
ЗАВОД ЖБИ

Рис.1

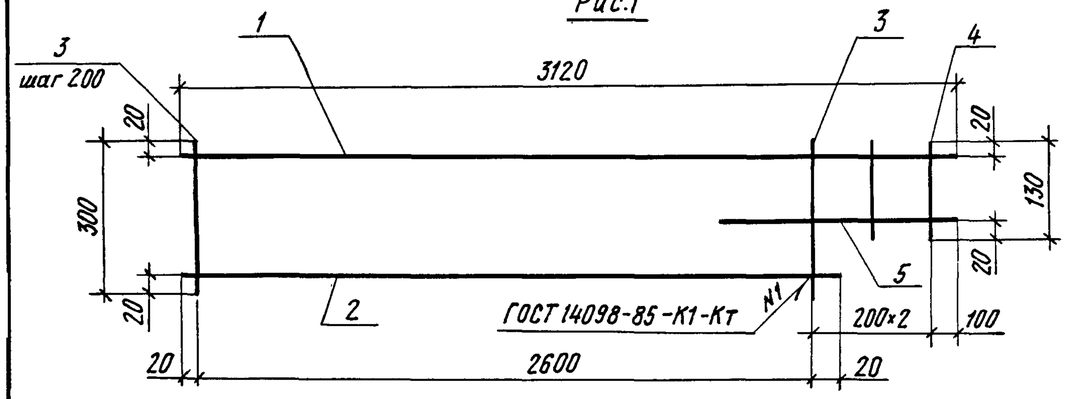

Рис.2

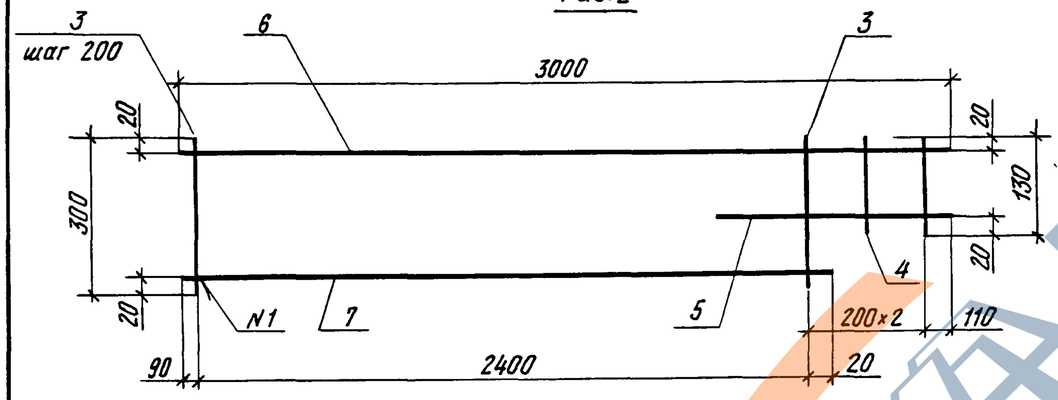

Рис.3

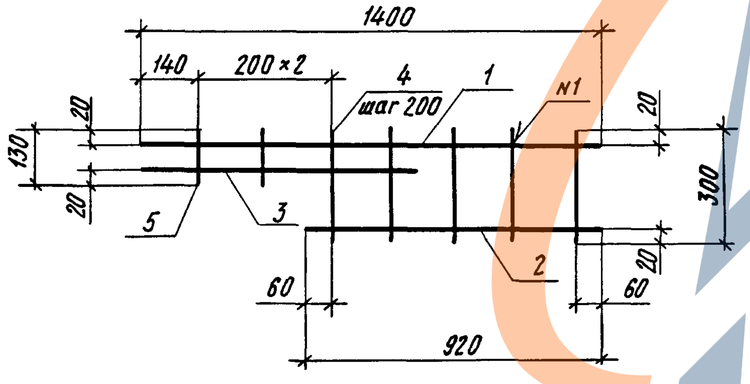

Формат	Зона	Поз.	Обозначение	Наименование	Кол.	Примечание
				1.100.1-7.2-6 00.00.13		КР43
				Детали		
Б.Ч.		1		ф6АIII ГОСТ 5781-82*, ℓ=3120	1	0,69кг
Б.Ч.		2		ф6АIII ГОСТ 5781-82*, ℓ=2640	1	0,59кг
Б.Ч.		3		ф4врI ГОСТ 6727-80*, ℓ=300	14	0,03кг
Б.Ч.		4		ф4врI ГОСТ 6727-80*, ℓ=130	2	0,01кг
Б.Ч.		5		ф6АIII ГОСТ 5781-82*, ℓ=750	1	0,17кг
				1.100.1-7.2-6 00.00.13-01		КР44
				Детали		
Б.Ч.		6		ф6АIII ГОСТ 5781-82*, ℓ=3000	1	0,67кг
Б.Ч.		7		ф6АIII ГОСТ 5781-82*, ℓ=2510	1	0,56кг
Б.Ч.		3		ф4врI ГОСТ 6727-80*, ℓ=300	13	0,03кг
Б.Ч.		4		ф4врI ГОСТ 6727-80*, ℓ=130	2	0,01кг
Б.Ч.		5		ф6АIII ГОСТ 5781-82*, ℓ=750	1	0,17кг
				1.100.1-7.2-6 00.00.13-02		КР45
				Детали		
Б.Ч.		1		ф6АIII ГОСТ 5781-82*, ℓ=1400	1	0,31кг
Б.Ч.		2		ф6АIII ГОСТ 5781-82*, ℓ=920	1	0,20кг
Б.Ч.		3		ф6АIII ГОСТ 5781-82*, ℓ=760	1	0,17кг
Б.Ч.		4		ф4ВрI ГОСТ 6727-80*, ℓ=300	5	0,03кг
Б.Ч.		5		ф4ВрI ГОСТ 6727-80*, ℓ=130	2	0,01кг

Обозначение	Марка	Рис	Масса, кг
1.100.1-7.2-6 00.00.13	КР43	1	1,89
-01	КР44	2	1,81
-02	КР45	3	0,85

Привязан

Инв.№

Нач.АПМ-1	Печерин		12.89
Гл.конст.	Радашкевич		
Рук.гр.	Стабредова		
Провер.	Стабредова		
Разраб	Булгакова		

1.100.1-7.2-6 00.00.13

Каркас
КР43...КР45

Стадия	Лист	Листов
Р		1

СибЗНИИЭП
г.Новосибирск

Копировал

Формат А3

Взам.инв.№ | Подпись и дата | Инв.№ подл.

https://zavodjbi.com/
ЗАВОД ЖБИ

Рис.1

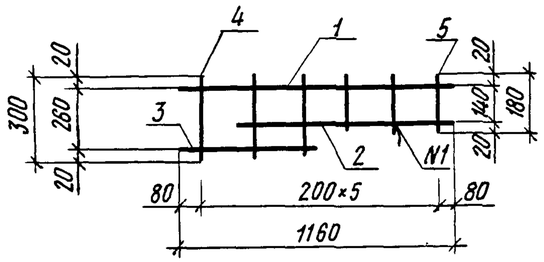

Рис.2

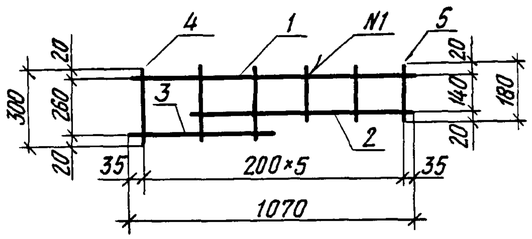

Рис.3

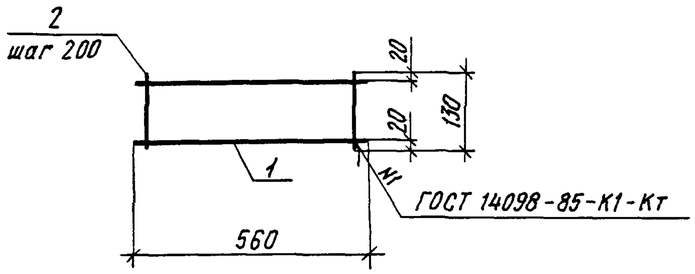

Формат	Зона	Поз.	Обозначение	Наименование	Кол.	Примечание
				1.100.1-7.2-6 00.00.14		КР47
				Детали		
Б.Ч.		1		ф6АIII ГОСТ 5781-82*, ℓ=1160	1	0,26кг
Б.Ч.		2		ф6АIII ГОСТ 5781-82*, ℓ=900	1	0,20кг
Б.Ч.		3		ф6АIII ГОСТ 5781-82*, ℓ=600	1	0,13кг
Б.Ч.		4		ф4ВрI ГОСТ 6727-80,* ℓ=300	3	0,03кг
Б.Ч.		5		ф4ВрI ГОСТ 6727-80,* ℓ=180	3	0,02кг
				1.100.1-7.2-6 00.00.14-01		КР48
				Детали		
Б.Ч.		1		ф6АIII ГОСТ 5781-82*, ℓ=1070	1	0,24кг
Б.Ч.		2		ф6АIII ГОСТ 5781-82*, ℓ=860	1	0,19кг
Б.Ч.		3		ф6АIII ГОСТ 5781-82*, ℓ=500	1	0,11кг
Б.Ч.		4		ф4ВрI ГОСТ 6727-80* ℓ=300	3	0,03кг
Б.Ч		5		ф4ВрI ГОСТ 6727-80,* ℓ=180	3	0,02кг
				1.100.1-7.2-6 00.00.14-02		КР49
				Детали		
Б.Ч.		1		ф6АIII ГОСТ 5781-82*, ℓ=560	2	0,12кг
Б.Ч.		2		ф4ВрI ГОСТ 6727-80*, ℓ=130	3	0,01кг

Обозначение	Марка	Рис	масса, кг
1.100.1-7.2-6 00.00.14	КР47	1	0.74
-01	КР48	2	0.69
-02	КР49	3	0.27

Взам.инв.№ | Подпись и дата | Инв.№ подл.

Привязан

Инв.№

Нач.АПМ-1	Печерин		12.89
Гл.конст.	Радашкевич		
Рук.гр.	Стадредова		
Провер.	Стадредова		
Разраб	Булгакова		

1.100.1-7.2-6 00.00.14

Каркас
КР47...КР49

Стадия	Лист	Листов
Р		1

Сиб ЗНИИЭП
г. Новосибирск

Копировал Архипов

Формат А3

https://zavodjbi.com/
ЗАВОД ЖБИ

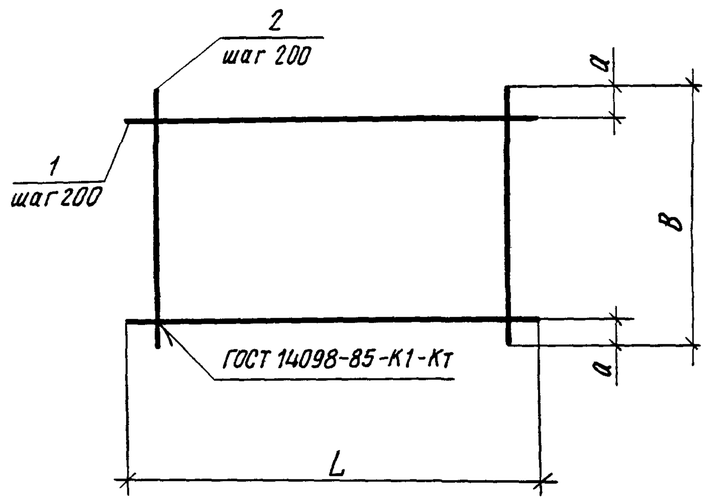

Формат	Зона	Поз.	Обозначение	Наименование	Кол.	Примечание
				1.100.1-7.2-6 00.00.15		С1
				Детали		
Б.Ч.		1		ф3ВрI ГОСТ 6727-80,* ℓ=800	13	0,04 кг
Б.Ч.		2		ф3ВрI ГОСТ 6727-80,* ℓ=2600	4	0,13 кг
				1.100.1-7.2-6 00.00.15-01		С2
				Детали		
Б.Ч.		1		ф3ВрI ГОСТ 6727-80,* ℓ=1500	4	0,08 кг
Б.Ч.		2		ф3ВрI ГОСТ 6727-80,* ℓ=750	8	0,04 кг
				1.100.1-7.2-6 00.00.15-02		С3
				Детали		
Б.Ч.		1		ф3ВрI ГОСТ 6727-80,* ℓ=2950	2	0,15 кг
Б.Ч		2		ф3ВрI ГОСТ 6727-80,* ℓ=300	15	0,015 кг
				1.100.1-7,2-6 00.00.15-03		С4
				Детали		
Б.Ч.		1		ф3ВрI ГОСТ 6727-80* ℓ=750	4	0,04 кг
Б.Ч.		2		ф3ВрI ГОСТ 6727-80,* ℓ=750	4	0,04 кг
				1.100.1-7.2-6 00.00.15-04		С5
				Детали		
Б.Ч.		1		ф3ВрI ГОСТ 6727-80*, ℓ=1200	13	0,06 кг
Б.Ч.		2		ф3ВрI ГОСТ 6727-80,* ℓ=2600	6	0,13 кг

Обозначение	Марка	Размеры, мм			Масса, кг
		L	B	a	
1.100.1-7.2-6 00.00.15	С1	800	2600	100	1,04
-01	С2	1600	750	75	0,64
-02	С3	2950	300	50	0,53
-03	С4	750	750	75	0,32
-04	С5	1200	2600	100	1,56

Взам. инв. № | Подпись и дата | Инв. № подл.

Привязан

Инв. №

Нач. АПМ-1	Печерин		12.89
Гл. конст.	Радашкевич		
Рук. гр.	Ставредова		
Провер.	Ставредова		
Разраб.	Булгакова		

1.100.1-7.2-6 00.00.15

Сетка С1...С5

Стадия	Лист	Листов
Р		1

СибЗНИИЭП г. Новосибирск

Копировал Архипов

Формат А3

ЗАВОД ЖБИ

Рис.1

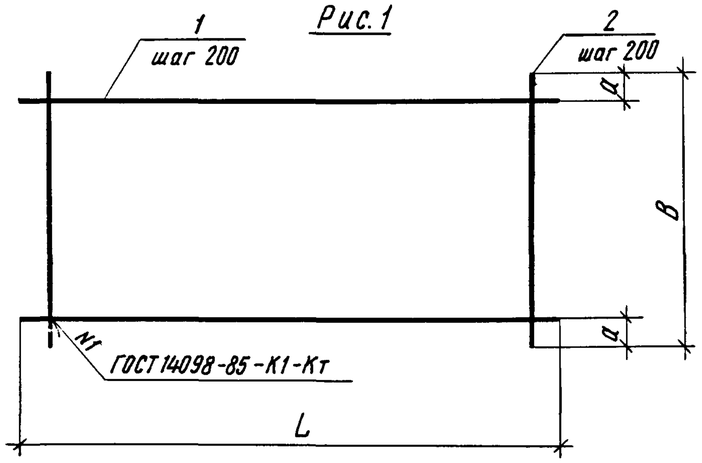

Рис.2

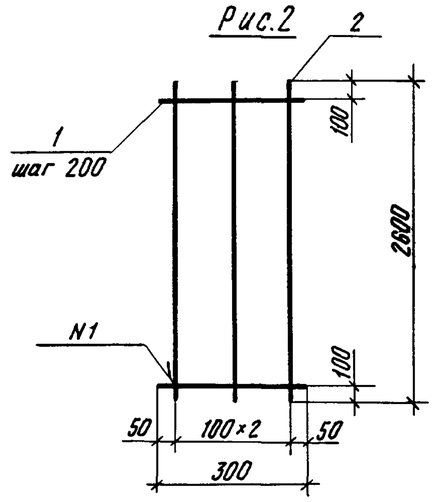

Обозначение	Марка	Рис.	Размеры, мм L	B	a	Масса, кг
1.100.1-7.2-6 00.00.16	С6	1	2250	750	75	0,94
-01	С7	1	4450	300	50	0,81
-02	С9	1	650	2600	100	0,91
-03	С10	1	3750	300	50	0,67
-04	С11	1	2950	2600	100	3,90
-05	С12	2				0,59

Формат	Зона	Поз.	Обозначение	Наименование	Кол.	Примечание
				1.100.1-7.2-6 00.00.16		С6
				Детали		
Б.Ч.		1		ФЗВрI ГОСТ 6727-80*, ℓ=2250	4	0,115 кг
Б.Ч.		2		ФЗВрI ГОСТ 6727-80*, ℓ=750	12	0,04 кг
				1.100.1-7.2-6 00.00.16-01		С7
				Детали		
Б.Ч.		1		ФЗВрI ГОСТ 6727-80*, ℓ=4450	2	0,23 кг
Б.Ч.		2		ФЗВрI ГОСТ 6727-80*, ℓ=300	23	0,013 кг
				1.100.1-7.2-6 00.00.16-02		С9
				Детали		
Б.Ч.		1		ФЗВрI ГОСТ 6727-80*, ℓ=650	13	0,03 кг
Б.Ч.		2		ФЗВрI ГОСТ 6727-80*, ℓ=2600	4	0,13 кг
				1.100.1-7.2-6 00.00.16-03		С10
				Детали		
Б.Ч.		1		ФЗВрI ГОСТ 6727-80*, ℓ=3750	2	0,19 кг
Б.Ч.		2		ФЗВрI ГОСТ 6727-80*, ℓ=300	19	0,015 кг
				1.100.1-7.2-6 00.00.16-04		С11
				Детали		
Б.Ч.		1		ФЗВрI ГОСТ 6727-80*, ℓ=2950	13	0,15 кг
Б.Ч.		2		ФЗВрI ГОСТ 6727-80*, ℓ=2600	15	0,13 кг
				1.100.1-7.2-6 00.00.16-05		С12
				Детали		
Б.Ч.		1		ФЗВрI ГОСТ 6727-80*, ℓ=300	13	0,015 кг
Б.Ч.		2		ФЗВрI ГОСТ 6727-80*, ℓ=2600	3	0,13 кг

Взам. инв.№ | Подпись и дата | Инв.№ подл.

Привязан

Инв.№

Нач.АПМ-1	Печерин		12.89
Гл.конст.	Радашкевич		
Рук.гр.	Стабредова		
Провер	Стабредова		
Разраб.	Булгакова		

1.100.1-7.2-6 00.00.16

Сетка
С6, С7, С9...С12

Стадия	Лист	Листов
Р		1

СибЗНИИЭП
г Новосибирск

Копировал

Формат А3

https://zavodjbi.com/
ЗАВОД КЕБИ

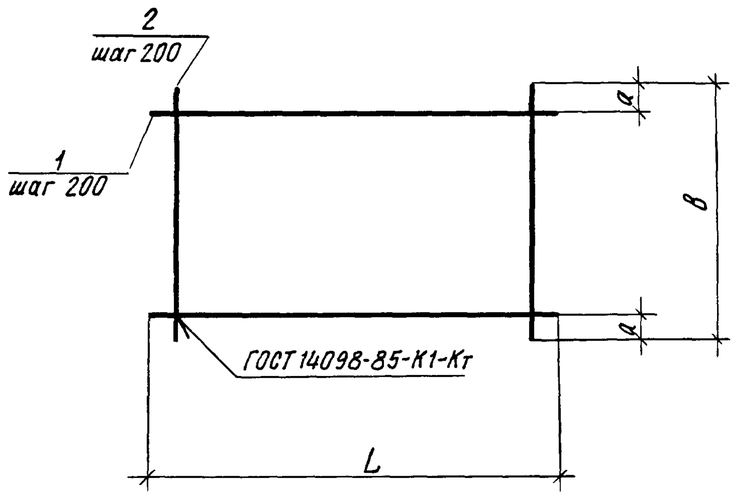

Обозначение	Марка	Размеры, мм L	B	a	Масса, кг
1.100.1-7.2-6 00.00.17	С13	4200	2600	100	5,46
-01	С14	2850	2050	25	3,15
-02	С15	4350	2050	25	4,62
-03	С16	4700	2600	100	6,24
-04	С17	3200	2600	100	4,16
-05	С18	1450	2600	100	1,95

Формат	Зона	Поз	Обозначение	Наименование	Кол.	Примечание
				1.100.1-7.2-6 00.00.17		С13
				Детали		
Б.Ч.		1		ФЗВрI ГОСТ 6727-80;* ℓ=4200	13	0,21 кг
Б.Ч		2		ФЗВрI ГОСТ 6727-80;* ℓ=2600	21	0,13 кг
				1.100.1-7.2-6 00.00.17-01		С14
				Детали		
Б.Ч.		1		ФЗВрI ГОСТ 6727-80;* ℓ=2850	11	0,15 кг
Б.Ч		2		ФЗВрI ГОСТ 6727-80;* ℓ=2050	15	0,10 кг
				1.100.1-7.2-6 00.00.17-02		С15
				Детали		
Б.Ч.		1		ФЗВрI ГОСТ 6727-80;* ℓ=4350	11	0,22 кг
Б.Ч.		2		ФЗВрI ГОСТ 6727-80;* ℓ=2050	22	0,10 кг
				1.100.1-7.2-6 00.00.17-03		С16
				Детали		
Б.Ч.		1		ФЗВрI ГОСТ 6727-80;* ℓ=4700	13	0,24 кг
Б.Ч.		2		ФЗВрI ГОСТ 6727-80;* ℓ=2600	24	0,13 кг
				1.100.1-7.2-6 00.00.17-04		С17
				Детали		
Б.Ч.		1		ФЗВрI ГОСТ 6727-80;* ℓ=3200	13	0,16 кг
Б.Ч.		2		ФЗВрI ГОСТ 6727-80;* ℓ=2600	16	0,13 кг
				1.100.1-7.2-6 00.00.17-05		С18
				Детали		
Б.Ч.		1		ФЗВрI ГОСТ 6727-80;* ℓ=1450	13	0,07 кг
Б.Ч.		2		ФЗВрI ГОСТ 6727-80;* ℓ=2600	8	0,13 кг

Инв. № подл. | Подпись и дата | Взам. инв. №

Привязан

Инв. №

Нач. АПМ-1	Печерин		12.89
Гл. конст.	Радашкевич		
Рук. гр.	Стабредова		
Провер.	Стабредова		
Разраб.	Булгакова		

1.100.1-7.2-6 00.00.17

Сетка С13 ... С18

Стадия	Лист	Листов
Р		1

СибЗНИИЭП г. Новосибирск

Копировал

Формат А3

ЗАВОД ЖБИ

Рис.1

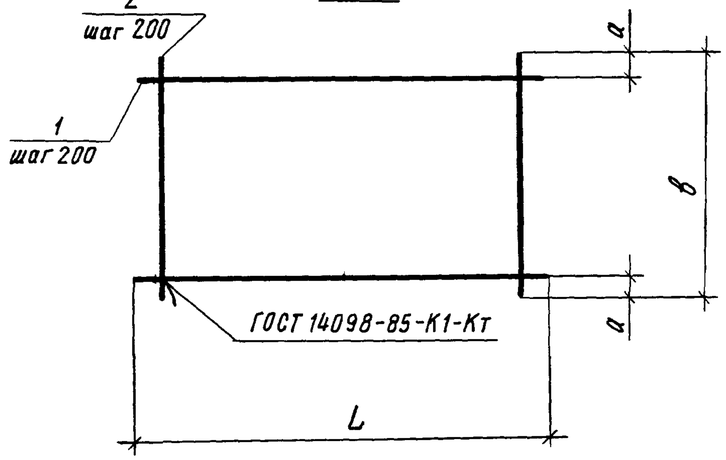

Обозначение	Марка	Размеры, мм			Масса, кг
		L	в	a	
1.100.1-7.2-6 00.00.18	С19	4450	750	75	1.61
-01	С20	4450	1600	100	3.68
-02	С21	900	1250	25	0.65
-03	С22	2850	240	20	0.45
-04	С23	600	600	100	0.18
-05	С24	4450	1950	75	4.60

Формат	Зона	Поз	Обозначение	Наименование	Кол.	Примечание
				1.100.1-7.2-6 00.00.18		С19
				Детали		
Б.Ч.		1		ФЗВрI ГОСТ 6727-80;* ℓ=4450	4	0,23кг
Б.Ч.		2		ФЗВрI ГОСТ 6727-80;* ℓ=650	23	0,03кг
				1.100.1-7.2-6 00.00.18-01		С20
				Детали		
Б.Ч.		1		ФЗВрI ГОСТ 6727-80;* ℓ=4450	8	0,23кг
Б.Ч.		2		ФЗВрI ГОСТ 6727-80;* ℓ=1600	23	0,08кг
				1.100.1-7.2-6 00.00.18-02		С21
				Детали		
Б.Ч.		1		ФЗВрI ГОСТ 6727-80;* ℓ=900	7	0,05кг
Б.Ч.		2		ФЗВрI ГОСТ 6727-80;* ℓ=1250	5	0,06кг
				1.100.1-7.2-6 00.00.18-03		С22
				Детали		
Б.Ч.		1		ФЗВрI ГОСТ 6727-80;* ℓ=2850	2	0,15кг
Б.Ч.		2		ФЗВрI ГОСТ 6727-80;* ℓ=240	15	0,01кг
				1.100.1-7.2-6 00.00.18-04		С23
				Детали		
Б.Ч.		1		ФЗВрI ГОСТ 6727-80;* ℓ=600	3	0,03кг
Б.Ч.		2		ФЗВрI ГОСТ 6727-80;* ℓ=600	3	0,03кг
				1.100.1-7.2-6 00.00.18-05		С24
				Детали		
Б.Ч.		1		ФЗВрI ГОСТ 6727-80;* ℓ=4450	10	0,23кг
Б.Ч.		2		ФЗВрI ГОСТ 6727-80;* ℓ=1950	23	0,10кг

Взам. инв.№ | Подпись и дата | Инв.№ подл.

Привязан

Инв.№

Нач.АПМ-1	Печерин		12.89
Гл.конст	Радашкевич		
Рук.гр.	Ставредова		
Провер.	Ставредова		
Разраб.	Булгакова		

1.100.1-7.2-6 00.00.18

Сетка С19...С24

Стадия	Лист	Листов
Р		1

СибЗНИИЭП г. Новосибирск

Копировал

Формат А3

ЗАВОД ЖБИ

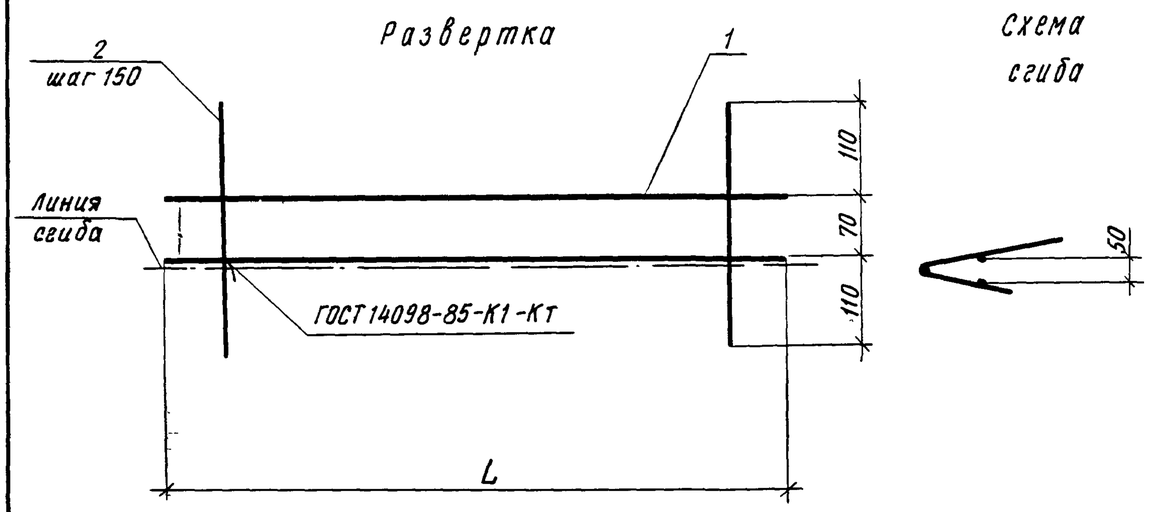

Формат	Зона	Поз	Обозначение	Наименование	Кол.	Примечание
				1.100.1-7.2-6 00.00.19		ПК1
				Детали		
Б.Ч.		1		ф4ВрI ГОСТ 6727-80*; ℓ=2950	2	0,27кг
Б.Ч.		2		ф5ВрI ГОСТ 6727-80*; ℓ=290	20	0,04кг
				1.100.1-7.2-6 00.00.19-01		ПК2
				Детали		
Б.Ч.		1		ф4ВрI ГОСТ 6727-80*; ℓ=2650	2	0,24 кг
Б.Ч.		2		ф5ВрI ГОСТ 6727-80*; ℓ=290	18	0,04кг
				1.100.1-7.2-6 00.00.19-02		ПК3
				Детали		
Б.Ч.		1		ф4ВрI ГОСТ 6727-80*; ℓ=4450	2	0,40кг
Б.Ч.		2		ф5ВрI ГОСТ 6727-80*; ℓ=290	30	0,04кг
				1.100.1-7.2-6 00.00.19-03		ПК4
				Детали		
Б.Ч.		1		ф4ВрI ГОСТ 6727-80*; ℓ=3700	2	0,34 кг
Б.Ч.		2		ф5ВрI ГОСТ 6727-80*; ℓ=290	25	0,04кг
				1.100.1-7.2-6 00.00.19-04		ПК5
				Детали		
Б.Ч.		1		ф4ВрI ГОСТ 6727-80*; ℓ=2850	2	0,26кг
Б.Ч.		2		ф5ВрI ГОСТ 6727-80*; ℓ=290	19	0,04 кг
				1.100.1-7.2-6 00.00.19-05		ПК6
				Детали		
Б.Ч.		1		ф4ВрI ГОСТ 6727-80*; ℓ=4350	2	0,40 кг
Б.Ч.		2		ф5ВрI ГОСТ 6727-80*; ℓ=290	29	0,04кг

Обозначение	Марка	L	Масса, кг
1.100.1-7.2-6 00 00.19	ПК1	2950	1.34
- 01	ПК2	2650	1.20
- 02	ПК3	4450	2,00
- 03	ПК4	3700	1,68
- 04	ПК5	2850	1,28
- 05	ПК6	4350	1,96

Взам. инв №
Подпись и дата
Инв № подл.

Привязан

Инв. №

Нач. АПМ-1	Печерин		12.89
Гл. спец.	Радашкевич		
Рук гр.	Стабредова		
Провер.	Стабредова		
Разраб.	Булгакова		

1.100.1-7.2-6 00.00.19

Каркас ПК1...ПК6

Стадия	Лист	Листов
Р		1

СибЗНИИЭП г. Новосибирск

Копировал

Формат А3

ЗАВОД КЕБИ

Рис.1

Развертка

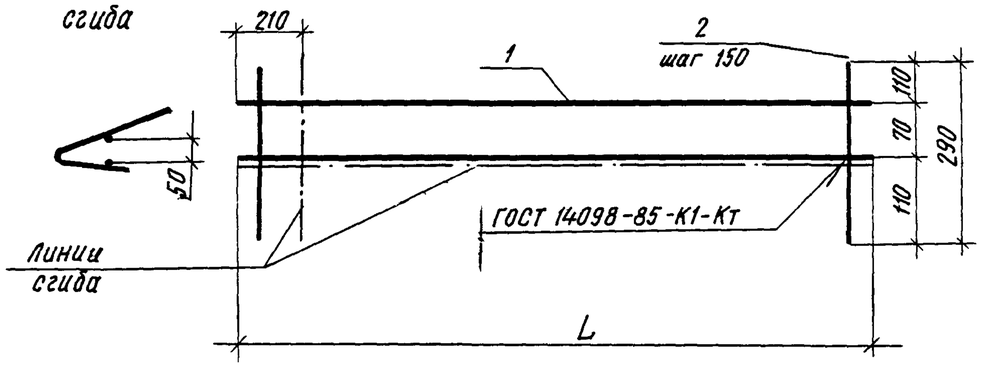

Формат	Зона	Поз.	Обозначение	Наименование	Кол.	Примечание
				1.100.1-7.2-6 00.00.20		ПК7
				Детали		
Б.Ч.		1		ф4 ВрI ГОСТ 6727-80* ℓ=4900	2	0,45кг
Б.Ч.		2		ф5 ВрI ГОСТ 6727-80* ℓ=290	33	0,04кг
				1.100.1-7.2-6 00.00.20-01		ПК8
				Детали		
Б.Ч		1		ф4 ВрI ГОСТ 6727-80* ℓ=3400	2	0,31 кг
Б.Ч		2		ф5 ВрI ГОСТ 6727-80* ℓ=290	23	0,04кг
				1.100.1-7.2-6 00.00.20-02		ПК9
				Детали		
Б.Ч.		1		ф4 ВрI ГОСТ 6727-80* ℓ=1650	2	0,15кг
Б.Ч.		2		ф5 ВрI ГОСТ 6727-80* ℓ=290	11	0,04 кг

Обозначение	Марка	Рис	L	Масса, кг
1.100.1-7.2-6 00.00.20	ПК7	1	4900	2,22
-01	ПК8	1	3400	1,54
-02	ПК9	1	1650	0,74

Привязан

Инв.№

Взам. инв.№ | Подпись и дата | Инв.№ подл.

Нач АПМ-1	Печерин		12.89
Гл.конст.	Радашкевич		
Рук.гр.	Стабредова		
Провер.	Стабредова		
Разраб.	Булгакова		

1.100.1-7.2-6 00.00.20

Каркас ПК7 ...ПК9

Стадия	Лист	Листов
Р		1

Сиб ЗНИИЭП г. Новосибирск

Копировал

Формат А3

ЗАВОД ЖБИ

Рис.1
Развертка

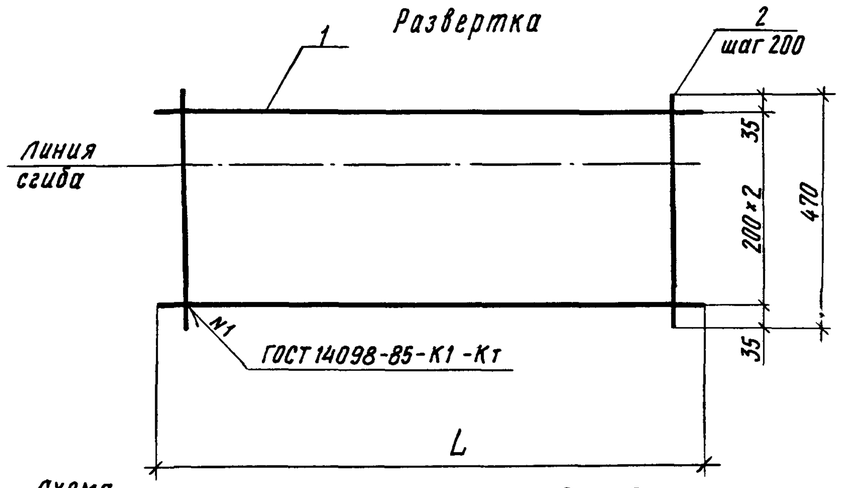

Схема сгиба

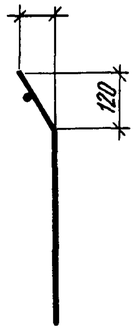

Схема сгиба

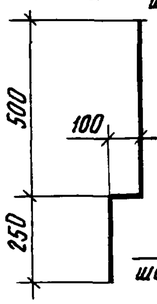

Рис. 2
Развертка

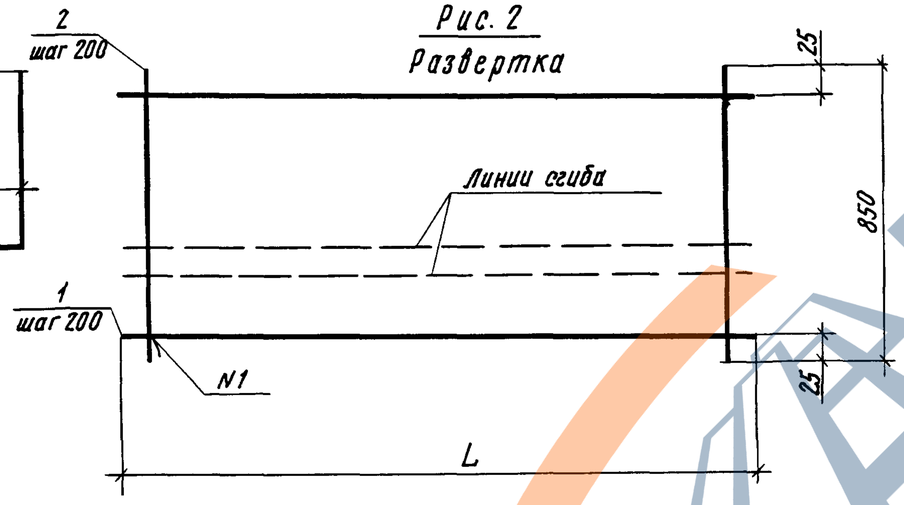

Обозначение	Марка	Рис	L	Масса кг
1.100.1-7.2-6 00.00.21	ПС1	1	2950	0,81
-01	ПС2	1	2650	0.74
-02	ПС3	1	4450	1,24
-03	ПС4	1	4200	1,13
-04	ПС5	2	2850	1,35
-05	ПС6	2	4350	1,98

Формат	Зона	Поз	Обозначение	Наименование	Кол.	Примечание
				1.100.1-7.2-6 00.00.21		ПС1
				Детали		
Б.Ч.		1		ФЗврI ГОСТ 6727-80*, ℓ=2950	3	0,15кг
Б.Ч.		2		ФЗврI ГОСТ 6727-80*, ℓ=470	15	0,024кг
				1.100.1-7.2-6 00.00.21-01		ПС2
				Детали		
Б.Ч.		1		ФЗврI ГОСТ 6727-80*, ℓ=2650	3	0,135кг
Б.Ч.		2		ФЗврI ГОСТ 6727-80,* ℓ=470	14	0,024кг
				1.100.1-7.2-6 00.00.21-02		ПС3
				Детали		
Б.Ч.		1		ФЗврI ГОСТ 6727-80*, ℓ=4450	3	0,23кг
Б.Ч.		2		ФЗврI ГОСТ 6727-80*, ℓ=470	23	0,024кг
				1.100.1-7.2-6 00.00.21-03		ПС4
				Детали		
Б.Ч.		1		ФЗврI ГОСТ 6727-80*, ℓ=4200	3	0,21кг
Б.Ч.		2		ФЗврI ГОСТ 6727-80*, ℓ=470	21	0,024кг
				1.100.1-7.2-6 00.00.21-04		ПС5
				Детали		
Б.Ч.		1		ФЗврI ГОСТ 6727-80*, ℓ=2850	5	0,15кг
Б.Ч.		2		ФЗврI ГОСТ 6727-80*, ℓ=850	15	0,04кг
				1.100.1-7.2-6 00.00.21-05		ПС6
				Детали		
Б.Ч.		1		ФЗврI ГОСТ 6727-80*, ℓ=4350	5	0,22кг
Б.Ч.		2		ФЗврI ГОСТ 6727-80*, ℓ=850	22	0,04кг

Взам. инв.№ | Подпись и дата | Инв.№ подл

Привязан

Инв.№

Нач.АПМ-1	Печерин		12.89
Гл.констр.	Радашкевич		
Рук.гр.	Стабредова		
Провер.	Стабредова		
Разраб.	Булгакова		

1.100.1-7.2-6 00.00.21

Сетка
ПС1...ПС6

Стадия	Лист	Листов
Р		1

СибЗНИИЭП
г.Новосибирск

Копировал

Формат А3

ЗАВОД КЕБИ

Схема сгиба

Рис. 1
Развертка

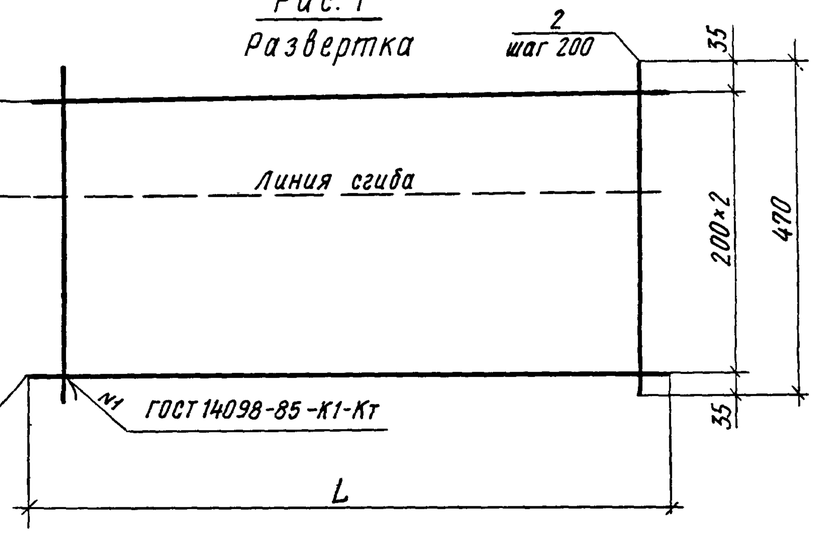

Рис. 2

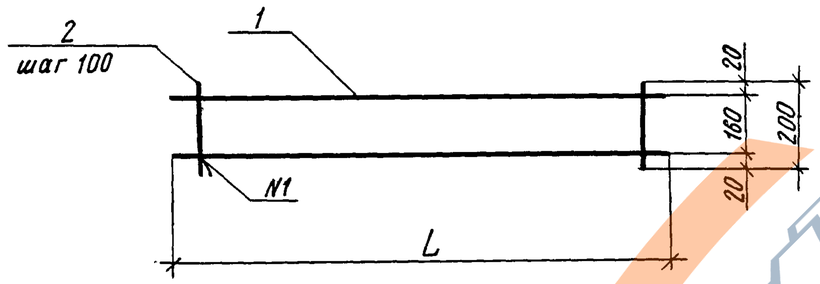

Формат	Зона	Поз	Обозначение	Наименование	Кол.	Примечание
				1.100.1-7.2-6 00.00.22		ПС7
				Детали		
Б.ч.		1		ФЗВрI ГОСТ 6727-80*, ℓ=4600	3	0,235кг
Б.ч.		2		ФЗВрI ГОСТ 6727-80*, ℓ=470	23	0,024кг
				1.100.1-7.2-6 00.00.22-01		ПС8
				Детали		
Б.ч.		1		ФЗВрI ГОСТ 6727-80*, ℓ=3100	3	0,16кг
Б.ч.		2		ФЗВрI ГОСТ 6727-80*, ℓ=470	16	0,024кг
				1.100.1-7.2-6 00.00.22-02		ПС9
				Детали		
Б.ч.		1		ФЗВрI ГОСТ 6727-80*, ℓ=1350	3	0,07кг
Б.ч.		2		ФЗВрI ГОСТ 6727-80*, ℓ=470	7	0,024кг
				1.100.1-7.2-6 00.00.22-03		С25
				Детали		
Б.ч.		1		ФЗВрI ГОСТ 6727-80*, ℓ=1800	2	0,09кг
Б.ч.		2		ФЗВрI ГОСТ 6727-80*, ℓ=200	9	0,01кг
				1.100.1-7.2-6 00.00.22-04		С26
				Детали		
Б.ч.		1		ФЗВрI ГОСТ 6727-80*, ℓ=2590	2	0,13кг
Б.ч.		2		ФЗВрI ГОСТ 6727-80*, ℓ=200	13	0,01кг

Обозначение	Марка	Рис.	L	Масса, кг
1.100.1-7.2-6 00.00.22	ПС7	1	4600	1,26
-01	ПС8	1	3100	0,86
-02	ПС9	1	1350	0,38
-03	С25	2	1800	0,27
-04	С26	2	2590	0,39

Привязан

Инв. №

Взам. инв. № | Подпись и дата | Инв. № подл.

Нач. АПМ-1	Печерин		12.89
Гл. конст.	Радашкевич		
Рук. гр.	Стабредова		
Провер.	Стабредова		
Разраб	Булгакова		

1.100.1-7.2-6 00.00.22

Сетка
ПС7...ПС9, С25, С26

Стадия	Лист	Листов
Р		1

СибЗНИИЭП
г. Новосибирск

Копировал Архипов

Формат А3

ЗАВОД КЕБИ
https://zavodjbi.com/

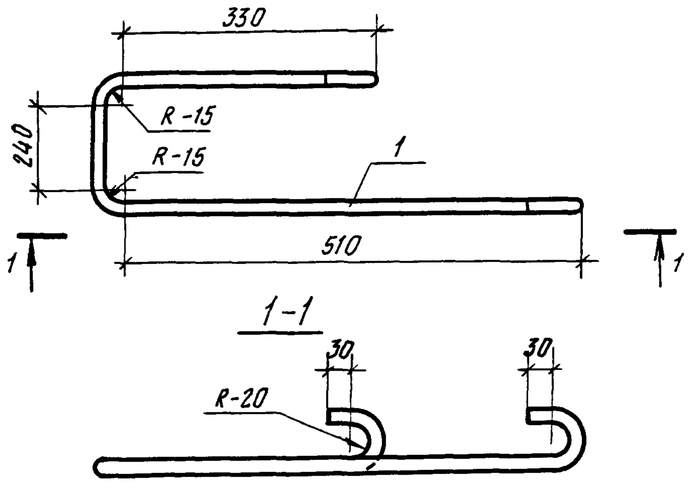

Формат	Зона	Поз	Обозначение	Наименование	Кол	Примечание
				Детали		
Б.ч		1		Ф12 AI ГОСТ 5781-82*, ℓ=1250	1	1,11 кг

Привязан

Инв.№

Нач.АПМ-1	Печерин		12.89	1.100.1-7.2-6 00.00.23
Гл.конст.	Радашкевич			Анкер А1
Рук.гр.	Стабредова			Стадия: Р; Лист: ; Листов: 1
Провер.	Стабредова			СибЗНИИЭП г. Новосибирск
Разраб.	Булгакова			

Взам.инв.№ | Подпись и дата | Инв.№ подл

Формат А4

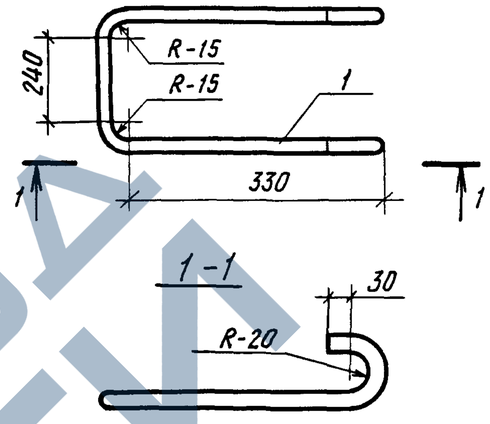

Формат	Зона	Поз	Обозначение	Наименование	Кол.	Примечание
				Детали		
Б.ч.		1		Ф10 AI ГОСТ 5781-82*, ℓ=1070	1	0,66 кг

Привязан

Инв.№

Нач.АПМ-1	Печерин		12.89	1.100.1-7.2-6 00.00.24
Гл.конст	Радашкевич			Анкер А2
Рук.гр.	Стабредова			Стадия: Р; Лист: ; Листов: 1
Провер.	Стабредова			СибЗНИИЭП г Новосибирск
Разраб.	Булгакова			

Взам.инв.№ | Подпись и дата | Инв.№ подл

Копировал Архипов

Формат А4

ЗАВОД ЖБИ

А3

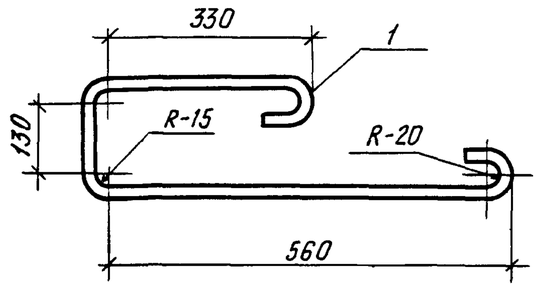

Формат	Зона	Поз.	Обозначение	Наименование	Кол.	Примечание
				Детали		
Б.Ч.		1		Ф12 AI ГОСТ 5781-82*, ℓ=1200	1	1,07 кг

Привязан

Инв. №

Нач.АПМ-1	Печерин		12.89	1.100.1-7.2-6 00.00.25
Гл.конст.	Радашкевич			
Рук. гр.	Стабредова			Анкер А3
Провер.	Стабредова			
Разраб.	Булгакова			

Стадия	Лист	Листов
Р		1

СибЗНИИЭП г. Новосибирск

Формат А4

Взам. инв. № | Подпись и дата | Инв. № подл.

1 - 1

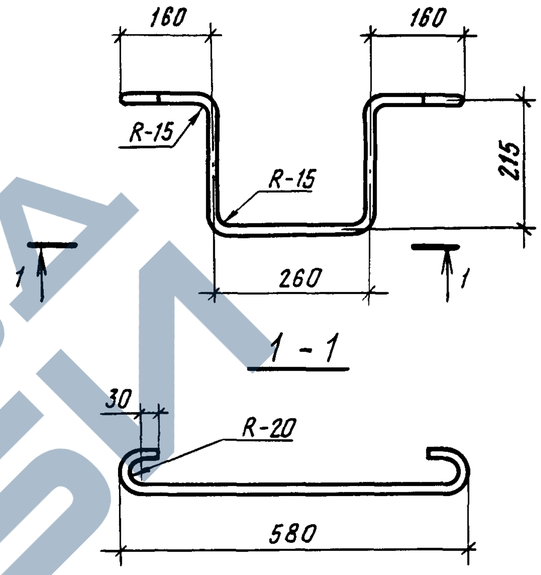

Формат	Зона	Поз	Обозначение	Наименование	Кол	Примечание
				Детали		
Б.Ч		1		Ф12 AI ГОСТ 5781-82*, ℓ=1140	1	1,01 кг

Привязан

Инв. №

Нач.АПМ-1	Печерин		12.89	1.100.1-7.2-6 00.00.26
Гл.конст	Радашкевич			
Рук. гр.	Стабредова			Анкер А4
Провер.	Стабредова			
Разраб.	Булгакова			

Стадия	Лист	Листов
Р		1

СибЗНИИЭП г. Новосибирск

Копировал Архипов

Формат А4

Взам. инв. № | Подпись и дата | Инв. № подл.

ЗАВОД ЖБИ

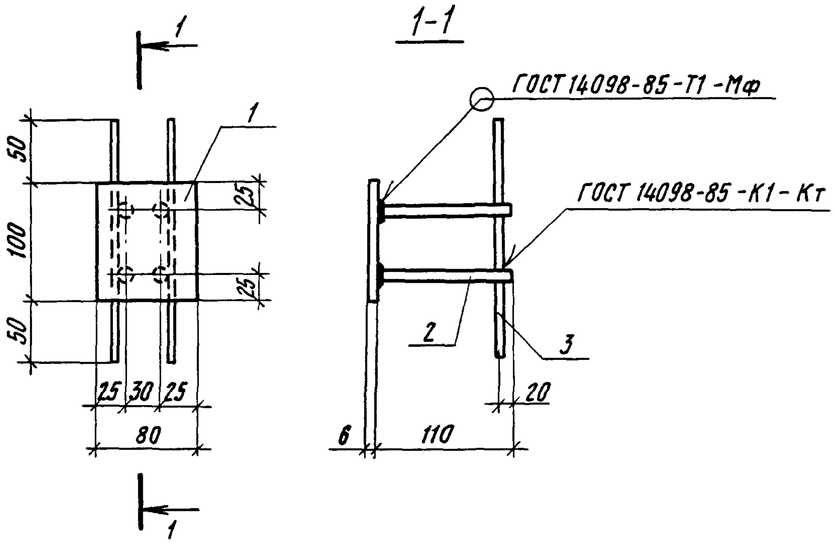

Формат	Зона	Поз.	Обозначение	Наименование	Кол.	Примечание
				Детали		
Б.Ч.		1		−6×80 ГОСТ 19903-74*, ℓ=100	1	0,38кг
Б.Ч.		2		ф10 АII ГОСТ 5781-82*, ℓ=110	4	0,07кг
Б.Ч.		3		ф4 ВрI ГОСТ 6727-80*, ℓ=200	2	0,02кг

Масса изделия 0,70кг

Привязан

Инв.№

Взам инв.№ | Подпись и дата | Инв.№ подл.

Нач.АПМ-1	Печерин		12.89
Гл.конст.	Радашкевич		
Рук.гр.	Стабредова		
Провер.	Давыденко		
Разраб.	Булгакова		

1.100.1-7.2-6 00.00.27

Изделие закладное М1

Стадия	Лист	Листов
Р		1

Сиб ЗНИИЭП г.Новосибирск

Копировал Формат А4

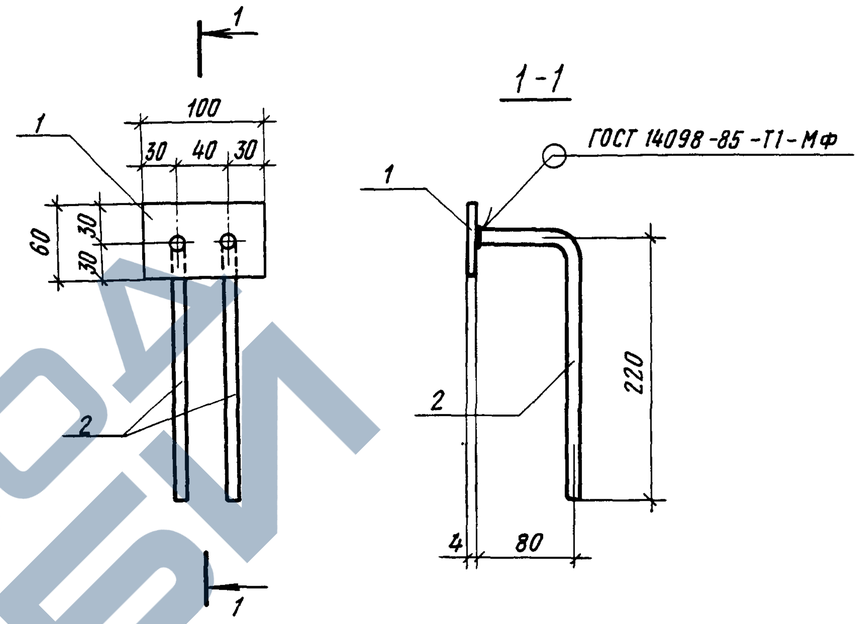

Формат	Зона	Поз.	Обозначение	Наименование	Кол.	Примечание
				Детали		
Б.Ч.		1		−4×60 ГОСТ 19903-74*, ℓ=100	1	0,19кг
Б.Ч.		2		ф10 АII ГОСТ 5781-82*, ℓ=300	2	0,19кг

Масса изделия 0,57кг

Привязан

Инв.№

Взам. инв.№ | Подпись и дата | Инв.№ подл.

Нач.АПМ-1	Печерин		12.89
Гл конст	Радашкевич		
Рук. гр.	Стабредова		
Провер.	Давыденко		
Разраб	Булгакова		

1.100.1-7.2-6 00.00.28

Изделие закладное М2

Стадия	Лист	Листов
Р		1

Сиб ЗНИИЭП г.Новосибирск

Копировал Формат А4

ЗАВОД ЖБИ

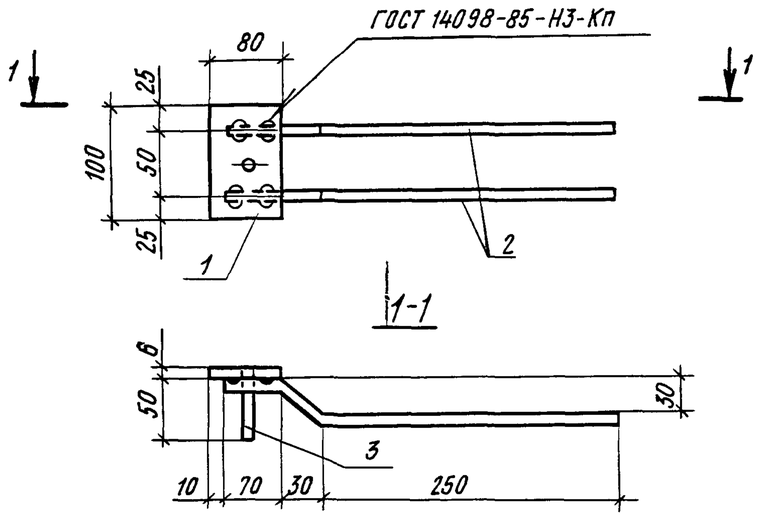

Формат	Зона	Поз.	Обозначение	Наименование	Кол.	Примечание
				Детали		
Б.Ч.		1		— 6×80 ГОСТ 19903-74*, ℓ=100	1	0,38 кг
Б.Ч.		2		⌀10 АII ГОСТ 5781-82*, ℓ=350	2	0,22 кг
Б.Ч.		3		⌀10 АII ГОСТ 5781-82*, ℓ=60	1	0,04 кг

Взам. инв. № | Подпись и дата | Инв. № подл.

Масса изделия 0,86 кг

Привязан

Инв. №

1.100.1-7.2-6 00.00.29

Нач. АПМ-1	Печерин		12.89
Гл. конст	Радашкевич		
Рук. гр.	Стабредова		
Провер.	Давыденко		
Разраб.	Булгакова		

Изделие закладное М3

Стадия	Лист	Листов
Р		1

СибЗНИИЭП г. Новосибирск

Копировал Архипов Формат А4

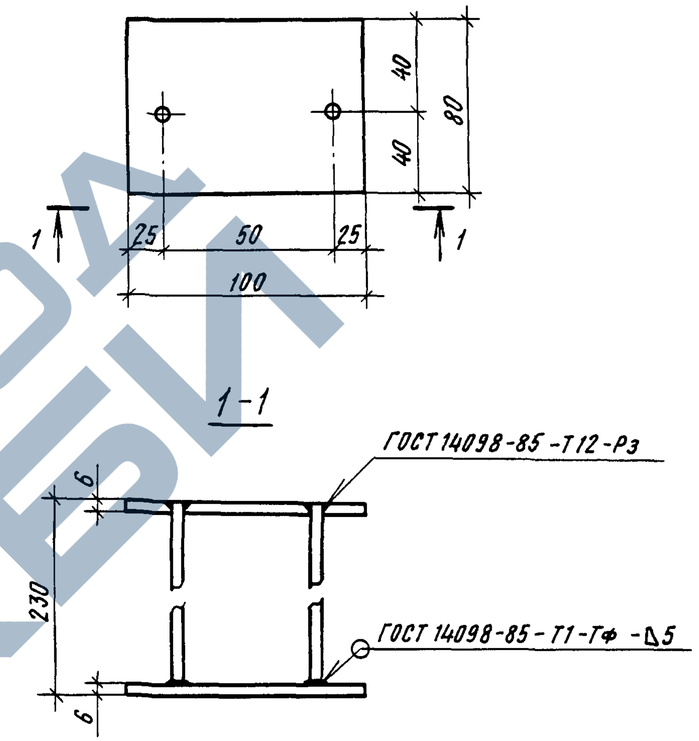

Формат	Зона	Поз	Обозначение	Наименование	Кол.	Примечание
				Детали		
Б.Ч.		1		— 6×80 ГОСТ 19903-74* ℓ=100	2	0,38 кг
Б.Ч.		2		⌀10 АII ГОСТ 5781-82* ℓ=225	2	0,16 кг

Взам. инв. № | Подпись и дата | Инв. № подл.

Масса изделия 1,08 кг

Привязан

Инв. №

1.100.1-7.2-6 00.00.30

Нач. АПМ-1	Печерин		12.89
Гл. конст.	Радашкевич		
Рук. гр.	Стабредова		
Провер.	Давыденко		
Разраб.	Булгакова		

Изделие закладное М4

Стадия	Лист	Листов
Р		1

СибЗНИИЭП г. Новосибирск

Копировал Архипов Формат А4

ЗАВОД ЖБИ

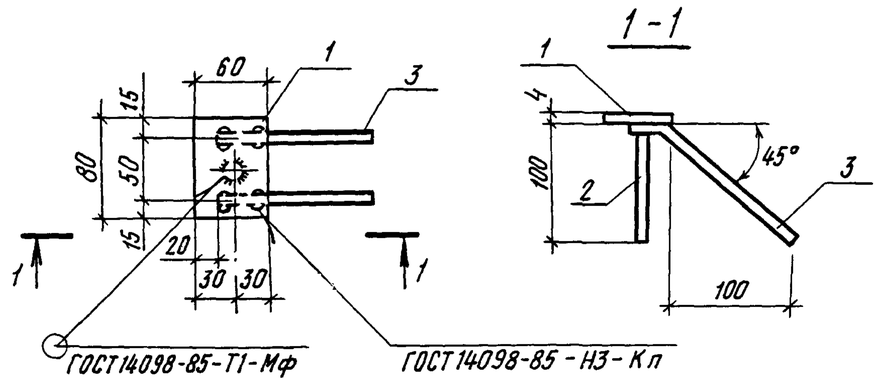

Формат	Зона	Поз.	Обозначение	Наименование	Кол.	Примечание
				Детали		
Б.Ч.		1		-4×60 ГОСТ 19903-74*, ℓ=80	1	0,15 кг
Б.Ч.		2		Ф10АII ГОСТ 5781-82*, ℓ=100	1	0,06 кг
Б.Ч.		3		Ф10АII ГОСТ 5781-82*, ℓ=180	2	0,11 кг

Взам. инв.№ | Подпись и дата | Инв.№ подл.

Масса изделия -0,43 кг

Привязан

Инв.№

1.100.1-7.2-6 00.00.31

Нач.АПМ-1	Печерин		12.89
Гл.конст.	Радашкевич		
Рук.гр.	Стабредова		
Провер.	Стабредова		
Разраб.	Булгакова		

Изделие закладное М6

Стадия	Лист	Листов
Р		1

СибЗНИИЭП г. Новосибирск

Копировал Архимов Формат А4

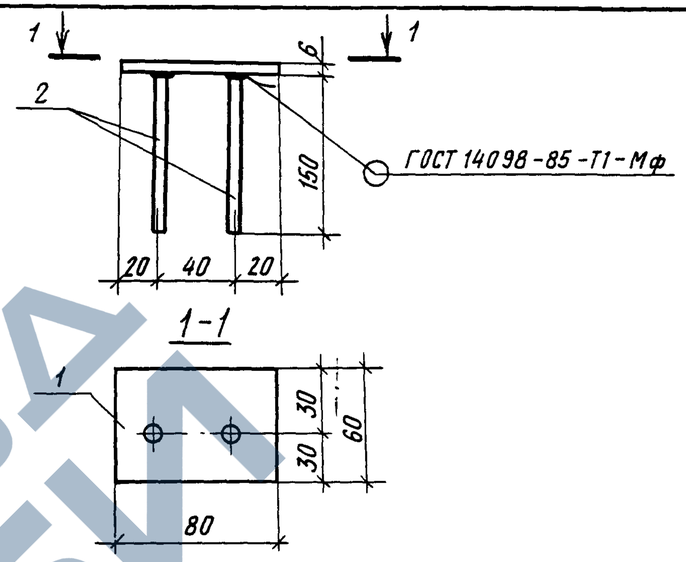

Формат	Зона	Поз.	Обозначение	Наименование	Кол	Примечание
				Детали		
Б.Ч.		1		-6×80 ГОСТ 19903-74*, ℓ=60	1	0,23 кг
Б.Ч.		2		Ф10АII ГОСТ 5781-82*, ℓ=150	2	0,09 кг

Взам. инв.№ | Подпись и дата | Инв.№ подл.

Масса изделия -0,41 кг

Привязан

Инв.№

1.100.1-7.2-6 00.00.32

Нач.АПМ-1	Печерин		12.89
Гл.конст.	Радашкевич		
Рук.гр.	Стабредова		
Провер	Булгакова		
Разраб.	Давыденко		

Изделие закладное М6

Стадия	Лист	Листов
Р		1

СибЗНИИЭП г. Новосибирск

Копировал Архимов Формат А4

ЗАВОД ЖБИ

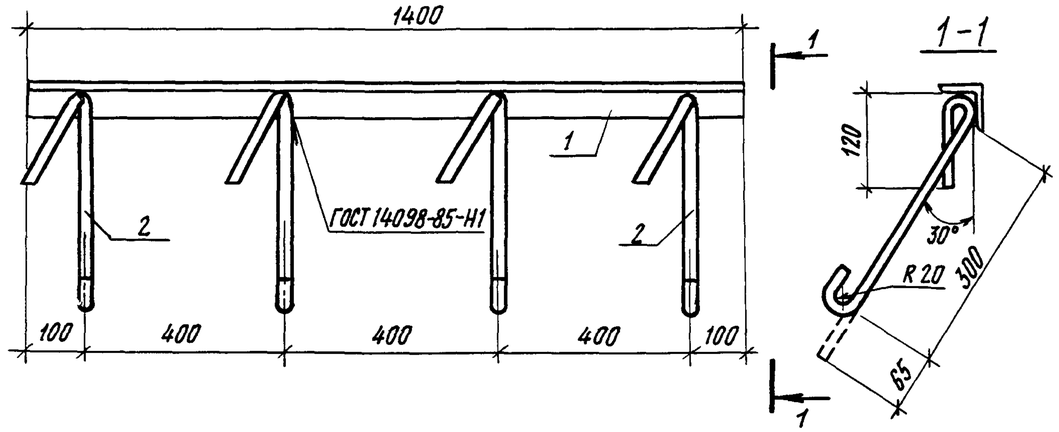

Формат	Зона	Поз	Обозначение	Наименование	Кол.	Примечание
				Детали		
Б.Ч.		1		∟56×5 ГОСТ 8509-72*, ℓ=1400	1	5.95 кг
Б.Ч		2		⌀10 AI ГОСТ 5781-82*, ℓ=550	4	0,34 кг

Масса изделия - 7,31 кг

Привязан

Инв.№

Взам. инв.№ | Подпись и дата | Инв.№ подл.

1.100.1-7.2-6 00.00.33

Нач.АПМ-1	Печерин		12.89
Гл.конст.	Радашкевич		
Рук.гр.	Стабредова		
Провер.	Булгакова		
Разраб.	Давыденко		

Изделие закладное М7

Стадия	Лист	Листов
Р		1

СибЗНИИЭП г.Новосибирск

Копировал

Формат А4

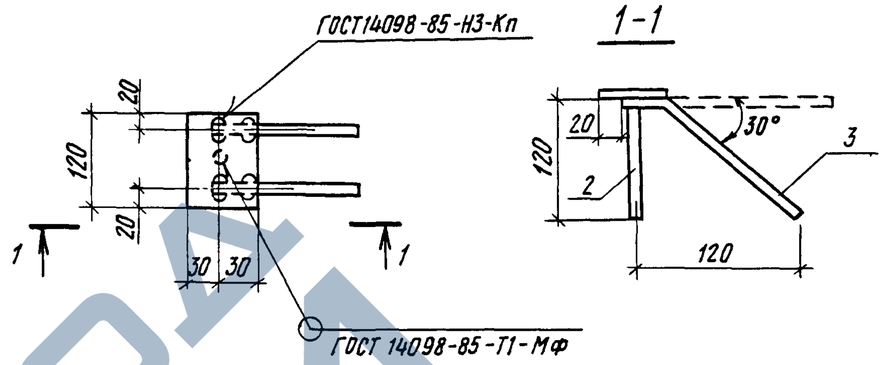

Формат	Зона	Поз.	Обозначение	Наименование	Кол	Примечание
				Детали		
Б.Ч.		1		—4×60 ГОСТ 19903-74*, ℓ=120	1	0,23 кг
Б.Ч.		2		⌀10 AII ГОСТ 5781-82*, ℓ=100	1	0,06 кг
Б.Ч.		3		⌀10 AII ГОСТ 5781-82*, ℓ=200	2	0,12 кг

Масса изделия - 0,53 кг

Привязан

Инв.№

Взам. инв.№ | Подпись и дата | Инв.№ подл.

1.100.1-7.2-6 00.00.34

Нач.АПМ	Печерин		12.89
Гл.конст.	Радашкевич		
Рук.гр.	Стабредова		
Провер.	Булгакова		
Разраб.	Давыденко		

Изделие закладное М8

Стадия	Лист	Листов
Р		1

СибЗНИИЭП г.Новосибирск

Копировал

Формат А4

ЗАВОД КБИ

Обозначение	Наименование	Кол-во на исполн. 01	02	03	04					Примечан.
	Документация									
1.100.1-7.2-6 00.00.35 СБ	Сборочный чертеж				X					
	Детали									
	ГОСТ 5781-82*									
	⌀10 АсII, ℓ = 1230	1				1				0,76 кг
	⌀12 АсII, ℓ = 1330		1							1,18 кг
	⌀14 АсII, ℓ = 1550			1						1,87 кг
	⌀16 АсII, ℓ = 1690				1					2,67 кг
	⌀18 АсII, ℓ = 1700				1					3,58 кг

Формат	Зона	Поз.	
БУ		1	
БУ		1	
БУ		1	
БУ		1	
БУ		1	

Инв.№ подл. | Подпись и дата | Взам. инв.№

1.100.1-7.2-6 00.00.35

Петли монтажные. П1...П5

Стадия	Лист	Листов
Р		1

СибЗНИИЭП г.Новосибирск

Формат А4

Нач.АПМ-1	Печерин		12.89
Гл.конст.	Радашкевич		
Рук.гр.	Стабредова		
Провер.	Булгакова		
Разраб.	Давыденко		

Привязан

Инв.№

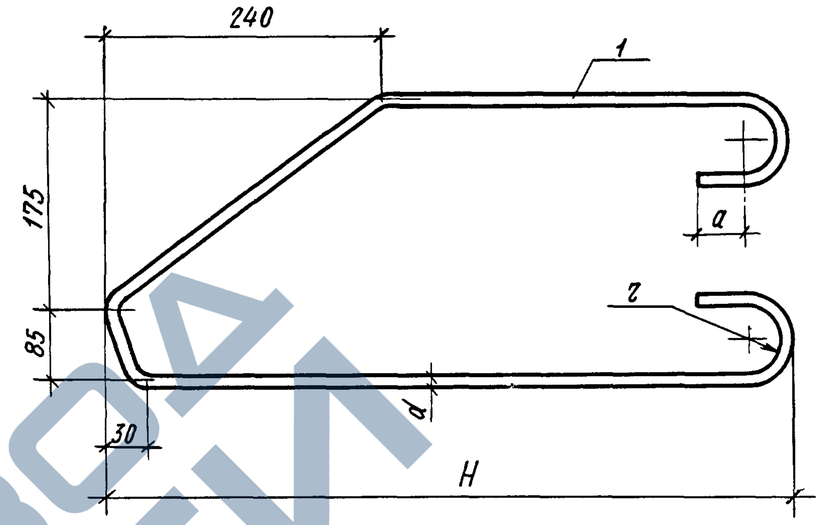

Обозначение	Марка	Размеры, мм d	r	a	H	Масса, кг
1.100.1-7.2-6 00.00.35	П1	10	20	30	480	0,76
-01	П2	12	20	30	530	1,18
-02	П3	14	30	50	600	1,87
-03	П4	16	30	50	700	2,67
-04	П5	18	30	50	720	3,58

Инв.№ подл. | Подпись и дата | Взам. инв.№

1.100.1-7.2-6 00.00.35 СБ

Нач.АПМ-1	Печерин		12.89
Гл.конст.	Радашкевич		
Рук.гр.	Стабредова		
Провер.	Булгакова		
Разраб.	Давыденко		

Петли монтажные П1...П5 сборочный чертеж

Стадия	Лист	Листов
Р		1

СибЗНИИЭП г.Новосибирск

Копировал Архипов

Формат А4

ЗАВОД ЖБИ

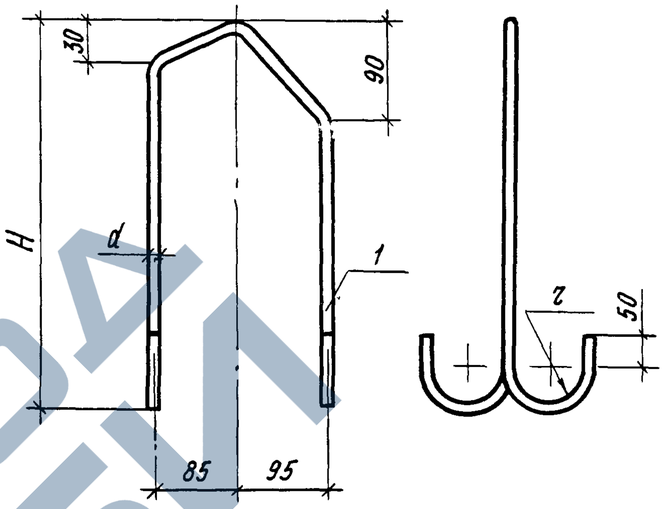

Обозначение	Марка	Размеры, мм			Масса, кг
		d	r	H	
1.100.1-7.2-6 00.00.36	П6	14	30	550	1,83 кг
-01	П7	16	30	630	2,58 кг
-02	П8	18	30	680	3,34 кг

Привязан

Инв.№

Нач.АПМ-1	Печерин		12.89
Гл.конст.	Радашкевич		
Рук.гр.	Стабредова		
Провер	Булгакова		
Разраб.	Давыденко		

1.100.1-7.2-6 00.00.36 СБ

Петли монтажные П6...П8
Сборочный чертеж

Стадия	Лист	Листов
Р		1

СибЗНИИЭП г.Новосибирск

Копировал Архипов Формат А4

Инв.№подл. | Подпись и дата | Взам.инв.№

Обозначение	Наименование	Кол-во на исполн. 01	02		Примечан.
	Документация				
1.100.1-7.2-6 00 00 36 СБ	Сборочный чертеж	×	×	×	
	Детали				
	ГОСТ 5781-82*				
	Ф14 Ас II, ℓ = 1510	1		1	1,83 кг
	Ф16 Ас II, ℓ = 1630		1		2,58 кг
	Ф18 Ас II, ℓ = 1670			1	3,34 кг
Формат	Б.Ч.	Б.Ч.	Б.Ч.		
Зона					
Поз.	1	1	1		

1.100.1-7.2-6 00.00.36

Петли монтажные П6...П8

Стадия	Лист	Листов
Р		1

СибЗНИИЭП г.Новосибирск

Формат А4

Привязан

Инв.№

Нач.АПМ-1	Печерин		12.89
Гл.конст.	Радашкевич		
Рук.гр.	Стабредова		
Провер	Булгакова		
Разраб.	Давыденко		

ЗАВОД ЖБИ

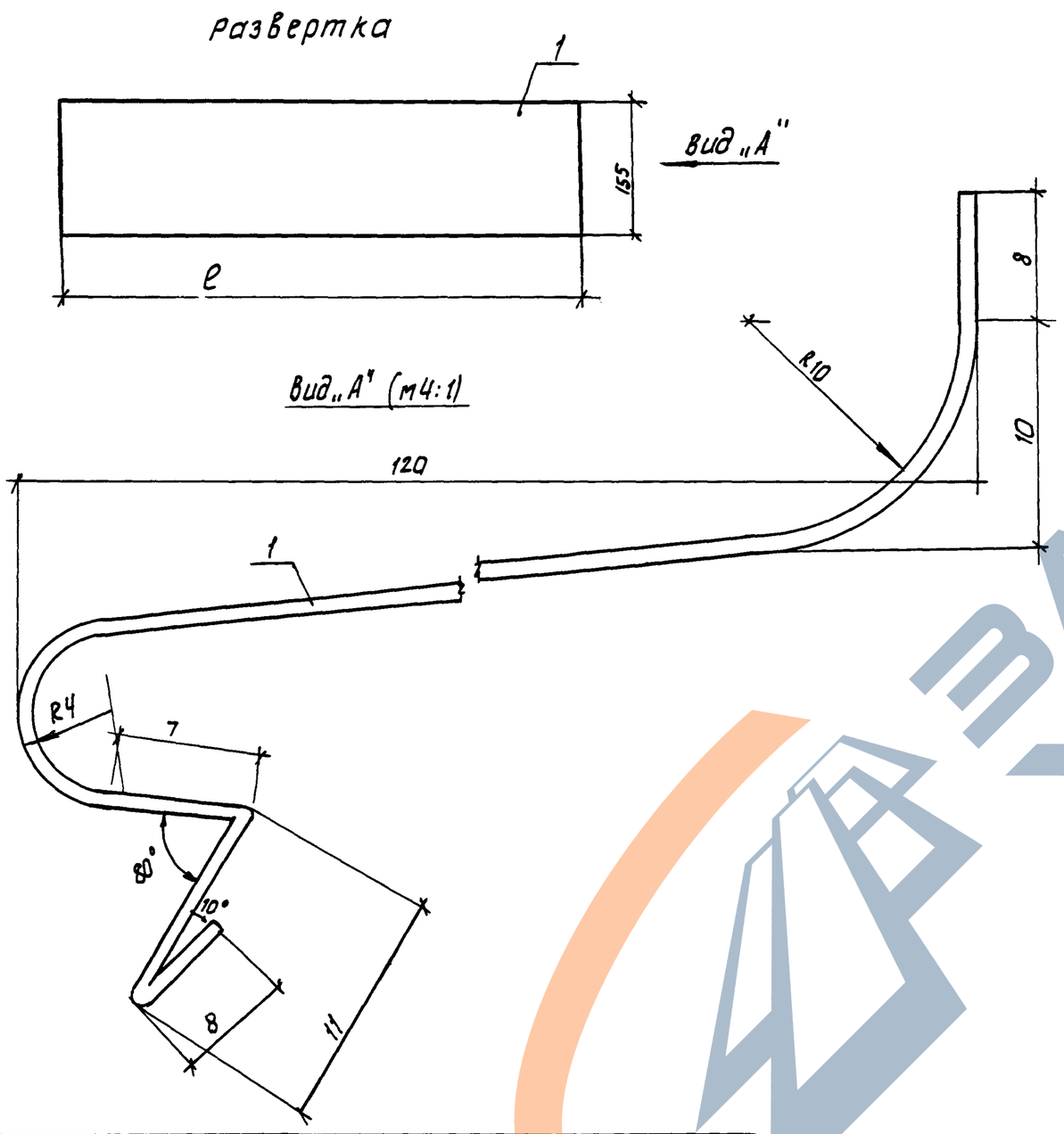

Формат	Зона	Поз.	Обозначение	Наименование	Кол.	Примечание
				1.100.1-7.2-6 00.00.37		Тип 1
				Детали		
		1		-0.8×155 ГОСТ 14918-80*; ℓ=1290	1	
				1.100.1-7.2-6 00.00.37-01		Тип 2
				Детали		
		1		-0.8×155 ГОСТ 14918-80*; ℓ=2040	1	
				1.100.1-7.2-6. 00.00.37-02		Тип 2
				Детали		
		1		-0.8×155 ГОСТ 14918-80*; ℓ=600	1	
				1.100.1-7.2-6 00.00.37-03		Тип 4
				Детали		
		1		-0.8×155 ГОСТ 14918-80*; ℓ=1710	1	
				1.100.1-7.2-6 00.00.37-04		Тип 5
				Детали		
		1		-0.8×155 ГОСТ 14918-80*; ℓ=2590	1	

Обозначение	Марка	ℓ, мм	Масса, кг
1.100.1-7.2-6 00.00.37	Тип 1	1290	1.25
01	Тип 2	2040	1.98
02	Тип 3	600	0.58
03	Тип 4	1710	1.66
04	Тип 5	2590	2.51

Инв. № подл. | Подпись и дата | Взам. инв. №

Нач. АПМ-1	Печерин		12.89
Гл. констр	Радашкевич		
Рук. гр.	Стабредова		
Провер.	Стабредова		
Разраб	Давыденко		

1.100.1-7.2-6 00.00.37

Слив подоконный

Стадия	Лист	Листов
Р		1

СибЗНИИЭП г. Новосибирск

Копировал: Сеарко

Формат А3

ЗАВОД ЖБИ