https://zavodjbi.com/

ГОСУДАРСТВЕННЫЙ КОМИТЕТ ПО ГРАЖДАНСКОМУ СТРОИТЕЛЬСТВУ И АРХИТЕКТУРЕ
ПРИ ГОССТРОЕ СССР

ТИПОВЫЕ КОНСТРУКЦИИ И ДЕТАЛИ ЗДАНИЙ И СООРУЖЕНИЙ

серия 1.188-5

ЖЕЛЕЗОБЕТОННЫЕ КАБИНЫ САНИТАРНО-ТЕХНИЧЕСКИХ УЗЛОВ

ЖИЛЫХ ДОМОВ ДО 9 ЭТАЖЕЙ С ВЫСОТОЙ ЭТАЖА 2.8 МЕТРА

ВЫПУСК 1

строительные чертежи разобщенных и совмещенных кабин типа „стакан"

11474-01
ЦЕНА 3-80

https://zavodjbi.com/

https://zavodjbi.com/

ЦЕНТРАЛЬНЫЙ ИНСТИТУТ ТИПОВОГО ПРОЕКТИРОВАНИЯ
ГОССТРОЯ СССР

Москва, А-445, Смольная ул., 22

Сдано в печать 1975 г.

Заказ № 13008 Тираж 150 экз.

https://zavodjbi.com/

https://zavodjbi.com/

ГОСУДАРСТВЕННЫЙ КОМИТЕТ ПО ГРАЖДАНСКОМУ СТРОИТЕЛЬСТВУ И АРХИТЕКТУРЕ ПРИ ГОССТРОЕ СССР

ТИПОВЫЕ КОНСТРУКЦИИ И ДЕТАЛИ ЗДАНИЙ И СООРУЖЕНИЙ

серия 1.188-5

ЖЕЛЕЗОБЕТОННЫЕ КАБИНЫ САНИТАРНО-ТЕХНИЧЕСКИХ УЗЛОВ

ЖИЛЫХ ДОМОВ ДО 9 ЭТАЖЕЙ С ВЫСОТОЙ ЭТАЖА 2.8 МЕТРА

ВЫПУСК 1

строительные чертежи разобщенных и совмещенных кабин типа „стакан"

Разработаны ЦНИИЭП жилища Государственного комитета по гражданскому строительству и архитектуре при Госстрое СССР

Утверждены и введены в действие Государственным комитетом по гражданскому строительству и архитектуре при Госстрое СССР с 1 августа 1971 г. приказ №89 от 19 мая 1971 года

https://zavodjbi.com/

	Марка по сортаменту	Марка сокращенная	Лист	Стр
Содержание			С1,С2	2,3
Пояснительная записка			П1,П2	4,5
Номенклатура			1,2	6,7
Объемный блок	СК1-27.16.24-12	СК12	3,4	8,9
" " Армирование		"	5	10
Объемный блок	СК1-27.16.24-11	СК11	6,7	11,12
" " Армирование		"	8	13
Объемный блок	СК1-27.16.24-14	СК14	9,10	14,15
" " Армирование		"	11	16
Объемный блок	СК1-27.16.24-13	СК13	12,13	17,18
" " Армирование		"	14	19
Объемный блок	СК2-21.18.24-16	СК16	15,16	20,21
" " Армирование		"	17	22
Объемный блок	СК2-21.18.24-15	СК15	18,19	23,24
" " Армирование		"	20	25
Объемный блок	СК2-21.18.24-18	СК18	21,22	26,27
" " Армирование		"	23	28
Объемный блок	СК2-21.18.24-17	СК17	24,25	29,30
" " Армирование		"	26	31
" " Сечения			27	32
Объемный блок. Детали армирования				
	СК1-27.16.24-12 (СК1-27.16.24-11)	СК12 (СК11)	28,29	33,34
" "	СК1-27.16.24-14 (СК1-27.16.24-13)	СК14 (СК13)	30,31	35,36
" "	СК2-21.18.24-16 (СК2-21.18.24-15)	СК16 (СК15)	32	37
" "	СК2-21.18.24-18 (СК2-21.18.24-17)	СК18 (СК17)	33	38
Детали установки закладных				
	СК1-27.16.24-11 — СК2-21.18.24-18	СК11-СК18	34,35	39,40
Установка дверей	СК1-27.16.24-11 — СК1-27.16.24-14	СК11-СК14	36	41
Установка двери	СК2-21.18.24-16 (СК2-21.18.24-15)	СК16 (СК15)	37	42
" "	СК2-21.18.24-18 (СК2-21.18.24-17)	СК18 (СК17)	38	43
Расположение пробок для крепления туалетной гарнитуры и встроенного оборудования.				
	СК1-27.16.24-12 (СК1-27.16.24-11)	СК12 (СК11)	39	44
" "	СК1-27.16.24-14 (СК1-27.16.24-13)	СК14 (СК13)	40	45
" "	СК2-21.18.24-15 — СК2-21.18.24-18	СК15-СК18	41	46
Крышки К11,К12.	СК1-27.16.24-12 (СК1-27.16.24-11)	СК12 (СК-11)	42	47
" Детали армирования		"	43	48
Крышки К13-К14	СК1-27.16.24-14 (СК1-27.16.24-13)	СК14 (СК13)	44	49
" Детали армирования		"	45	50
Крышки К15-К18.	СК2-21.18.24-15 — СК2-21.18.24-18	СК15-СК18	46	51
" Детали армирования		"	47	52
Крепление стояков	СК1-27.16.24-11 — СК1-27.16.24-14	СК11-СК14	48	53
" "	СК2-21.18.24-15 — СК2-21.18.24-18	СК15-СК18	49	54
Монтажные узлы			50	55

Арматурные элементы

Арматурные сетки	С1, С1-1	51	56
" "	С2, С2-1	52	57
" "	С3, С3-1	53	58
Арматурная сетка	С4	54	59
" "	С4-1	55	60

		Лист	Стр.
Арматурная сетка	С 5	56	61
" "	С 5-1	57	62
Арматурные сетки	С 6, С 7, С 7-1. Отдельный стержень 1	58	63
Арматурные сетки	С 8, С 8-1	59	64
" "	С 9, С 9-1	60	65
Арматурная сетка	С 10	61	66
" "	С 10-1	62	67
Арматурные сетки	С 11, С 11-1	63	68
Арматурная сетка	С 12	64	69
" "	С 12-1	65	70
Арматурные сетки	С 13, С 13-1	66	71
Арматурная сетка	С 14	67	72
" "	С 14-1	68	73
Арматурные сетки	С 15, С 15-1, С 16, С 16-1 Отдельный стержень 2.	69	74
Арматурные сетки	С 17, С 17-1	70	75
Арматурная сетка	С 18	71	76
" "	С 18-1	72	77
" "	С 19	73	78
" "	С 19-1	74	79
" "	С 20	75	80
" "	С 21	76	81
" "	С 22	77	82
Закладные детали	М1 - М5	78	83
" "	М6 - М8. Петля П1	79	84
Металлические элементы	М-9 — М-13	80	85
" "	М-14 — М-16	81	86

Столярные изделия

Столярные изделия	ИД-1, ДП10д, ДП10п		
Наличник тип 2	СКС-27.16.24-11— —СК2-21.18.24-18	СК11-СК18	82 67

Марка по сортаменту	Марка сокращенная	Лист	Стр.
Хозяйственный шкаф Ш1			
СК1-27.16.24-11— —СК1-27.16.24-14	СК11-СК14	83	88
Хозяйственный шкаф Ш2			
СК2-21.18.24-15— —СК2-21.18.24-18	СК15-СК18	84	89
Стальные изделия	ИД-2 — ИД-5	85	90
" "	ИД-6 — ИД-8	86	91
Ограждение канализационного стояка		87	92
Хозяйственный шкаф. Петли.		88	93
Устройство экрана ванны		89	94
Спецификация металлических изделий		90	95
Спецификация стальных изделий		91	96
Архитектурные чертежи			
Планы и разрезы с размещением оборудования	СК1-27.16.24-12,	СК12, СК14	92 97
Планы и разрезы с размещением оборудования	СК1-27.16.24-14, СК2-21.18.24-16	СК14, СК16	93 98

Рабочие чертежи унифицированных железобетонных санитарно-технических кабин типа "стакан", предназначенных для 5-9этажных жилых домов, разработаны в соответствии с заданием Госкомитета по гражданскому строительству и архитектуре при Госстрое СССР от 2 марта 1970 г.

Чертежи разработаны в составе следующих выпусков:

I. Строительные чертежи
2. Санитарно-технические сборочные чертежи.
3. Санитарно-технические деталировочные чертежи

В альбом включены четыре типа санитарно-технических кабин:

I. Разобщенная прямоугольного очертания;
2. Разобщенная с вырезом в пределах уборной для размещения приставного вентиляционного блока;
3. Совмещенная с входом в передней стенке;
4. Совмещенная с входом в боковой стенке.

Чертежи всех кабин разработаны в прямом и зеркальном выполнении.

Кабины состоят из объемных блоков и крышек.

В крышках кабин даны вентиляционные отверстия. Присоединение кабин к вентиляционным блокам предусматривается через короб, примыкающий к поворотному патрубку, что позволяет применять различную ориентацию сантехкабин по отношению к вентиляционным блокам.

Указания по изготовлению

При изготовлении санитарно-технических кабин должны соблюдаться требования указанные в СНиП I-В.5.I-62, I-В.5-62, ГОСТ I30I5-67, а также в технических условиях для этих изделий, утвержденных в установленном порядке.

Формование объемных блоков предусмотрено с применением внутренней оснастки в виде жестких вкладышей. Изготовление крышек в горизонтальных или кассетных формах.

Формовочное оборудование и технология изготовления санитарно-технических кабин должны обеспечить проектное положение закладных деталей, и пробок, предусмотренных проектом.

Как исключение, на разделительной стенке в разобщенных кабинах крепление шкафов и туалетной гарнитуры допускается осуществлять дюбелями или к пробкам, заделываемым в просверленные отверстия.

Крепление деревянных вкладышей, образующих штрабы для трубопроводов холодной и горячей воды и пробок для крепления умывальника к арматурным сеткам разделительных стенок (разобщенных кабин), может производиться при условии обеспечения проектного положения сеток, вкладышей и пробок при формовании с допусками для вкладышей ±I0 мм и пробок ±20 мм в вертикальном и горизонтальном направлениях. Кабины изготовляются из бетона марки 200 и армируются плоскими или Г-образными сварными сетками, собираемыми в пространственные каркасы перед установкой в формовочные оборудования.

Изготовление сеток и каркасов должно производиться контактной точечной сваркой в соответствии с требованиями СН 393-69.

Закладные детали должны быть изготовлены из полосовой стали марки СТ-3. Монтажные петли - из круглой арматурной стали класса А-I марок ВМСТ.3 сп, ВМСТ 3пс, ВКСТ.3сп и ВКСТ.3пс. При температуре -40° и ниже стали марок ВМСТ.3пс, ВКСТ.3пс применять не следует.

В объемных блоках санкабин должны быть соблюдены следующие допуски (в мм).

По высоте, ширине и длине	±4
По толщине стенок	±3
По размерам и положению проемов	±3
По разности длин диагоналей стен	±6

В ванных комнатах при отделке должен быть предусмотрен уклон в I% пола к центру этих помещений.

Сечения дверных коробок приняты 45 х 50 мм в соответствии с постановлением Госстроя СССР № I04 от II августа I970 г.

Внутренние поверхности кабин должны быть гладкими, подготов-

Инв. № подл. | Подпись и дата | Взам. инв. №

ТК 1970	САНИТАРНО-ТЕХНИЧЕСКИЕ КАБИНЫ Пояснительная записка	СЕРИЯ 1.188-5	
		ВЫПУСК 1	АИСТ ПЗ

11474-01.3

ленными для отделки путем покраски масляной краской или облицовки. Характер отделки указывается в заказе заводу-изготовителю.

Высота панелей в ванных комнатах не должна быть менее I,6 м. В уборных разобщенных кабин допускается высота панели I,2 м.

Участки стен выше панели и потолок отделываются клеевыми, известковыми или другими красками.

Выступающие металлические части должны быть окрашены масляной краской.

При установке ванн для предохранения от затекания воды должна быть обеспечена герметичность примыкания бортов ванн к стенам путем применения поливинилхлоридных прокладок, изготовляемых Мытищинским заводом (Московская обл.) или др. мероприятий.

Наружные поверхности стен должны быть гладкими и подготовленными под клеевую окраску или оклейку обоями. Столярные изделия окрашиваются масляной краской.

МАРКИРОВКА

Маркировка санитарно-технических кабин принята по буквенно-цифровой системе. Первая цифра за буквенным индексом "СК" обозначает группу (группа "I" присвоена разобщенным кабинам, группа "2" - совмещенным); следующие три цифры характеризуют габариты кабины с округлением до дециметра (длина - ширина - высота); последняя цифра обозначает конкретную марку кабины.

"Правые" кабины (в которых ванны расположены справа от канализационного стояка) обозначены нечетными номерами. "Левые" кабины (где ванны расположены слева от канализационного стояка) обозначены четными номерами.

В зависимости от этажности здания, в котором устанавливается кабина, вида оборудования, способа подачи горячей воды, месте примыкания кухонной мойки в марках кабин даются дополнительные индексы, характеризующие эти особенности.

ПАСПОРТИЗАЦИЯ

Каждая кабина должна быть снабжена паспортом, в котором указывается:

I. Завод-изготовитель
2. Дата выпуска
3. Марка кабины
4. Перечень установленного оборудования, светильников, туалетной гарнитуры
5. Акт об опрессовке трубопроводов.
6. Штампы ОТК о приемке.

Прием, складирование, хранение, транспортирование и монтаж санитарно-технических кабин должны осуществляться по ГОСТ I3015-67 и по техническим условиям на эти изделия.

При хранении и транспортировании кабины устанавливаются на две подкладки h = 60 мм, укладываемые вдоль коротких сторон на расстоянии 30 см от края.

Подъем, погрузка, разгрузка и монтаж кабин производятся с помощью специальной траверсы, гарантирующей одновременный подъем за четыре петли.

До серийного выпуска санитарно-технических кабин должна быть изготовлена опытная партия, подлежащая проверке на технологичность изготовления, монтажа и транспортирования.

Чертежи санитарно-технических кабин разработаны исходя из технологии изготовления с применением внутренней оснастки из жестких вкладышей. В случае применения технологии изготовления, отличающейся от принятой, в строительные и санитарно-технические чертежи должны быть внесены необходимые коррективы.

СК1-27.16.24-12
СК 12

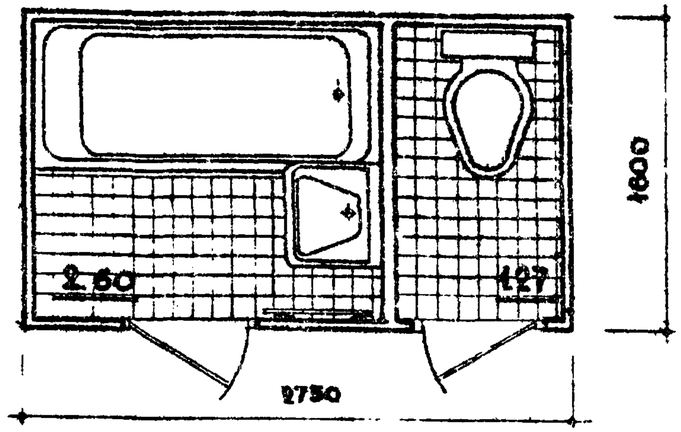

СК1-27.16.24-14
СК 14

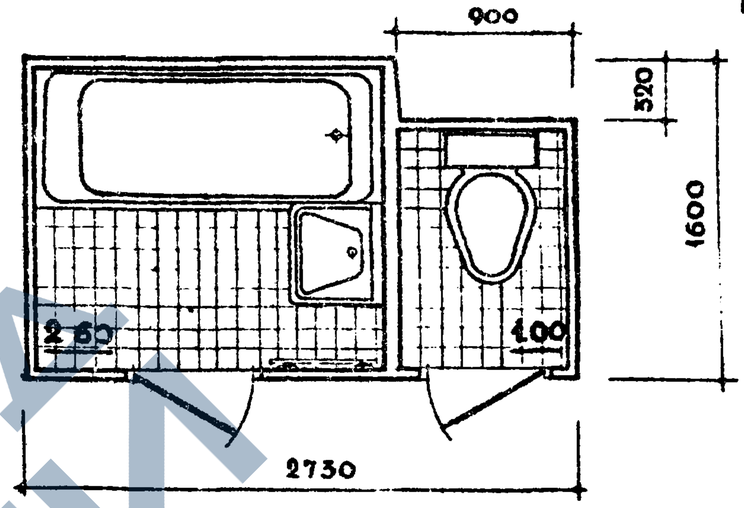

СК1-27.16.24-11
СК 11

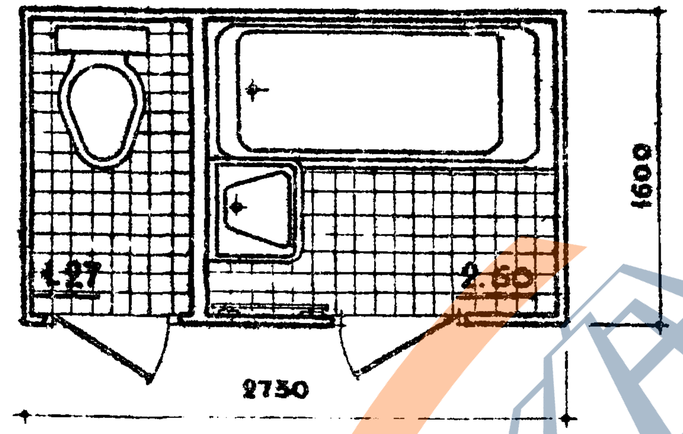

СК1-27.16.24-13
СК 13

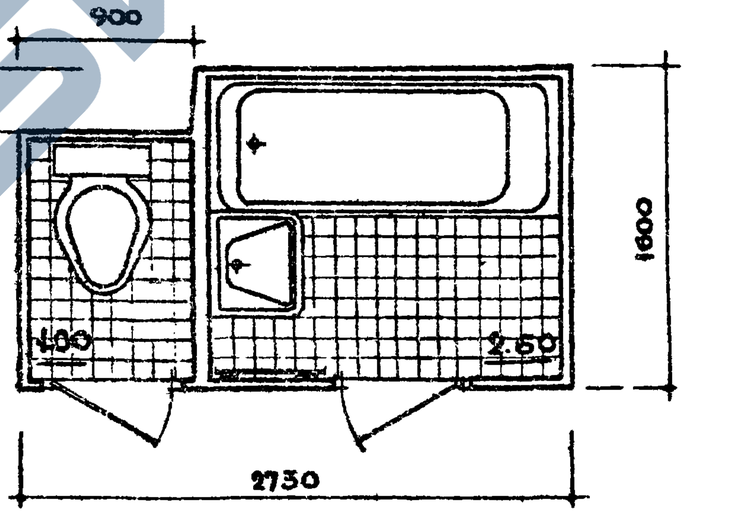

Вес кабины	кг	3310	Вес кабины	кг	3150
Объем бетона	м³	1.324	Объем бетона	м³	1.26
Вес стали	кг	58.60	Вес стали	кг	58.24
Керамические плитки	м²	3.80	Керамические плитки	м²	3.52
Расход древесины	м³	0.173	Расход древесины	м³	0.173

Примечания

1. Кабины изготавливаются из тяжелого бетона марки „200" с объемным весом $\gamma = 2500$ кг/м³
2. Маркировка кабин в зависимости от сантехоборудования и спецификация санитарно-технического и электротехнического оборудования приведены в выпуске 2
3. Вес кабин указан без сантехоборудования и веса конструкции пола.

ТК	САНИТАРНО - ТЕХНИЧЕСКИЕ КАБИНЫ	СЕРИЯ 1.188-5	
1970	Номенклатура	ВЫПУСК 1	ЛИСТ 1

СК2-21.18.24-16
СК 16

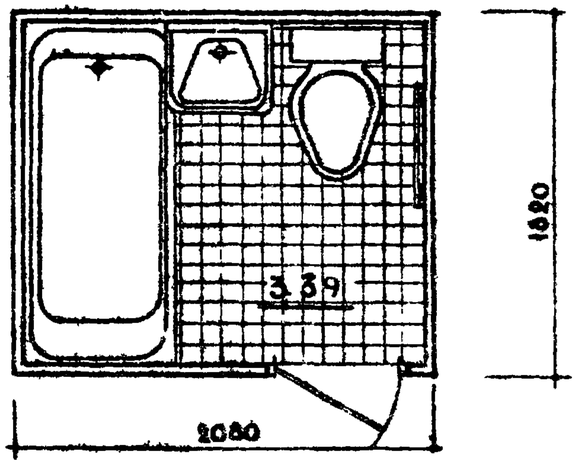

СК2-21.18.24-18
СК 18

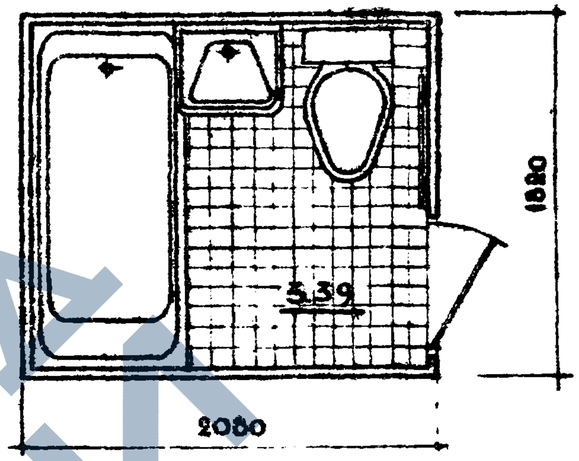

СК2-21.18.24-15
СК 15

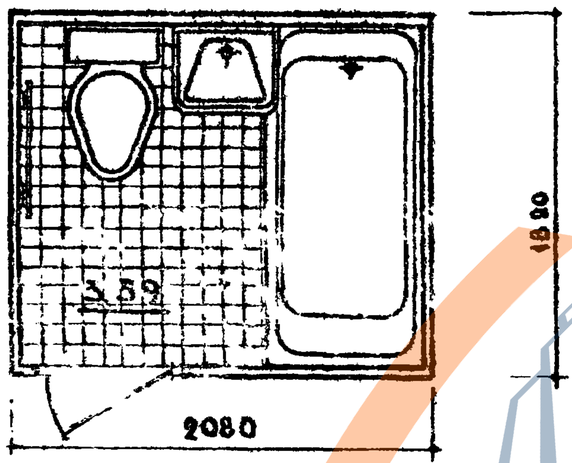

СК2-21.18.24-17
СК 17

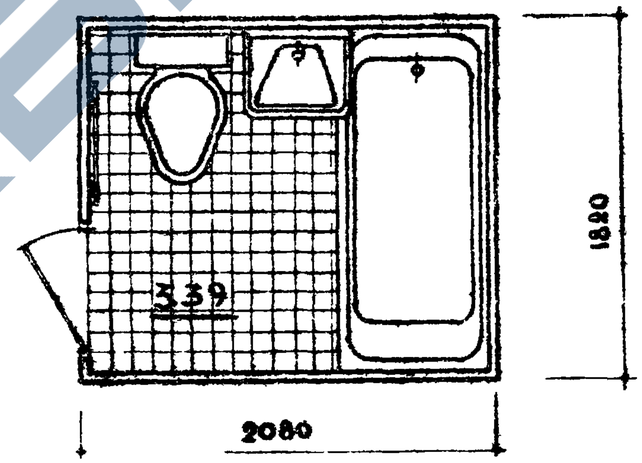

Вес кабины	кг	2670	Вес кабины	кг	2660
Объем бетона	м³	1,067	Объем бетона	м³	1.062
Вес стали	кг	52.21	Вес стали	кг	51.99
Керамические плитки	м²	3.51	Керамические плитки	м²	3.51
Расход древесины	м³	0.102	Расход древесины	м³	0.102

Примечания

1. Кабины изготавливаются из тяжелого бетона марки „200" с объемным весом $\gamma = 2500$ кг/м³
2. Маркировка кабин в зависимости от сантехоборудования и спецификация санитарно-технического и электротехнического оборудования приведены в выпуске 2
3. Вес кабин указан без сантехоборудования и веса конструкции пола

ТК	Санитарно-технические кабины	Серия 1.188-5	
1970	Номенклатура.	Выпуск 1	Лист 2

Инженер И. Подгорная

11474-01 8

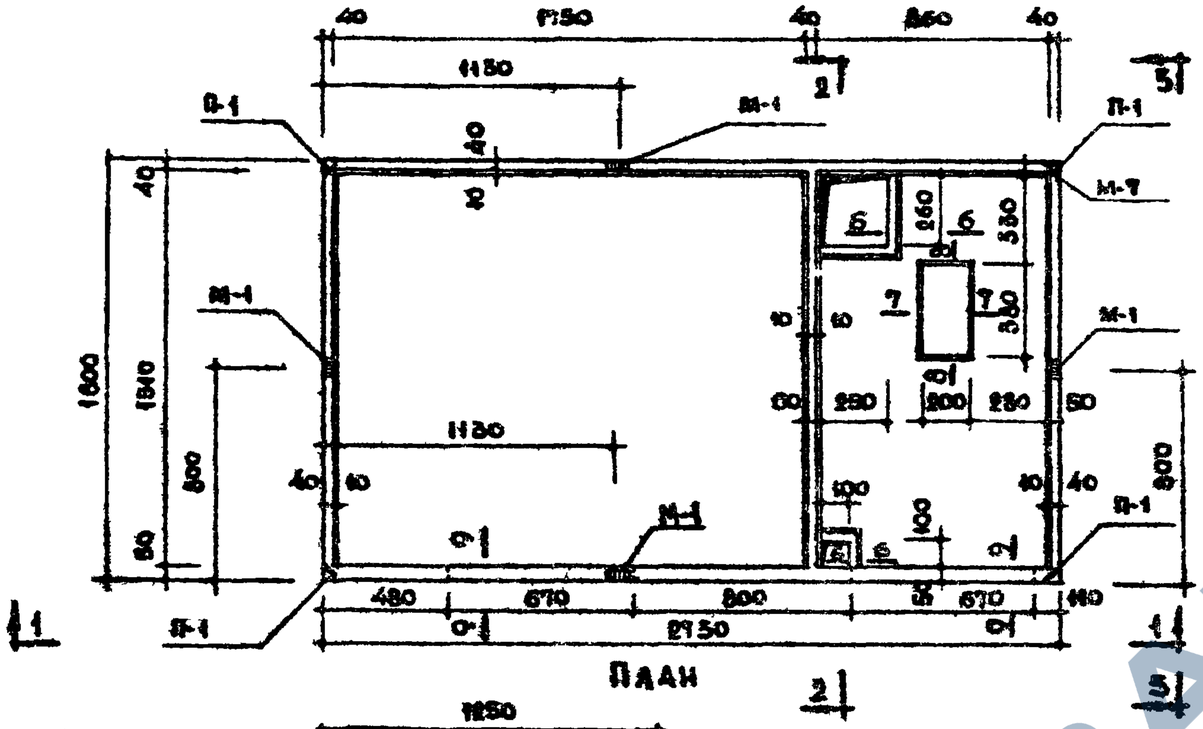

Характеристика изделия		
Вес изделия	кг	2890
Объем бетона	м³	1.154
Вес стали	кг	41.14
Расход стали на 1м³ бет.	кг	35.25
Марка бетона	—	200

Примечания.

1. Сечения 1-1 и 3-3 см. на листе 4.
2. Сечения 6-6 по 10-10 см. на листе 27.
3. Армирование и установку закладных деталей см. на листах 5,34,35.
4. Полиэтиленовые трубки установить до бетонирования.
5. Расположение пробок для туалетной гарнитуры см. на листе 39

ТК 1970	САНИТАРНО-ТЕХНИЧЕСКИЕ КАБИНЫ	СЕРИЯ 1.188-5	
	ОБЪЕМНЫЙ БЛОК СК 12	ВЫПУСК 1	ЛИСТ 3

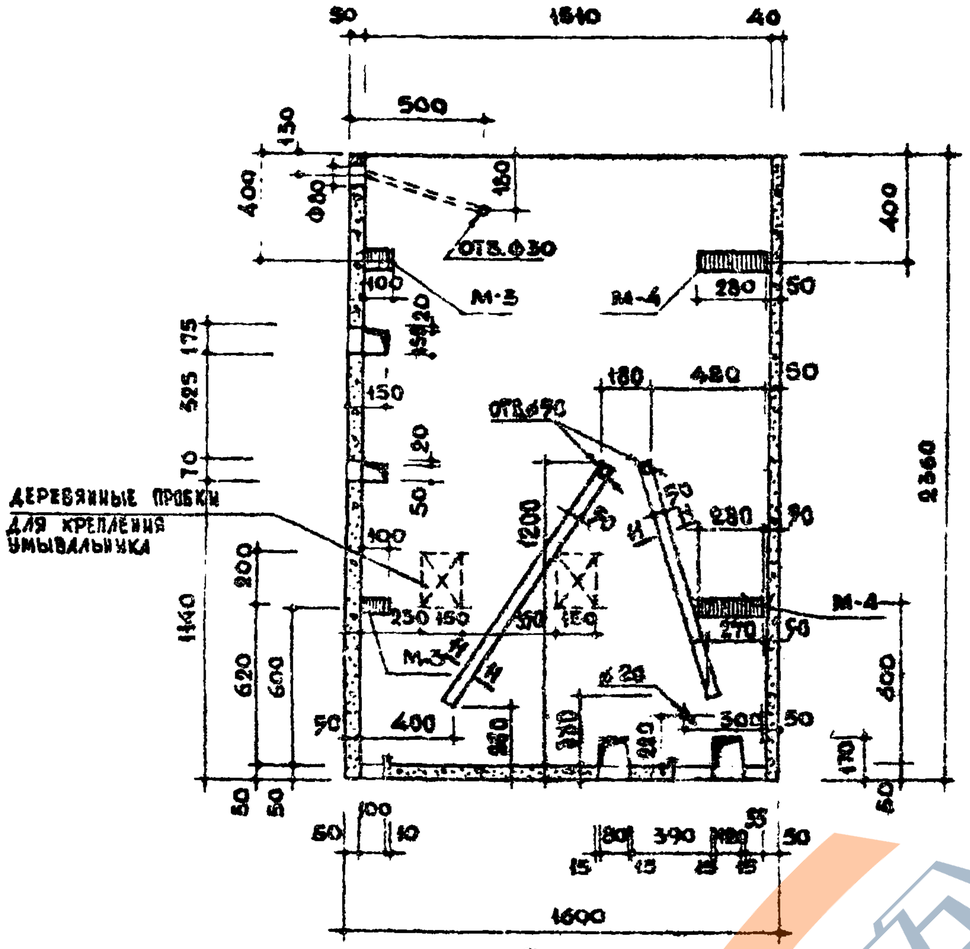

По 2-2

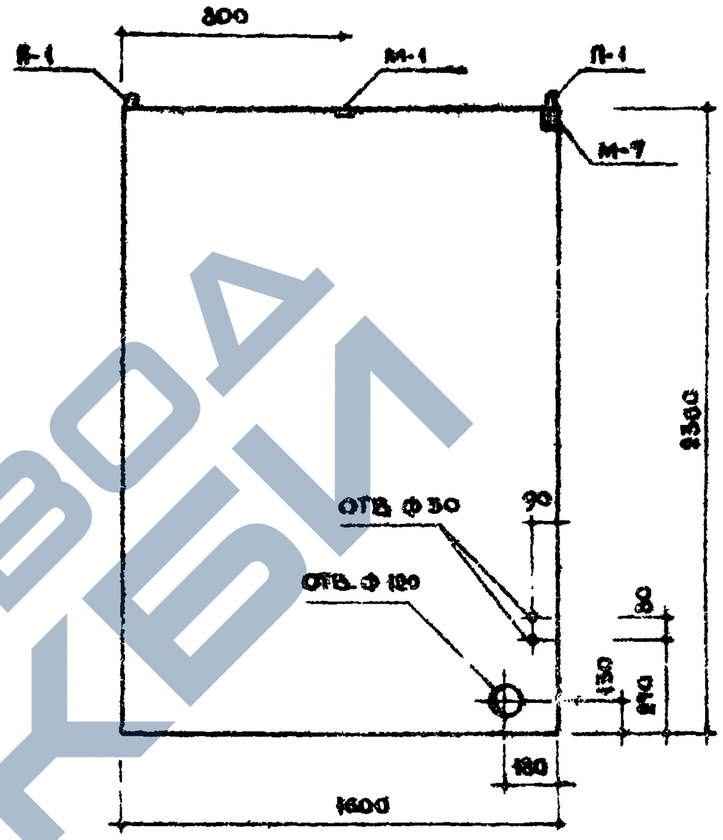

По 3-3

Примечания

1. Сечение 11-11 см на листе 27.
2. Армирование и установку закладных деталей см на листах 5,34,37.
3. Стальные закладные детали на разделительной стенке привязать или приварить к сетке
4. Отверстия на разделительной стенке Ф30 мм и Ф20 мм сверлятся после съема опалубки.
5. Технологические отверстия на уровне днища должны заделываться на заводе

ТК	САНИТАРНО-ТЕХНИЧЕСКИЕ КАБИНЫ	СЕРИЯ 1.188-5
1970	ОБЪЕМНЫЙ БЛОК. СК 12	ВЫПУСК 1 / ЛИСТ 4

11474-01 10

А. Криппа | Инженер | А. Подгорная

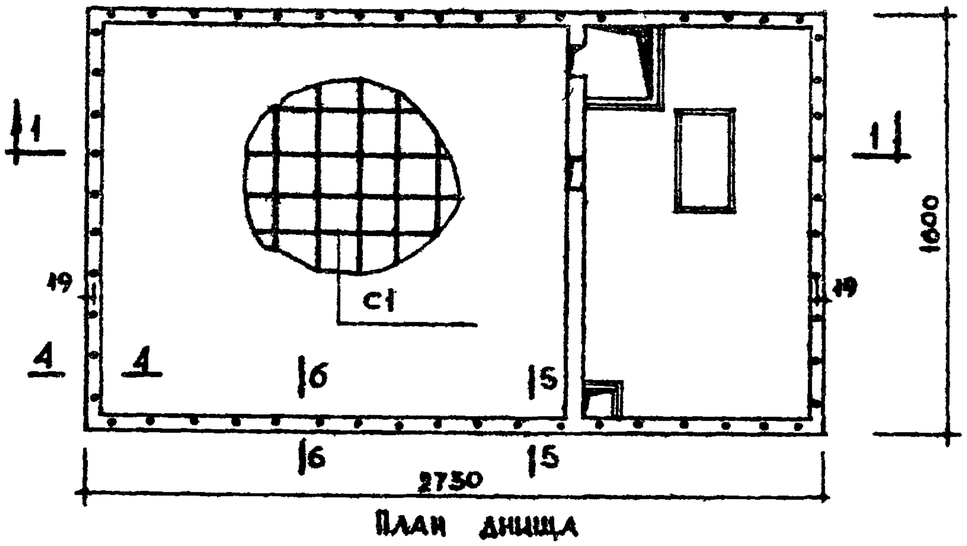

План днища

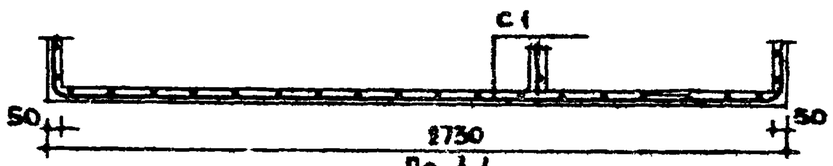

По 1-1

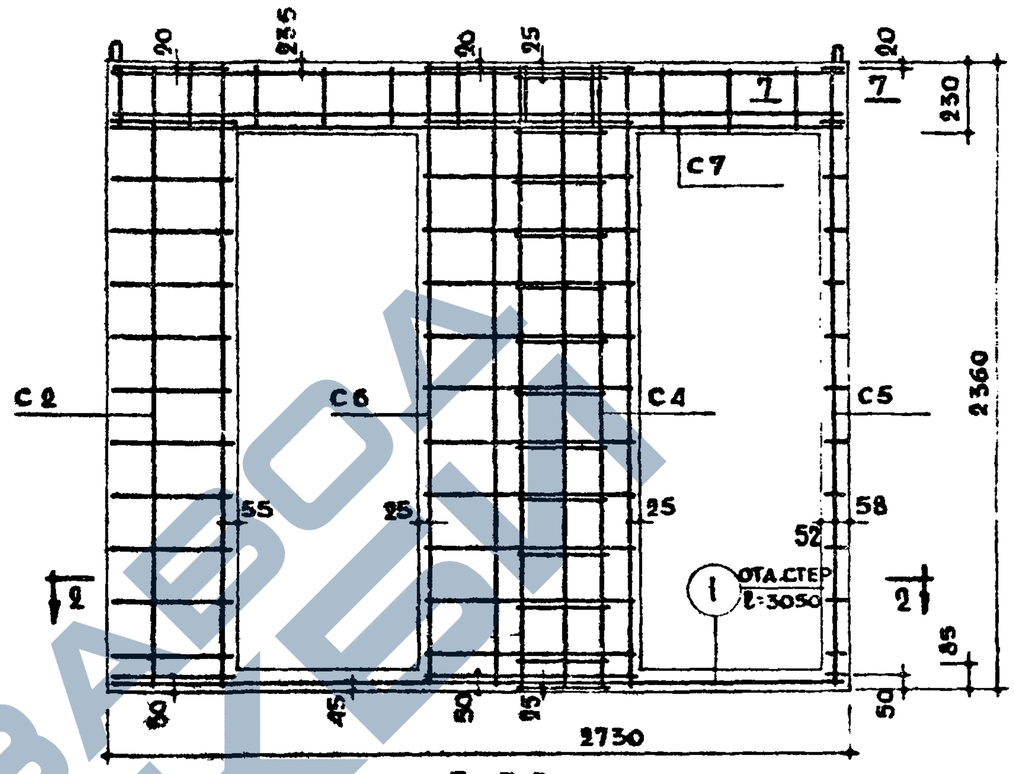

По 5-5

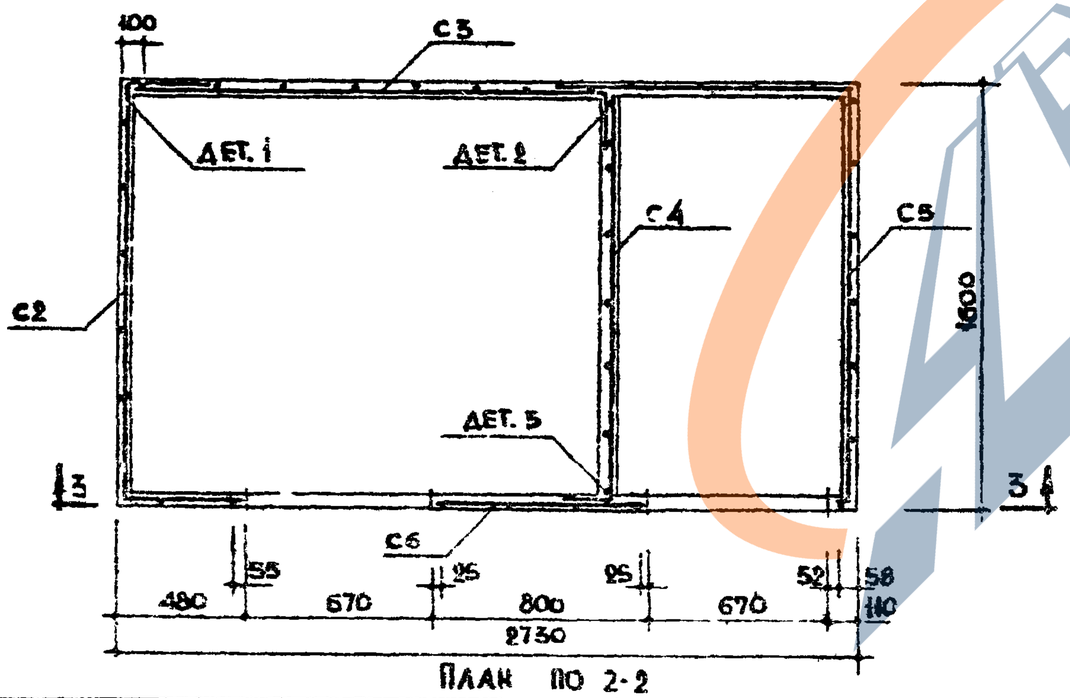

План по 2-2

Спецификац. арматурн. элемент.

Марка	Кол. шт.	Вес 1 шт. кг.	Общий вес кг	№№ листов
С1	1	9.36	9.36	51
С2	1	2.92	2.92	52
С3	1	2.31	2.31	53
С4	1	2.72	2.72	54
С5	1	3.62	3.62	56
С6	1	1.07	1.07	58
С7	1	2.50	2.30	58
Отастер (1)	1	0.68	0.68	58
П1	4	3.08	12.32	79
Итого:			37.50	

Спецификац. закладн. деталей

Марка	Кол. шт.	Вес 1 шт. кг	Общий вес кг	№№ листов
М-1	4	0.19	0.76	78
М-3	2	0.42	0.84	
М-4	2	0.93	1.86	
М-7	1	0.38	0.38	79
Итого:			3.84	

Выборка стали

Сталь		Арматурные элементы Ф4 AI	Ф3 BI	Ф6 AI	Ф12 AI	Закладные детали -50х6	-60х6	L65х5	Ф6 AI
Длина	м	97.08	225.82	12.20	13.88	0.16	0.76	0.07	4.56
Вес	кг	9.63	12.64	2.71	12.32	0.36	2.14	0.34	1.00
Норматив. сопротив. арм. $R_{ун}$	кг/см²	5500		2400					2400
ГОСТ		6727-53*		5781-61*		103-57*		8509-57	5781-61*

Примечания

1. Сечения и детали см. на листах 28, 29.
2. Детали установки закладных деталей см. на листах 34, 37.

ТК	Санитарно-технические кабины	Серия 1.188-5
1970	Объемный блок. Армирование. СК12	Выпуск 1 / Лист 5

11474-01 11

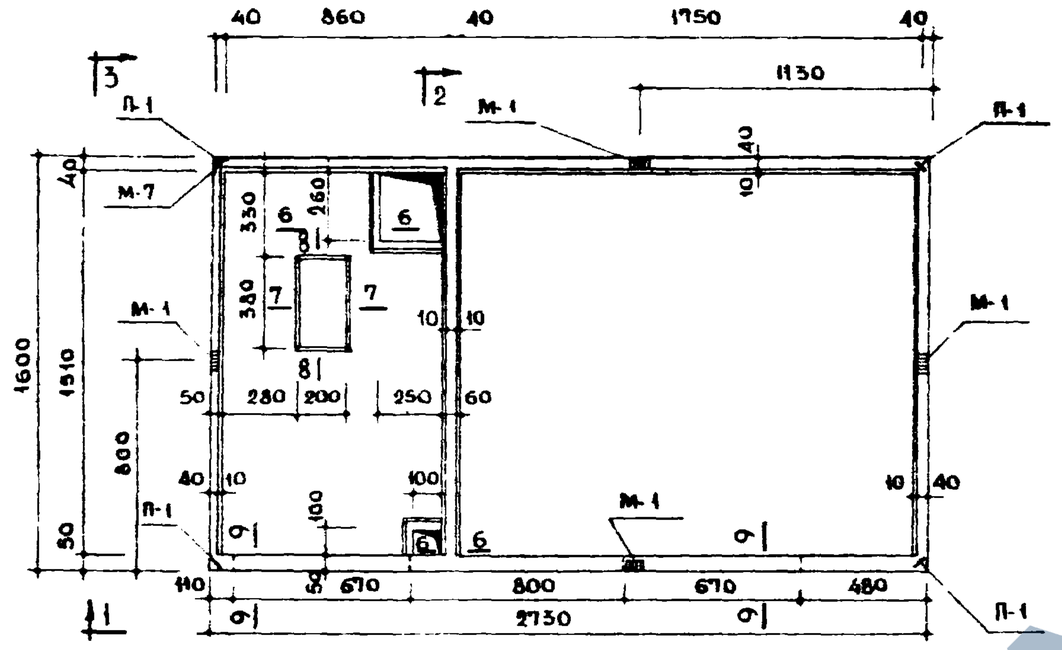

План

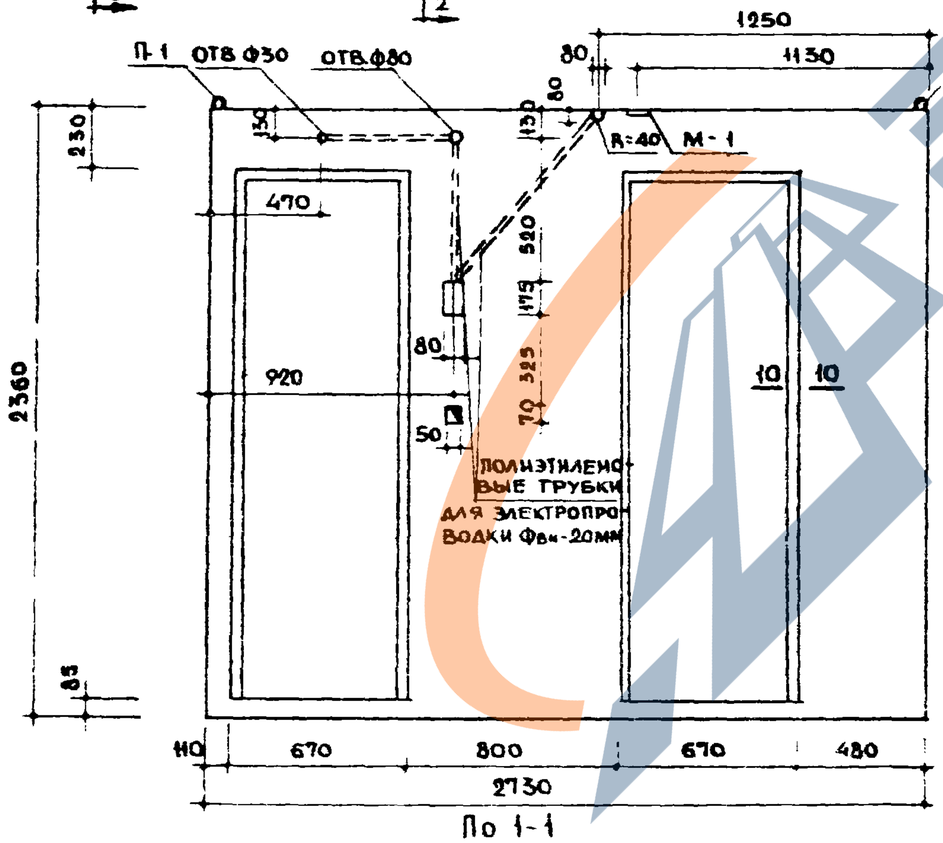

По 1-1

Характеристика изделия		
Вес изделия	кг	2890
Объем бетона	м³	1.154
Вес стали	кг	41.14
Расход стали на 1м³ бет	кг	35.25
Марка бетона	—	200

Примечания:

1. Сечения 2-2 и 3-3 см. на листе 7.
2. Сечения 6-6 по 10-10 см. на листе 27.
3. Армирование и установку закладных деталей см. на листах 8, 34, 35.
4. Полиэтиленовые трубки установить до бетонирования.
5. Расположение пробок для туалетной гарнитуры см. на листе 39.

ТК 1970	Санитарно - технические кабины	Серия 1.188-5	
	Объемный блок. СК11.	Выпуск 1	Лист 6

1474-01 12

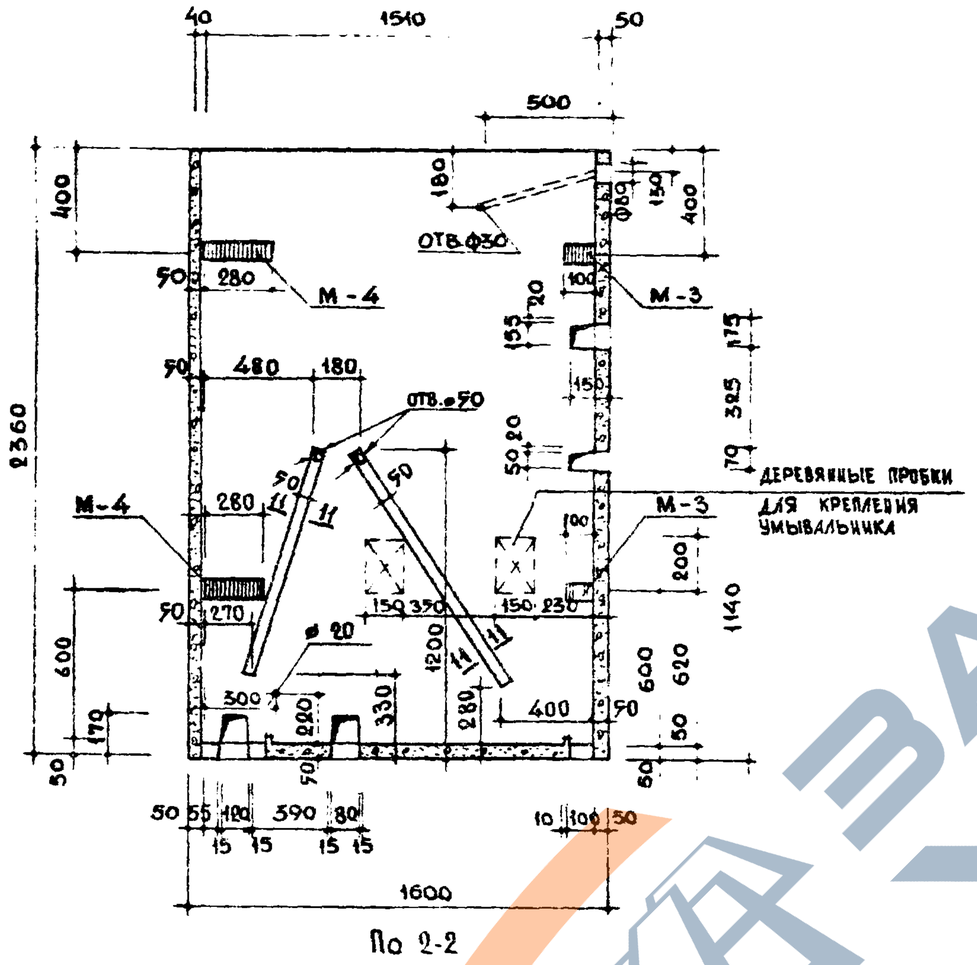

По 2-2

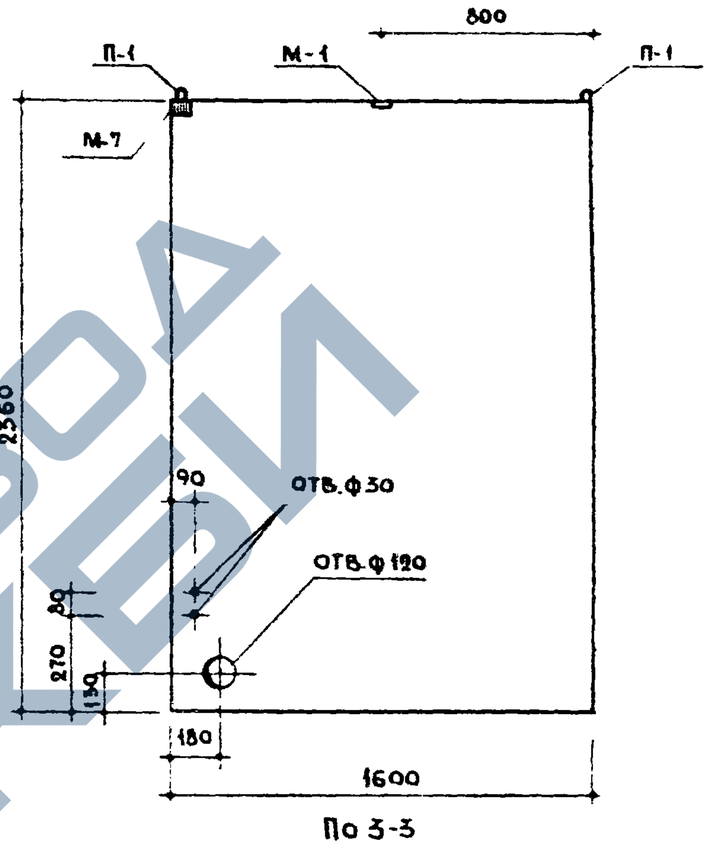

По 3-3

Примечания

1. Сечение 11-11 см. на листе 27.
2. Армирование и установку закладных деталей см на листах 8,34,35.
3. Стальные закладные детали на разделительной стенке привязать или приварить к сетке
4. Отверстия на разделительной стенке Ф30 мм и Ф20 мм сверлятся после съема опалубки.
5. Технологические отверстия на уровне днища должны заделываться на заводе.

ТК	САНИТАРНО-ТЕХНИЧЕСКИЕ КАБИНЫ	СЕРИЯ 1.188-5	
1970	Объемный блок. СК11	ВЫПУСК 1	ЛИСТ 7

А. Криппа | Ст. техник | А. Лесникова

11474-01 13

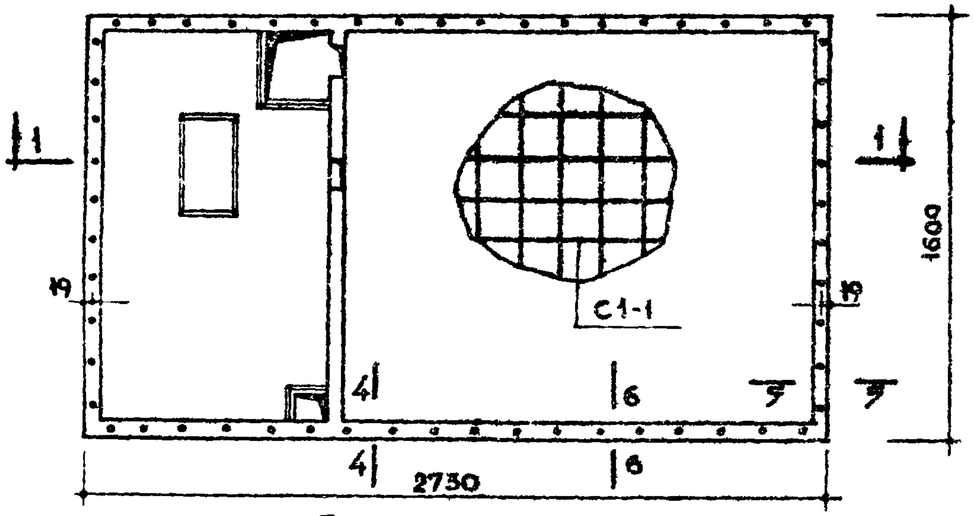

План днища

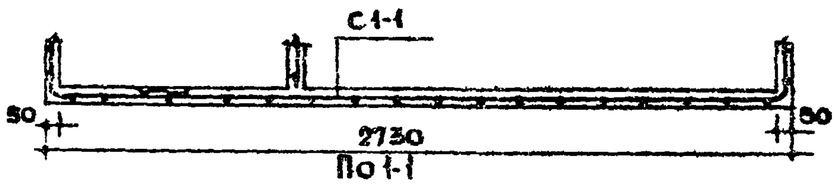

По 1-1

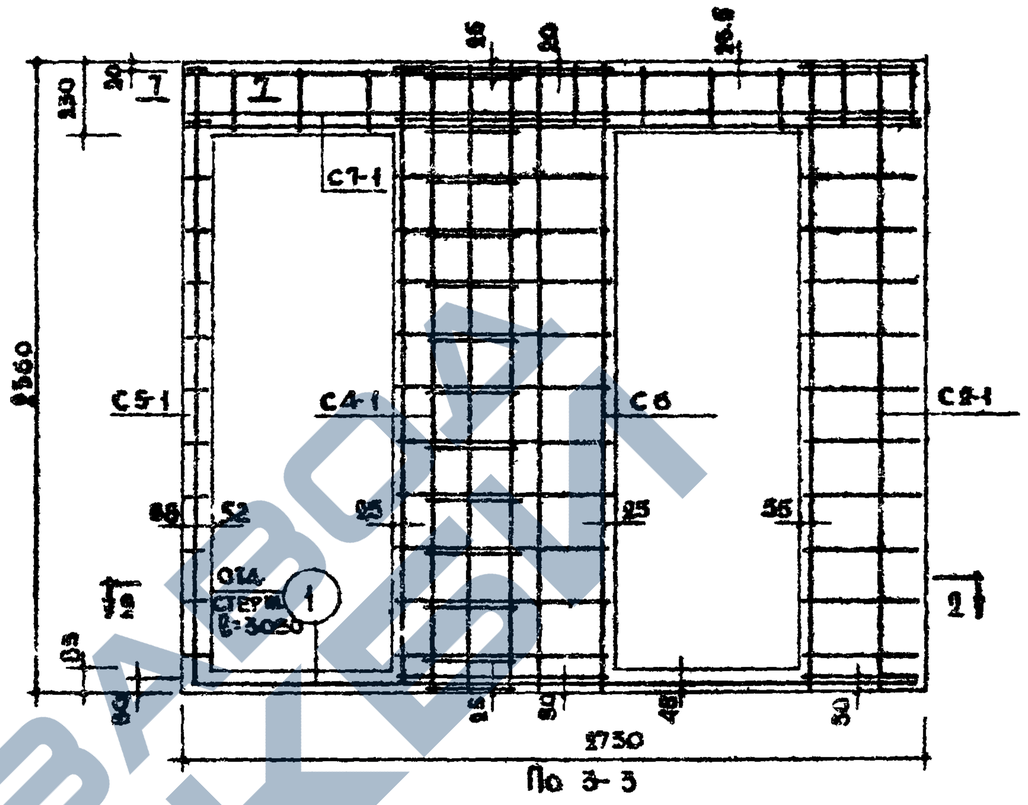

По 3-3

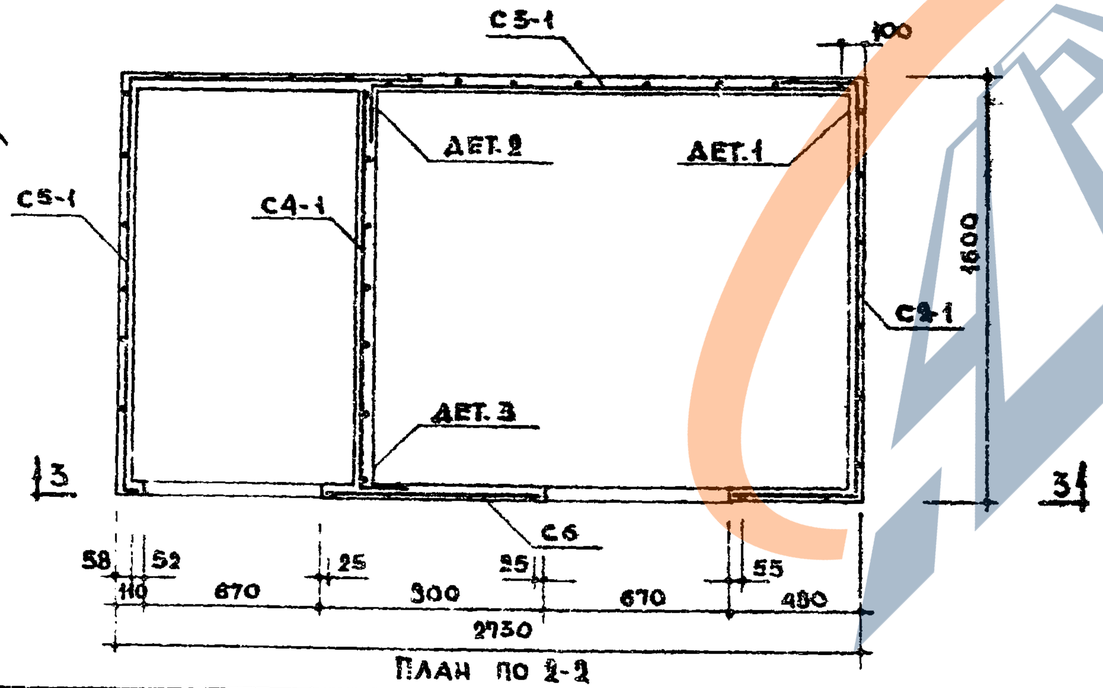

План по 2-2

На жрчяна (ст 1 единиц) Ж лесничка

Спецификация арматури элем.

Марка	Кол. шт.	Вес 1 шт кг	Общий вес кг	№№ листов
С 1-1	1	9.36	9.36	91
С 2-1	1	2.92	2.92	92
С 3-1	1	2.31	2.31	93
С 4-1	1	2.72	2.72	95
С 5-1	1	3.62	3.62	97
С 6	1	1.07	1.07	98
С 7-1	1	2.30	2.30	98
Отд.стерж.1	1	0.68	0.68	98
М	4	3.08	12.32	79
Итого:			37.30	

Спецификация арматурн. элем.

Марка	Кол. шт.	Вес 1 шт. кг	Общий вес кг	№№ листов
М-1	4	0.19	0.76	78
М-3	2	0.42	0.84	78
М-4	2	0.93	1.86	78
М-7	1	0.38	0.38	79
Итого:			3.84	

Выборка стали

Сталь		Арматурные элементы Ф4ВI	Ф3ВI	Ф6АI	Ф12АI	Закладные детали -50х6	-60х6	L63х5	Ф6АI
Длина	м	97.08	229.82	12.20	13.88	0.16	0.76	0.07	4.56
Вес	кг	9.63	12.64	2.71	12.32	0.36	2.14	0.34	1.00
Норматив сопротивл. арм. ст	кг/см²	5300		2400					2400
ГОСТ		6727-53*		5781-61*		103-57*		8509-57	5781-61*

Примечания:

1. Сечения и детали см. на листах 28,29.
2. Детали установки закладных деталей см. на листах 34,35.

ТК 1970	САНИТАРНО-ТЕХНИЧЕСКИЕ КАБИНЫ	Серия 1.123-5	
	Объемный блок. Армирование. СК11	Выпуск 1	Лист 8

11474-05 ЖИ

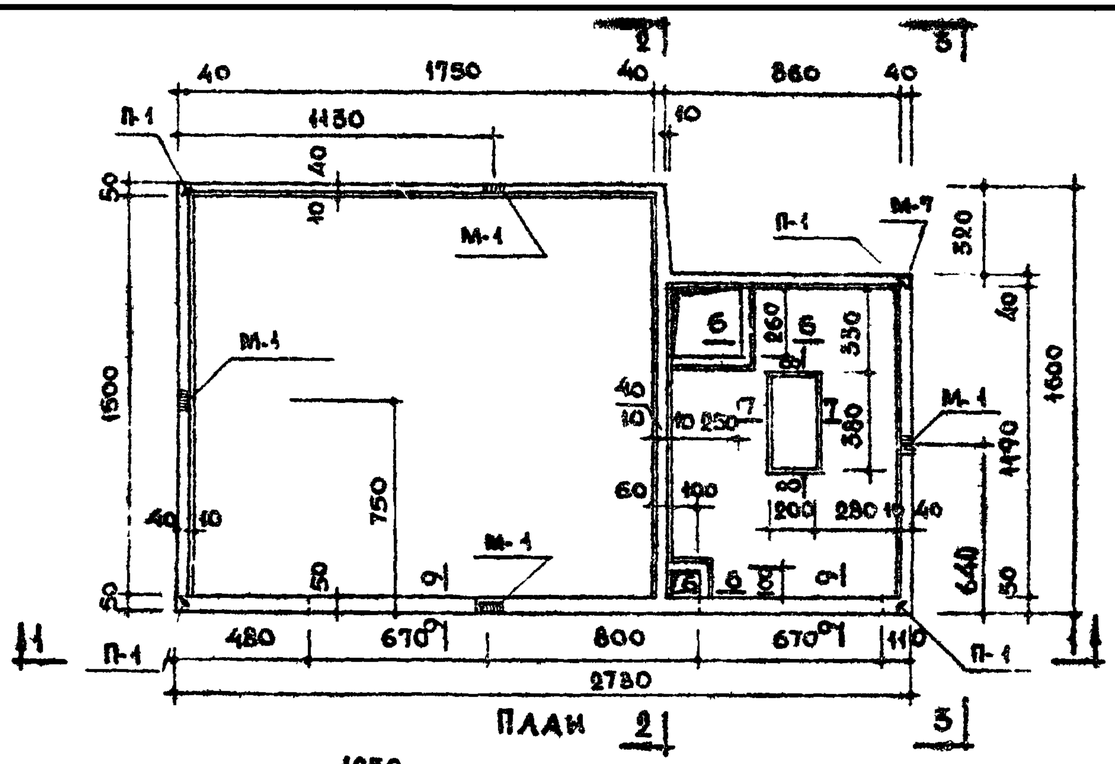

Характеристика изделия		
Вес изделия	кг	2760
Объем бетона	м³	1.109
Вес стали	кг	40.69
Расход стали на 1м³ бет.	кг	37.80
Марка бетона	—	200

Примечания.

1. Сечения 2-2 и 3-3 - см. на листе 10.
2. Сечения 6-6 по 10-10 см. на листе 27.
3. Армирование и установку закладных деталей см. на листах 11, 34, 35.
4. Расположение пробок для туалетной гарнитуры см на листе 40.
5. Полиэтиленовые трубки для электропроводки установить до бетонирования.

ТК	Санитарно-технические кабины	Серия 1.188-5	
1970	Объемный блок. СК 14	Выпуск 1	Лист 9

11474-01 15

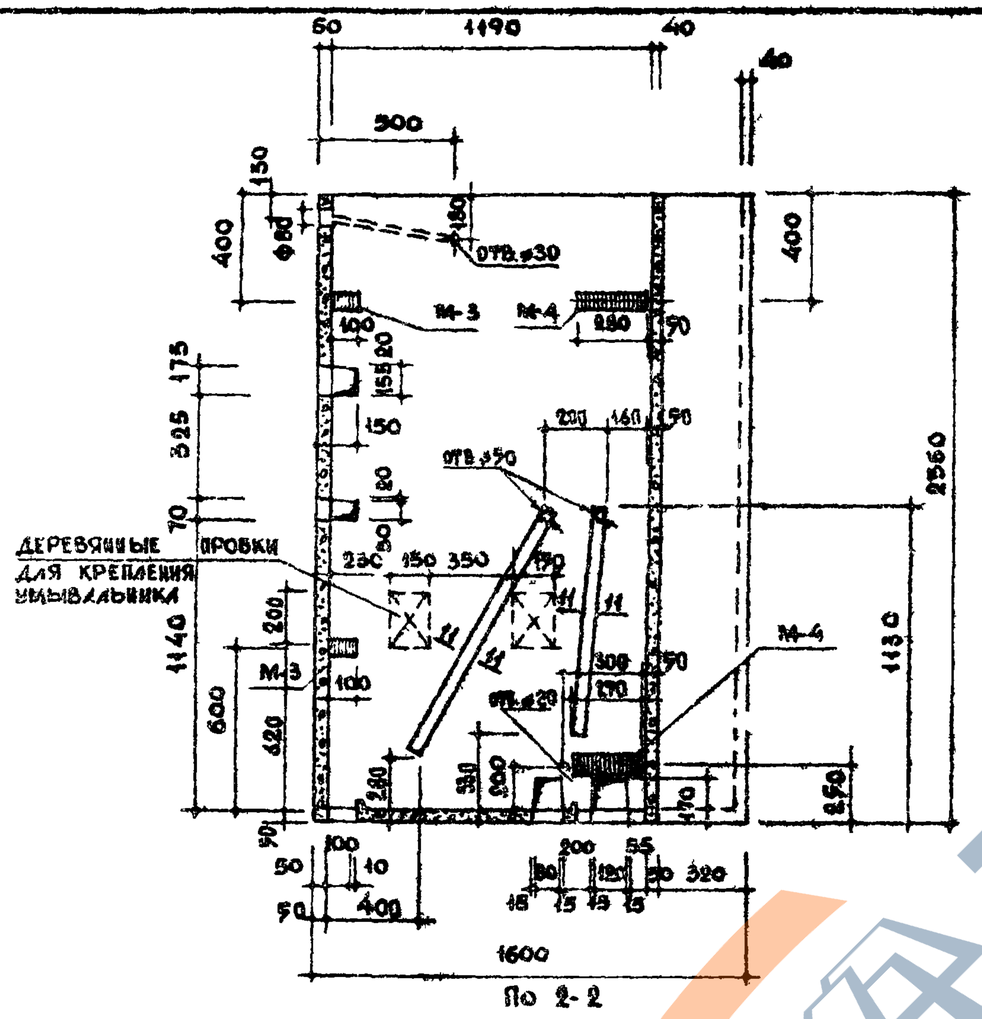

По 2-2

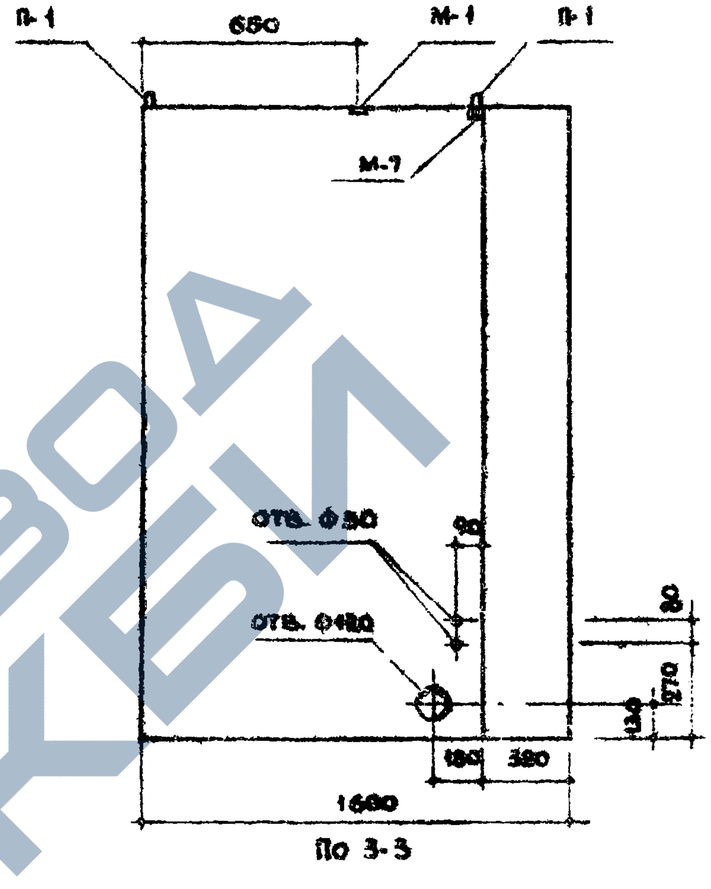

По 3-3

Примечания:

1. Сечение 11-11 см. на листе 27.
2. Армирование и установку закладных деталей см. на листах 11, 34, 35.
3. Стальные закладные детали в разделительной стенке привязать или приварить к сетке.
4. Отверстия на разделительной стенке ⌀30 мм и ⌀20 мм сверлить после съема опалубки.
5. Технологические отверстия на уровне днища должны заделываться на заводе.

ТК	Санитарно-технические кабины	Серия 1.188-5
1970	Объемный блок. СК 14.	Выпуск 1 / Лист 10

12474-01 16

А. Криппа, инженер, А. Подгорная

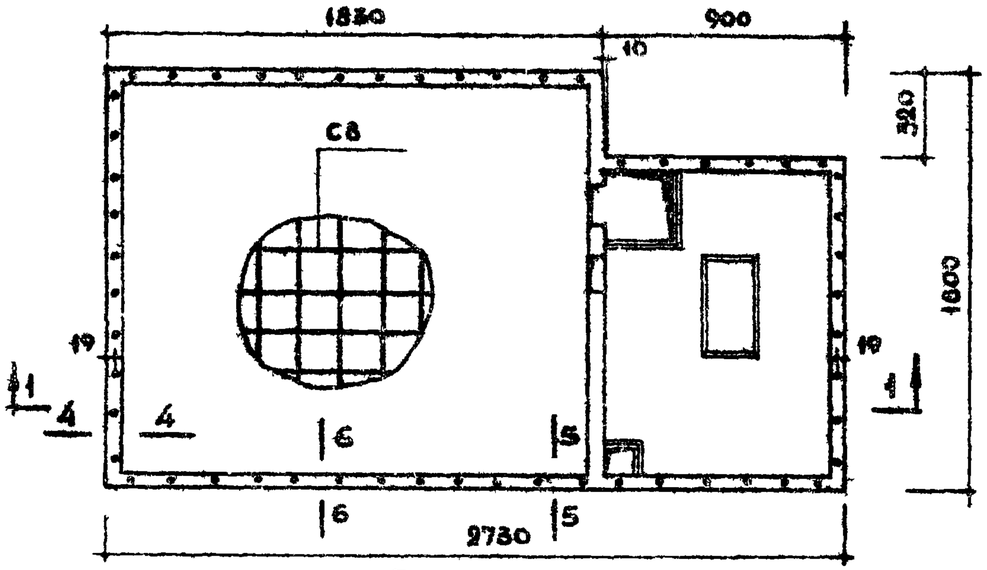

План днища

По 1-1

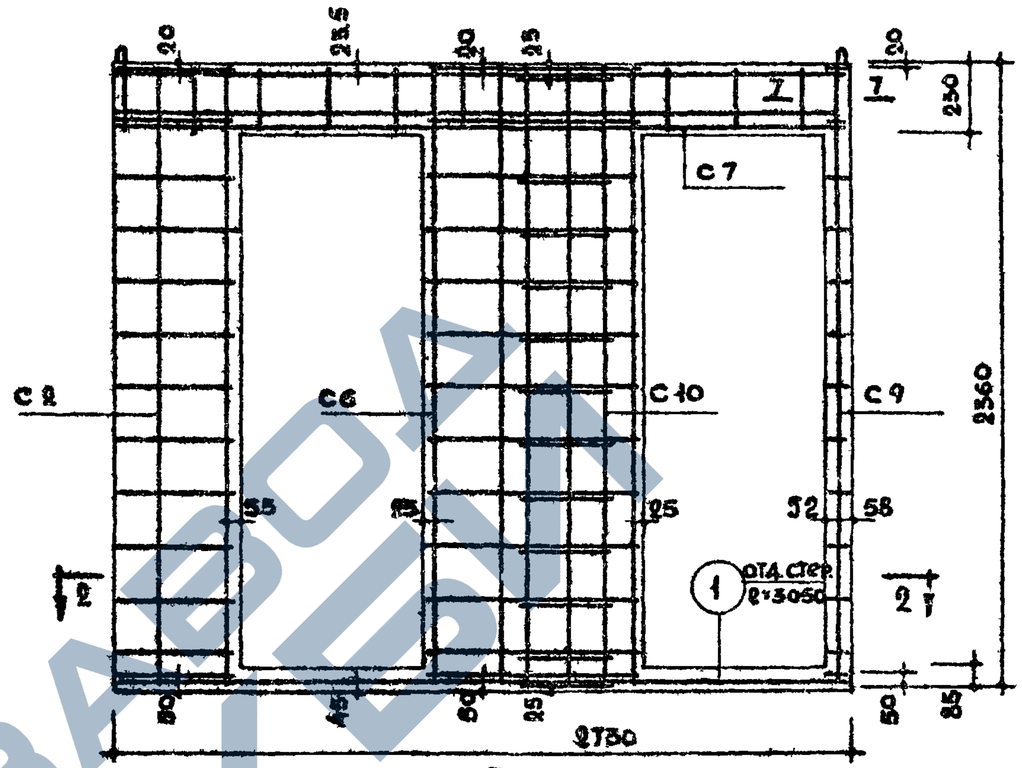

По 3-3

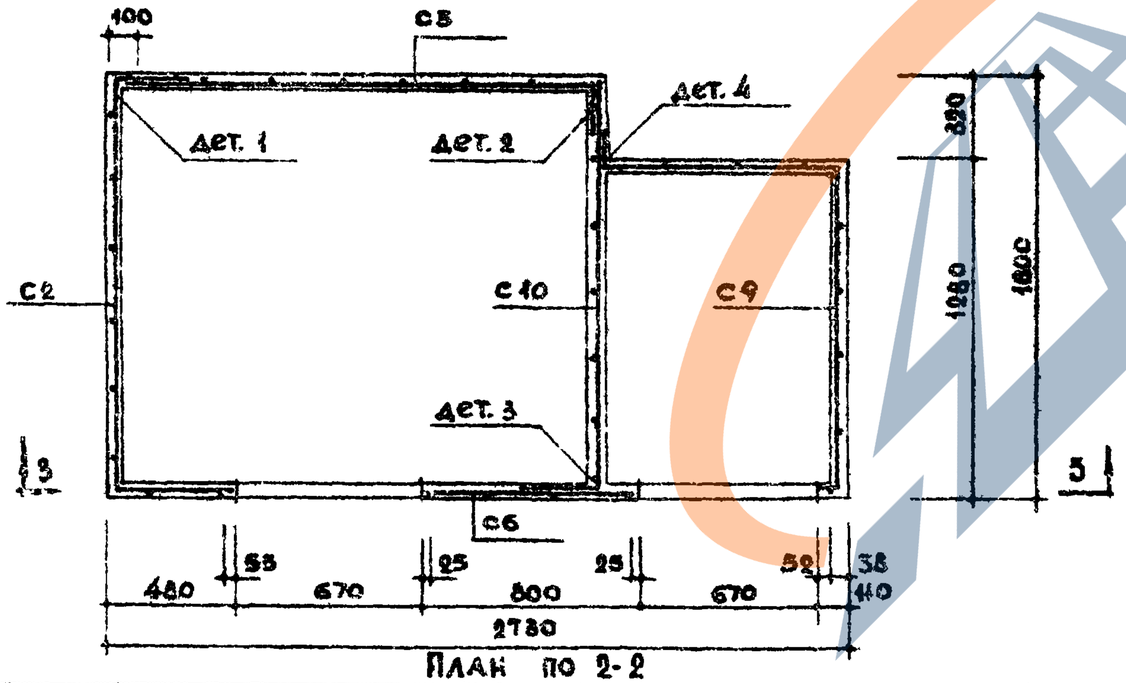

План по 2-2

Спецификация армат. элем.

Марка	Кол. шт.	Вес 1 шт. кг	Общий вес кг	№№ лист.
С2	1	2.92	2.92	52
С5	1	2.31	2.31	53
С6	1	1.07	1.07	58
С7	1	2.30	2.30	58
С8	1	9.43	9.43	59
С9	1	2.92	2.92	60
С10	1	2.90	2.90	61
отд.стер.(1)	1	0.68	0.68	58
ПИ	4	3.08	12.32	79
итого:			36.85	

Спецификация арматурн. элем.

Марка	Кол. шт.	Вес 1 шт. кг	Общий вес кг	№№ лист.
М-1	4	0.19	0.76	78
М-3	2	0.42	0.84	
М-4	2	0.93	1.86	
М-7	1	0.38	0.38	79
итого:			3.84	

Выборка стали

Сталь		Арматурн. элементы Ф4 АI	Ф5 ВI	Ф6 АI	Ф18 АI	Закладные детали -50×6	-60×6	L 63×5	Ф6 АI
Длина	м	2.89	22.41	12.20	13.88	0.16	0.76	0.07	4.56
Вес	кг	0.70	12.12	2.71	12.32	0.36	2.14	0.34	1.00
Норматив. сопротив. армат. R_a	кг/см²	5500		2400					2400
ГОСТ		6727-53*		5781-61*		103-57*	8509-57	5781-61*	

Примечания

1. Сечения и детали см. на листах 30,31.
2. Детали установки закладных деталей см. на листах 34,35.

ТК 1970	Санитарно-технические кабины	Серия 1.188-5	
	Объемный блок. Армирование. СК14.	Выпуск 1	Лист 11

1474-01-17

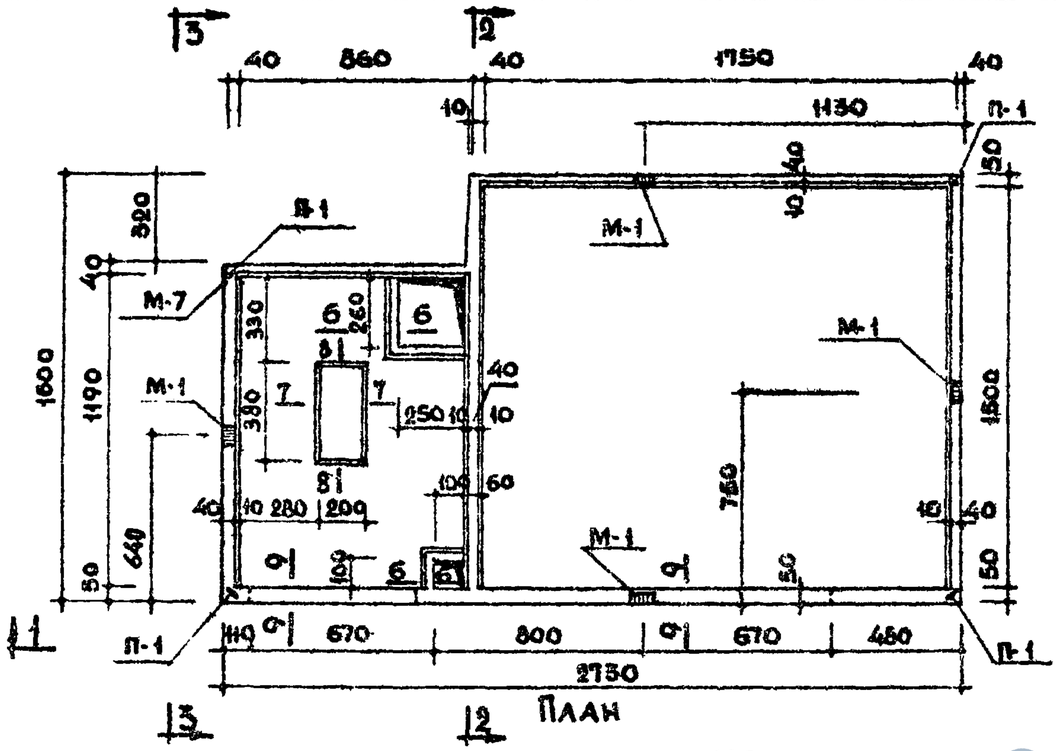

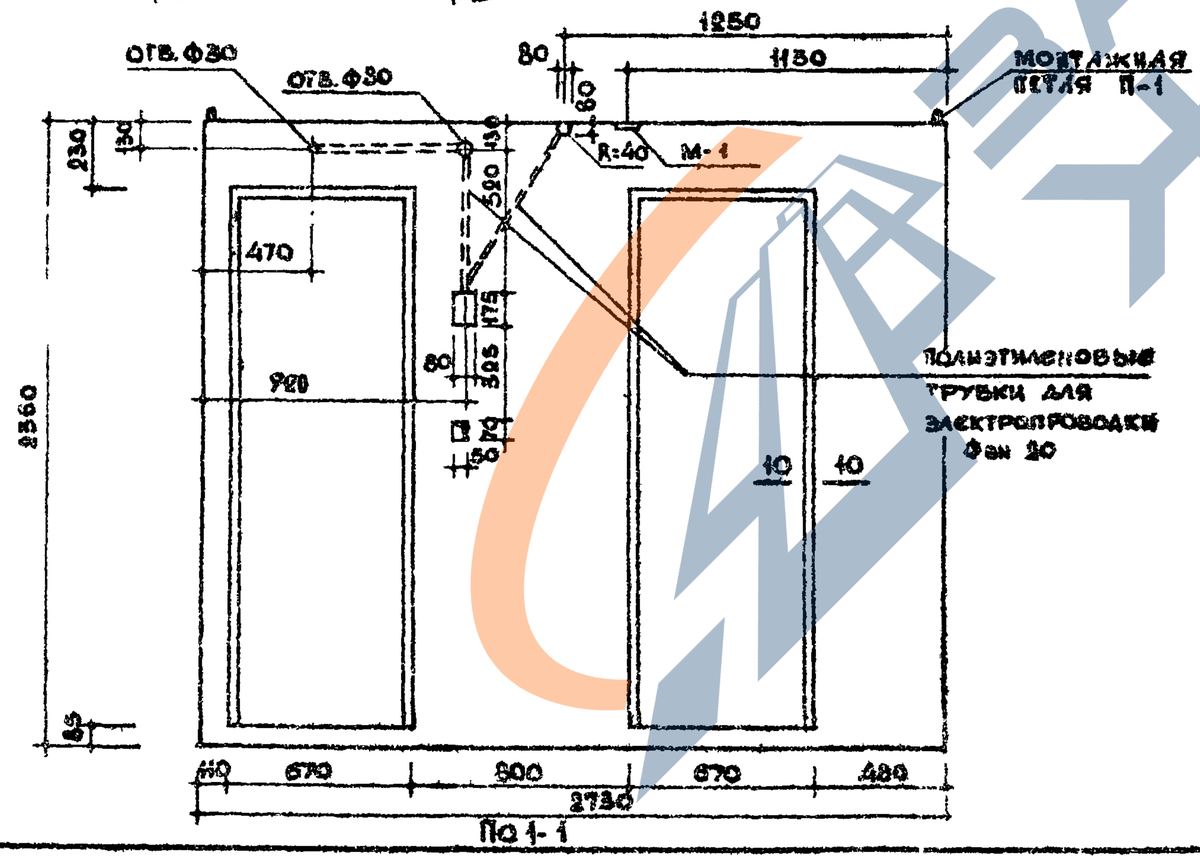

Характеристика изделия		
Вес изделия	кг	2760
Объем бетона	$м^3$	1.109
Вес стали	кг	40.69
Расход стали на 1 $м^3$ бет.	кг	37.80
Марка бетона	—	200

Примечания.

1. Сечения 2-2 и 3-3 см. на листе 13.
2. Сечения 6-6 по 10-10 см. на листе 27.
3. Армирование и установку закладных деталей см. на листах 14,34,35.
4. Расположение пробок для туалетной гарнитуры см. на листе 40.
5. Полиэтиленовые трубки для электропроводки установить до бетонирования

ТК 1970	САНИТАРНО - ТЕХНИЧЕСКИЕ КАБИНЫ	Серия 1.188-5
	Объемный блок. СК13.	Выпуск 1 / Лист 12

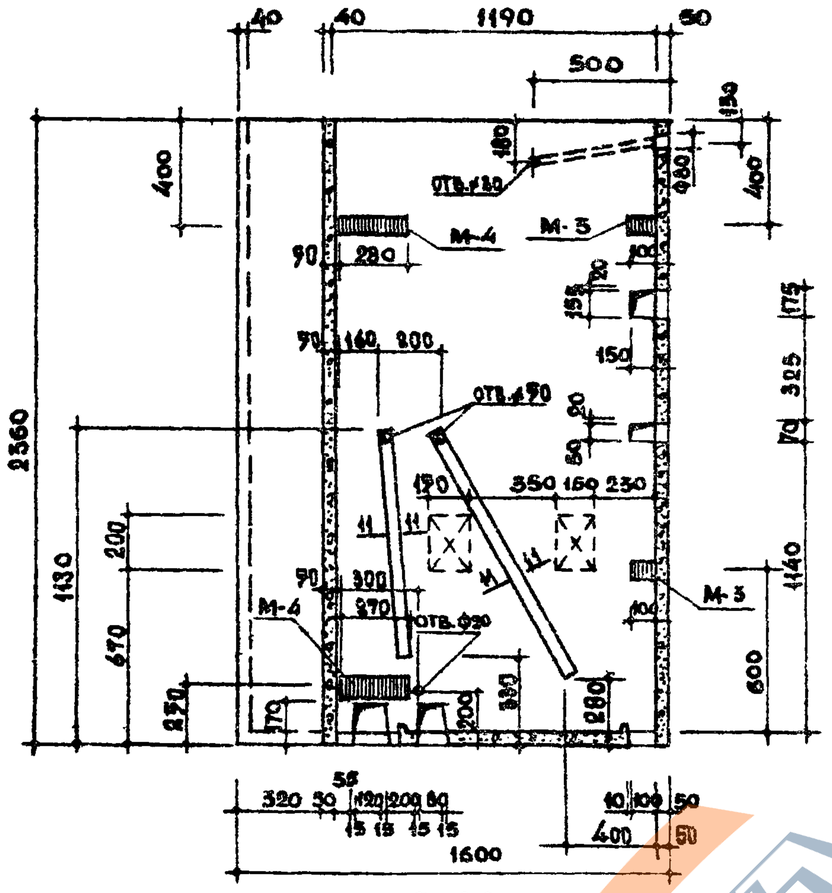

По 2-2

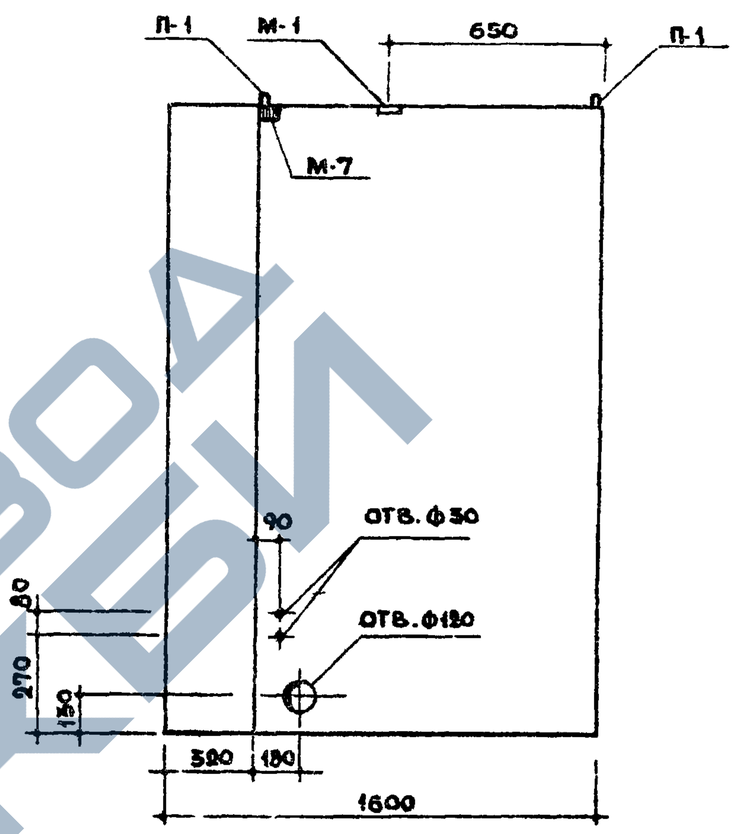

По 3-3

Примечания

1. Сечение 11-11 см. на листе 27.
2. Армирование и установку закладных деталей см на листах 14,34,35.
3. Стальные закладные детали на разделительной стенке приварить или привязать к сетке.
4. Отверстия на разделительной стенке ф30 мм и ф 20 мм. сверлить после съема опалубки.
5. Технологические отверстия на уровне днища должны заделываться на заводе.

ТК	Санитарно-технические кабины	Серия 1.188-5	
1970	Объемный блок. СК 17.	Выпуск 1	Лист 13

А. Криппа | Ст. техник | Л. Лесникова

11474-01 19

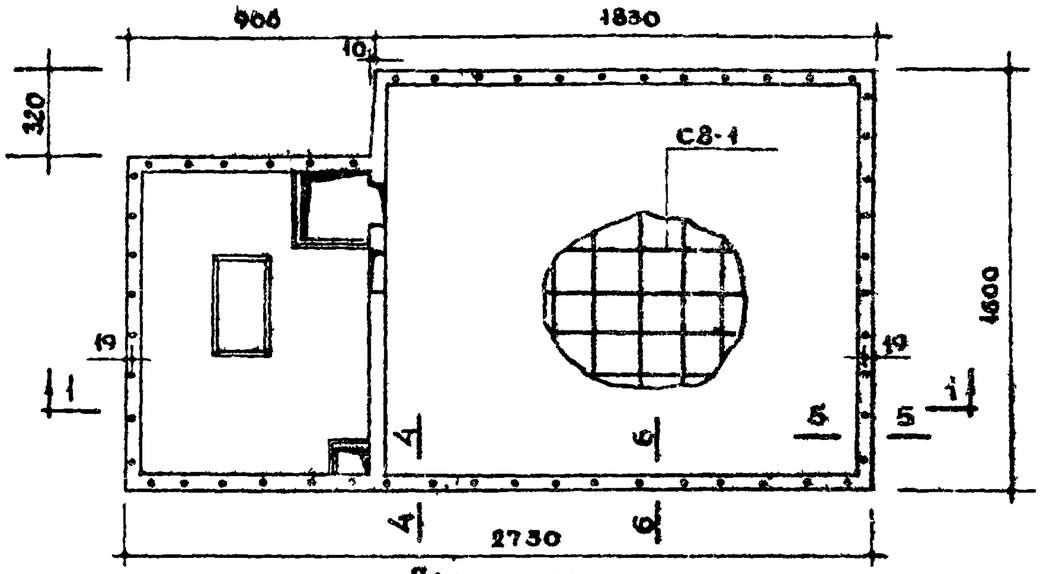

План днища

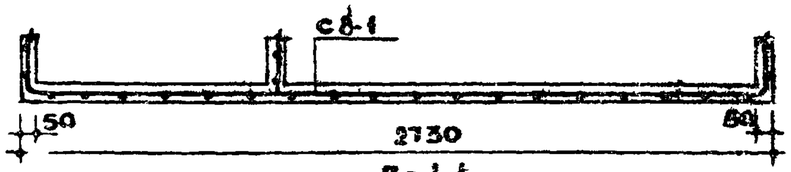

По 1-1

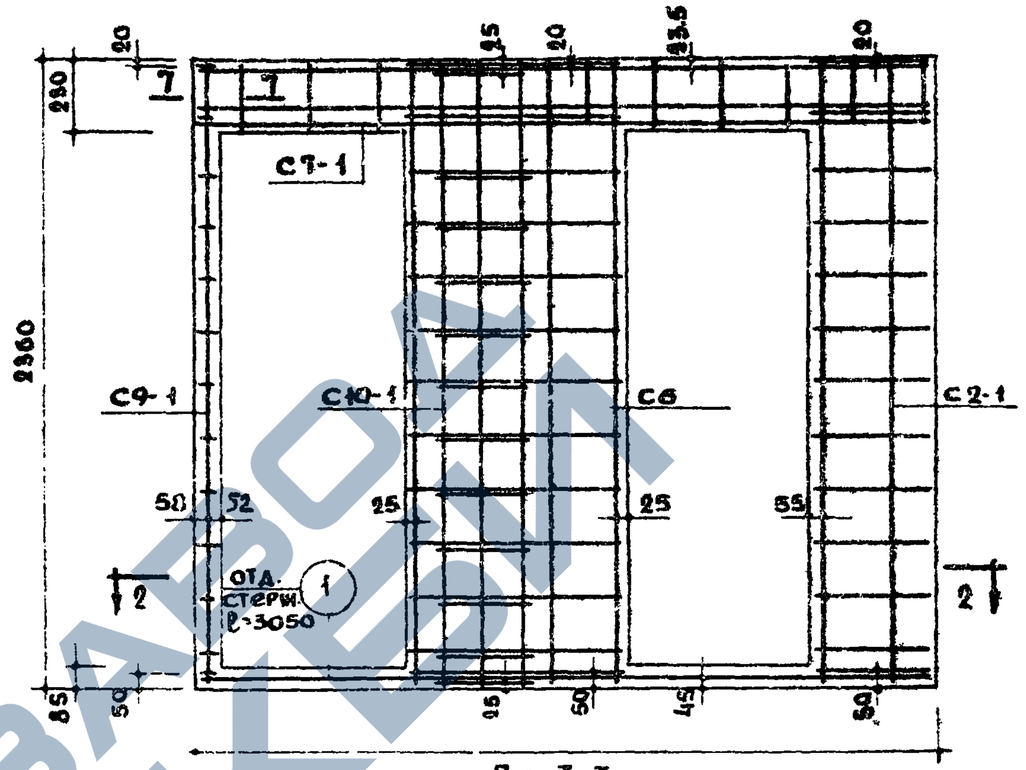

По 3-3

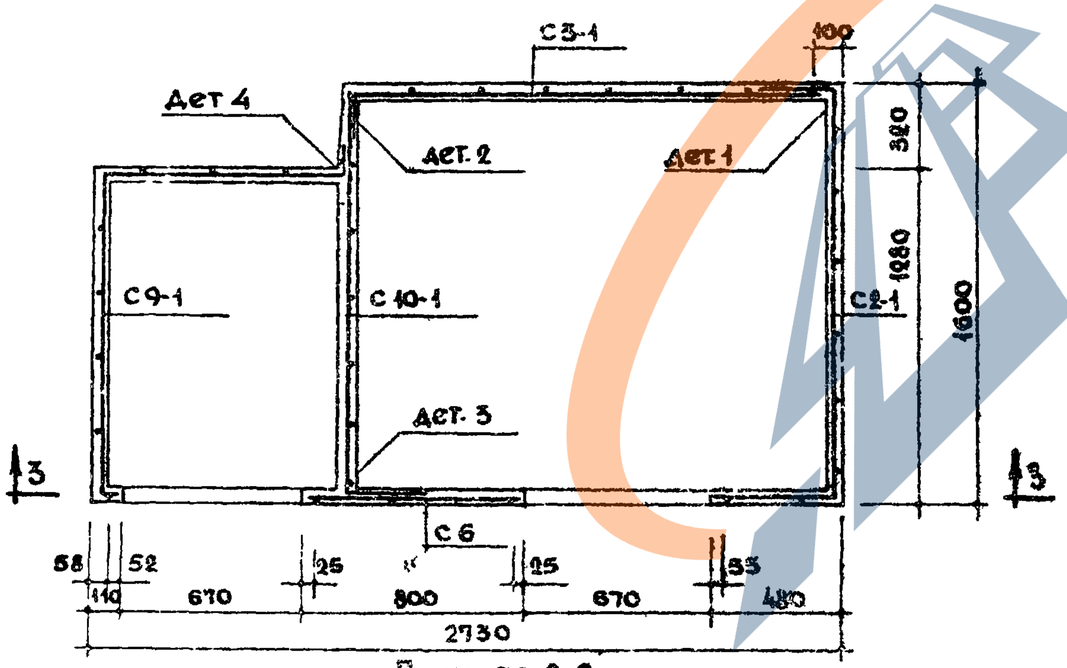

План по 2-2

Спецификация арматурн. элемент.				
Марка	Кол. шт.	Вес 1 шт. кг.	Общий вес кг	№№ листов
С2-1	1	2.92	2.92	52
С3-1	1	2.31	2.31	53
С 6	1	1.07	1.07	58
С7-1	1	2.30	2.30	58
С8-1	1	9.43	9.43	59
С 9-1	1	2.92	2.92	60
С 10-1	1	2.90	2.90	62
ОТД.СТЕР.①	1	0.68	0.68	58
ПЧ	4	3.08	12.32	79
Итого:			36.85	

Спецификация арматурн. элемен.				
Марка	Кол. шт.	Вес 1 шт. кг.	Общ. вес кг	№№ лист.
М-1	4	0.19	0.76	78
М-3	2	0.42	0.84	
М-4	2	0.93	1.86	
М-7	1	0.38	0.38	79
Итого:			3.84	

Выборка стали									
Сталь		Арматурн. элементов				Закладные детали			
		ф4 В I	ф3 В I	ф6 А I	ф12 А I	-50х6	-60х6	L 63х6	ф6 А I
Длина	м	97.89	224.41	12.20	13.38	0.16	0.76	0.07	4.56
Вес	кг	9.70	19.42	2.71	12.32	0.96	2.14	0.34	1.00
Нормативн. сопротивл. арм-ры	кг/см²	5500		2400					2400
ГОСТ		6727-53*		5781-61*		103-57*		8509-57	5781-61*

Примечания:
1. Сечения и детали см. на листах 30,31
2. Детали установки закладных деталей см. на листах 34,35.

ТК 1970	Санитарно-технические кабины	Серия 1.188-5	
	Объемный блок. Армирование. СК 13.	Выпуск 1	Лист 14

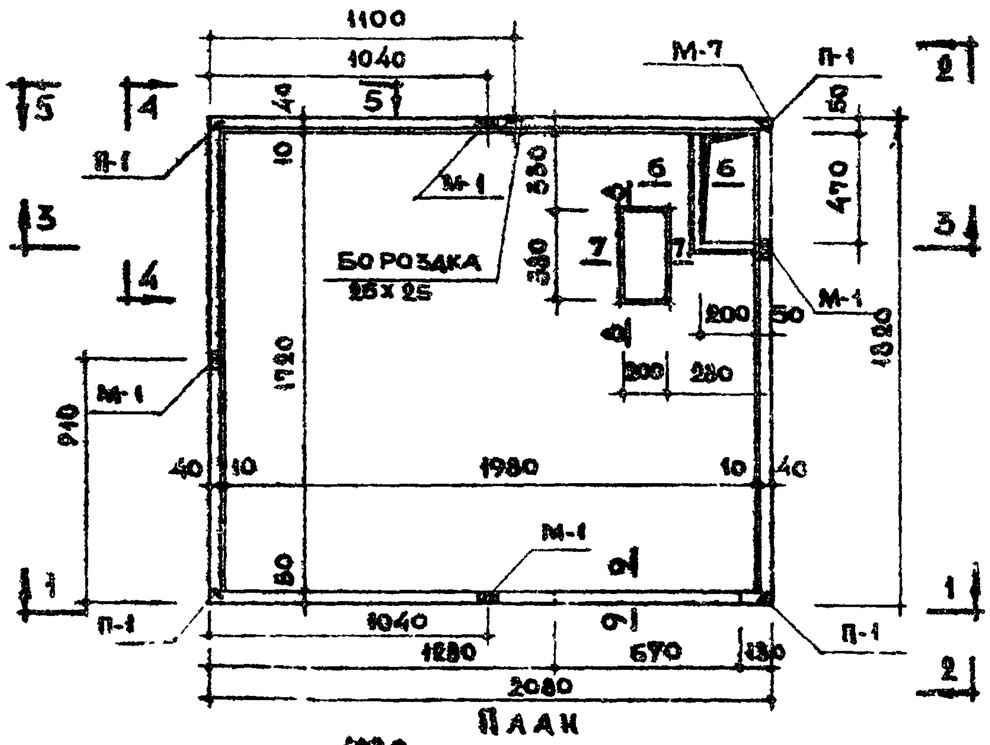

ПЛАН

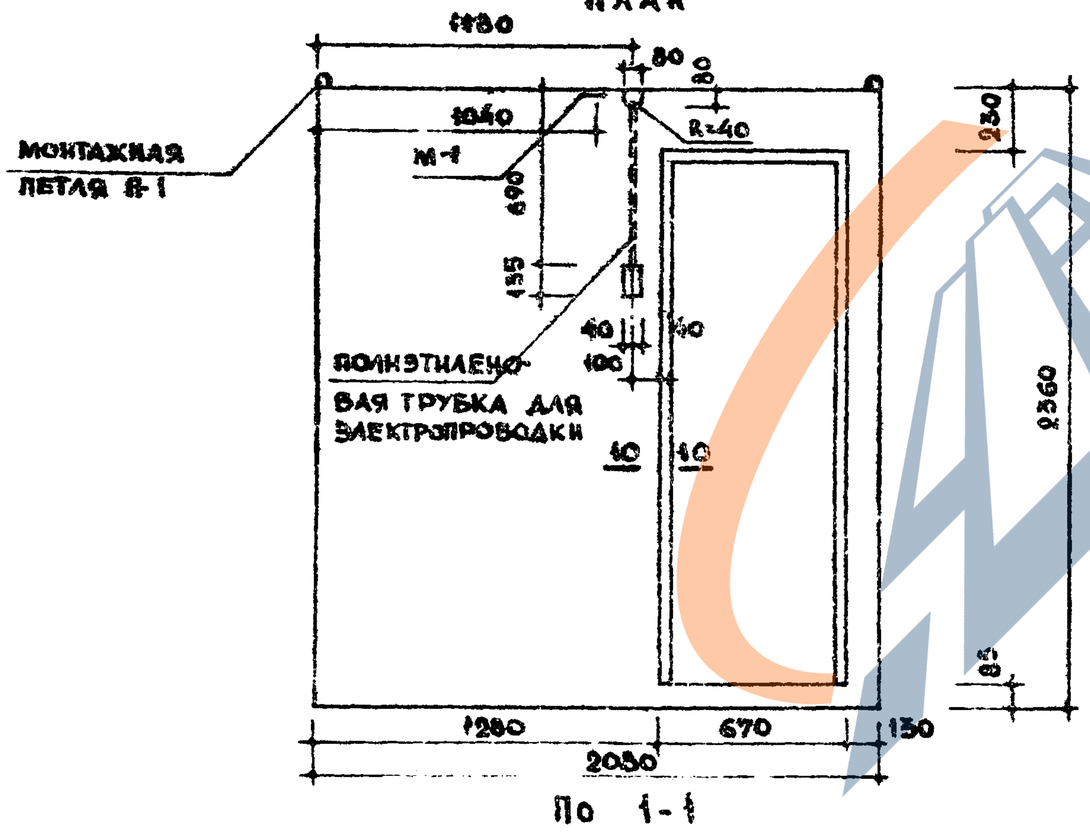

По 1-1

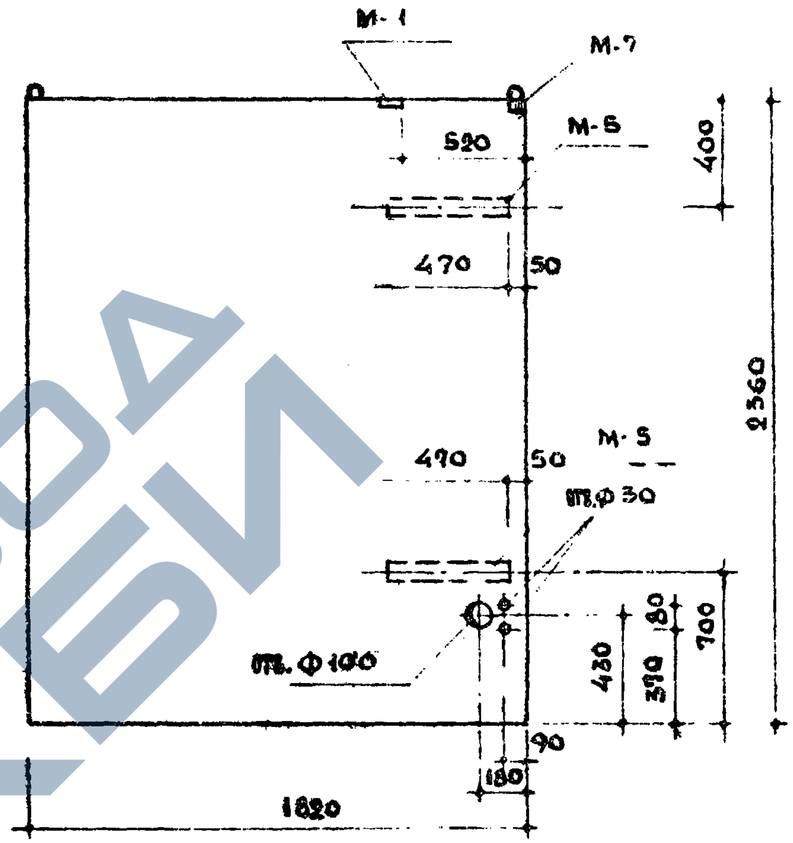

По 2-2

Характеристика изделия		
Вес изделия	кг	2310
Объем бетона	м³	0.924
Вес стали	кг	39.60
Расход стали на 1м³ бет.	кг	38.60
Марка бетона	—	200

Примечания.

1. Сечения 3-3 по 5-5 см. на листе 16.
2. Сечения 6-6 по 10-10 см. на листе 27.
3. Армирование и установку закладных деталей см. на листах 17, 34, 39
4. Полиэтиленовые трубки для электропроводки установить до бетонирования
5. Расположение пробок для туалетной гарнитуры см на листе 41.

ТК 1970	Санитарно-технические кабины	Серия 1.188-5	
	Объемный блок. СК16	Выпуск 1	Лист 17

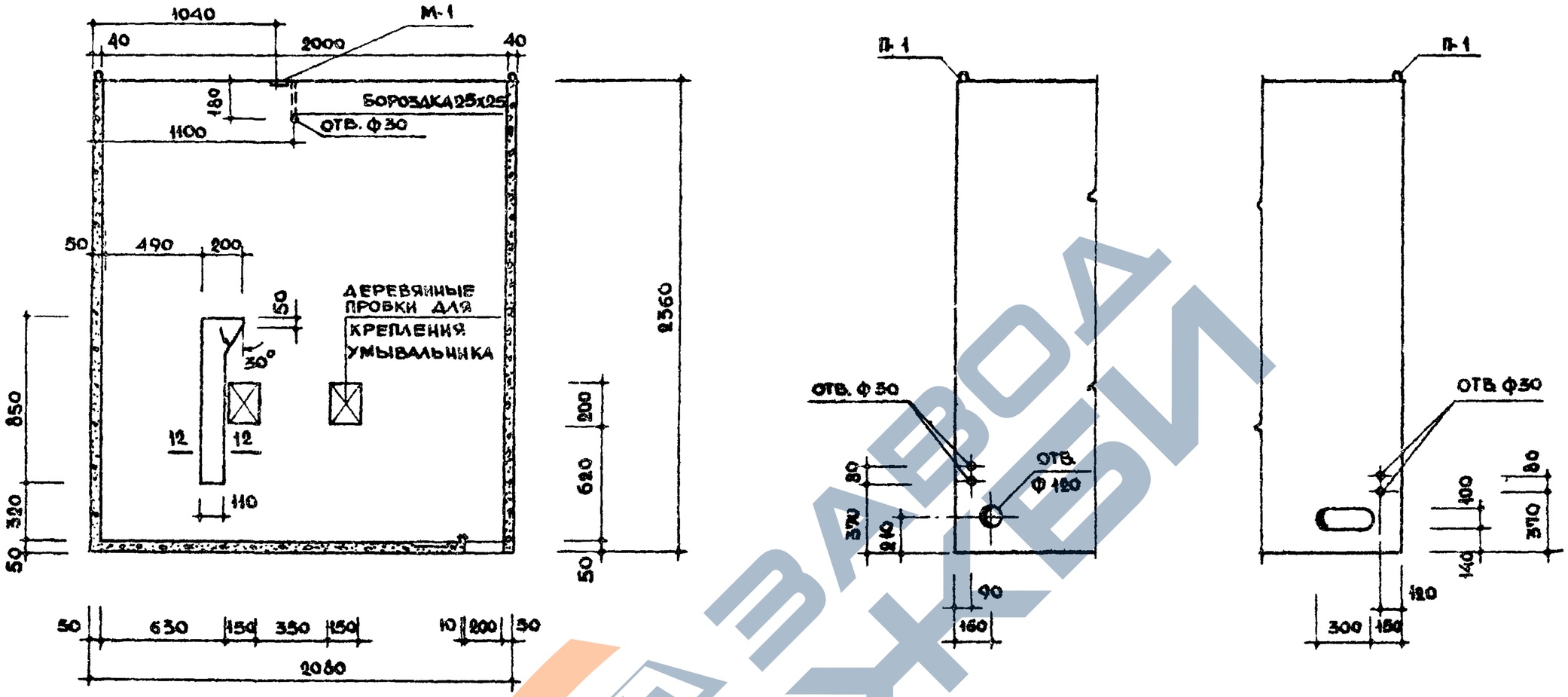

По 3-3

По 4-4

По 5-5

Примечания.

1. Сечение 12-12 см. на листе 27.
2. Армирование и установку закладных деталей см. на листах 17,34,35.

ТК	Санитарно - технические кабины	Серия 1.188-5	
1970	Объемный блок. СК16.	Выпуск 1	Лист 16

А. Криппа | Инженер | А. Подгорная

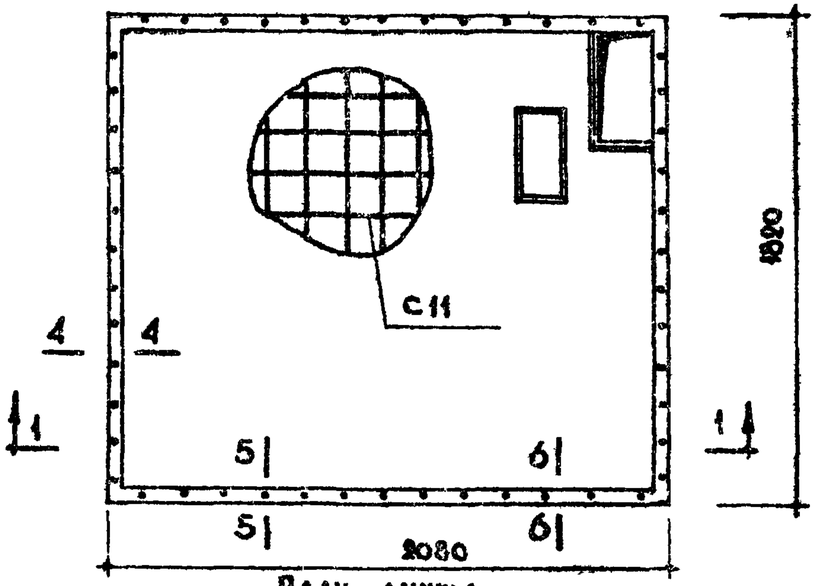

План днища

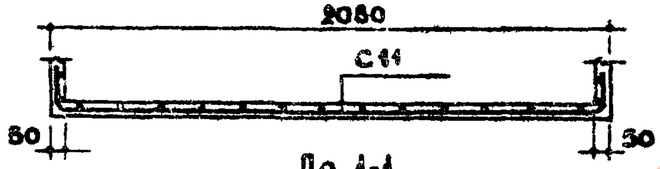

По 1-1

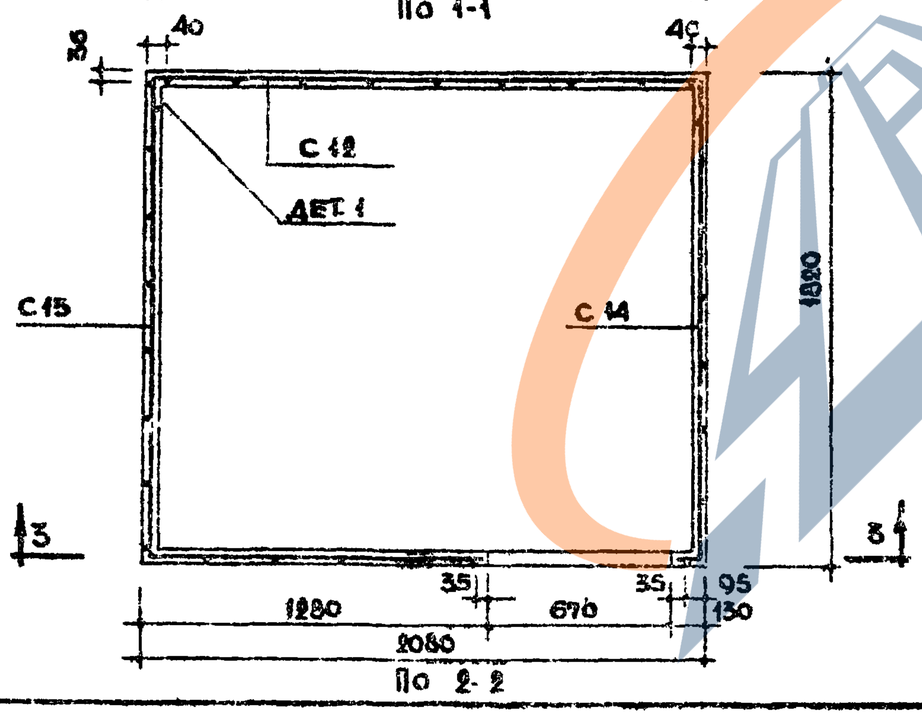

По 2-2

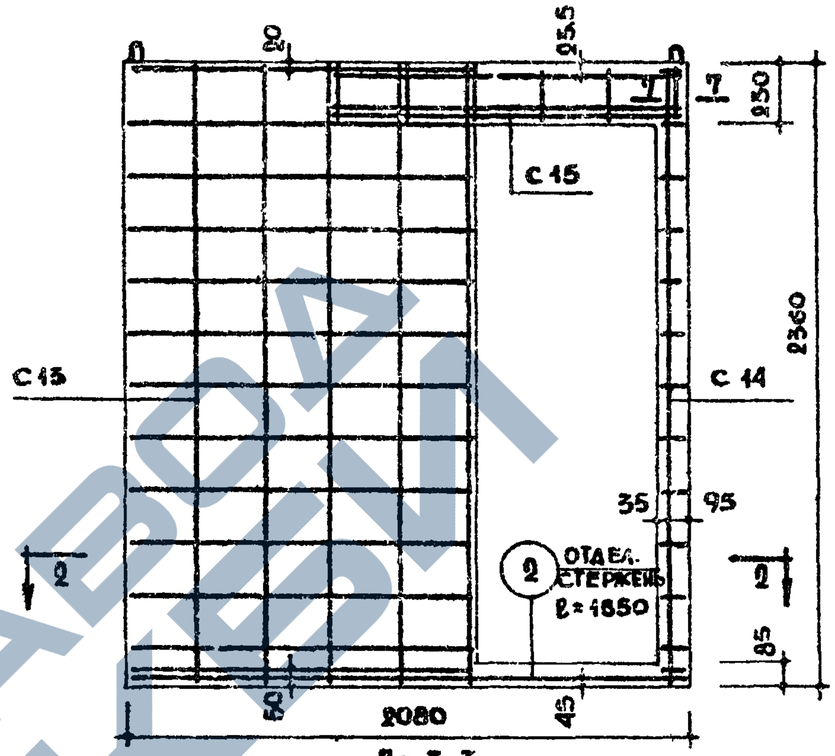

По 3-3

СПЕЦИФИКАЦ. АРМАТ. ЭЛЕМЕНТ.				
МАРКА	КОЛ. ШТ.	ВЕС 1 ШТ. КГ	ОБЩ. ВЕС КГ	№№ ЛИСТОВ
С 11	1	7.58	7.58	63
С 12	1	3.45	3.45	64
С 13	1	3.84	3.84	66
С 14	1	2.55	2.55	67
С 15	1	1.18	1.18	69
ОТД СТЕР. ②	1	0.34	0.34	69
ПН	4	3.08	12.32	79
		ИТОГО:	31.26	

СПЕЦИФИКАЦ. АРМАТУРН. ЭЛЕМЕНТ.				
МАРКА	КОЛ. ШТ.	ВЕС 1 ШТ. КГ.	ОБЩИЙ ВЕС КГ	№№ ЛИСТОВ
М-1	4	0.19	0.76	78
М-5	2	1.60	3.20	78
М-7	1	0.38	0.38	79
		ИТОГО:	4.54	

ВЫБОРКА СТАЛИ									
СТАЛЬ		АРМАТУРНЫЕ ЭЛЕМЕНТЫ				ЗАКЛАДНЫЕ ДЕТАЛИ			
		Ф3 ВI	Ф4 ВI	Ф6 АI	Ф12 АI	-50х6	-60х6	6 АI	63х5
ДЛИНА	М	179.32	78.05	6.20	13.88	0.16	0.94	4.40	0.07
ВЕС	КГ	9.84	7.75	1.37	12.32	0.36	2.66	0.98	0.34
НОРМАТИВ. СОПРОТИВЛ. АРМАТ. $R_{н}^{н}$	КГ/СМ	5500		2400				2400	
ГОСТ		6727-53*		5781-61*		10357*		5781-61*	8509-57

Примечания

1. Сечения и детали см. на листе 32.
2. Детали установки закладных деталей см на листах 34, 37.

ТК	САНИТАРНО - ТЕХНИЧЕСКИЕ КАБИНЫ	СЕРИЯ 1.188-5
1970	ОБЪЕМНЫЙ БЛОК. АРМИРОВАНИЕ СК 16	ВЫПУСК 1 / ЛИСТ 17

11474-01 23

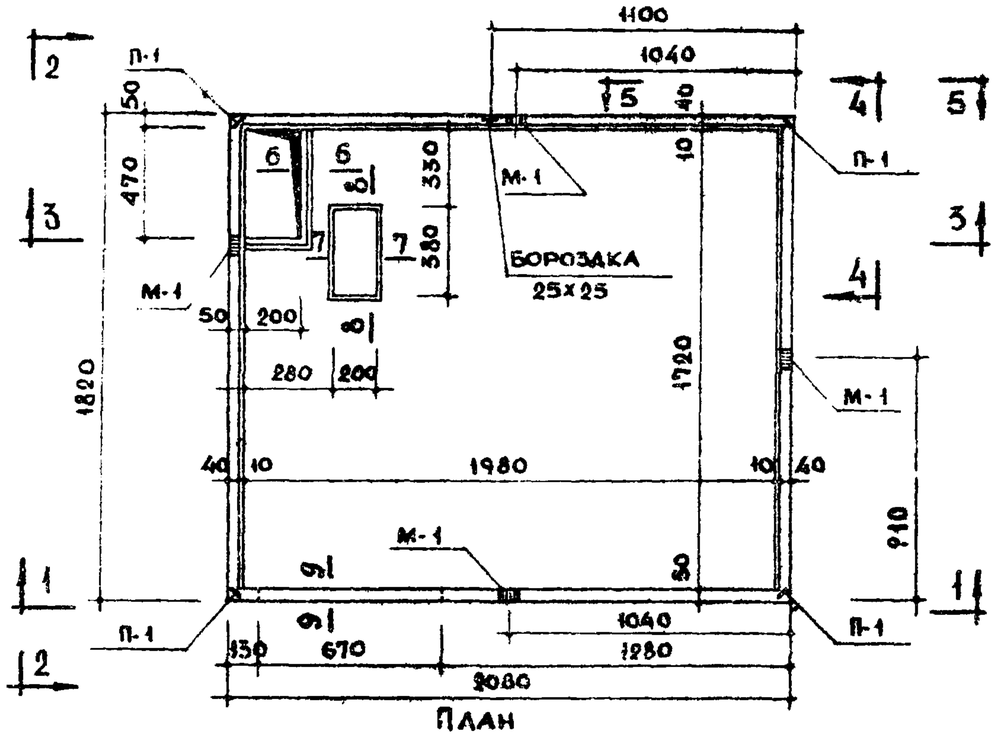

План

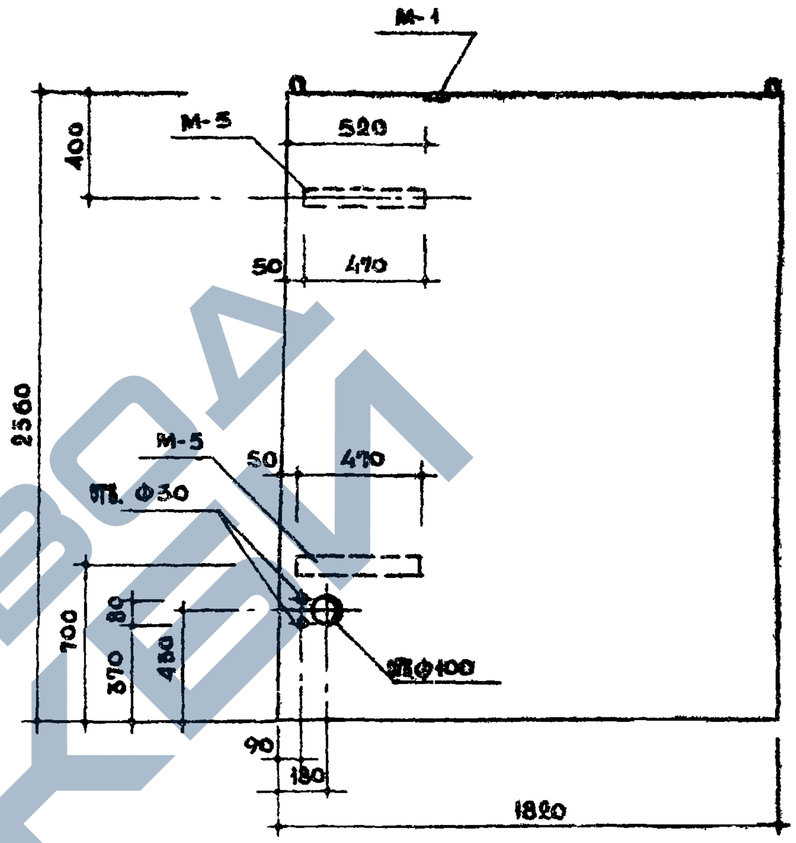

По 2-2

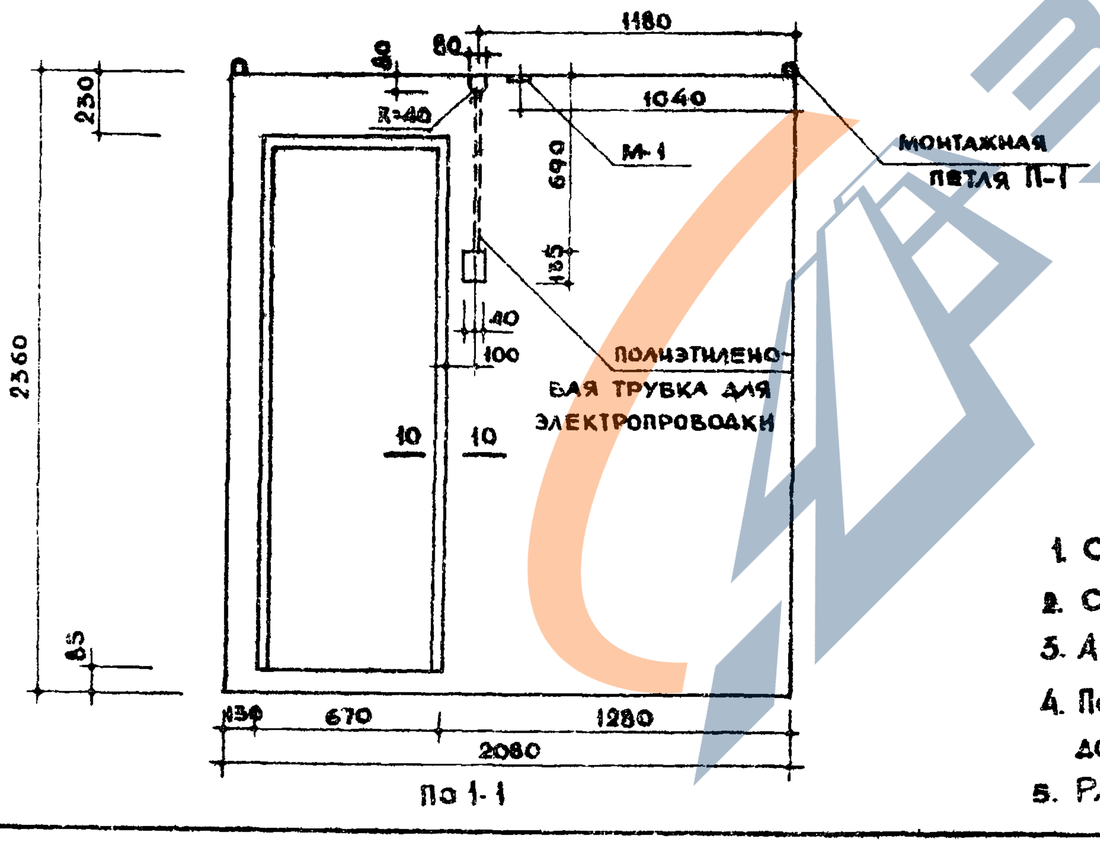

По 1-1

Характеристика изделия		
Вес изделия	кг	2310
Объем бетона	м³	0.924
Вес стали	кг	35.60
Расход стали на 1м³ бет.	кг	38.60
Марка бетона	—	200

Примечания

1. Сечения 3-3, 4-4, 5-5 см на листе 19.
2. Сечения 6-6 по 10-10 см на листе 27.
3. Армирование и установку закладных деталей см. на листах 20,34,35.
4. Полиэтиленовые трубки для электропроводки установить до бетонирования.
5. Расположение провок для туалетной гарнитуры см. на листе 41.

ТК	Санитарно-технические кабины.	Серия 1.188-5
1970	Объемный блок. СК15.	Выпуск 1 / Лист 18

А. Криппа, ст. техник — Л. Лесникова

11474-01 24

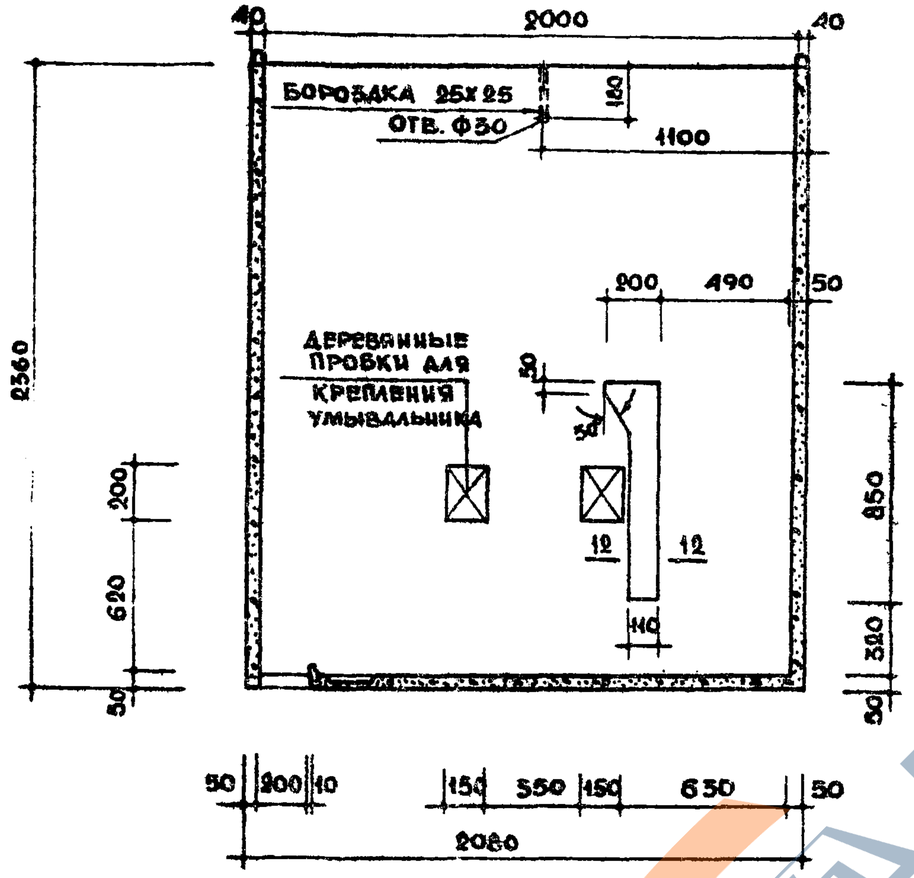

По 3-3

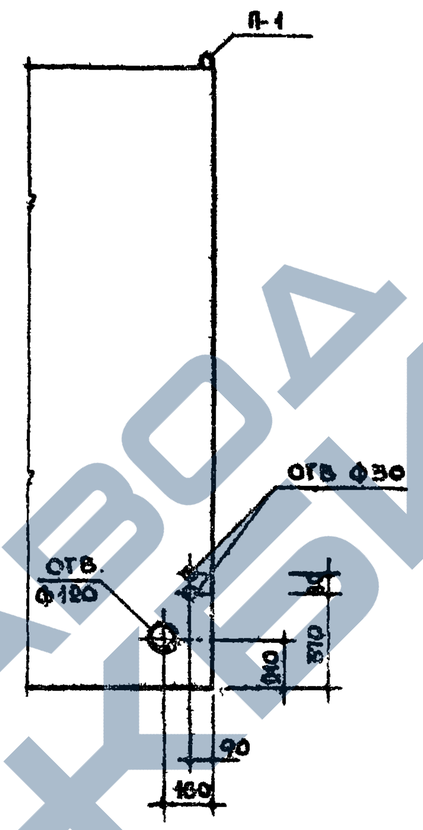

По 4-4

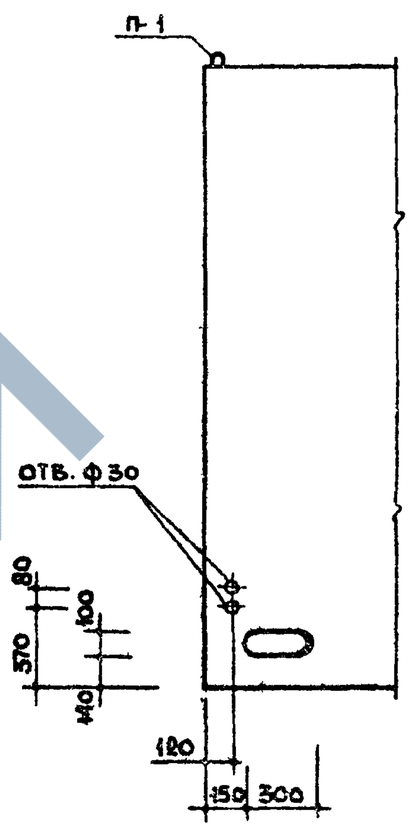

По 5-5

Примечания.

1. Сечение 12-12 см. лист 27.
2. Армирование и установку закладных дет см на листах 20,34,37.

ЗАВОД ЖБИ

ТК	САНИТАРНО - ТЕХНИЧЕСКИЕ КАБИНЫ	СЕРИЯ 1.188-5	
1970	Объемный блок. СК 15	ВЫПУСК 1	ЛИСТ 19

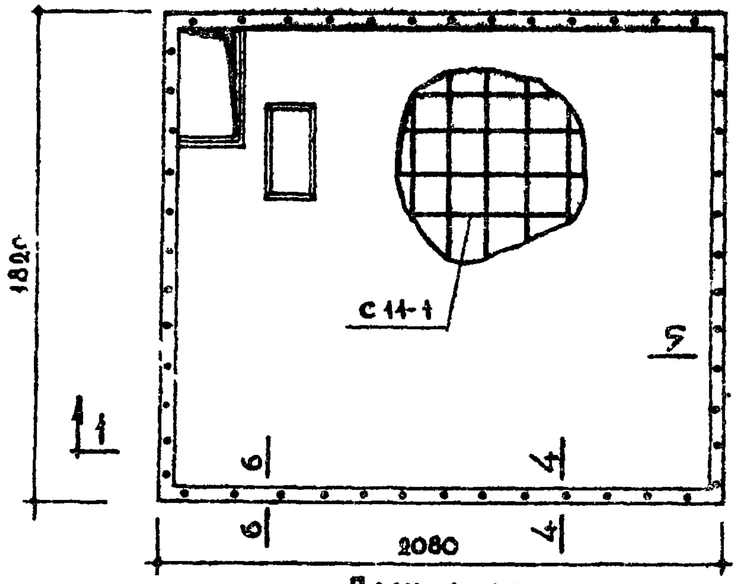

План днища

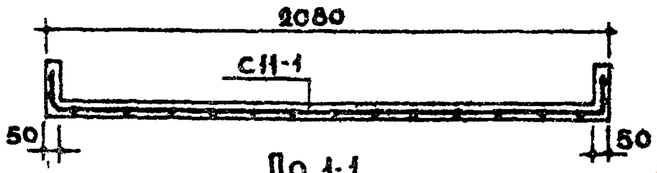

По 1-1

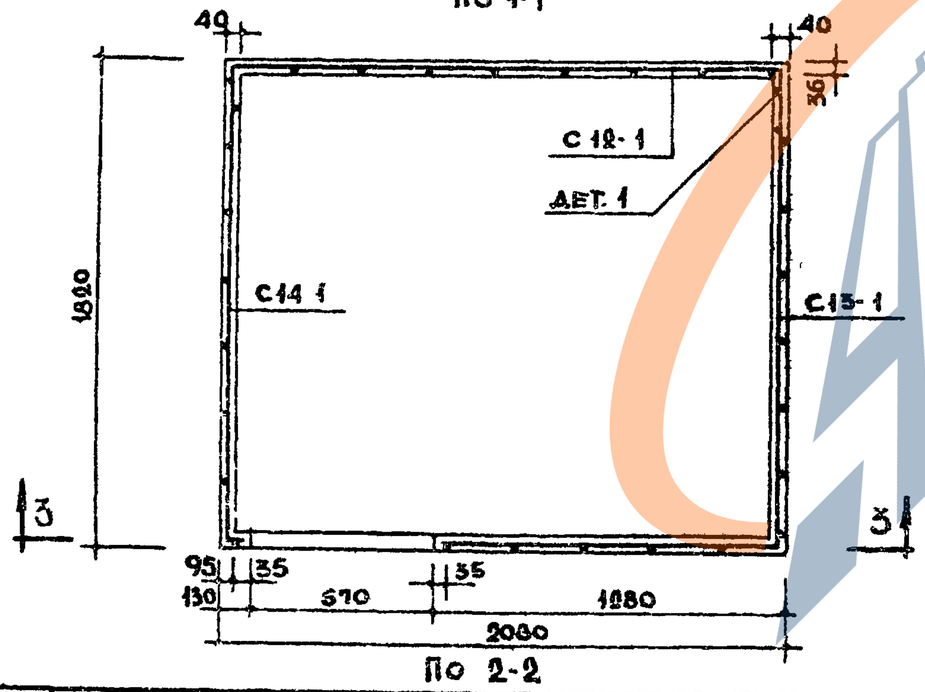

По 2-2

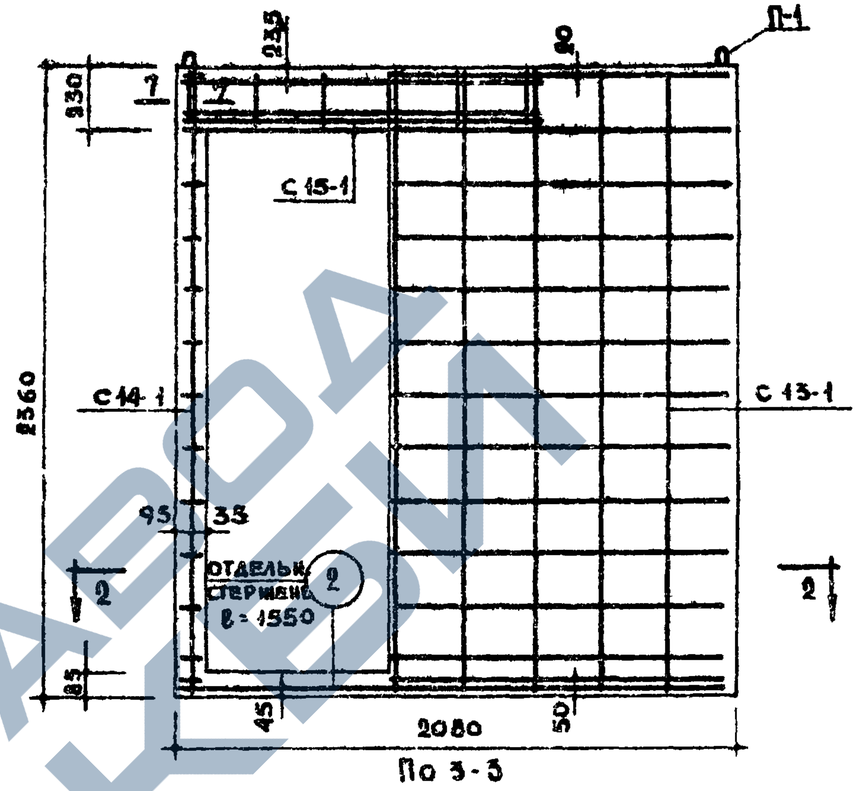

По 3-3

СПЕЦИФИКАЦ. АРМАТУРН. ЭЛЕМ.				
МАРКА	КОЛ. ШТ	ВЕС 1 ШТ. КГ	ОБЩИЙ ВЕС КГ	N N ЛИСТОВ
С 11-1	1	7.58	7.58	63
С 12-1	1	3.45	3.45	65
С 13-1	1	3.84	3.84	66
С 14-1	1	2.55	2.55	68
С 15-1	1	1.18	1.18	69
ОТД. СТЕР. 2	1	0.34	0.34	69
П-1	4	3.08	12.32	79
		ИТОГО:	31.26	

СПЕЦИФИКАЦИЯ АРМАТУРН. ЭЛЕМ.				
МАРКА	КОЛ. ШТ.	ВЕС 1 ШТ. КГ.	ОБЩИЙ ВЕС КГ	N N ЛИСТОВ
М-1	4	0.19	0.76	78
М-5	2	1.60	3.20	78
М-7	1	0.38	0.38	79
		ИТОГО:	4.34	

ВЫБОРКА СТАЛИ									
СТАЛЬ		АРМАТУРНЫЕ ЭЛЕМЕНТЫ				ЗАКЛАДНЫЕ ДЕТАЛИ			
		Ф3ВI	Ф4ВI	Ф6АI	Ф12АI	-50х6	-60х6	Ф6АI	L63х5
ДЛИНА	М	179.32	78.05	6.20	13.88	0.16	1.02	4.40	0.07
ВЕС	КГ	9.84	7.73	1.37	12.32	0.36	2.66	0.98	0.34
НОРМАТИВ. СОПРОТИВЛ. АРМАТ. R_a^{II}	КГ/СМ²	5500		2400				2400	
ГОСТ		6727-53*		5781-61*		10357*		5781-61*	850367

ПРИМЕЧАНИЯ:

1. СЕЧЕНИЯ И ДЕТАЛИ СМ. НА ЛИСТЕ 32.
2. ДЕТАЛИ УСТАНОВКИ ЗАКЛАДНЫХ ДЕТАЛЕЙ СМ. НА ЛИСТАХ 34,35.

ТК	САНИТАРНО-ТЕХНИЧЕСКИЕ КАБИНЫ	СЕРИЯ 1.188-5
1970	ОБЪЕМНЫЙ БЛОК. АРМИРОВАНИЕ. СХ 15	ВЫПУСК 1 / ЛИСТ 20

11474-01 26

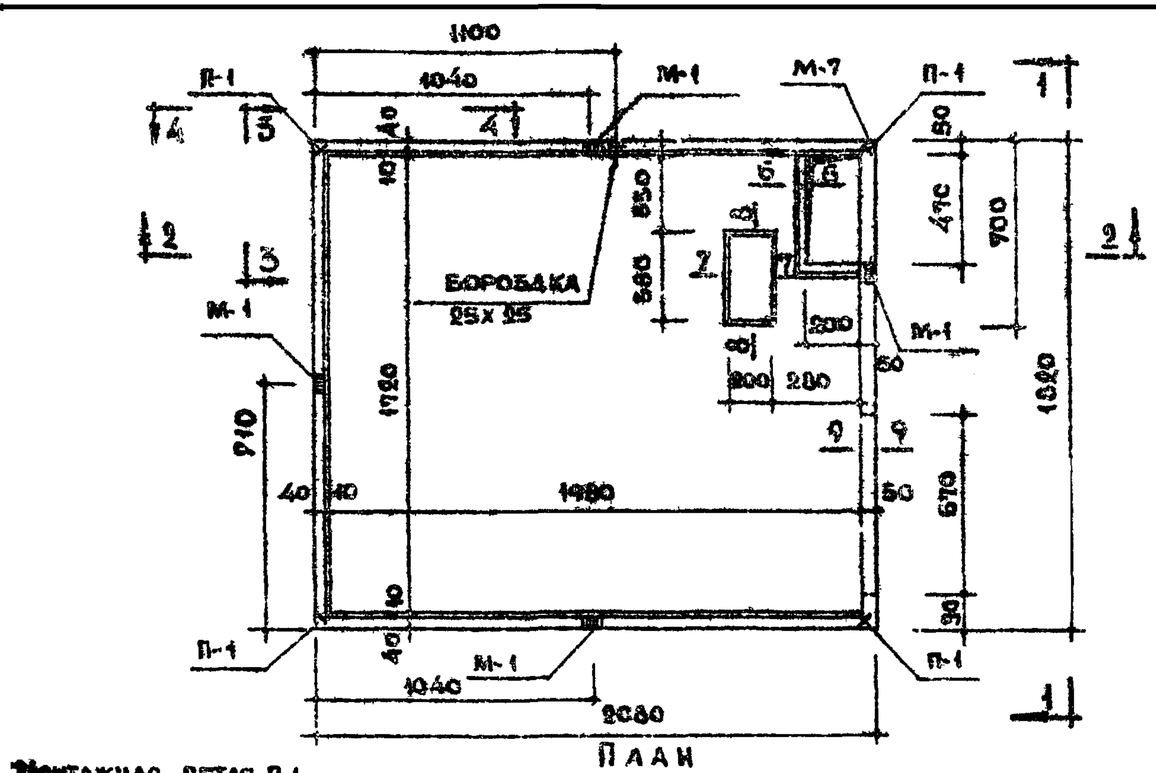

План

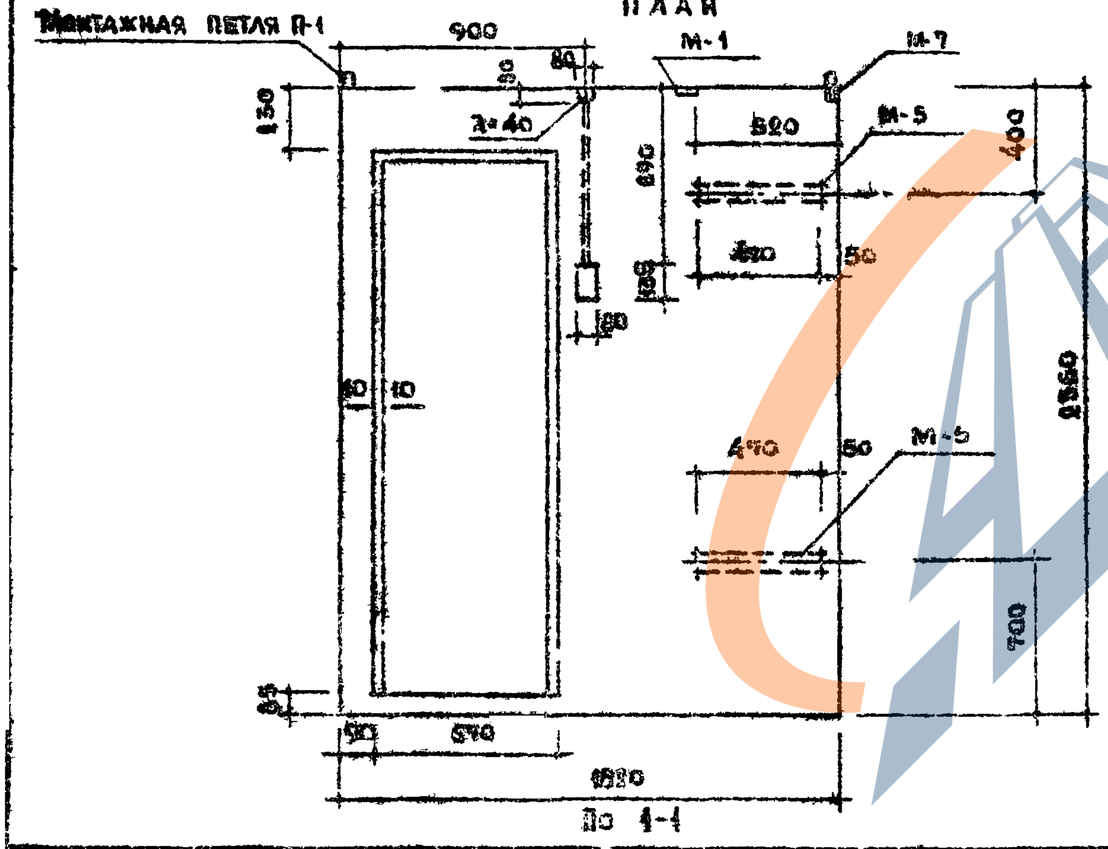

По 1-1

Характеристика изделия		
Вес изделия	кг	2300
Объем бетона	м³	0.919
Вес стали	кг	35,38
Расход стали на 1м³ бет.	кг	38,60
Марка бетона	—	200

Примечания

1. Сечения 2-2 и 4-4 см. на листе 22.
2. Сечения 6-6 по 10-10 см. на листе 27.
3. Армирование и установку закладных деталей см на листах 23, 34, 35.
4. Полиэтиленовые трубки для электропроводки установить до бетонирования
8. Расположение пробок для туалетной гарнитуры см. на листе 41.

ТК	Санитарно-технические кабины	Серия 1.188-5	
1970	Объемный блок. СК 18.	Выпуск 1	Лист 21

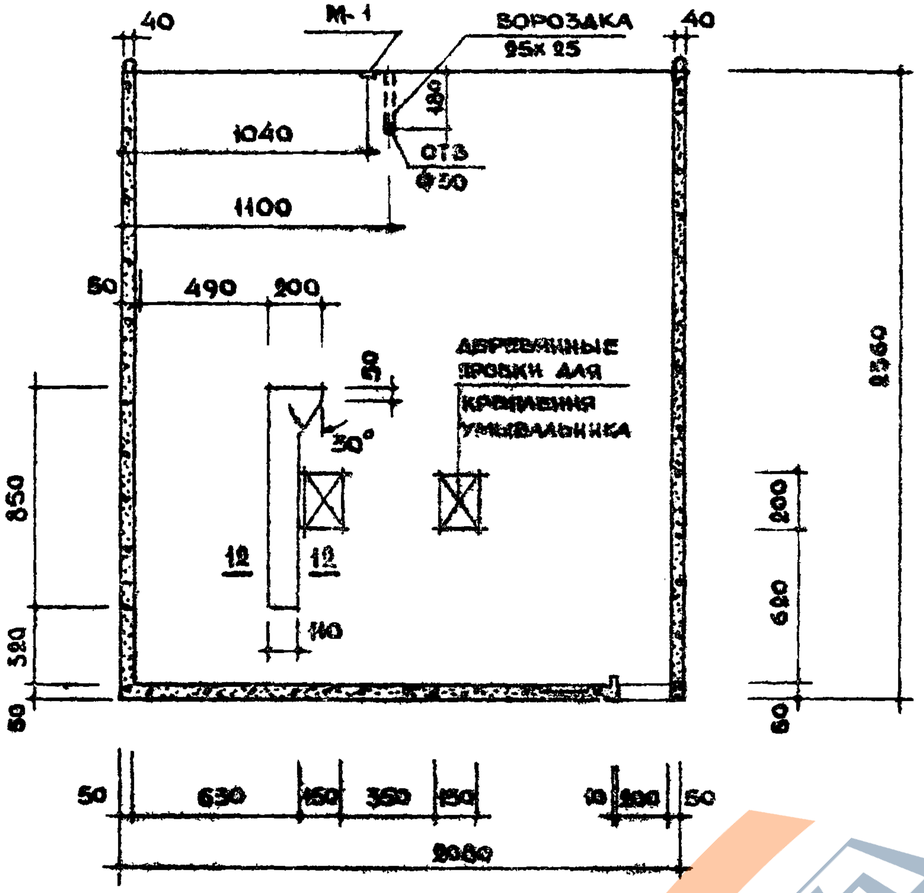

По 2-2

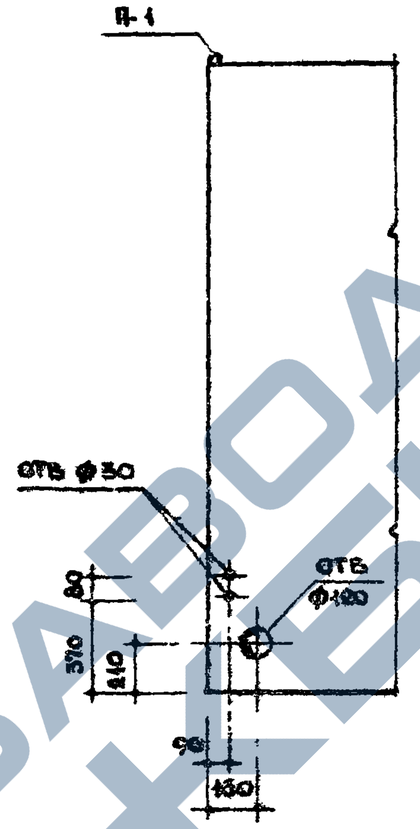

По 3-3

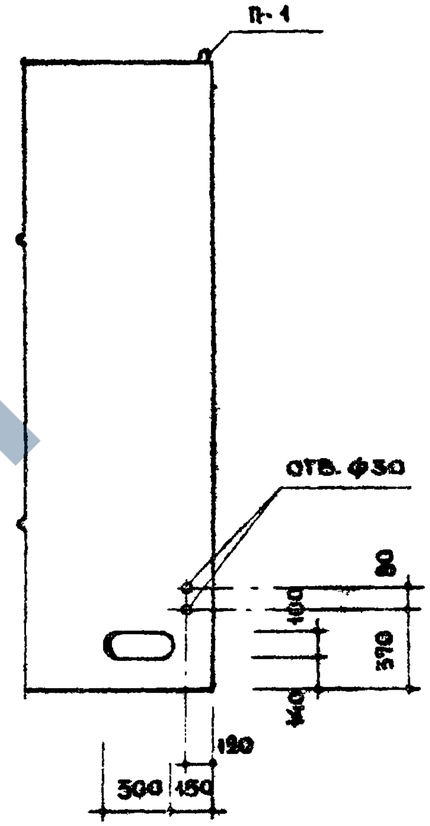

По 4-4

Примечания.

1. Сечение 12-12 см. на листе 27.
2. Армирование и установку закладных элементов см. на листах 23,34,35.

ТК	САНИТАРНО - ТЕХНИЧЕСКИЕ КАБИНЫ	СЕРИЯ 1.188-5	
1970	ОБЪЕМНЫЙ БЛОК. СК18.	ВЫПУСК 1	ЛИСТ 22

11474-01 28

https://zavodjbi.com/

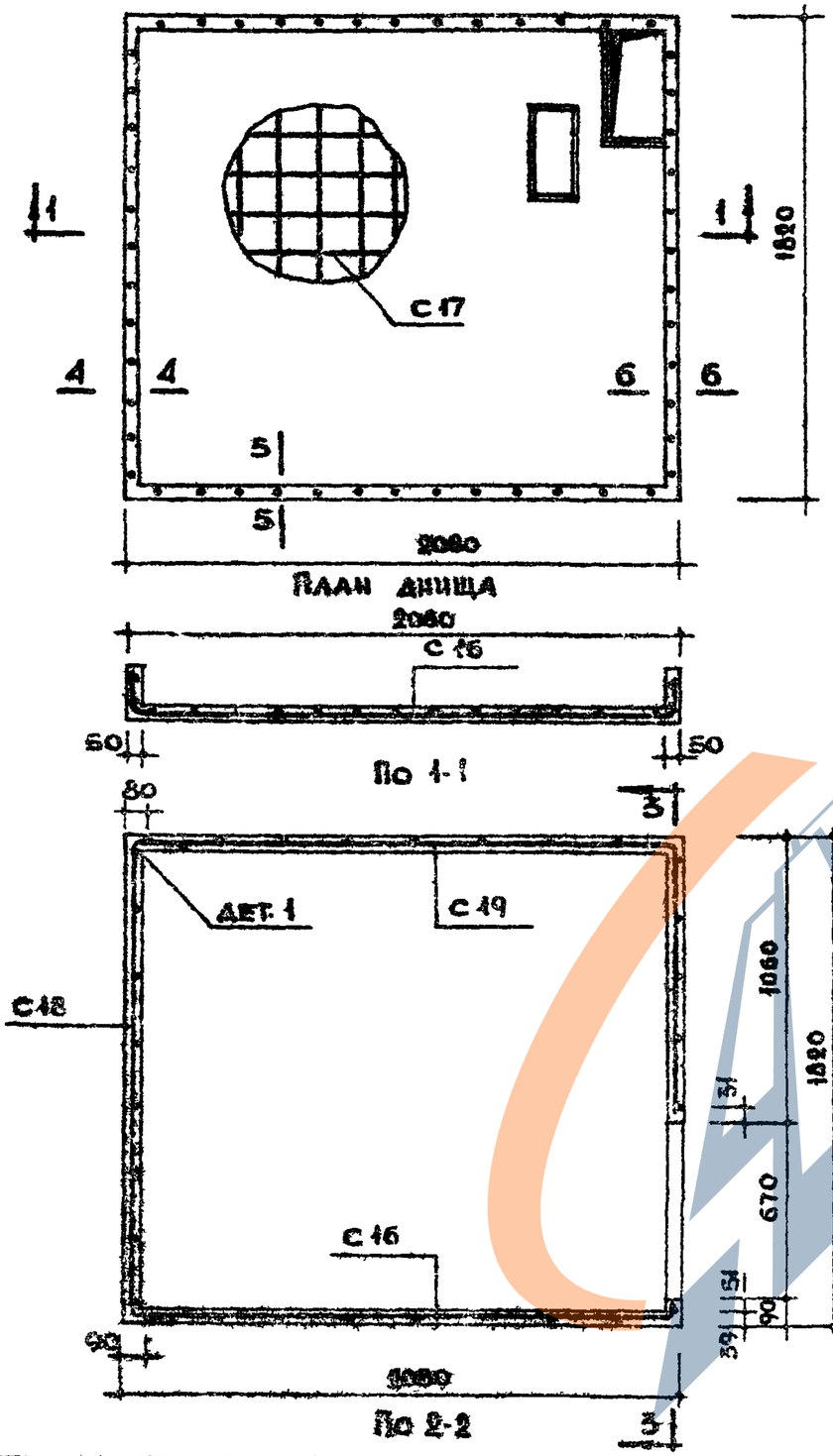

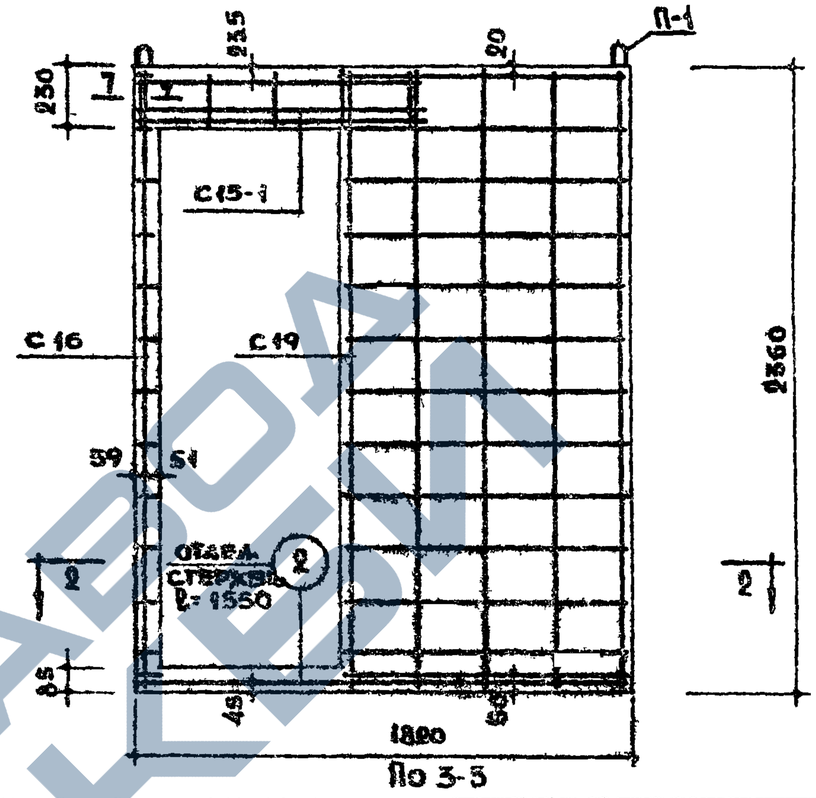

Спецификац. арматурн. элемент				
Марка	Кол. шт.	Вес 1 шт. кг	Общий вес кг	№№ лист.
С15-1	1	1.18	1.18	69
С17	1	7.58	7.58	70
С16	1	2.61	2.61	69
С18	1	2.94	2.94	71
С19	1	4.07	4.07	73
Отд. стерж. ②	1	0.34	0.34	69
П1	4	3.08	12.32	79
Итого:			31.04	

Спецификац. арматурн. элем.				
Марка	Кол. шт.	Вес 1 шт. кг	Общий вес кг	№№ листов
М1	4	0.19	0.76	78
М5	2	1.60	3.20	78
М7	1	0.38	0.38	79
Итого:			4.34	

Выборка стали									
Сталь		Арматурные элементы				Закладные детали			
		ф4 В1	ф5 В1	ф6 А1	ф12 А1	-50х6	-60х6	⌀6 А1	L 63х5
Длина	м	78.05	192.74	6.20	13.88	0.16	0.94	4.40	0.07
Вес	кг	7.73	9.62	1.37	12.32	0.36	2.66	0.98	0.34
Нормативное сопротивление арматуры Rн	кг/см²	5500		2400				2400	
ГОСТ		6727-53*		5781-61*		103-57*		5781-61	8509-57

Примечания.

1. Сечения и детали см. на листе 33.
2. Детали установки закладных деталей см. на листах 34, 35.

ТК 1970	Санитарно-технические кабины	Серия 1.188-5	
	Объемный блок. Армирование. СК18.	Выпуск 1	Лист 23

11474-01 29

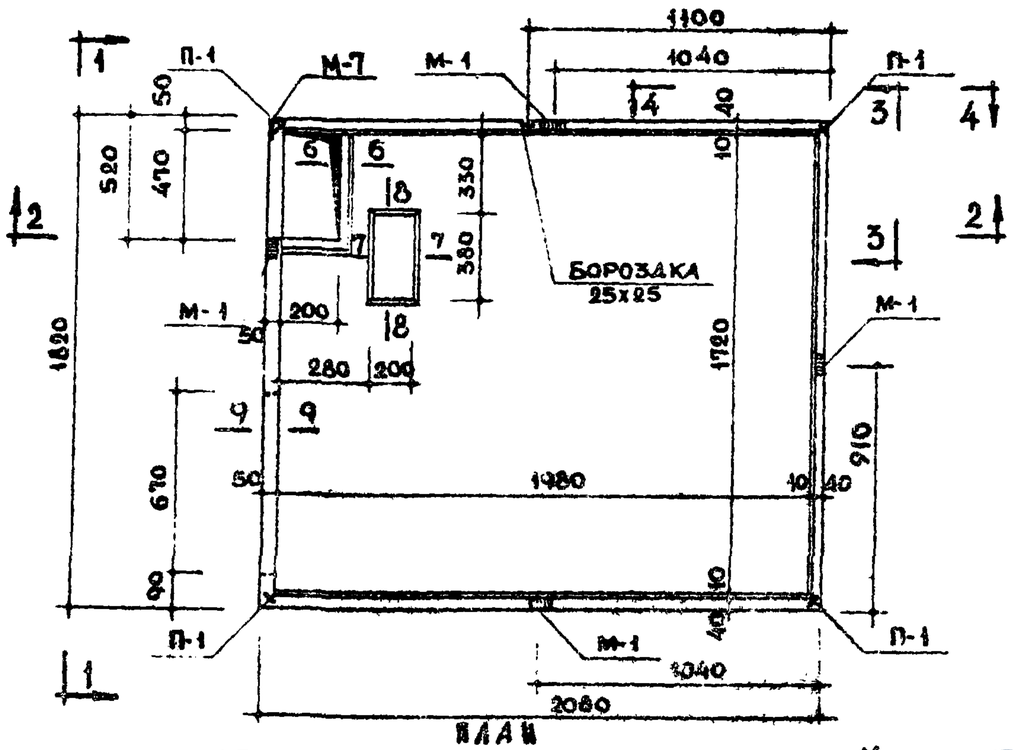

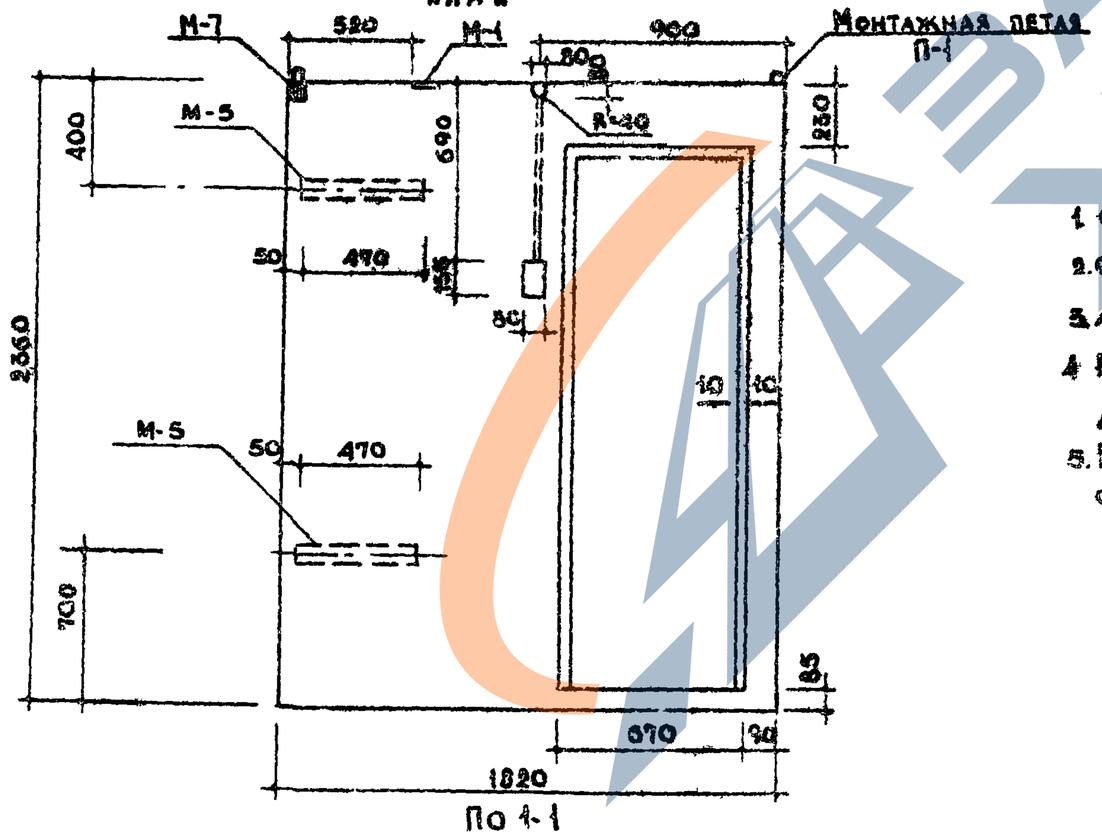

Характеристика изделия		
Вес изделия	кг	2300
Объем бетона	м³	0.919
Вес стали	кг	39.38
Расход стали на 1м³ бет.	кг	38.60
Марка бетона	–	200

Примечания

1. Сечения 2-2, 3-3, 4-4 см. на листе 25.
2. Сечения 6-6 по 10-10 см. на листе 27.
3. Армирование и установку закладных деталей см. на листе 26, 30.
4. Полиэтиленовые трубки для электропроводки установить до бетонирования.
5. Расположение [illegible]бок для туалетной гарнитуры см. на листе 4.

ТК 1970	Санитарно-технические кабины	Серия 1.186-5	
	Объемный блок. СК17.	Выпуск 1	Лист 24

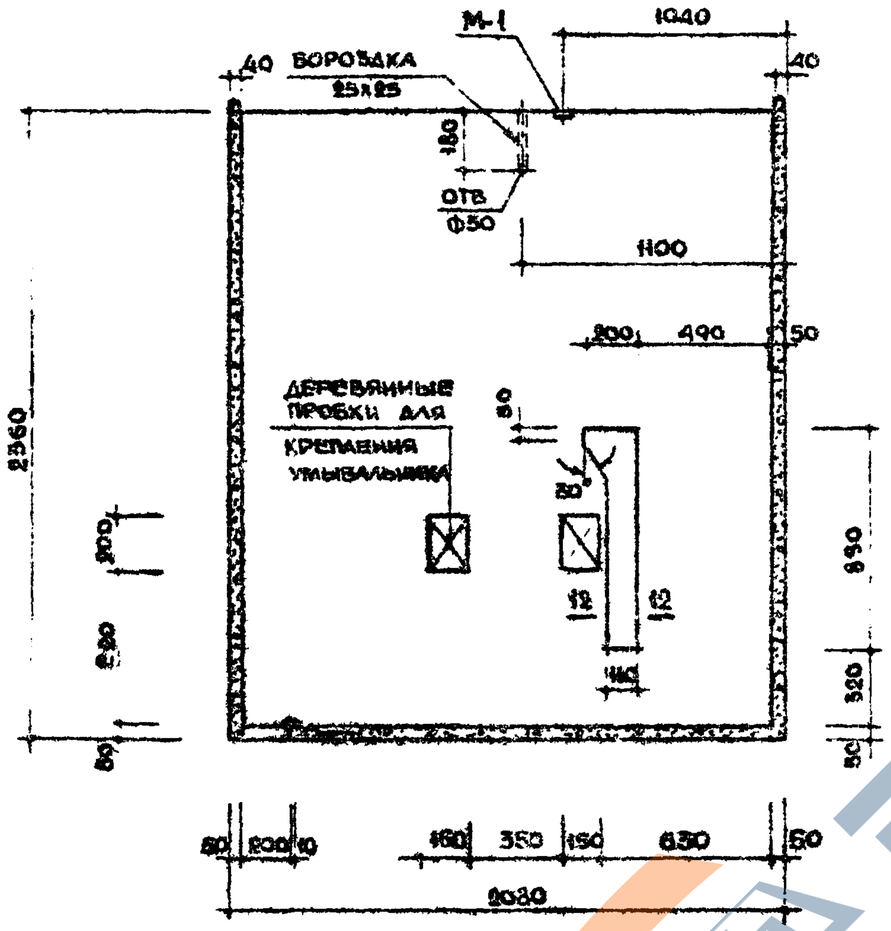

По 2-2

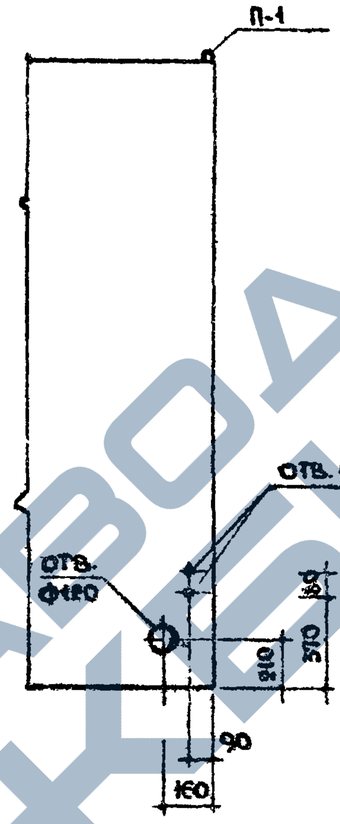

По 3-3

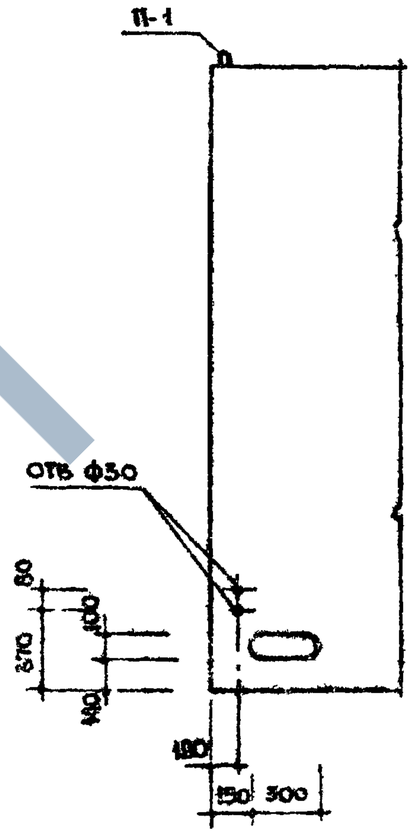

По 4-4

Примечания:

1. Сечения 1-1, 2-2 см. лист 29
2. Армирование и установку закладных деталей см. на листах 33, 34, 35.

ТК	САНИТАРНО - ТЕХНИЧЕСКИЕ КАБИНЫ	СЕРИЯ 1.188-5	
1970	Объемный блок. СКП.	ВЫПУСК 1	ЛИСТ 27

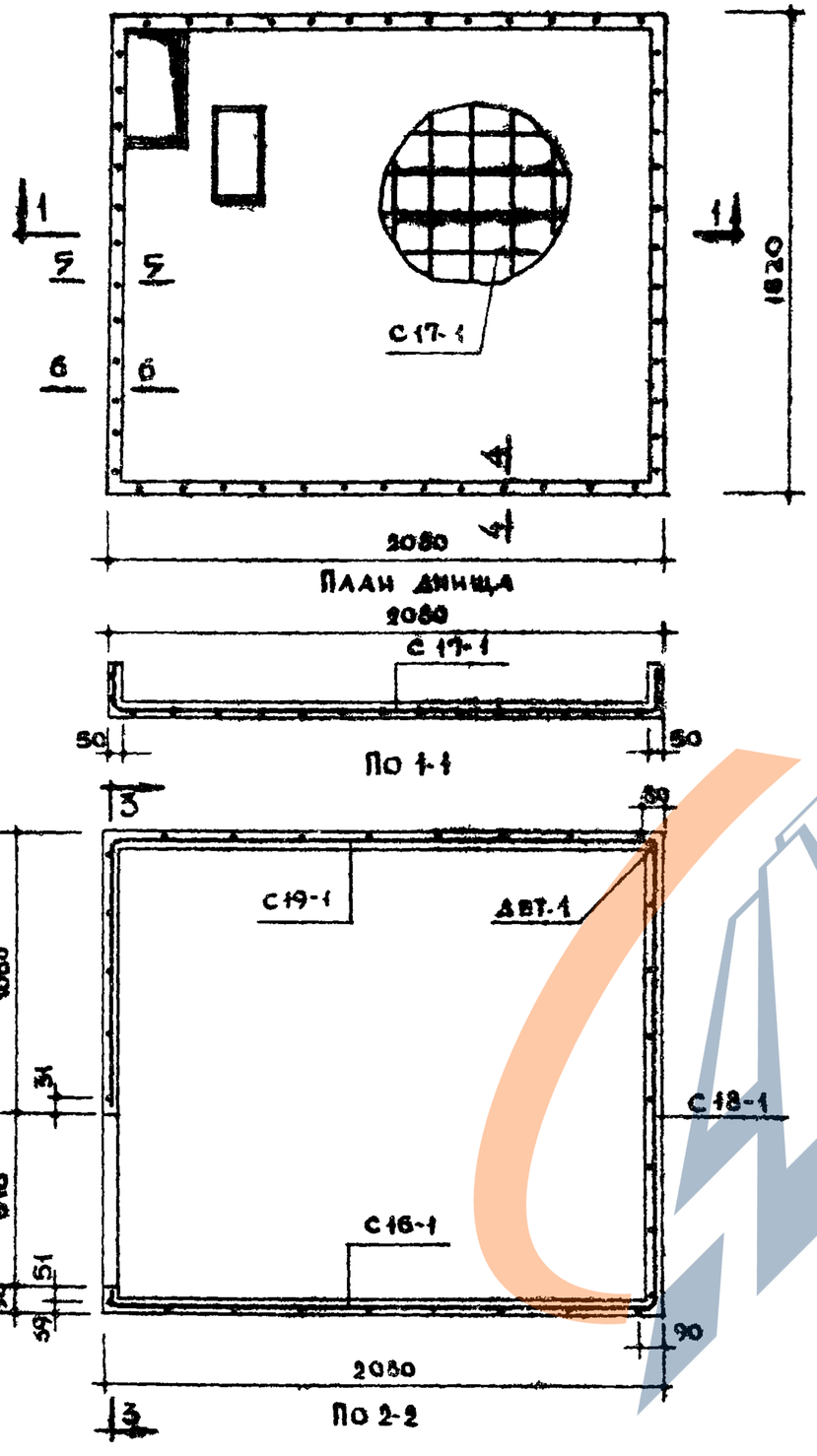

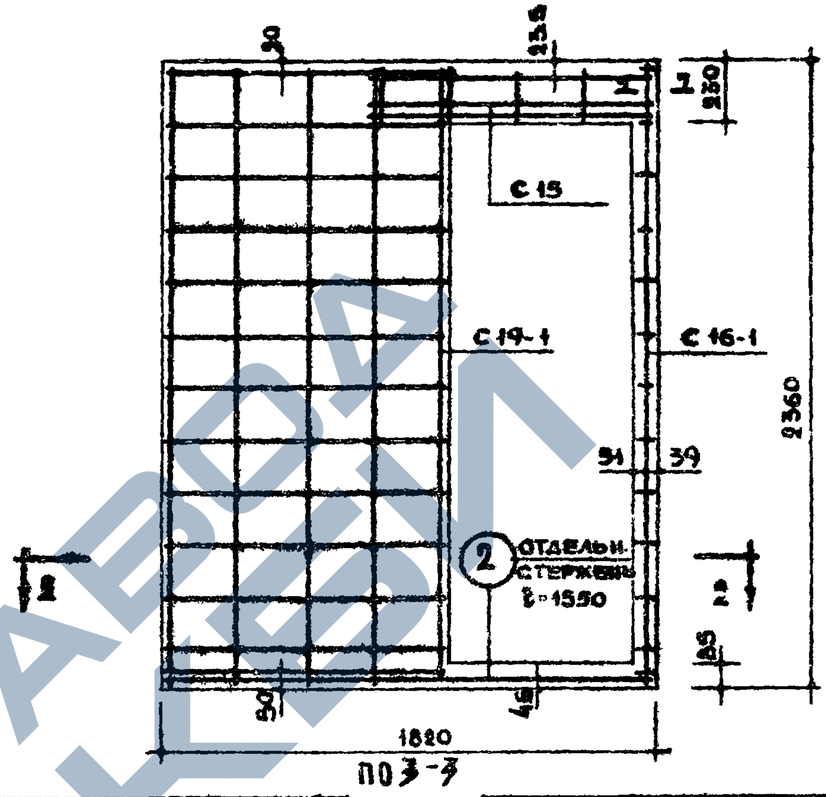

Спецификац. арматурн. элемен.				
Марка	Кол. шт.	Вес 1 шт. кг	Общий вес кг	№№ листов
С 15	1	1.18	1.18	69
С 17-1	1	7.58	7.56	70
С 16-1	1	2.61	2.61	69
С 18-1	1	2.94	2.94	72
С 19-1	1	4.07	4.07	74
Отд. стерж. 2	1	0.34	0.34	69
ПМ	4	3.08	12.32	79
Итого.			31.04	

Спецификация арматури. элем.				
Марка	Кол. шт.	Вес 1 шт. кг	Общий вес кг	№№ листов
М-1	4	0.19	0.76	78
М-5	2	1.60	3.20	78
М-9	1	0.38	0.38	79
Итого:			4.34	

Выборка стали									
Сталь		Арматурные элементы				Закладные детали			
		⌀4 АI	⌀5 ВI	⌀6 АI	⌀10 АI	-50х6	-60х6	⌀6 АI	∠63х5
Длина	м	78.05	192.14	6.20	13.88	0.16	0.94	4.40	0.07
Вес	кг	7.73	9.62	1.37	12.32	0.36	2.66	0.98	0.34
Нормативн. сопротивл. арм-ри Rs	кг/см²	5900		2400				2400	
ГОСТ		6727-53*		5781-61*		103-57		5781-61	8509-57

Примечания:

1. Сечения и детали см. на листе 33.
2. Детали установки закладных деталей см. на листах 34, 35.

ТК 1970	САНИТАРНО - ТЕХНИЧЕСКИЕ КАБИНЫ	Серия 1.188-5	
	Объемный блок. Армирование. СК 17.	Выпуск 1	Лист 26

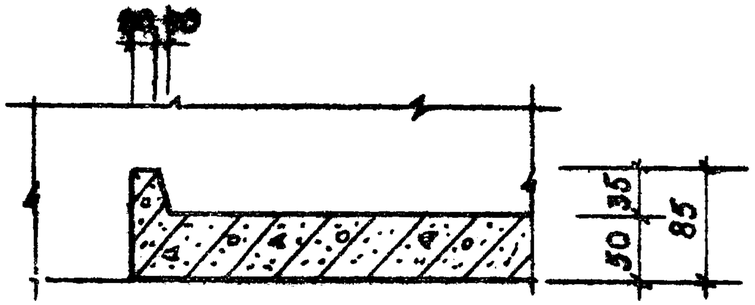

По 6-6

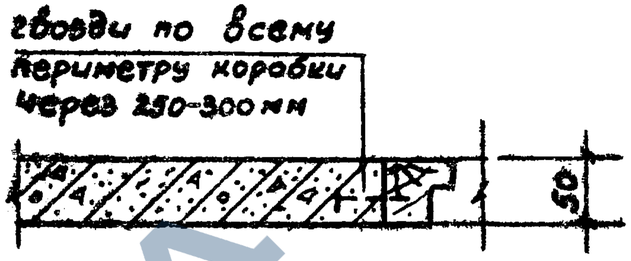

По 10-10

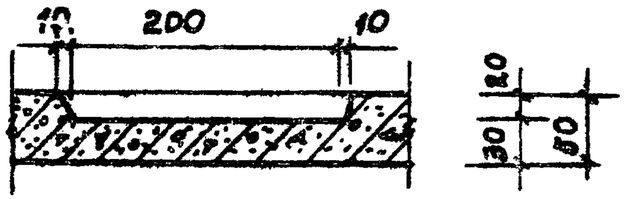

По 7-7

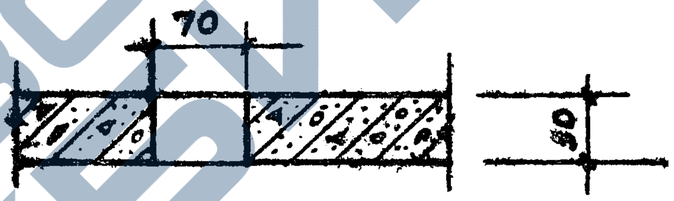

По 11-11

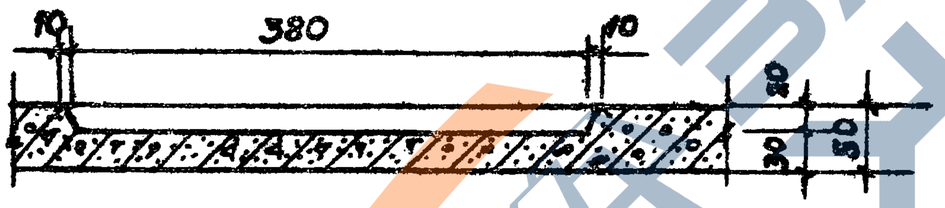

По 8-8

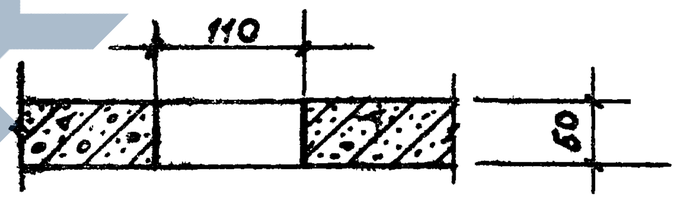

По 12-12

По 9-9

ТК	Санитарно-технические кабины	Серия 1.188-5
1970	Об'емный блок. Сечения. СК11-СК18	Выпуск 1 / Лист 27

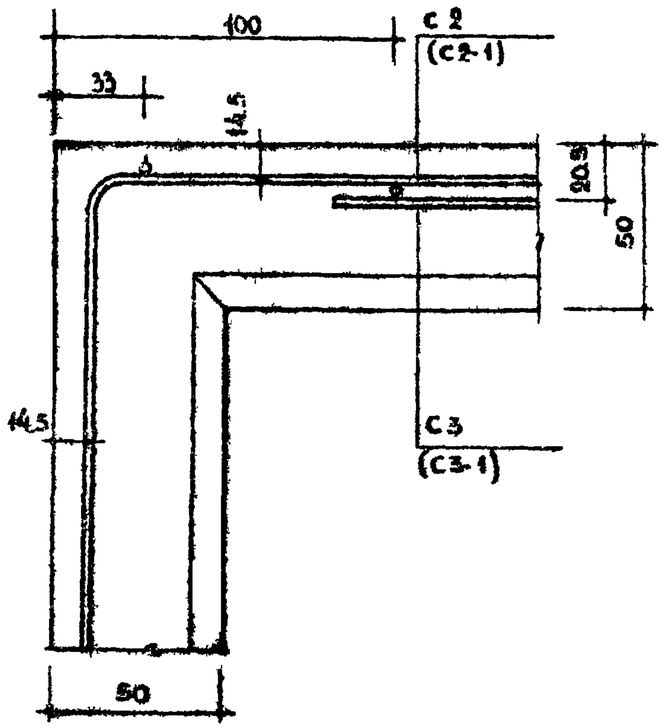

ДЕТАЛЬ 1

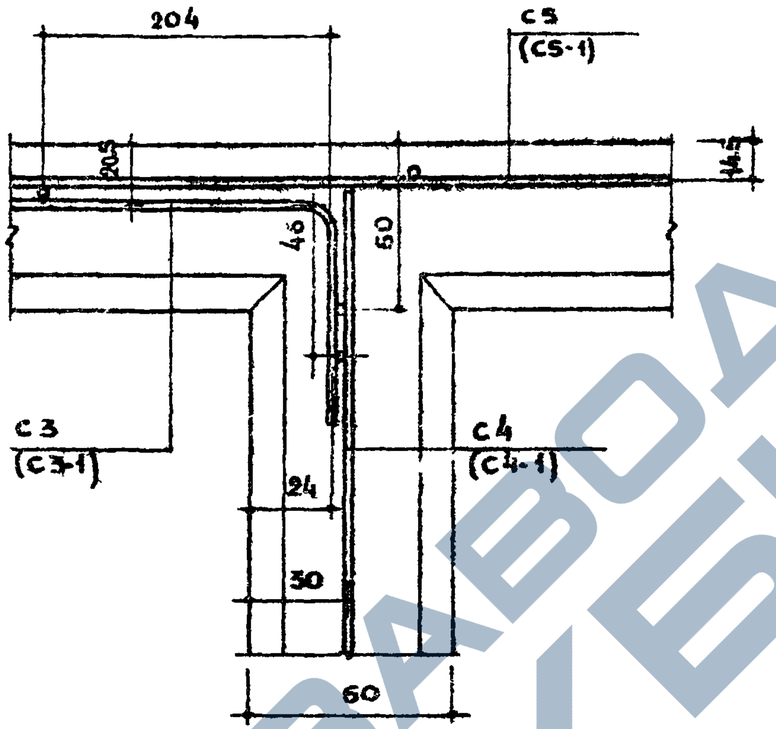

ДЕТАЛЬ 2

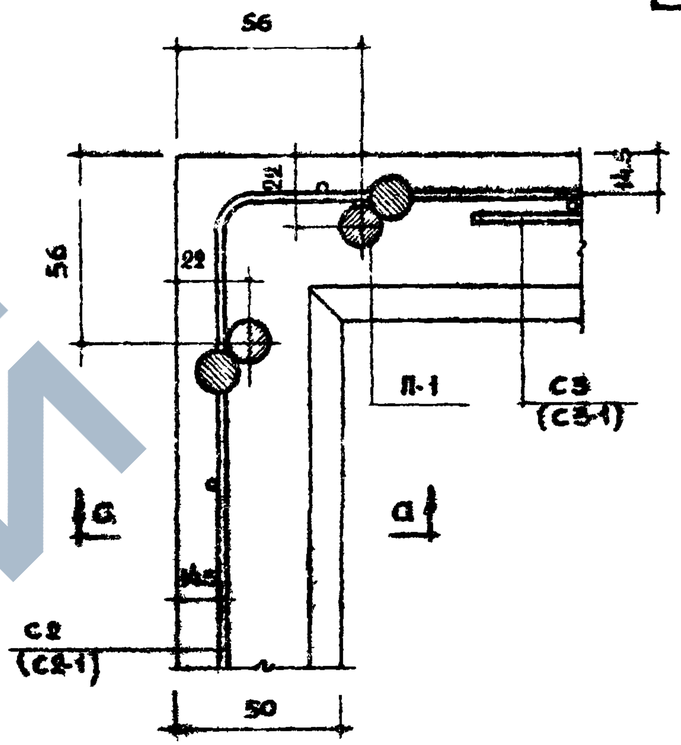

ДЕТАЛЬ

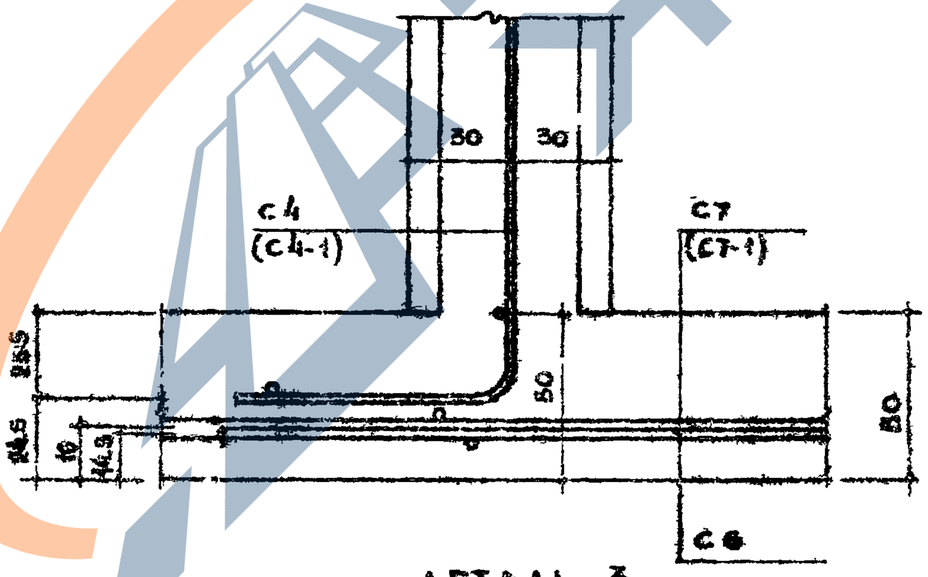

ДЕТАЛЬ 3

УСТАНОВКИ ПЕТЛИ

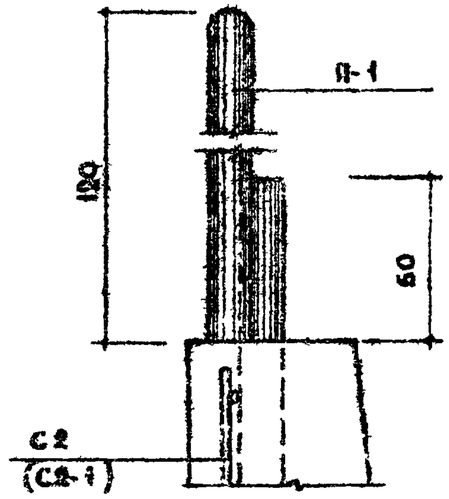

По а-а

Примечания:

1. Детали даны для кабины СК12, для кабины СКИ-зеркально.
2. Марки сеток в скобках даны для СКИ.

ТК 1970	САНИТАРНО - ТЕХНИЧЕСКИЕ КАБИНЫ	СЕРИЯ 1188-5
	ОБЪЕМНЫЙ БЛОК. ДЕТАЛИ АРМИРОВАНИЯ СК12 (СКИ)	ВЫПУСК 1 / ЛИСТ 28

Инв. № подл. | Подпись и дата | Взам. инв. №

11474-01 34

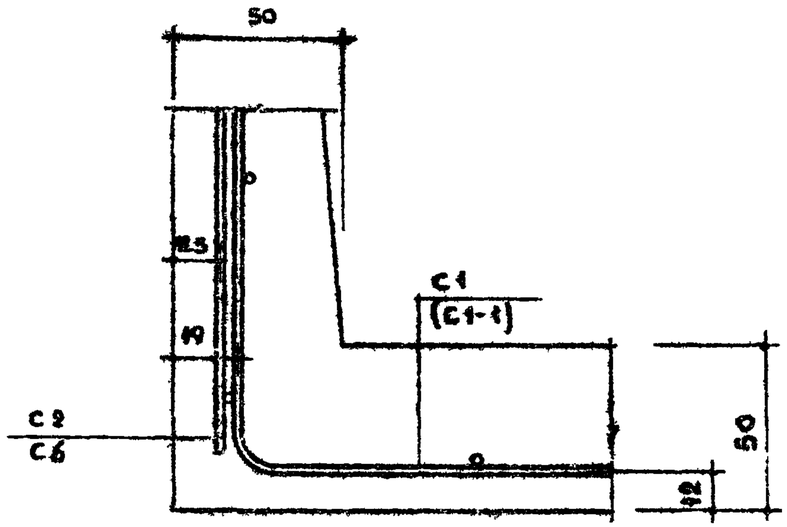

По 4-4

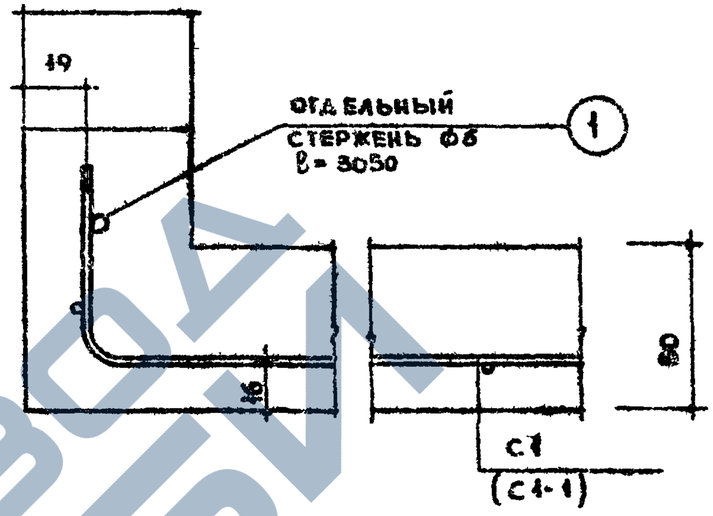

По 6-6

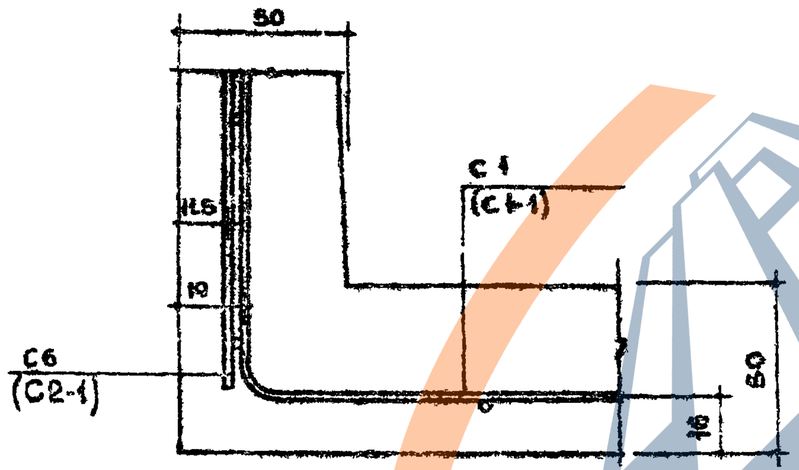

По 5-5

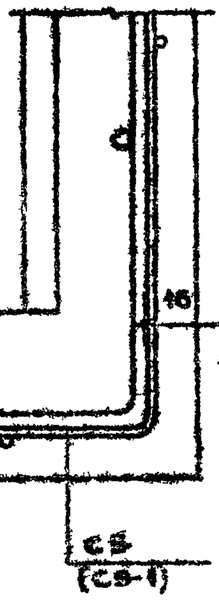

По 7-7

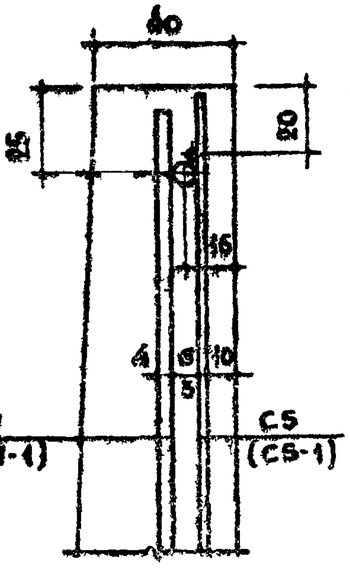

По 8-8

Примечания:
1. Сечения даны для кабины СК12, для СК11 зеркально.
2. Марки в скобках даны для СК11.

ТК 1970	САНИТАРНО-ТЕХНИЧЕСКИЕ КАБИНЫ	СЕРИЯ 1.188-5	
	ОБЪЕМНЫЙ БЛОК. ДЕТАЛИ АРМИРОВАНИЯ. СК12 (СК11)	ВЫПУСК 1	ЛИСТ 29

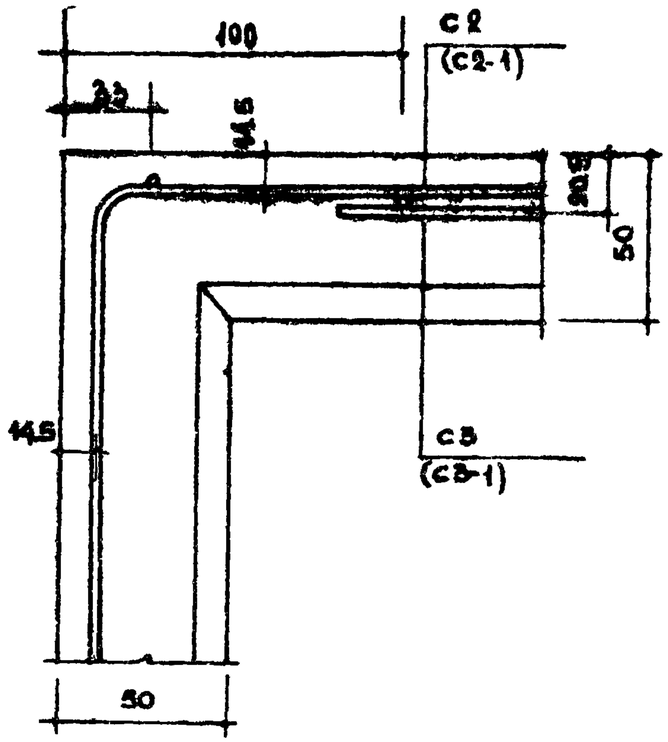

ДЕТАЛЬ 1

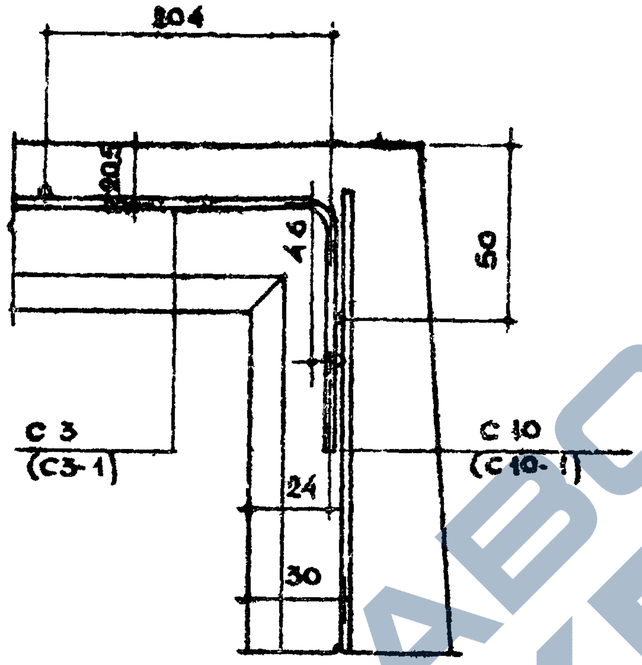

ДЕТАЛЬ 2

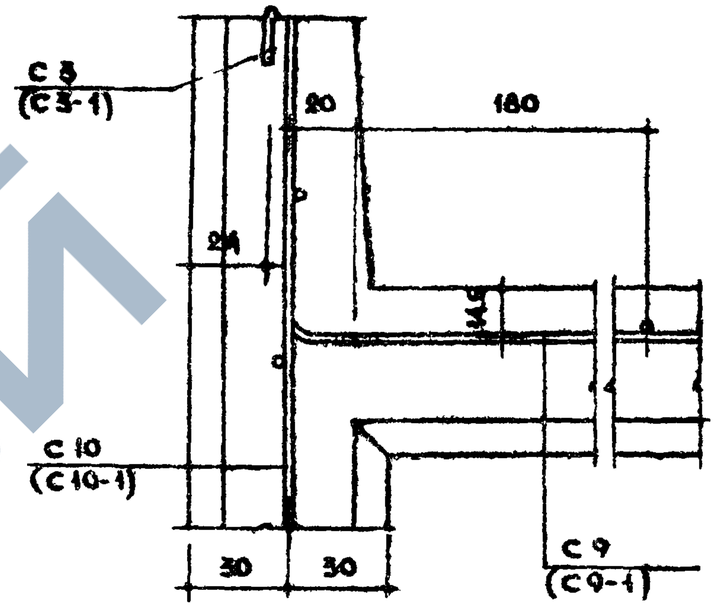

ДЕТАЛЬ 4

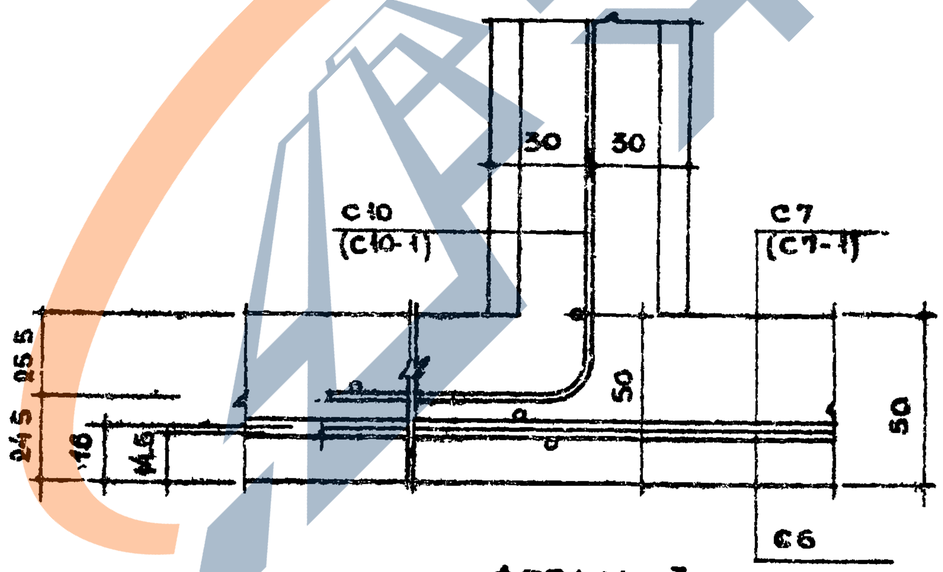

ДЕТАЛЬ 3

Примечания

1. Детали армирования даны для кабины СК14, для кабины СК13 - зеркально.
2. В скобках даны марки сеток для кабины СК13.

ТК	Санитарно-технические кабины	Серия 1.188-3
1970	Объемный блок. Детали армирования. СК14 (СК13)	Выпуск 1 / Лист 30

Инженер | А. Подгорная

11474-01. 36

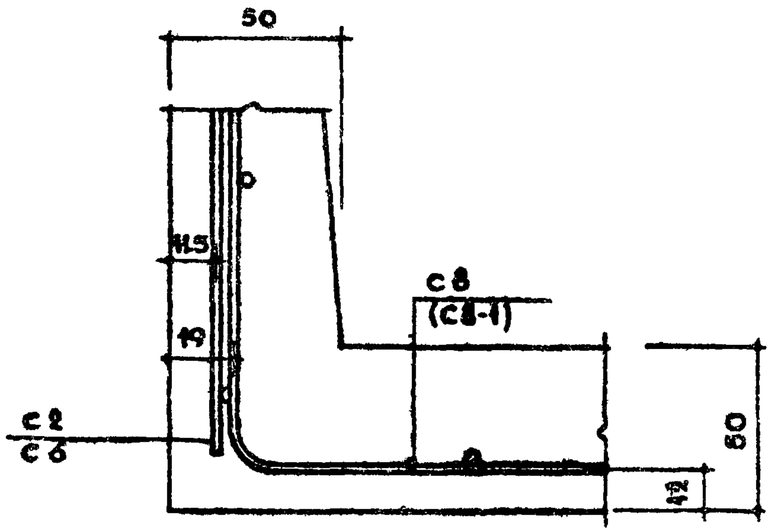

По 4-4

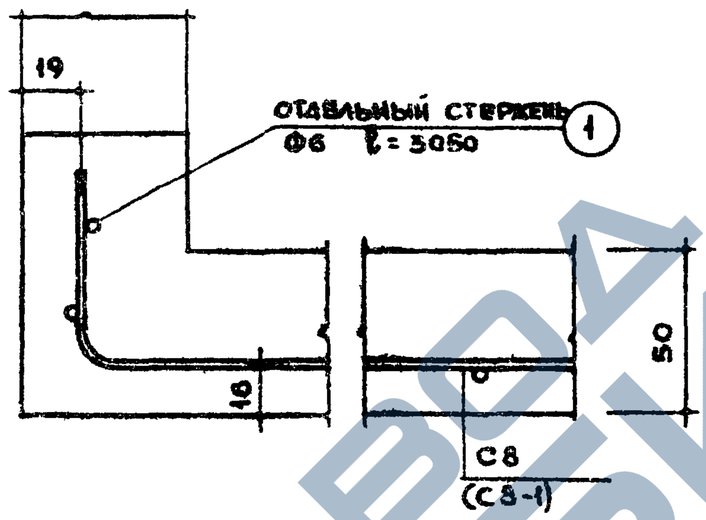

По 6-6

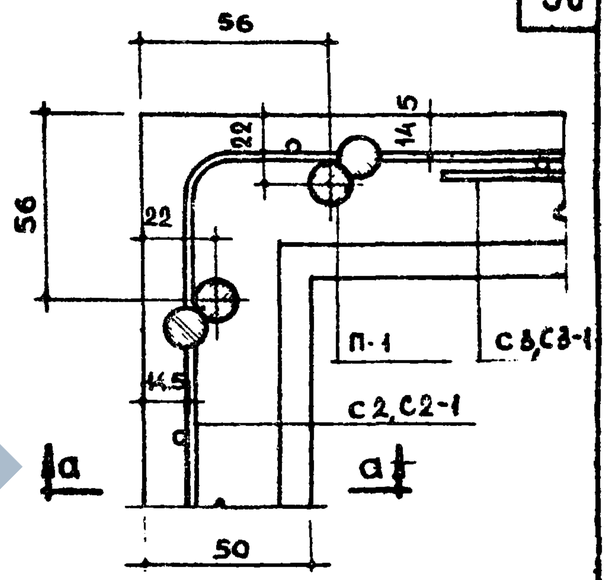

ДЕТАЛЬ
УСТАНОВКИ ПЕТЛИ

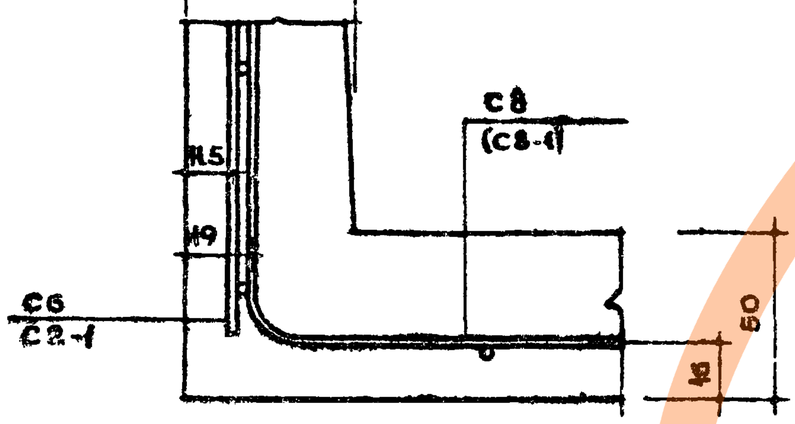

По 5-5

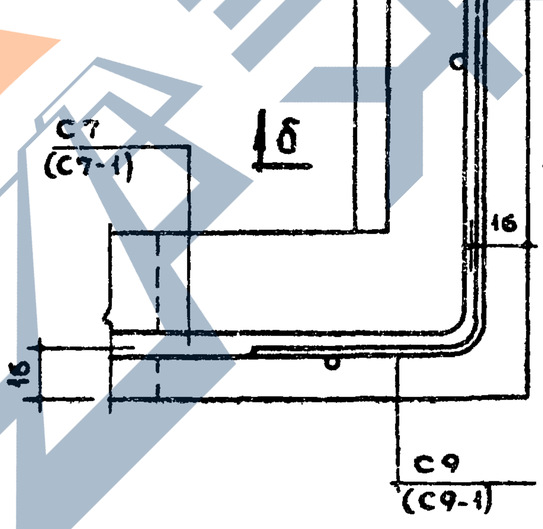

По 7-7

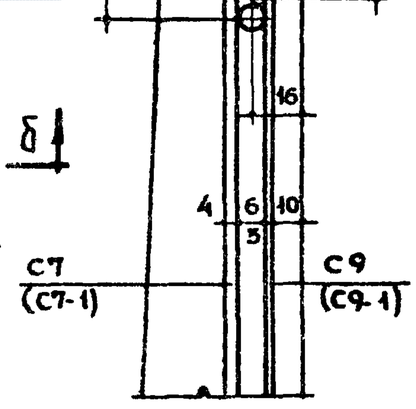

По б-б

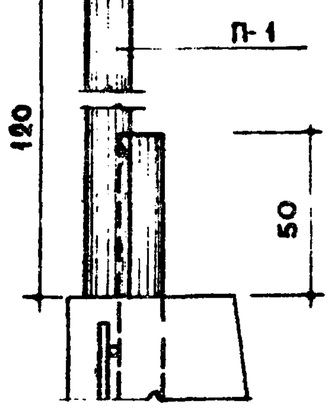

По а-а

Примечания
1. Сечения даны для кабины СК14, для кабины СК13 - зеркально.
2. В скобках даны марки сеток для СК13.

ТК 1970	САНИТАРНО - ТЕХНИЧЕСКИЕ КАБИНЫ	СЕРИЯ 1.188-5
	ОБЪЕМНЫЙ БЛОК ДЕТАЛИ АРМИРОВАНИЯ. СК14 (СК13)	ВЫПУСК 1 / ЛИСТ 31

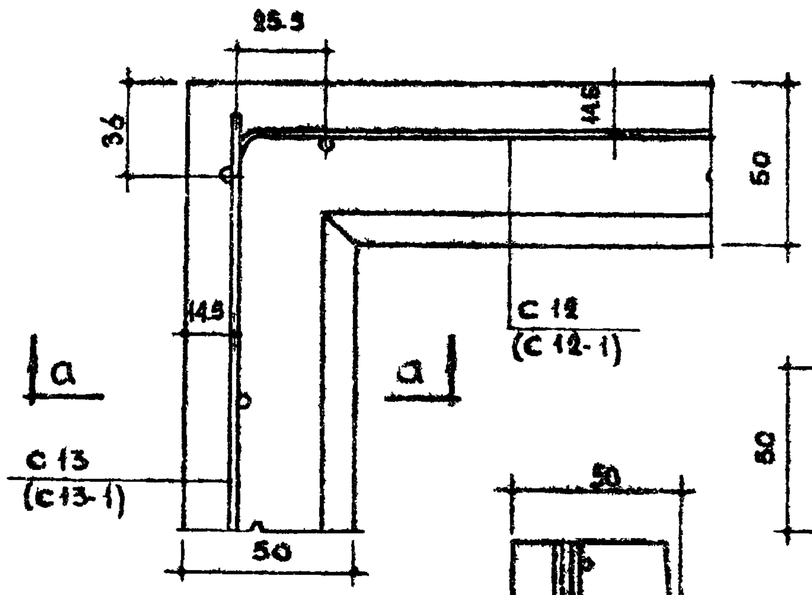

Деталь 1

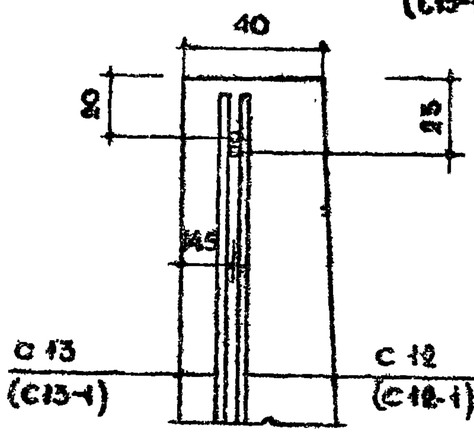

По а-а

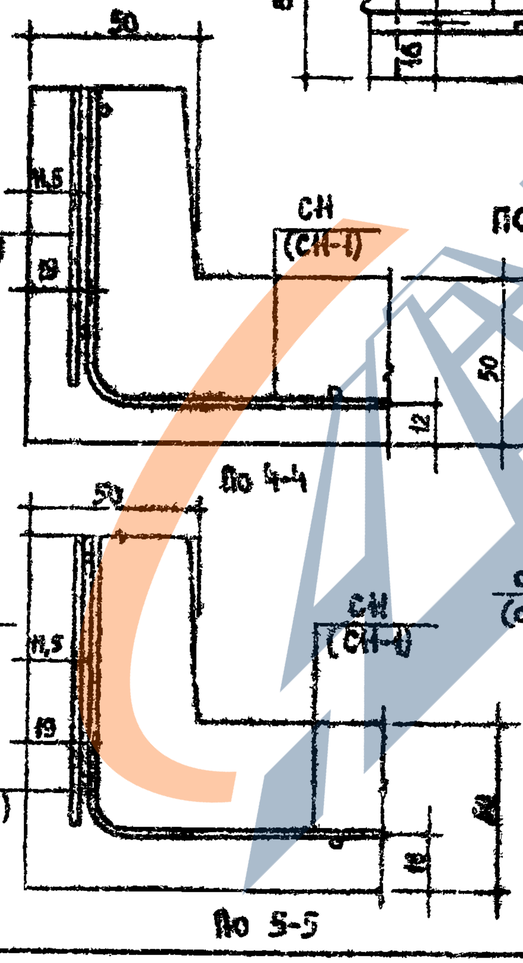

По 4-4

По 5-5

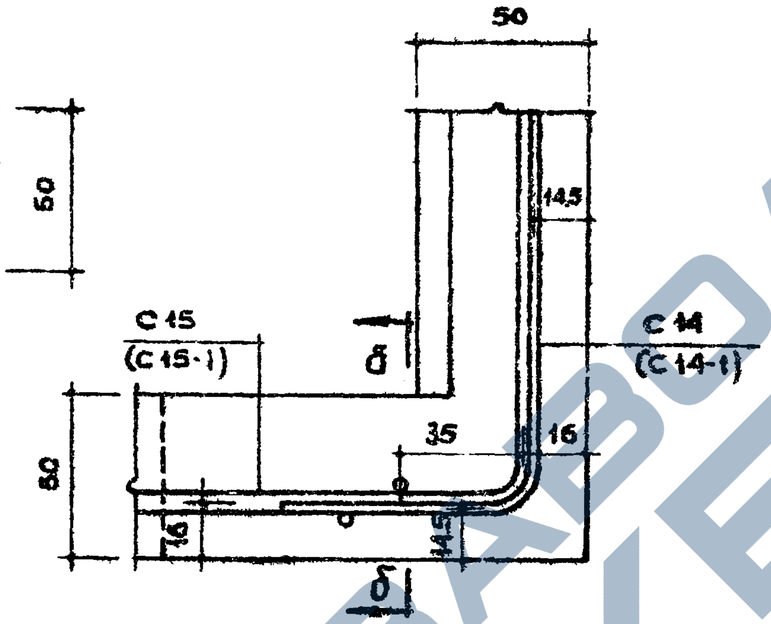

По 7-7

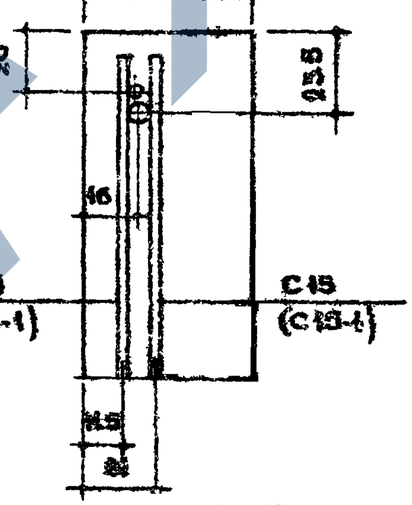

По 5-6

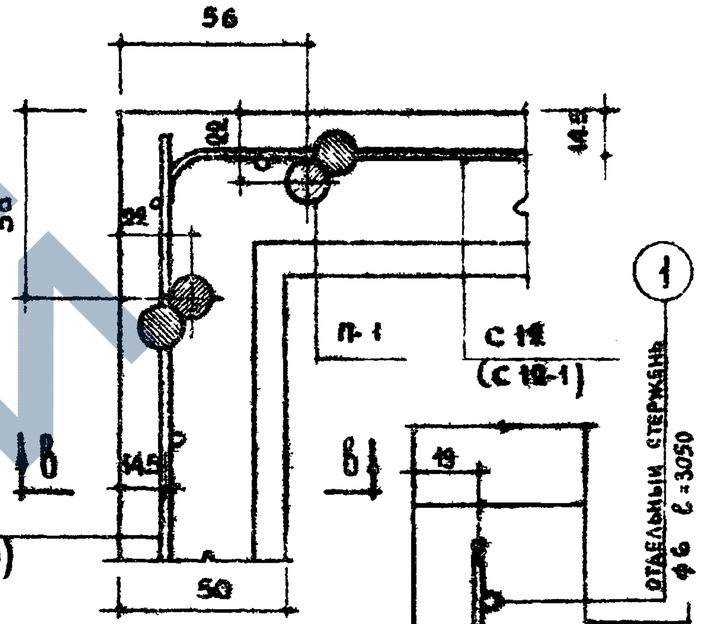

Деталь установки петли

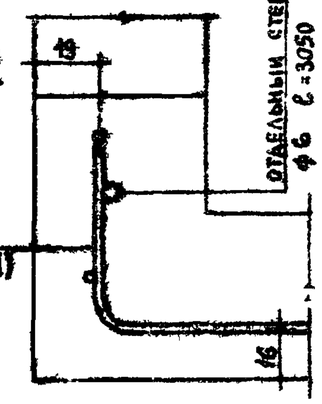

По 6-6

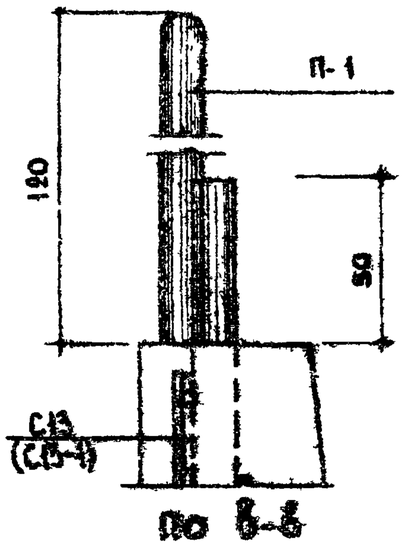

По в-в

Примечания.

1. Деталь и сечения даны для кабины СК16, для СК15 - зеркально.
2. Марки в скобках даны для кабины СК18.

ТК 1970	САНИТАРНО - ТЕХНИЧЕСКИЕ КАБИНЫ	СЕРИЯ 1.188-5	
	ОБЪЕМНЫЙ БЛОК. ДЕТАЛИ АРМИРОВАНИЯ. СК16 (СК15)	ВЫПУСК 1	ЛИСТ 32

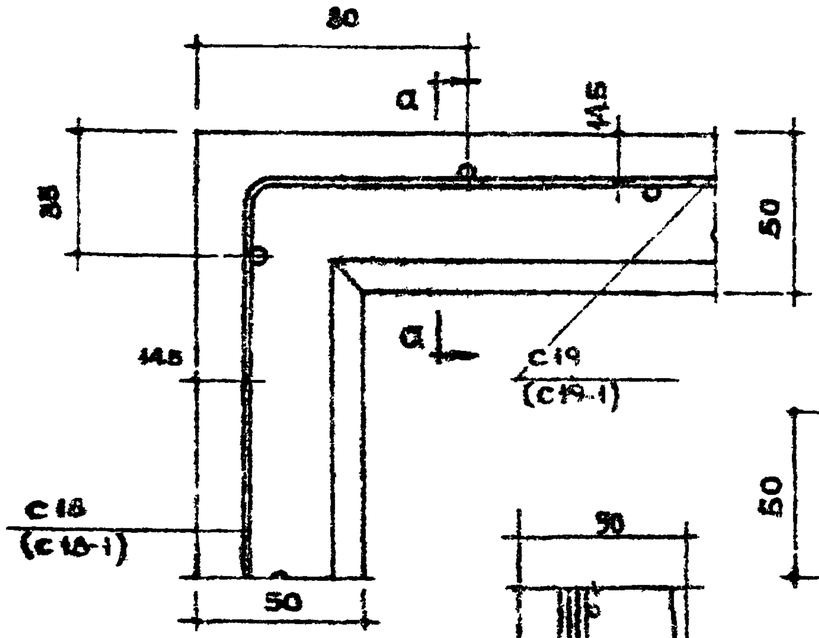

Деталь 1

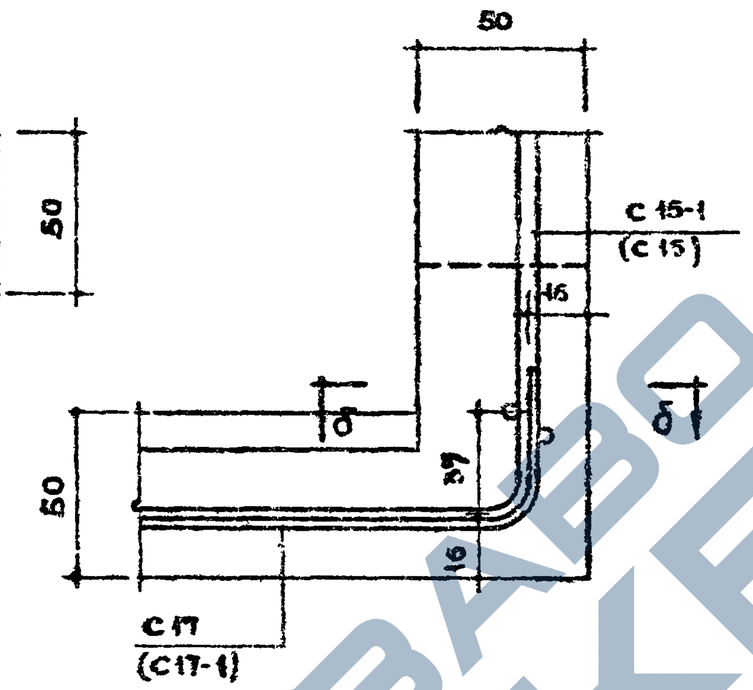

По 7-7

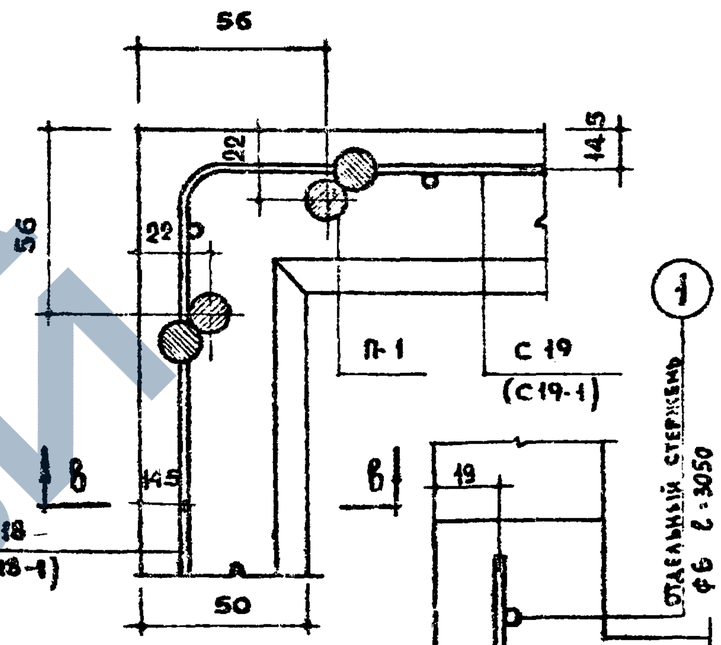

Деталь
установки петли

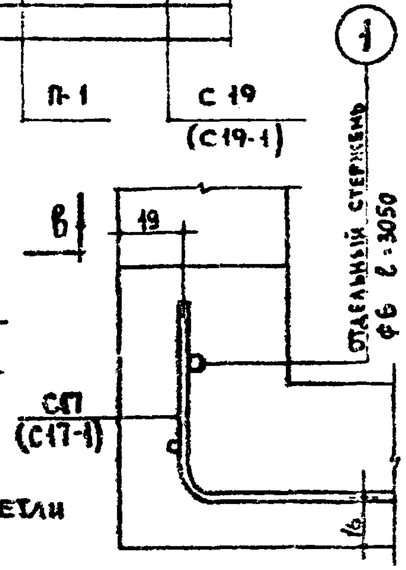

По 6-6

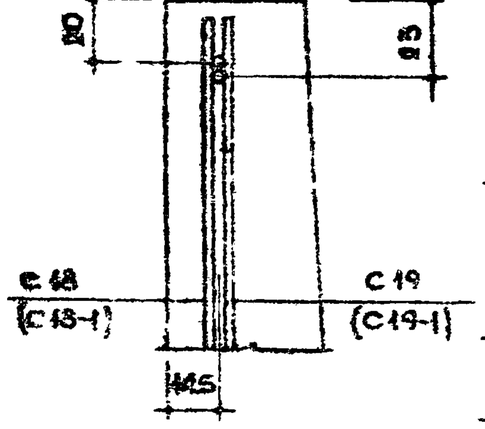

По а-а

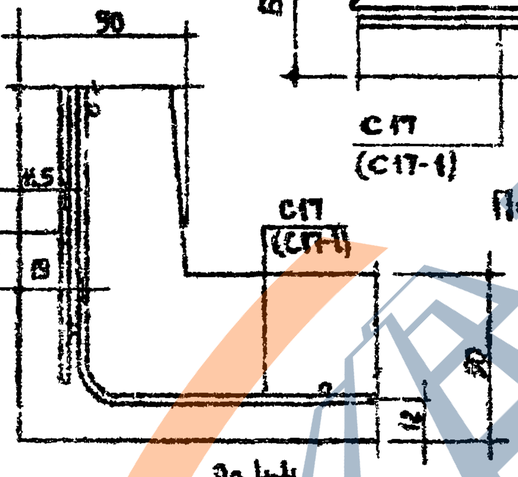

По 4-4

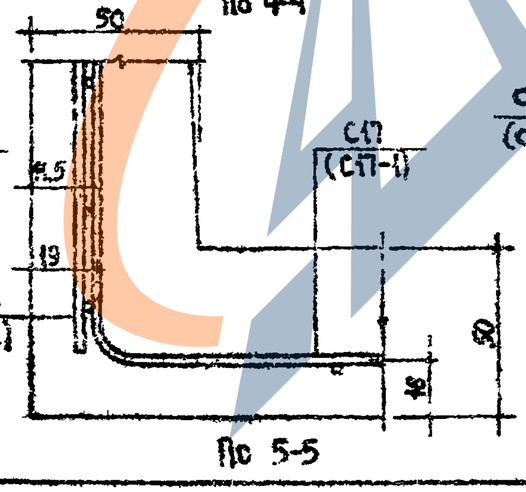

По 5-5

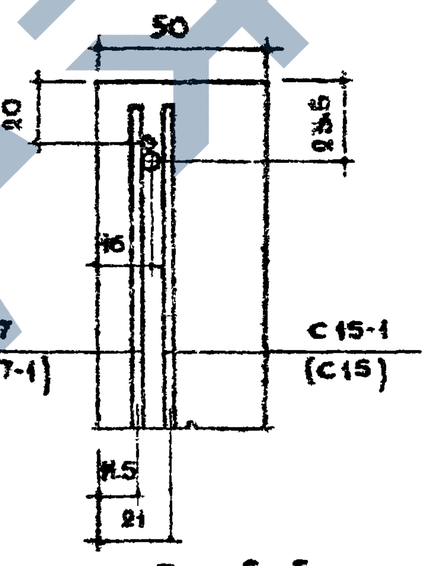

По б-б

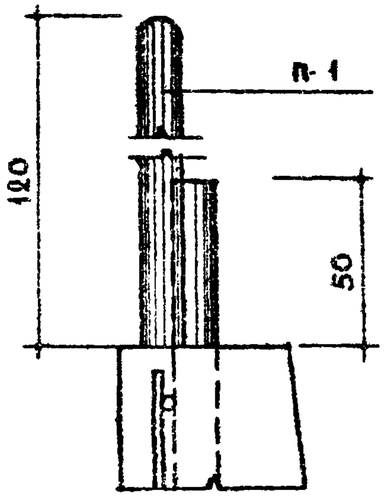

По в-в

Примечания

1. Деталь и сечения даны для кабины СК18, для СК17 - зеркально.
2. Марки в скобках даны для кабины СК17.

ТК 1970	САНИТАРНО - ТЕХНИЧЕСКИЕ КАБИНЫ	Серия 1.188-5
	Объемный блок. Детали армирования. СК18 (СК17)	Выпуск 1 / Лист 33

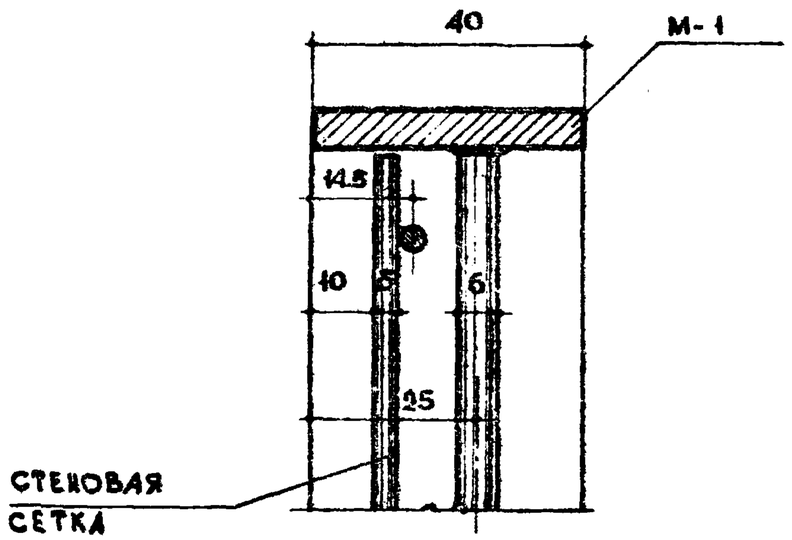

Деталь 1

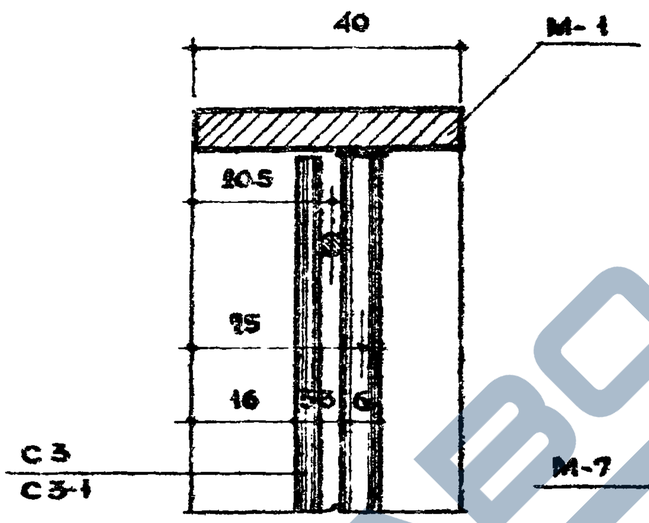

Деталь 2

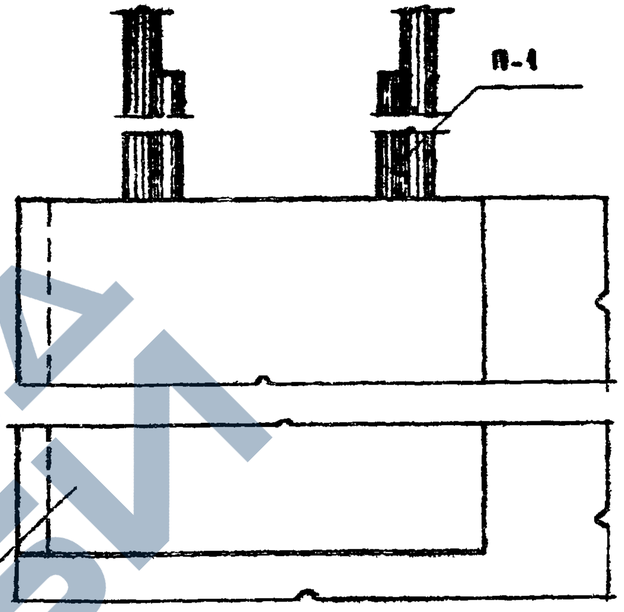

По 1-1

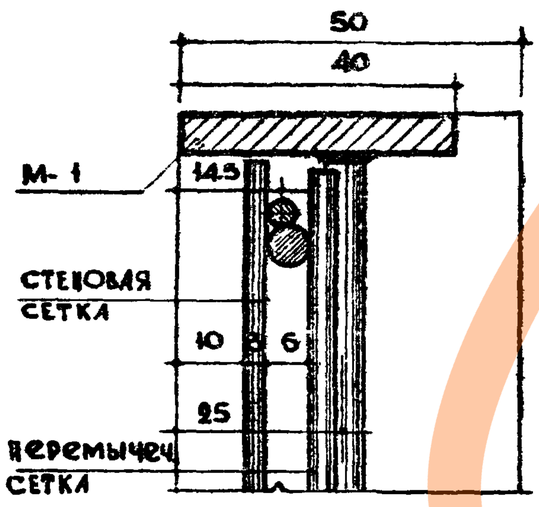

Деталь 3

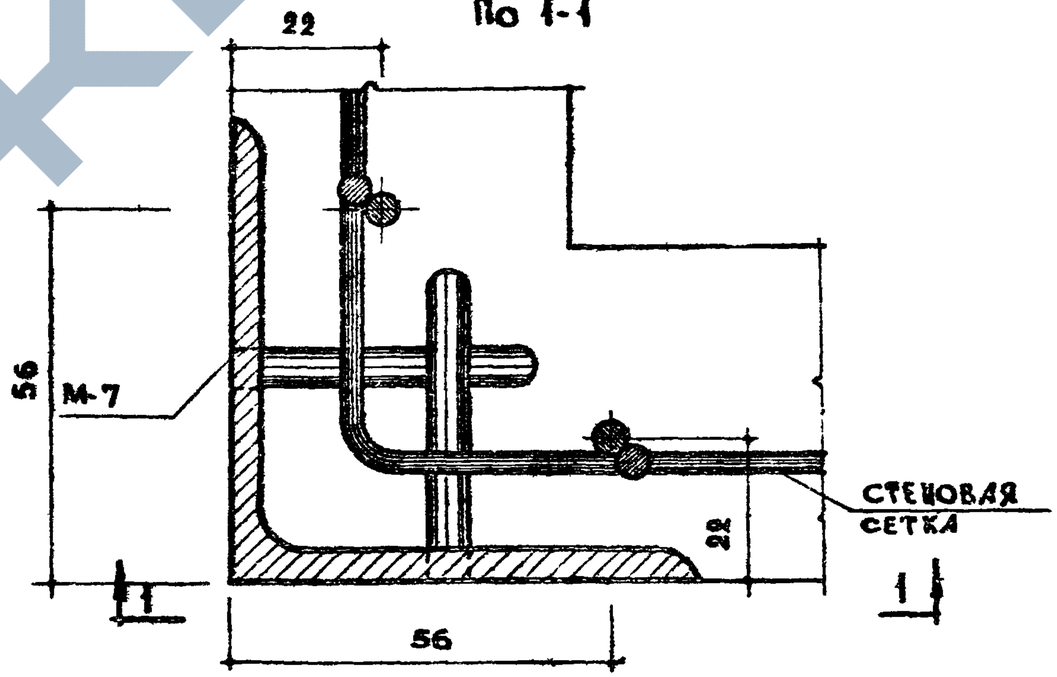

Деталь 4

ТК	САНИТАРНО - ТЕХНИЧЕСКИЕ КАБИНЫ	СЕРИЯ 1.188-5	
1970	ДЕТАЛИ УСТАНОВКИ ЗАКЛАДНЫХ. СК 11 - СК 18.	ВЫПУСК 1	ЛИСТ 34

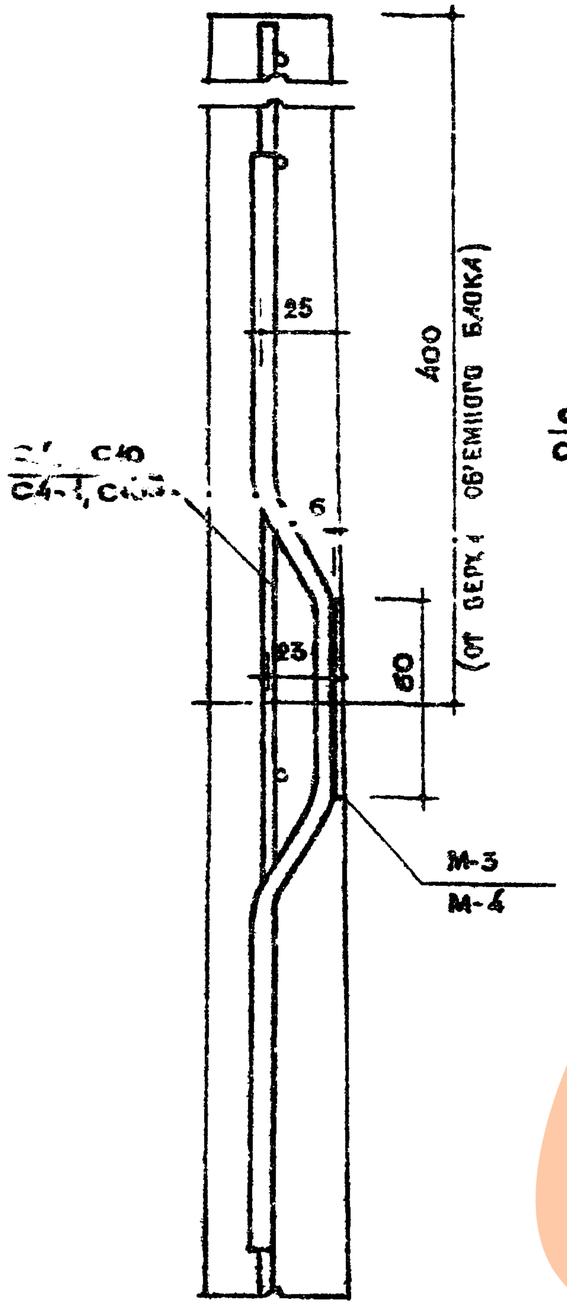

Деталь 5

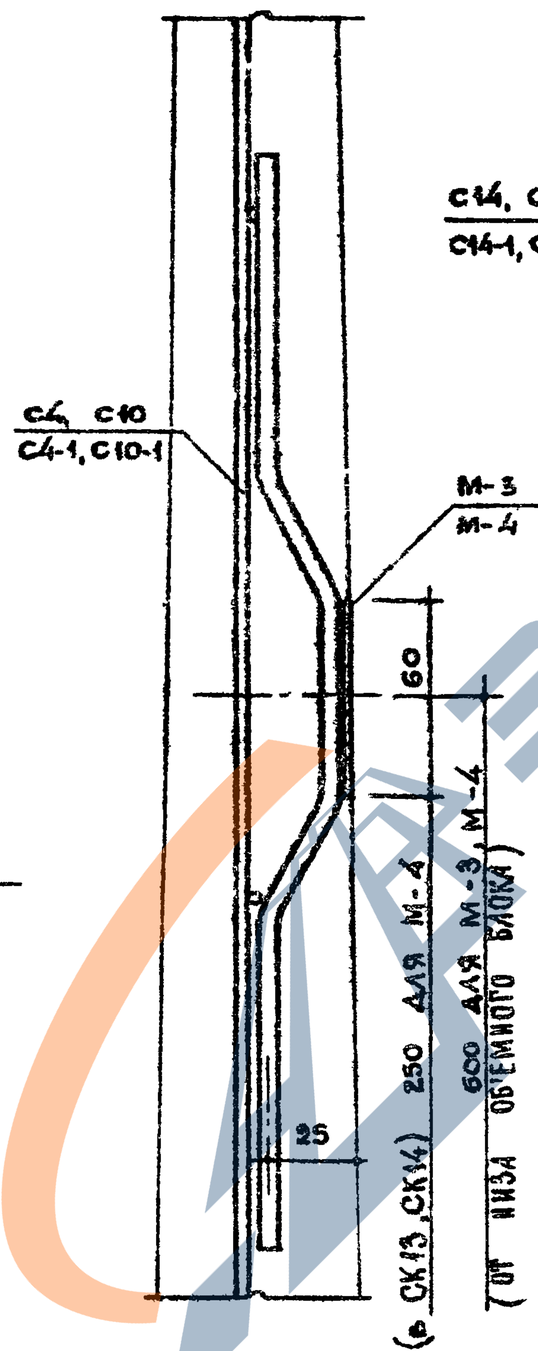

Деталь 6

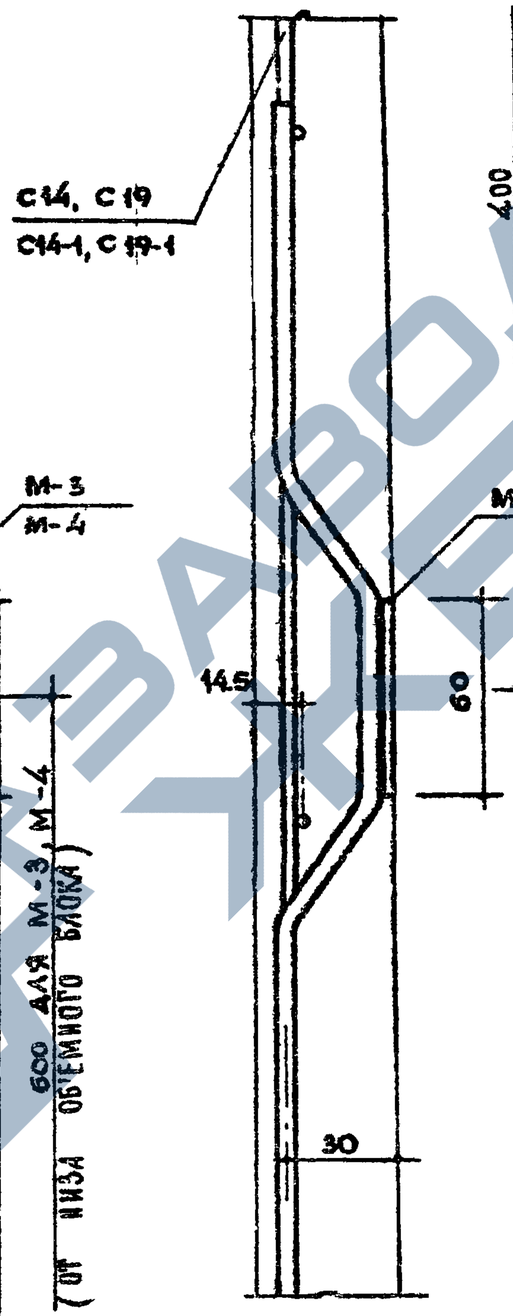

Деталь 7

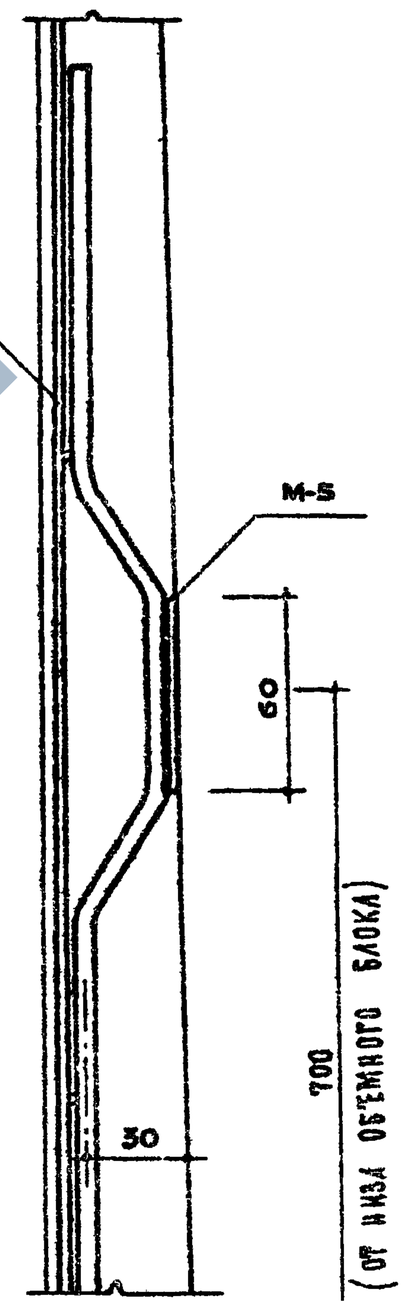

Деталь 8

ТК	САНИТАРНО - ТЕХНИЧЕСКИЕ КАБИНЫ.	СЕРИЯ 1.188-5
1970	Детали установки закладных. СК11 - СК18.	ВЫПУСК 1 / ЛИСТ 35

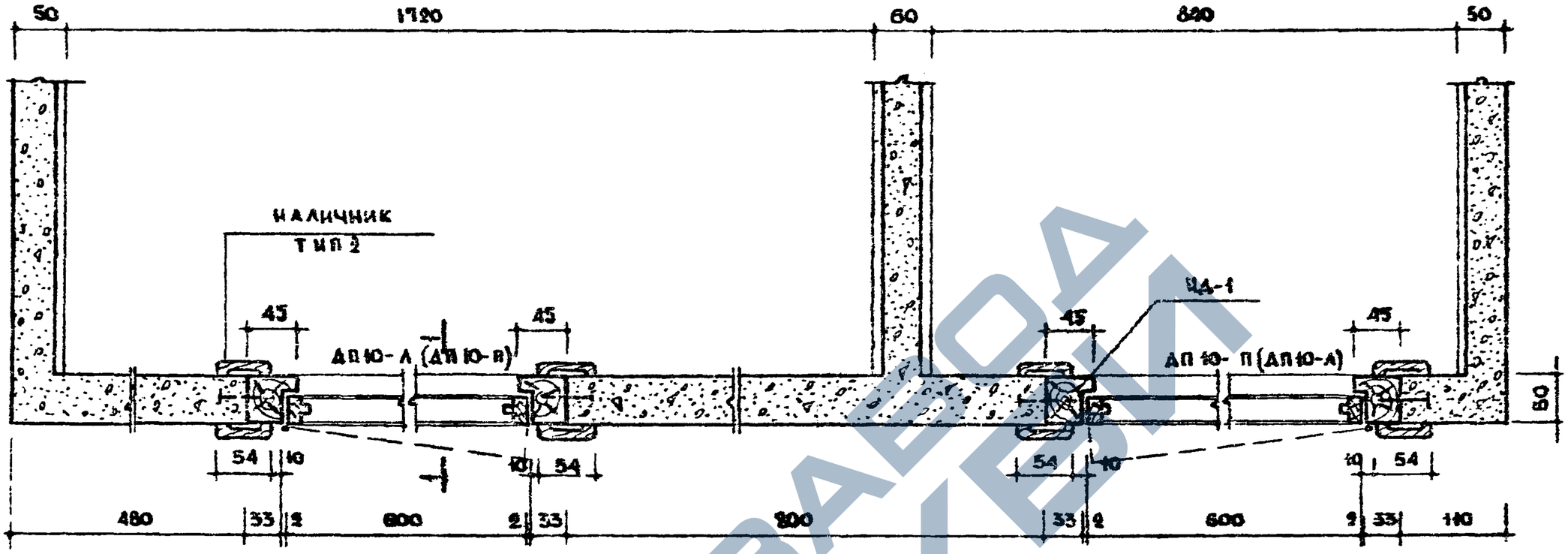

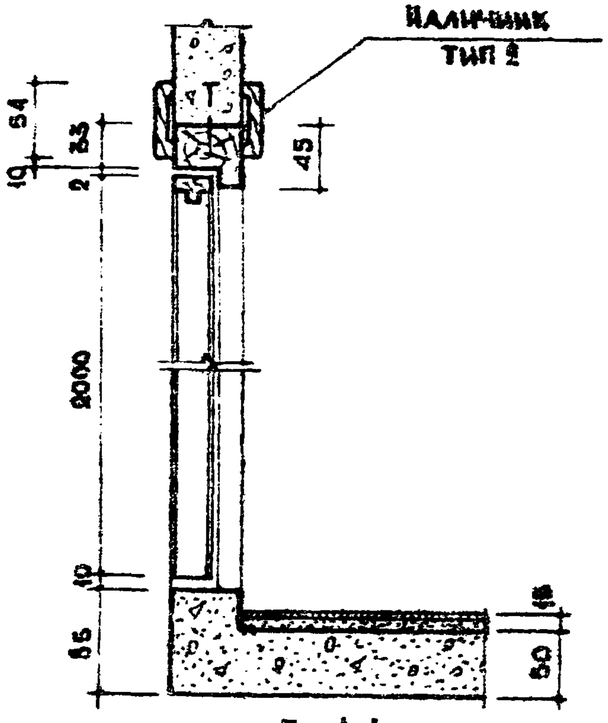

По 1-1

СПЕЦИФИКАЦ СТОЛЯРНЫХ ИЗДЕЛИЙ			
МАРКА ИЗДЕЛИЯ	КОЛ-ВО	ОБЪЕМ ИЗДЕЛИЙ $м^3$	
		НА ЕДИН.	ВСЕГО
ИД-1	2	0.0143	0.0286
ДП10-Л ДП10-П	2	0.036	0.072
НАЛИЧНИК ТИП 2	19.6	0.0010	0.0196
		ИТОГО:	0.1202

Примечания

1. Установка дверей дана для кабин СК12, СК14; для кабин СК11 и СК13 - зеркально.
2. Дверные коробки устанавливаются в форму до бетонирования.
3. По всему периметру коробки через 250-300 мм забить гвозди.
4. Марки дверного полотна в скобках даны для кабин СК11, СК13.
5. Столярные изделия см. на листе 92.

ТК	САНИТАРНО-ТЕХНИЧЕСКИЕ КАБИНЫ	СЕРИЯ 1.188-5
1970	Установка дверей. СК11-СК14.	ВЫПУСК 1 / АЛЬС 3.

11174-01 42

ЗАВОД ЖБИ

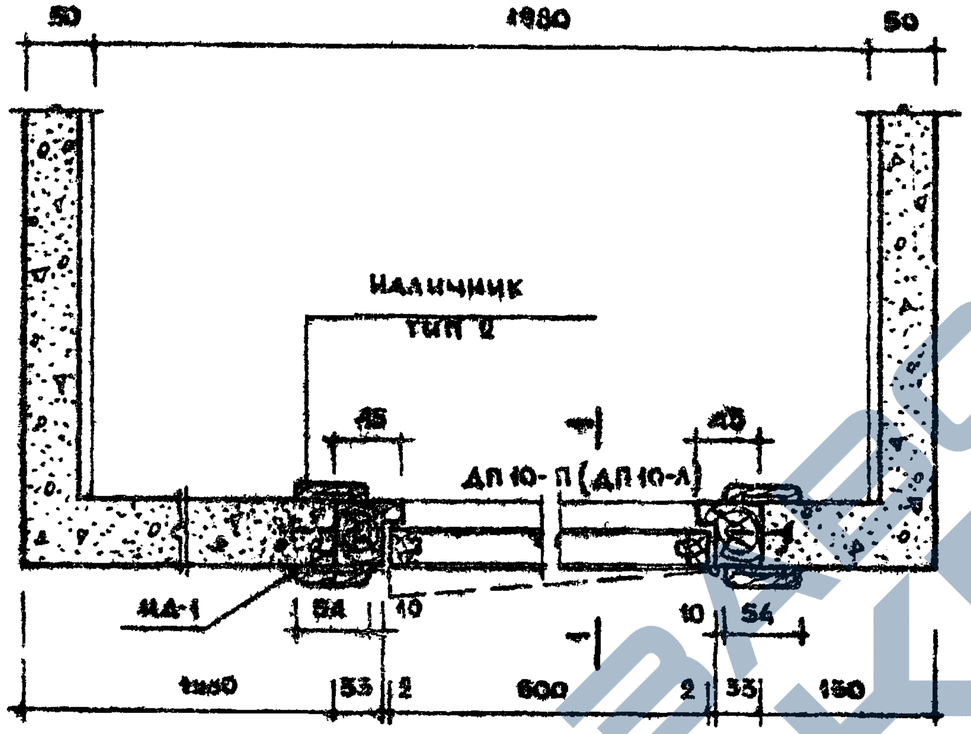

СК16 (СК 15)

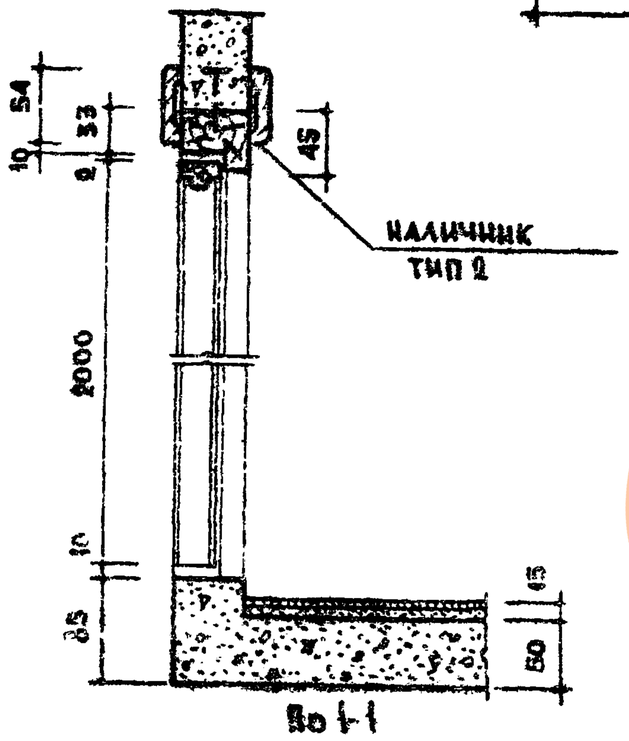

Спецификац. столярных изделий

Марка изделия	Кол-во	Объем издел. м³	
		на един	всего
МА-1	1	0.0145	0.0145
ДП 10-П (ДП 10-Л)	1	0.036	0.036
Наличник тип 2	9.8 пм	0.0010	0.0096
		Итого:	0.0601

Примечания

1. Установка дверей дана для кабины СК16, для кабины СК15 - зеркально.
2. Дверные коробки устанавливаются в форму до бетонирования.
   По всему периметру коробки через 250-300 мм забить гвозди
3. Марка дверного полотна в скобках дана для кабины СК15.
4. Столярные изделия см. на листе 82.

ТК 1970	Санитарно - технические кабины Установка двери. СК16 (СК15)	Серия 1188-5 Выпуск 1 Лист 37

11474-01. 45

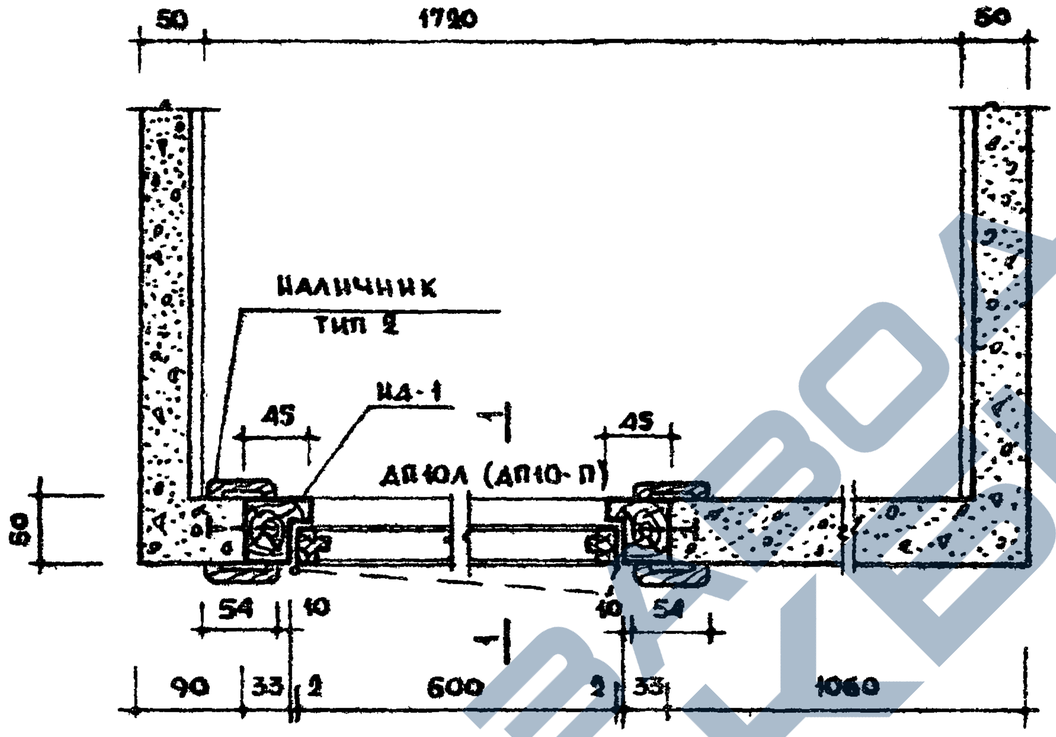

СК 18 (СК17)

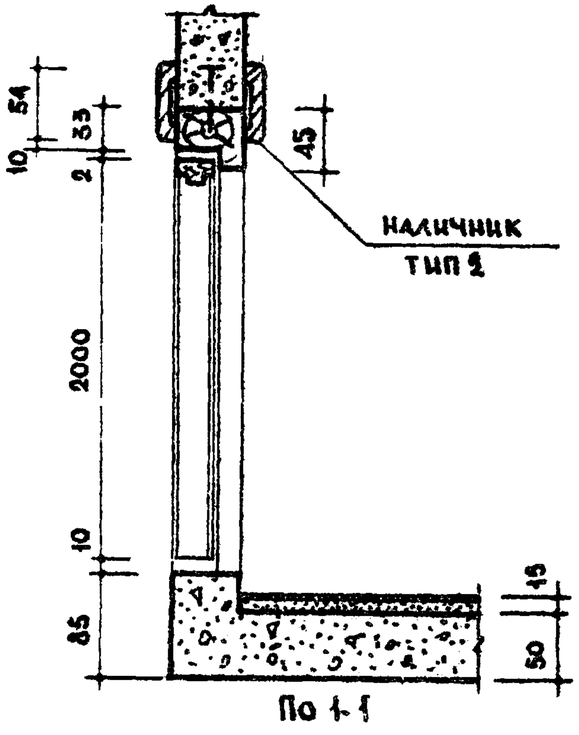

По 1-1

СПЕЦИФИКАЦ. СТОЛЯРН. ИЗДЕЛИЙ

МАРКА ИЗДЕЛИЯ	КОЛ-ВО	ОБЪЕМ ИЗДЕЛИЙ $м^3$	
		НА ЕДИН.	ВСЕГО
НД-1	1	0.0145	0.0145
ДП10Л (ДП10-П)	1	0.0360	0.0360
НАЛИЧНИК ТИП 2	9.8 пм	0.0010	0.0098
		ИТОГО:	0.0603

Примечания

1. Установка дверей дана для кабины СК18 для кабины СК17 – зеркально.
2. Дверные коробки устанавливаются в форму до бетонирования. По всему периметру коробки через 250-300 мм забить гвоздями.
3. Марка дверного полотна в скобках дана для кабины СК17.
4. Столярные изделия см. на листе 82.

Инв. № подл. | Подпись и дата | Взам. инв. №

ТК 1970	САНИТАРНО-ТЕХНИЧЕСКИЕ КАБИНЫ	СЕРИЯ 1.188-5	
	УСТАНОВКА ДВЕРИ. СК18 (СК17)	ВЫПУСК 1	ЛИСТ 38

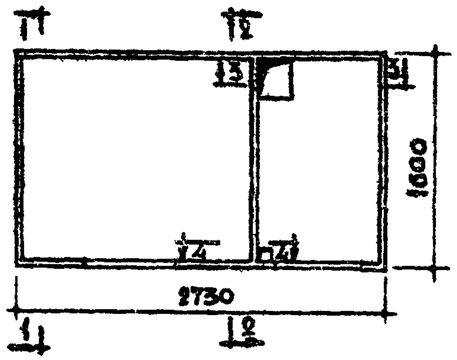

СК 12

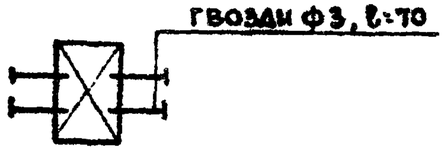

Деталь установки пробок

1	Умывальник
2	Полочка
3	Зеркало
4	Штангодержатель
5	Кронштейн для гибкого шланга
6	Светильник
7	Вешалка трехрожковая
8	Хозяйственный шкаф
9	Ограждение канализ. стояка

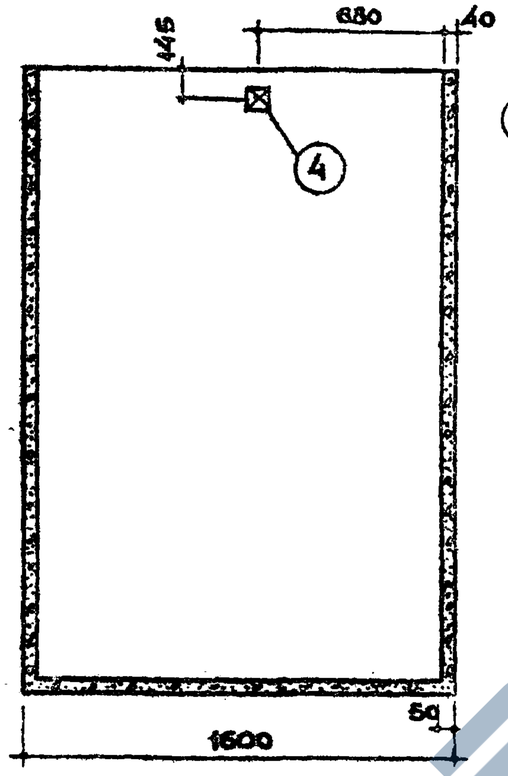

По 1-1

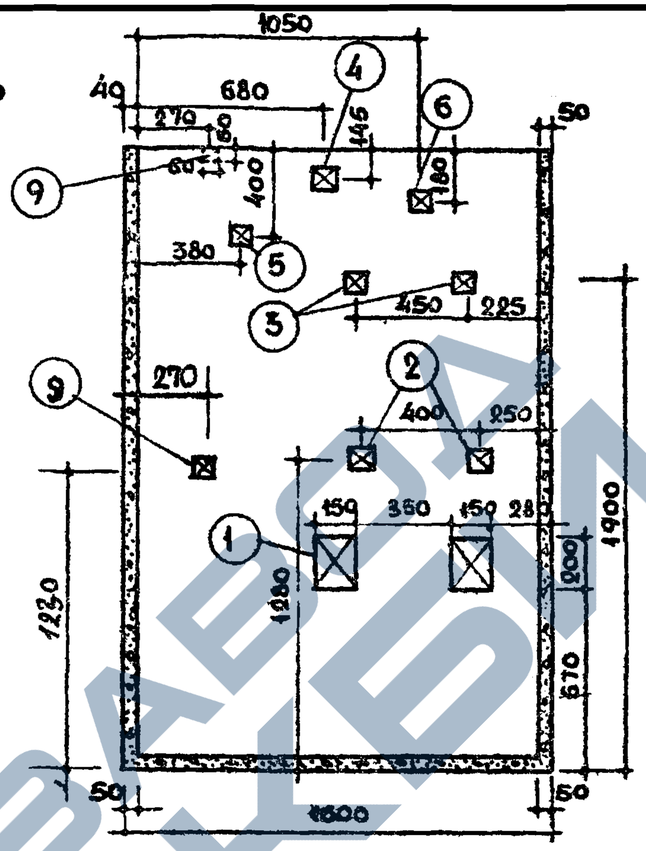

По 2-2

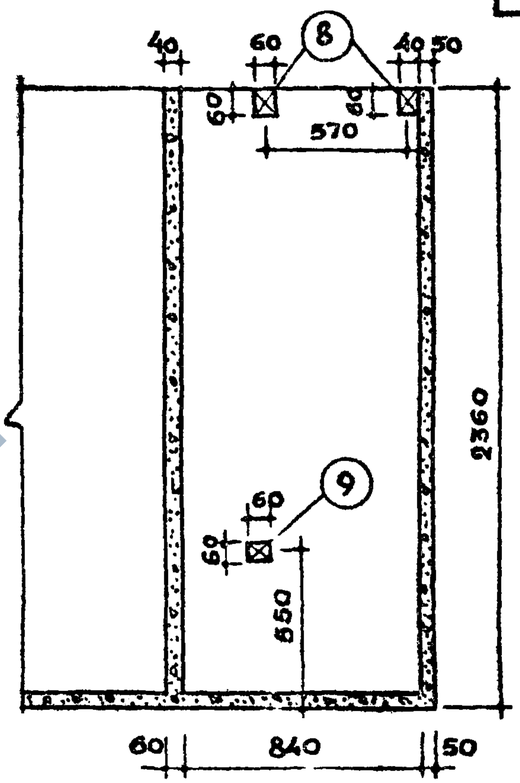

По 3-3

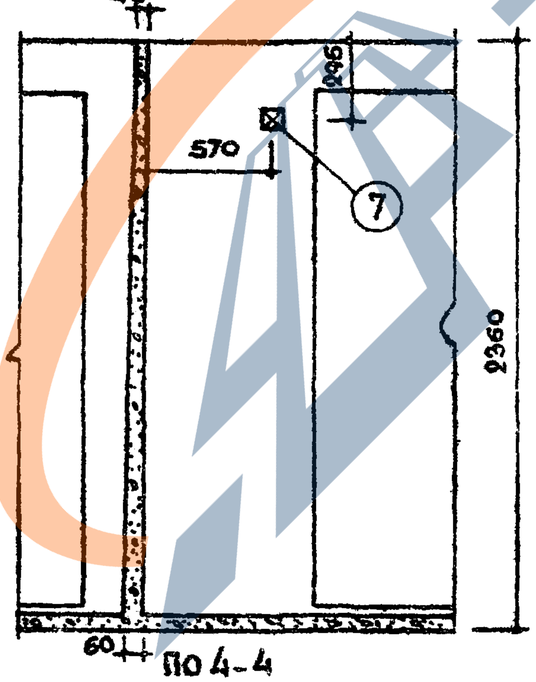

По 4-4

Примечания

1. Расположение пробок дано для кабины СК12, для СК11 - зеркально.
2. Пробки изготавливаются из древесины хвойных пород, антисептируются и устанавливаются в форму до бетонирования. На разделительной стенке допускается крепление туалетной гарнитуры осуществлять дюбелями или к пробкам, заделываемым в просверленные отверстия.
3. Размеры пробок принять в зависимости от гарнитуры.

ТК 1970	САНИТАРНО-ТЕХНИЧЕСКИЕ КАБИНЫ	Серия 1.188-5
	Расположение пробок для крепления туалетной гарнитуры и встроенного оборудования. СК12 (СК11)	Выпуск 1 / Лист 39

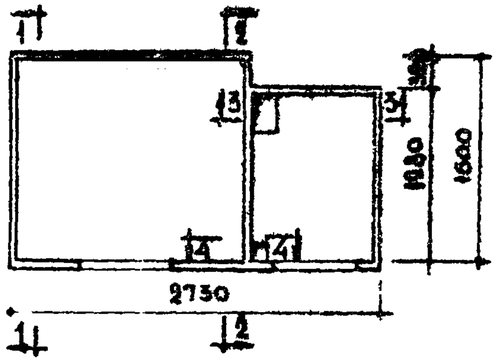

СК 14

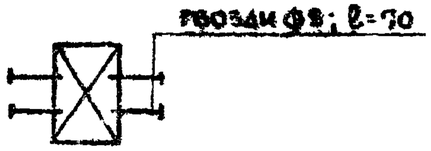

Деталь
установки пробок

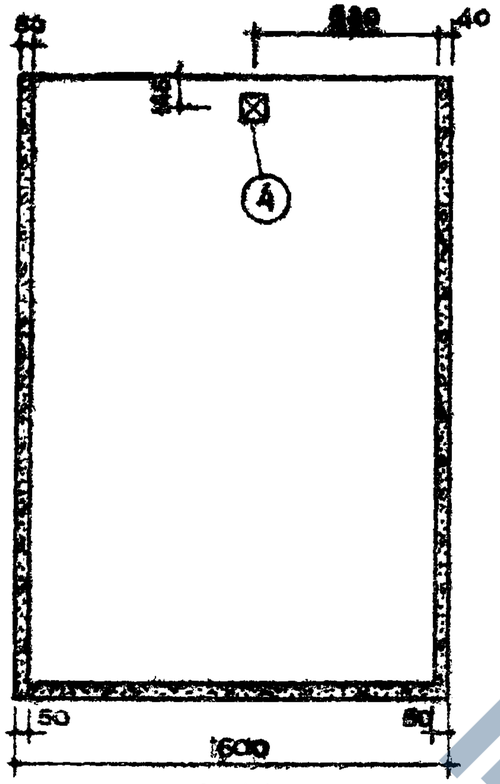

По 1-1

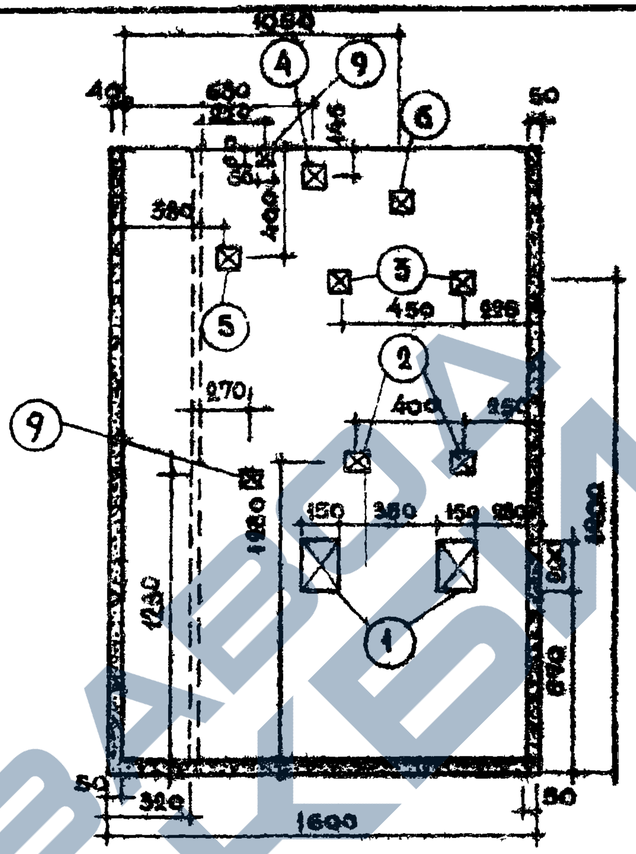

По 2-2

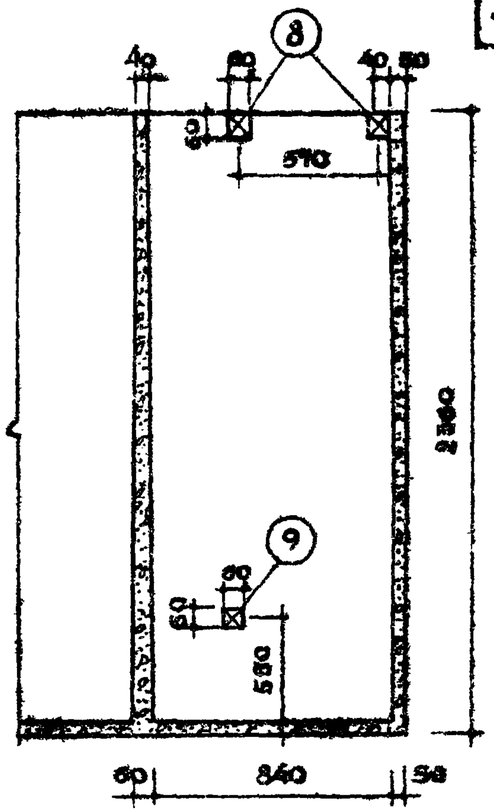

По 3-3

1	Умывальник
2	Полочка
3	Зеркало
4	Штангодержатель
5	Кронштейн для гибкого шланга
6	Светильник
7	Вешалка трехрожковая
8	Хозяйственный шкаф
9	Ограждение канализационного стояка

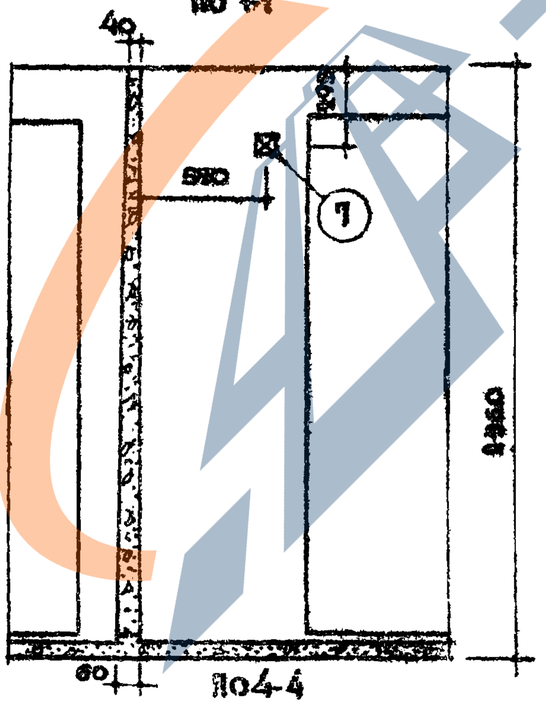

По 4-4

Примечания

1. Расположение пробок дано для кабины СК14, для кабины СК-13 - зеркально.
2. Пробки изготавливаются из древесины хвойных пород, антисептируются и устанавливаются в форму до бетонирования
На разделительной стенке допускается крепление туалетной гарнитуры осуществлять дюбелями или к пробкам, заделываемым в просверленные отверстия.
3. Размеры пробок принять в зависимости от гарнитуры.

ТК	Санитарно - технические кабины	Серия 1.188-5	
1970	Расположение пробок для крепления туалетной гарнитуры и встроенного оборудования. СК14 (СК13)	Выпуск 1	Лист 40

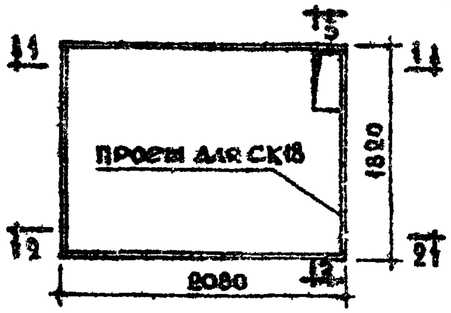

СК-16

СК-18

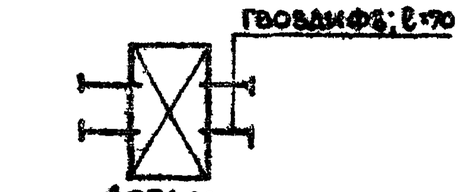

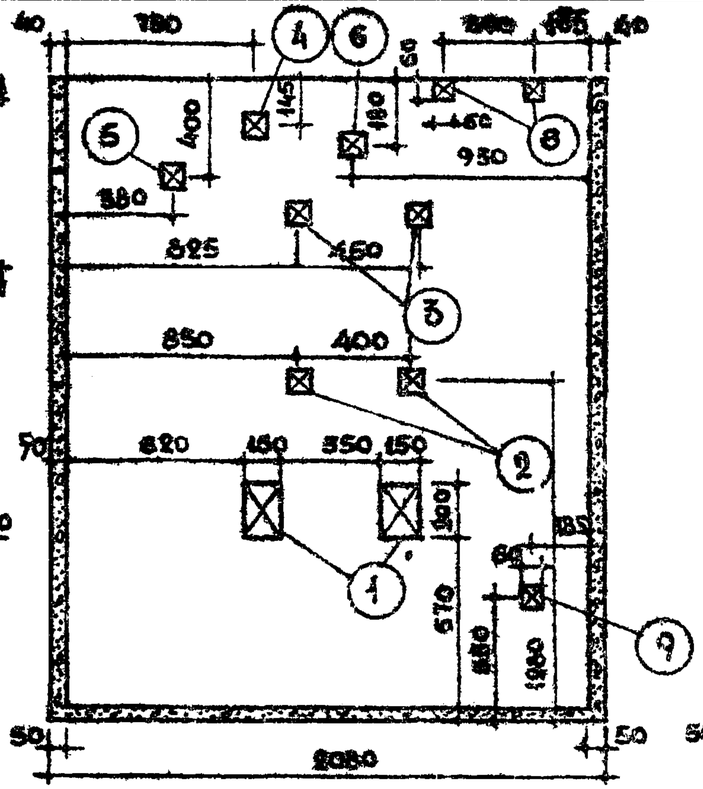

По 1-1

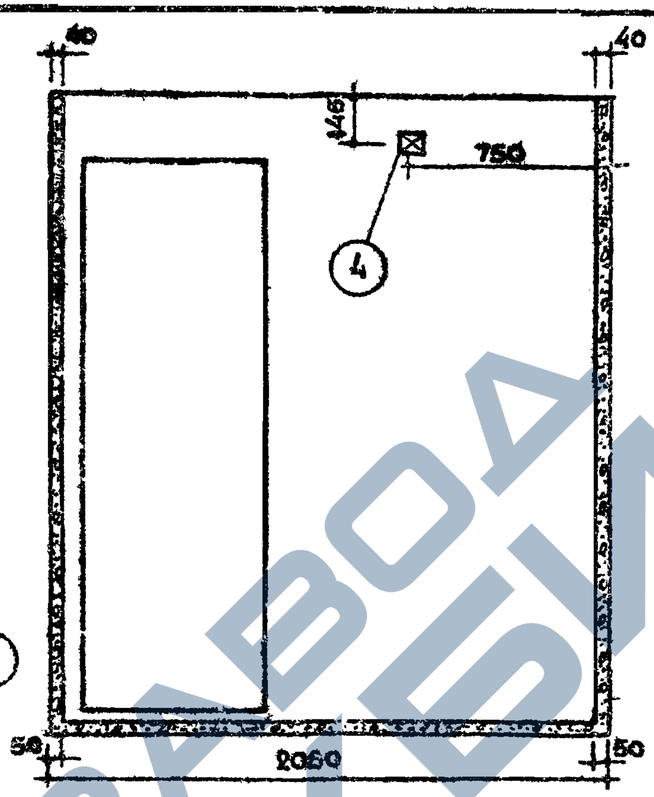

По 2-2

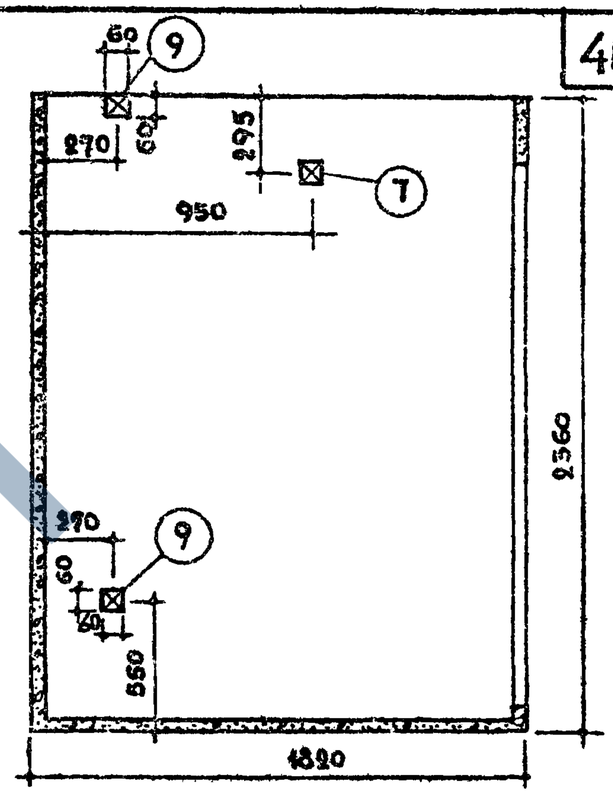

По 3-3

1	Умывальник
2	Полочка
3	Зеркало
4	Штангодержатель
5	Кронштейн для гибкого шланга
6	Светильник
7	Вешалка трехрожковая
8	Хозяйственный шкаф
9	Ограждение канализационного стояка

Примечания

1. Расположение пробок дано для кабин СК16 и СК18, для кабин СК15, СК17 - зеркально.
2. Пробки изготавливаются из древесины хвойных пород, антисептируются и устанавливаются в форму до бетонирования.
3. Размеры пробок принять в зависимости от гарнитуры

ТК	САНИТАРНО-ТЕХНИЧЕСКИЕ КАБИНЫ	СЕРИЯ 1.188-5
1970	РАСПОЛОЖЕНИЕ ПРОБОК ДЛЯ КРЕПЛЕНИЯ ТУАЛЕТНОЙ ГАРНИТУРЫ И ВСТРОЕННОГО ОБОРУДОВАНИЯ. СК15-СК18.	ВЫПУСК 1 / ЛИСТ 41

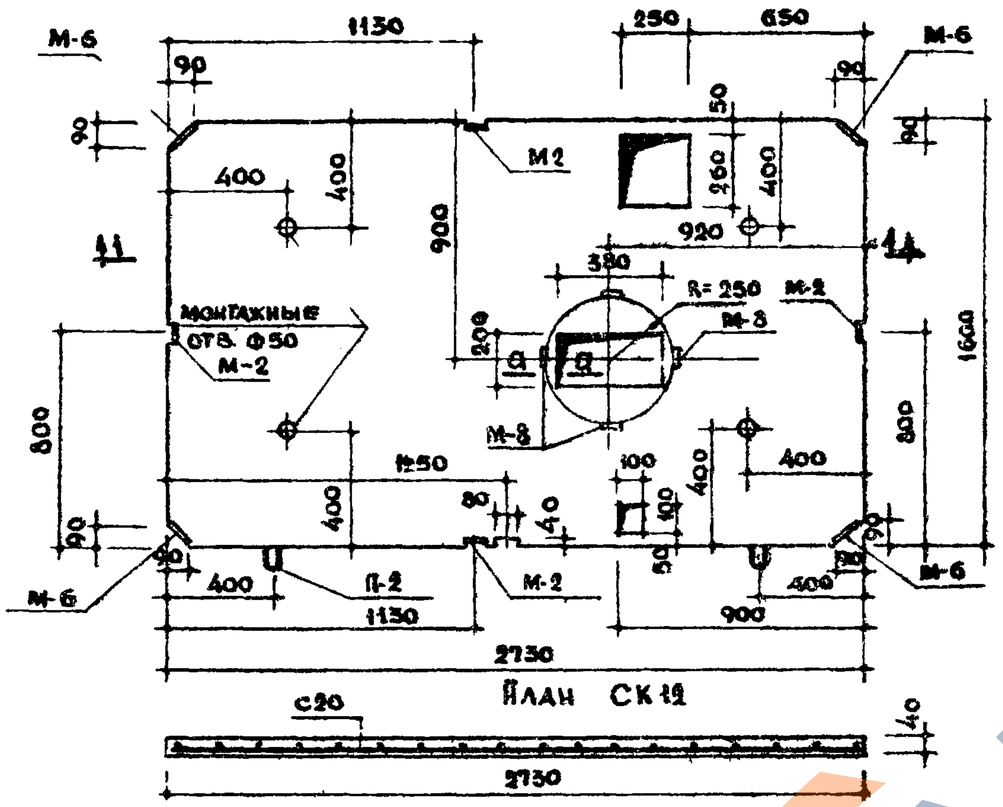

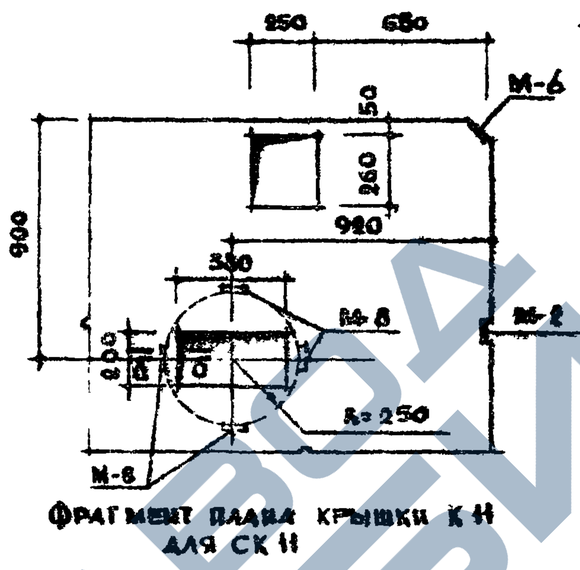

Фрагмент плана крышки К11 для СК11

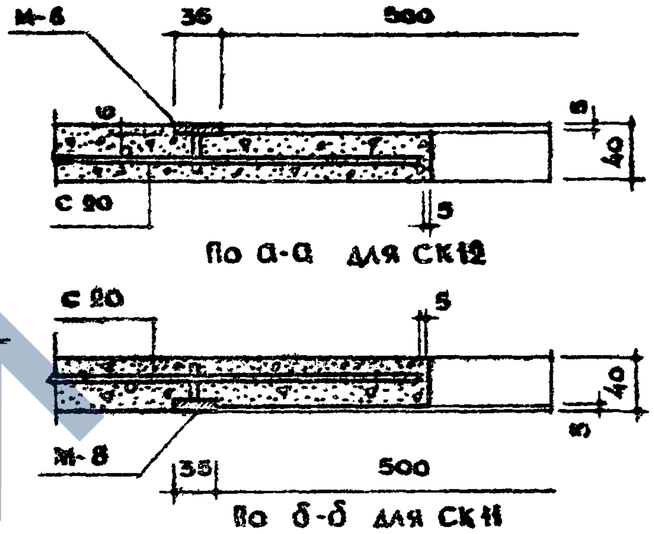

Характеристика изделия		
Вес изделия	кг	420
Объем бетона	$м^3$	0.167
Вес стали	кг	9.01
Расход стали на $1 м^3$ бет.	кг	54,0
Марка бетона	—	200

Спецификация арматурных элементов

Марка арматурных элементов	Колич. шт.	Вес 1 шт. кг	Общий вес кг	№ листа
С 20	1	6.21	6.21	77
М-2	4	0.19	0.76	78
М-6	4	0.27	1.08	79
М-8	4	0.09	0.36	79
П-2	2	0.30	0.60	77
		Итого:	9.01	

Примечания

1. Крышки кабин СК12, СК11 отличаются только расположением бороздки и закладных элементов М-8 для установки вентиляционного короба.
2. Детали армирования и выборку см. на листе 43.

ТК 1970	Санитарно-технические кабины	Серия 1.188-5	
	Крышки К12, К11. СК12 (СК11)	Выпуск 1	Лист 42

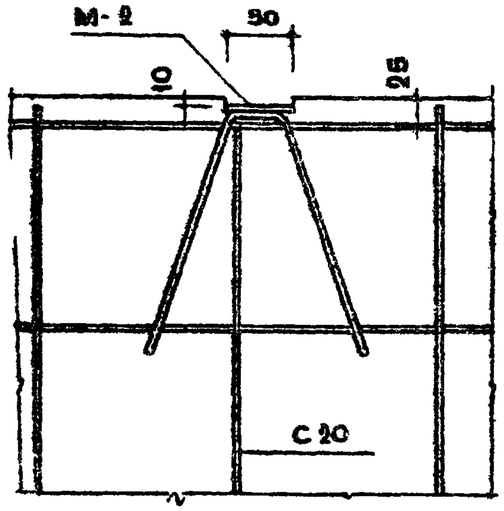

Деталь 1

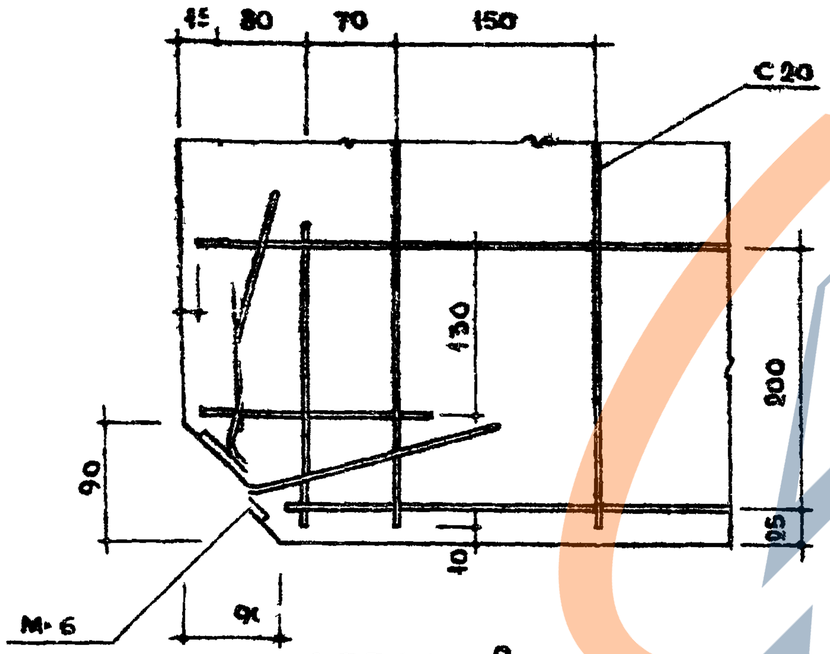

Деталь 2

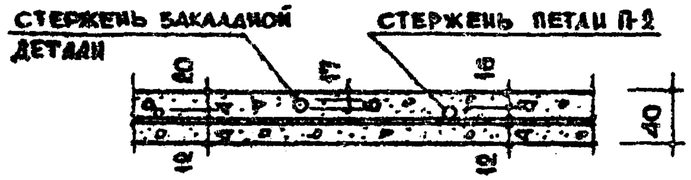

Взаимное расположение стержней в сечении крышки.

Выборка стали						
Сталь		Арматурные элементы –		Закладные детали		
		Ф4 АI	Ф8 АI	-50х6	-90х6	Ф6 АI
Длина	м	62.79	1.58	0.30	0.16	3.84
Вес	кг	6.24	0.60	0.68	0.68	0.84
Нормативное сопрот. арм. R_a	кг/см²	5500	4500			2400
ГОСТ		6727-53 *		103-57*		5781-61*

Примечание.

Арматурные элементы и закладные детали смотри на листах 75, 78 и 79

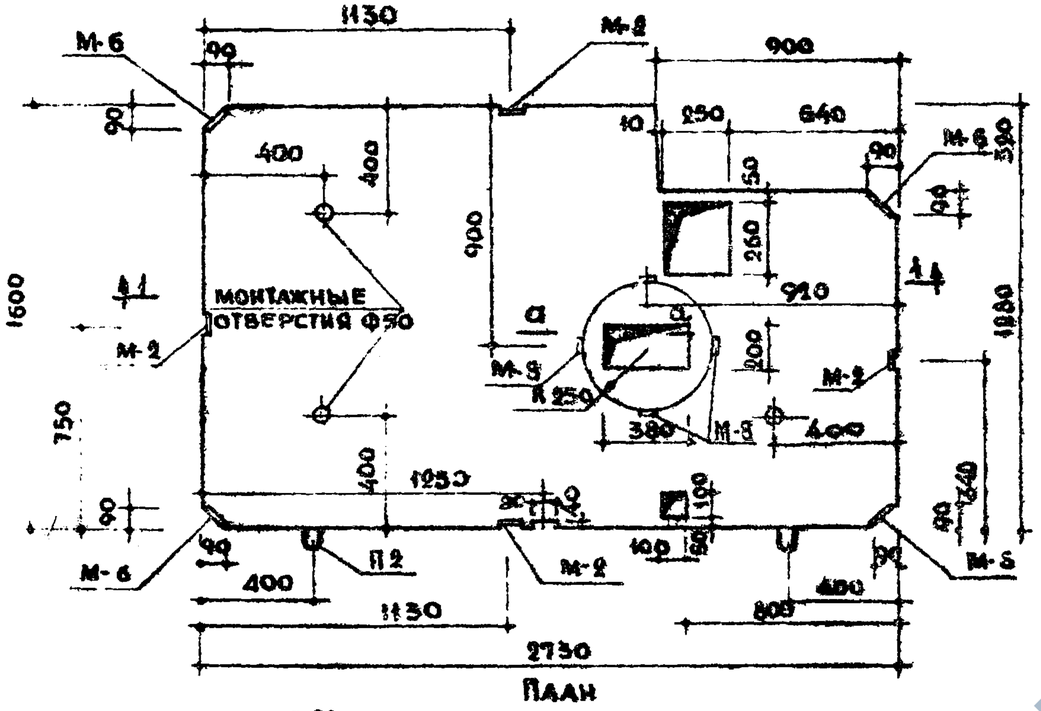

План

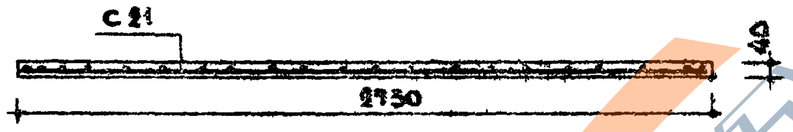

по 1-1

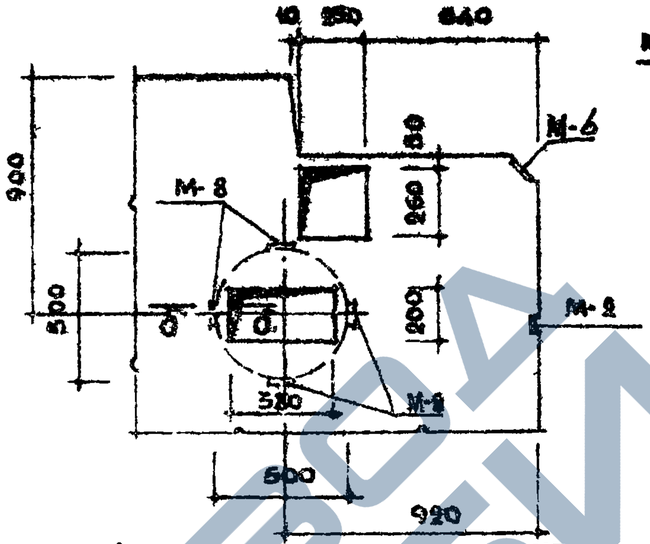

Фрагмент плана крышки К13 для СК13

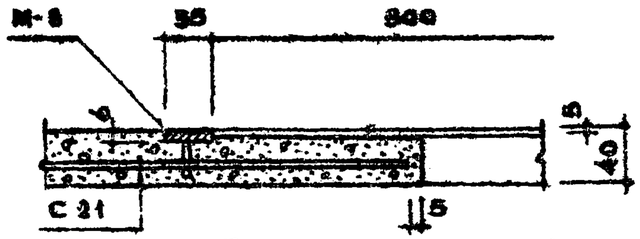

По а-а для СК14

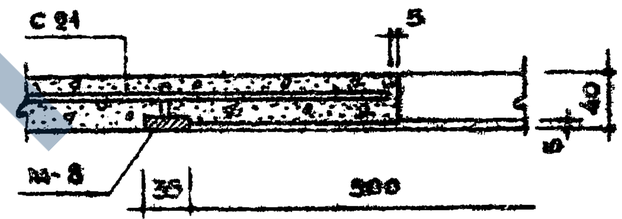

По б-б для СК13

Характеристика изделия		
Вес изделия	кг	390
Объем бетона	м³	0.155
Вес стали	кг	9.13
Расход стали на 1м³ бет.	кг	59.0
Марка бетона	-	200

Спецификация арматурных элементов

Марка арматурных элементов	Кол. шт.	Вес 1 шт. кг	Общий вес, кг	№ листа
С21	1	6.33	6.33	76
М-2	4	0.19	0.76	78
М-6	4	0.27	1.08	79
М-8	4	0.09	0.36	79
П-2	2	0.30	0.60	78
		Итого:	9.13	

Примечания.

1. Крышки кабин СК14 и СК13 отличаются только расположением бороздки и закладных элементов М-8 для установки вентиляционного короба.
2. Детали армирования и выборку см. на листе 45.

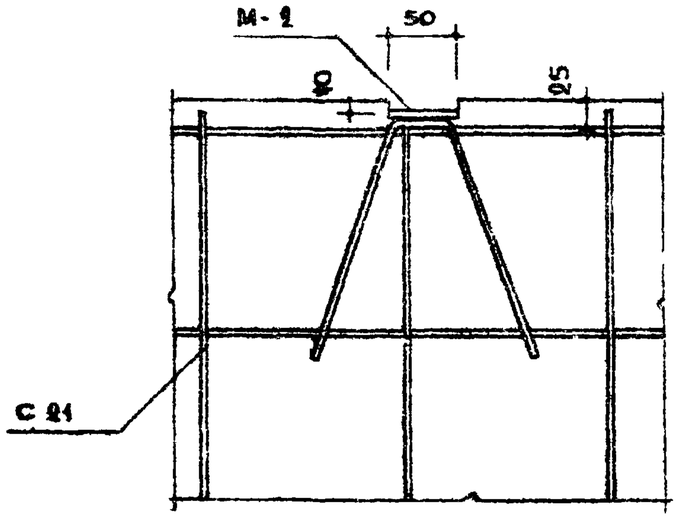

Деталь 1

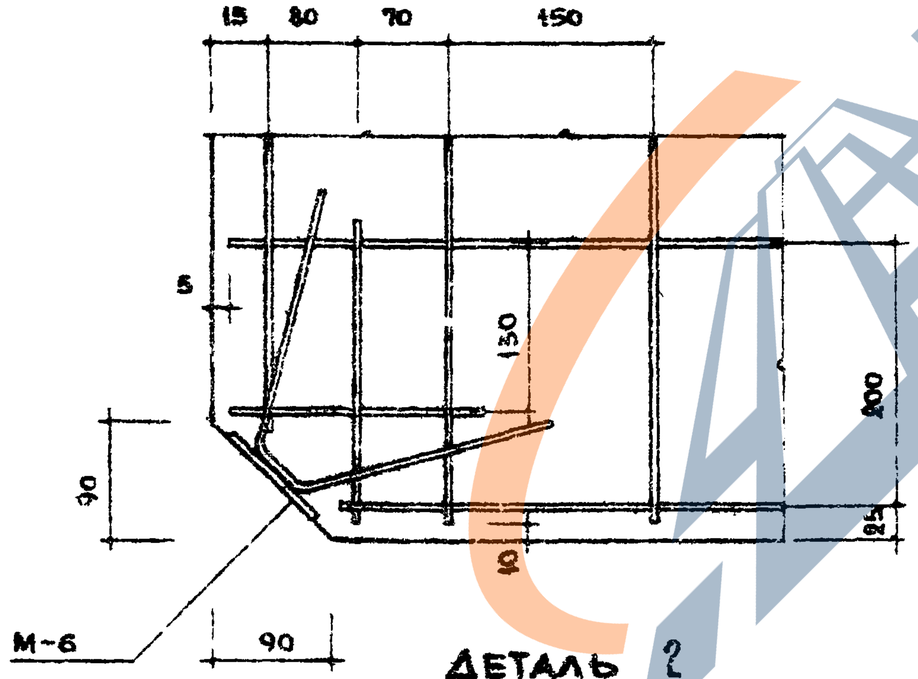

Деталь 2

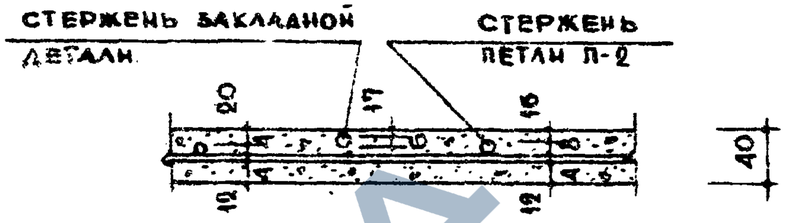

Взаимное расположение стержней в сечении крышки

Выборка стали

Сталь		Арматурные элементы		Закладные детали		
		Ф4 АI	Ф8 АI	-50х6	-90х6	Ф6 АI
Длина	м	64.01	1.52	0.30	0.16	3.84
Вес	кг	6.33	0.60	0.68	0.68	0.84
Нормативн. сопр. арматуры $R_a^{н}$	кг/см²	5500	4500			2400
ГОСТ		6727-53 *		103-57 *		5781-61 *

Примечание.

Арматурные элементы и закладные детали смотри на листах 76, 78 и 79

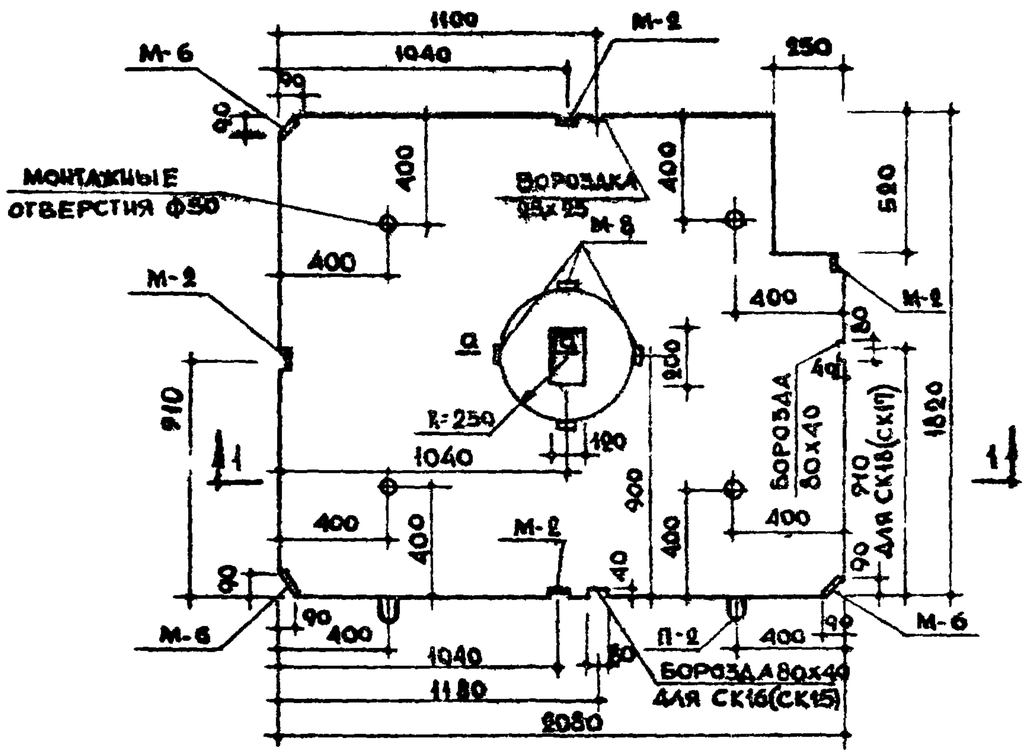

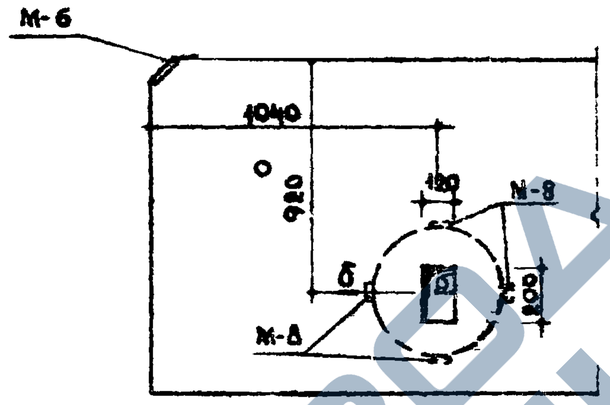

ФРАГМЕНТ ПЛАНА КРЫШКИ К15,К17 ДЛЯ СК15,СК17

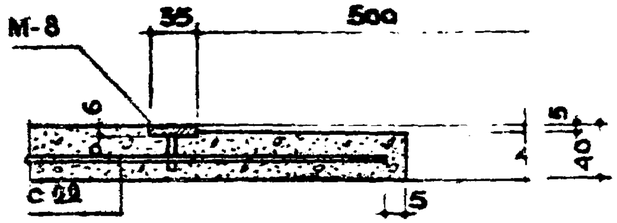

По а-а для СК16, СК18

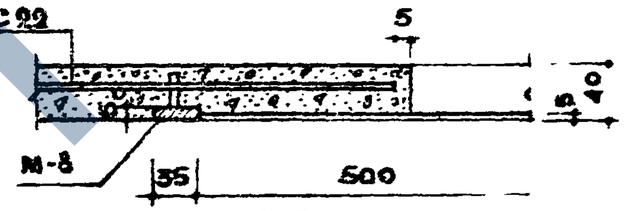

По б-б для СК15,СК17

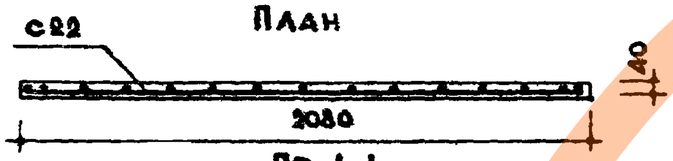

План

По 1-1

Характеристика изделия		
Вес изделия	кг	360
Объем бетона	$м^3$	0.143
Вес стали	кг	8.09
Расход стали на 1^3 бет.	кг	56.50
Марка бетона	–	200

Спецификация арматурных элементов				
Марка арматурных элементов	Кол. шт.	Вес 1шт. кг.	Общий вес кг	N листа
С 22	1	5.56	5.56	77
М-2	4	0.19	0.76	78
М-6	3	0.27	0.81	79
М-8	4	0.09	0.36	79
П-2	2	0.30	0.60	77
		Итого:	8.09	

Примечания:

1. Крышки для кабин СК16,СК18 и СК15,СК17 отличаются только расположением бороздки и расположением закладных деталей М-8 для установки вентиляционного короба.
2. Детали армирования и выборку см. на листе 47.

ТК	Санитарно - технические кабины	Серия 1.188-5	
1970	Крышки К15-К18. СК 15-СК 18	Выпуск 1	Лист 46

11474-01 ж 52

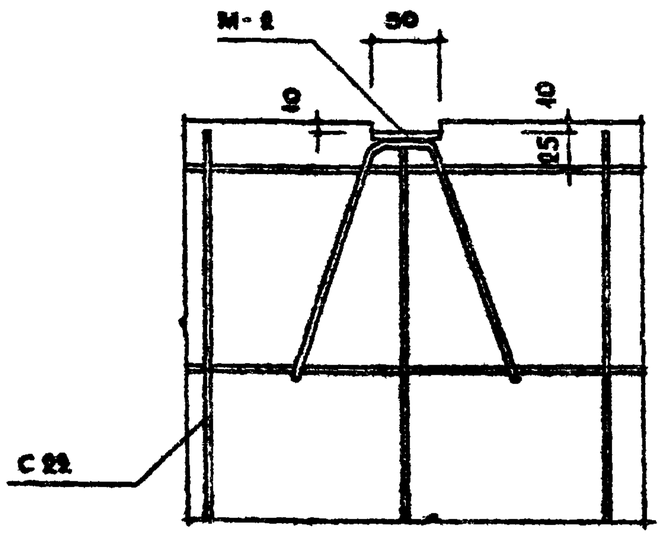

Деталь 1

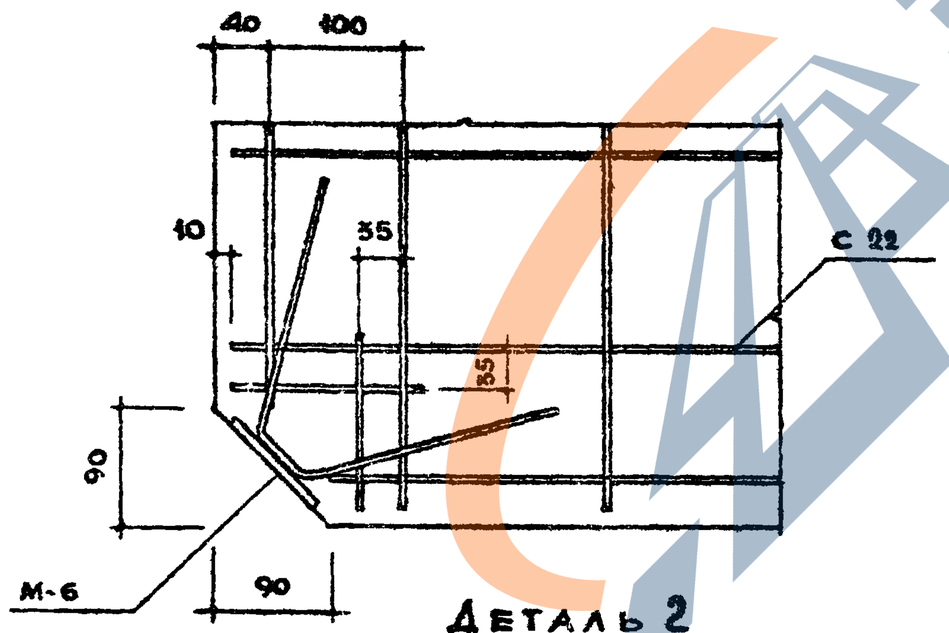

Деталь 2

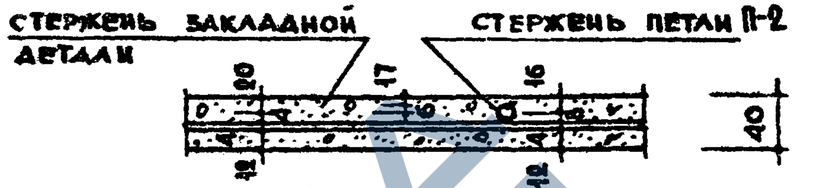

Взаимное расположение стержней в сечении крышки

Выборка стали						
Сталь		Арматурные элементы		Закладные детали		
		ф4 АI	ф8 АI	-50х6	-90х6	ф6 АI
Длина	м	56.14	1.52	0.50	0.12	3.39
Вес	кг	5.56	0.60	0.68	0.51	0.74
Нормативное сопротивление арматуры $R_a^н$	кг/см²	5500	4500			2400
ГОСТ		6727-53 *		105-57 *		5781-61 *

Примечание.
Арматурные элементы и закладные детали см. на листах 77–79.

ТК	Санитарно-технические кабины	Серия 1.188-5	
1970	Крышки. Детали армирования. СК15-СК18.	Выпуск 1	Лист 47

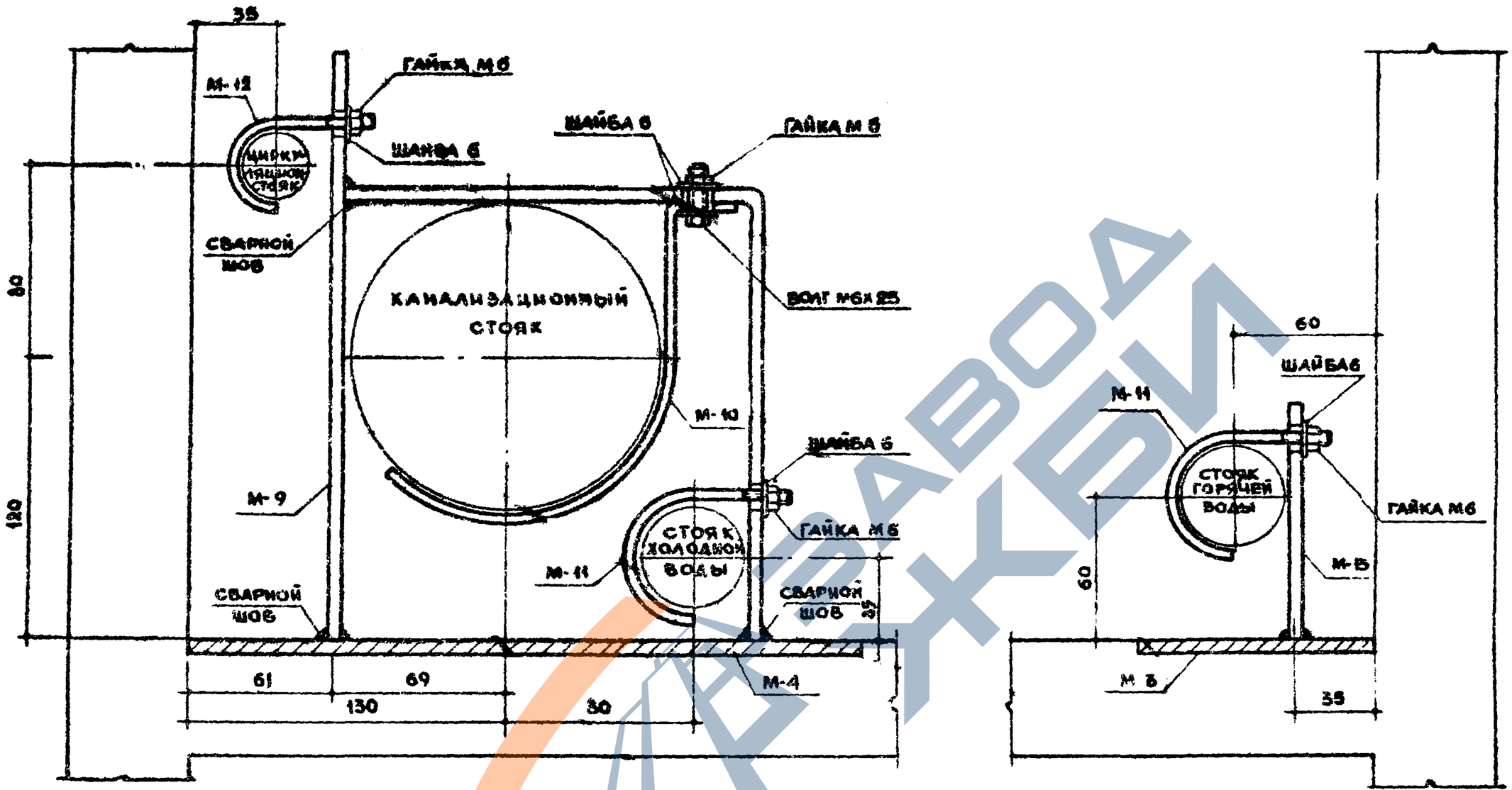

СПЕЦИФИКАЦ. МЕТАЛЛИЧЕСК. ИЗДЕЛИЙ				
МАРКА ИЗДЕЛИЯ	КОЛ. ШТ.	ВЕС 1 ШТ. КГ	ОБЩ. ВЕС КГ	ОСТ
БОЛТ М6х25	2	0.007	0.014	7798-70
ГАЙКА М6	8	0.003	0.024	5918-70
ШАЙБА 6	10	0.003	0.030	6958-68
ИТОГО:			0.068	

СПЕЦИФИКАЦИЯ МЕТАЛЛИЧЕСК. ИЗДЕЛИЙ				
МАРКА ЭЛЕМЕНТА	КОЛ. ШТ.	ВЕС 1 ШТ. КГ	ОБЩИЙ ВЕС КГ	N ЛИСТА
М-9	2	1.39	2.78	30
М-10	2	0.39	0.78	
М-11	4	0.03	0.12	
М-12	2	0.02	0.04	
М-13	2	0.21	0.42	
ИТОГО:			4.14	

Примечание

Ограждение стояков дано для кабин СК12 и СК14, для кабин СК11 и СК13 зеркально.

ТК 1970	САНИТАРНО - ТЕХНИЧЕСКИЕ КАБИНЫ	СЕРИЯ 1.188-3	
	Крепление стояков. СК11-СК14.	ВЫПУСК 1	ЛИСТ 48

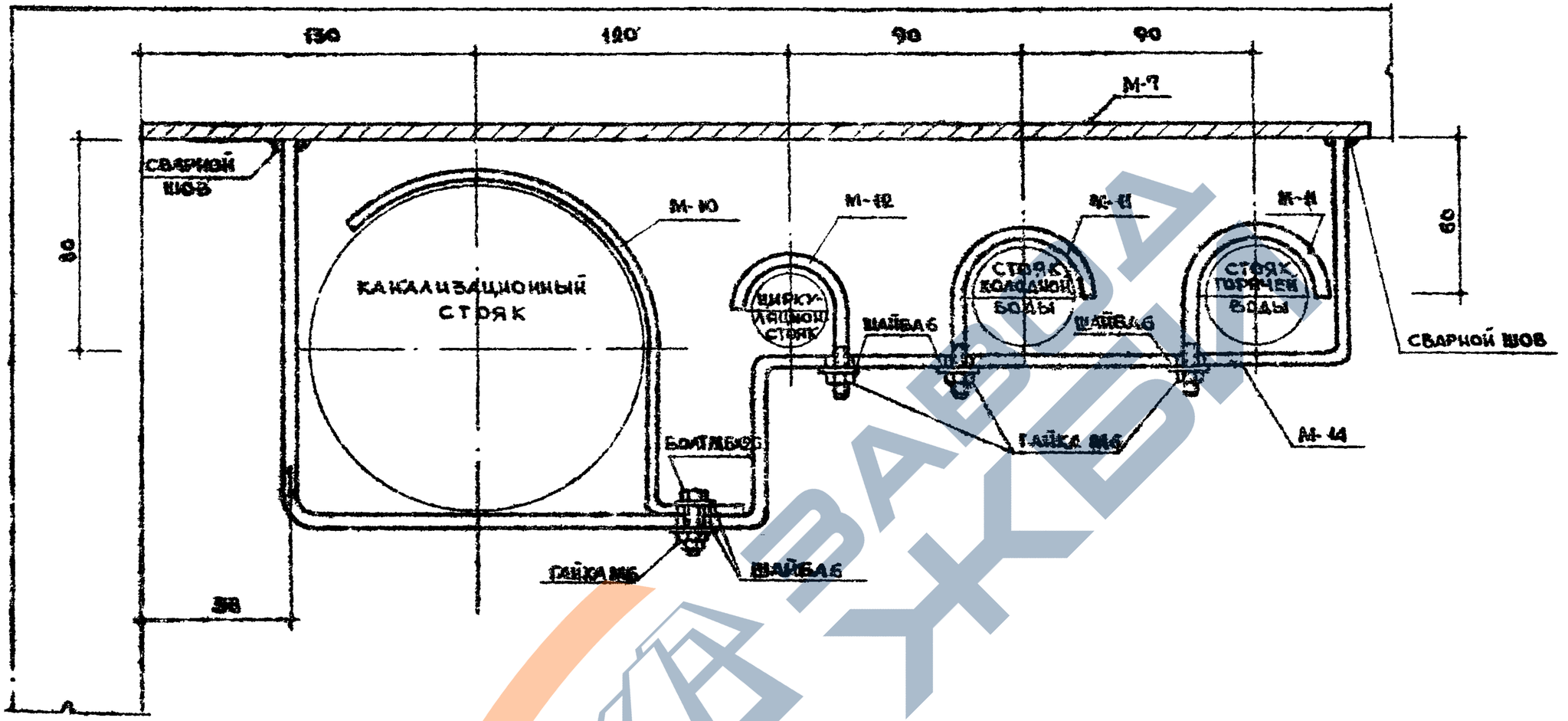

Спецификац. металлич. изделий

Марка изделия	Кол. шт	Вес 1 шт. кг	Общий вес кг	ГОСТ
Болт М6х25	2	0.007	0.014	7798-70
Гайка М6	8	0.003	0.024	5915-70
Шайба 6	10	0.003	0.030	6958-68
Итого:			0.068	

Спецификация металлических изделий

Марка элемен.	Кол. шт.	Вес 1 шт. кг	Общ. вес кг	№ листа
М-10	2	0.39	0.78	80
М-11	4	0.03	0.12	80
М-12	2	0.02	0.04	80
М-14	2	1.65	3.30	84
Итого:			4.24	

Примечание.

Ограждение стояков дано для кабин СК16 и СК18, для кабин СК15 и СК17 — зеркально.

ТК	Санитарно - технические кабины	Серия 1.188-5	
1970	Крепление стояков. СК15-СК18.	Выпуск 1	Лист 43

https://zavodjbi.com/

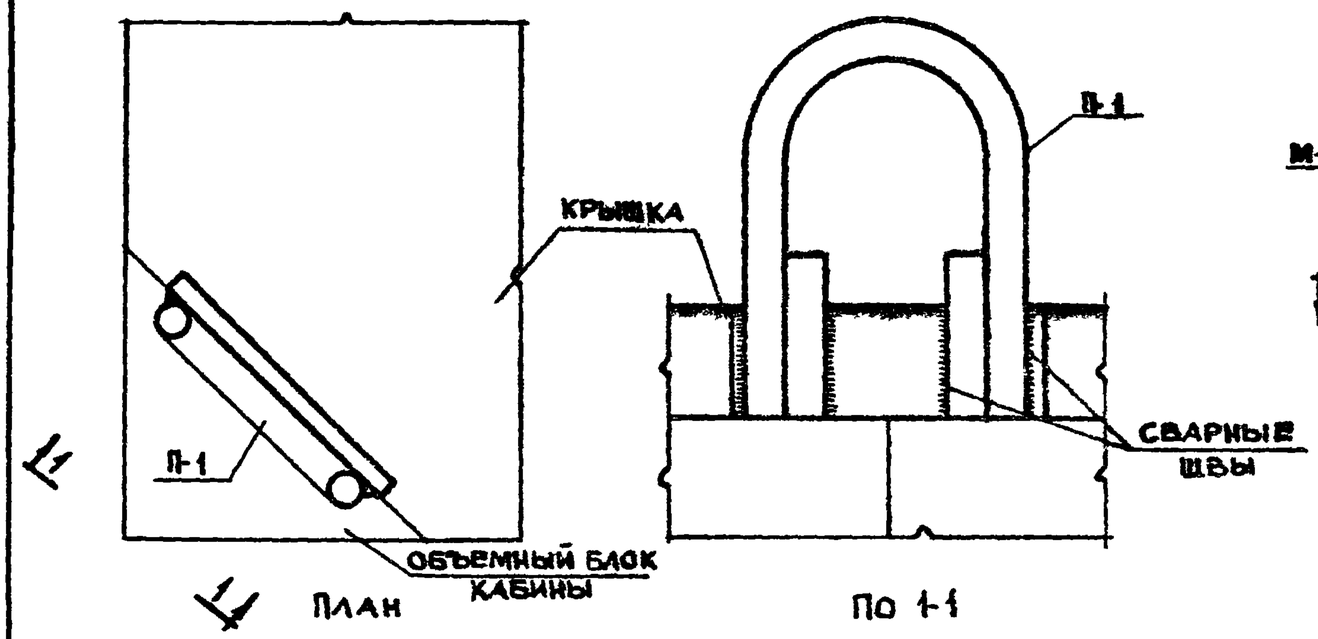

План По 1-1

Крепление крышки

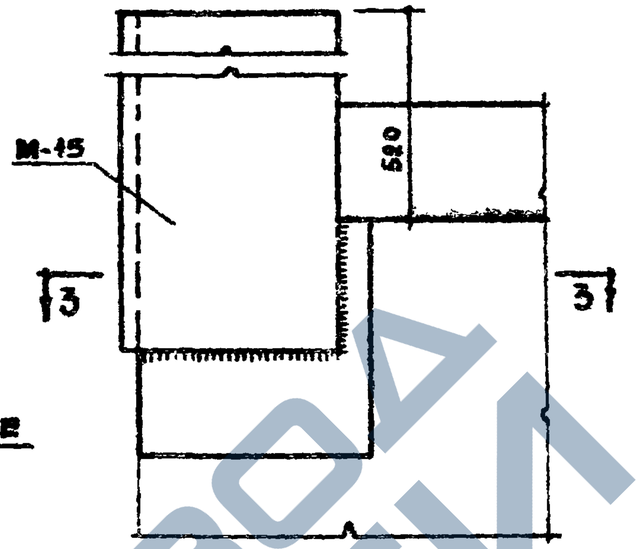

Установка фиксатора

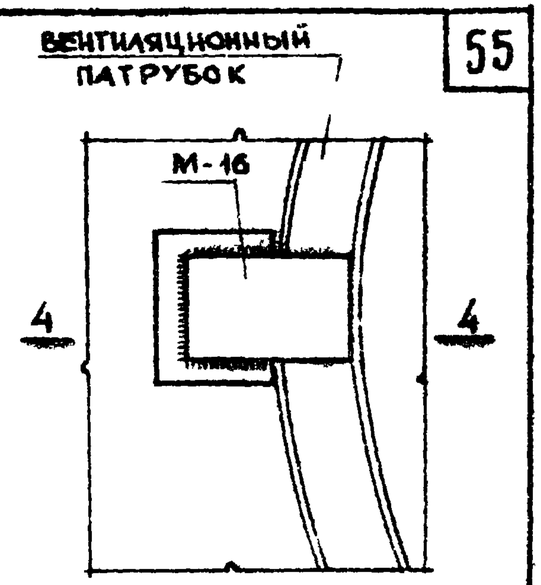

Установка вентиляционного патрубка

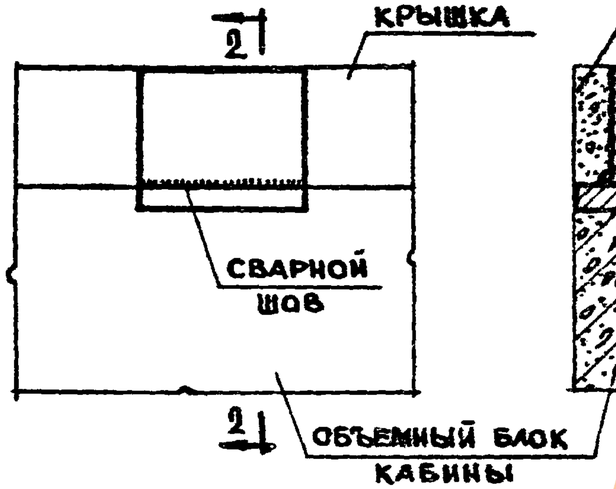

Крепление крышки к объемному блоку

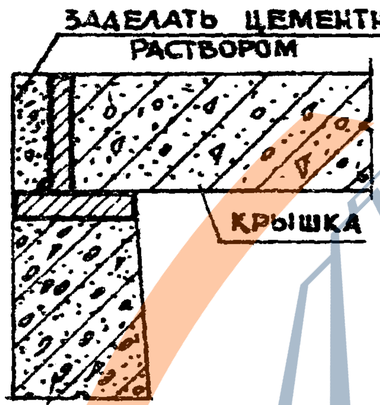

По 2-2

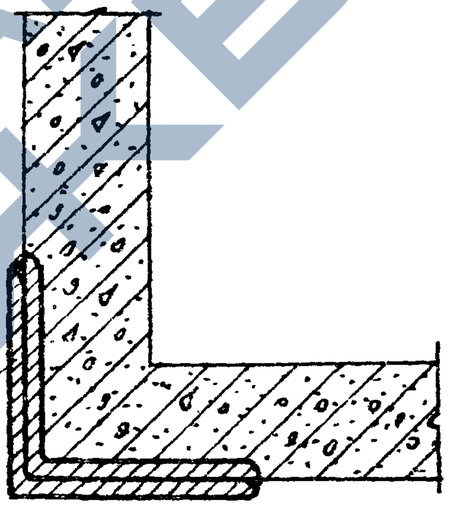

По 3-3

По 4-4

Спецификация металлических элементов на одну кабину

Марка монтаж. элемент	Кол. шт.	Вес 1 шт. кг	Общий вес кг	№№ листов
М-15	1	2.55	2.55	31
М-16	4	0.05	0.20	31

Примечания

1. Сварные швы принять высотой 6 мм.
2. После установки и закрепления крышки петли на крышке срезать.

ТК 1970	Санитарно-технические кабины	Серия 1.188-5	
	Монтажные узлы	Выпуск 1	Лист 50

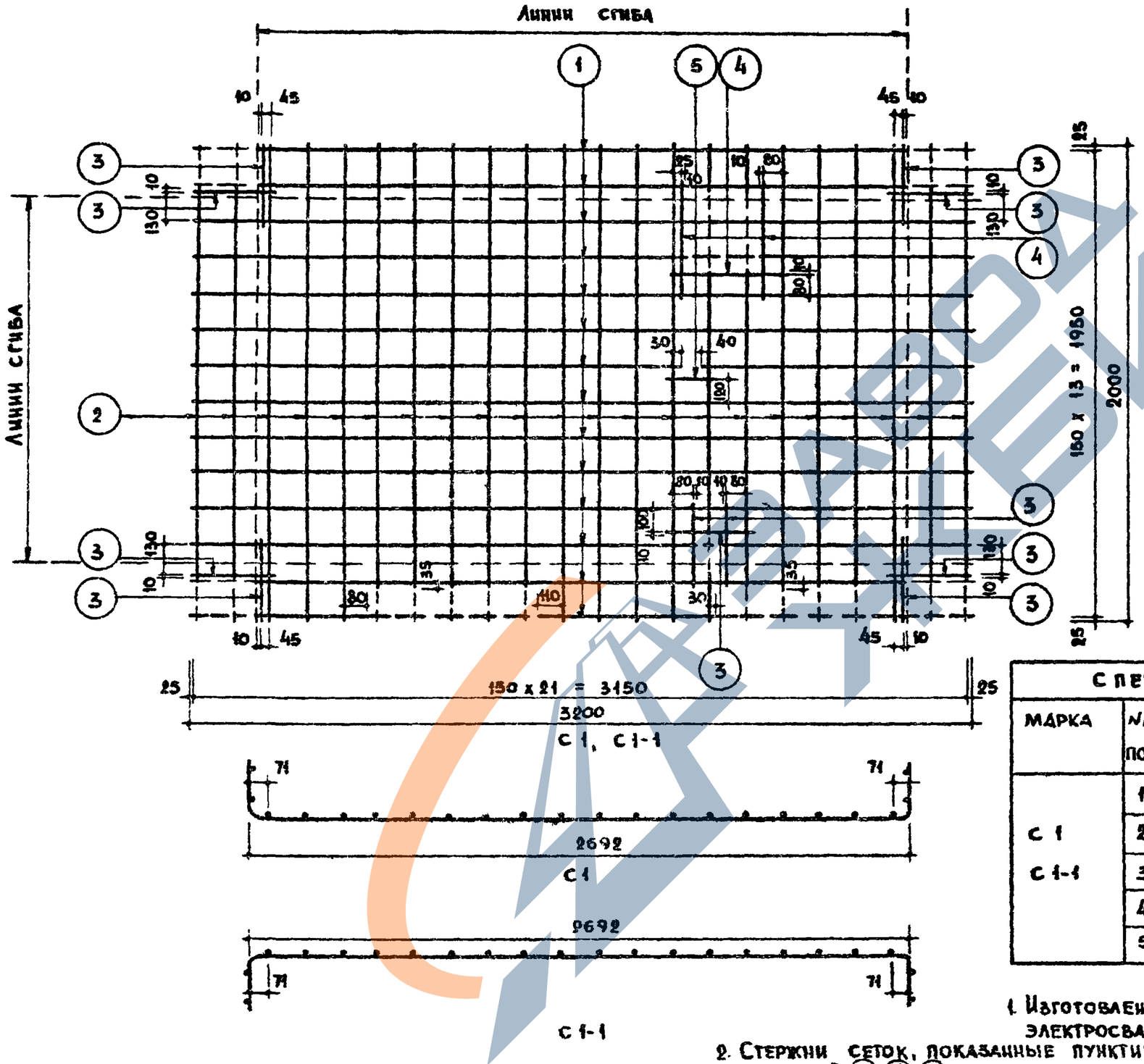

Спецификация стали на 1 элемент							
Марка	№№ поз.	Сталь	Длина мм	Кол. шт.	Общая длина м	Вес кг позиций	Вес кг общий
С 1 С 1-1	1	4 ВI	3200	14	44.80	4.44	9.36
	2	4 ВI	2000	22	44.00	4.36	
	3	4 ВI	350	11	3.85	0.39	
	4	4 ВI	500	3	1.50	0.15	
	5	4 ВI	200	1	0.20	0.02	

Примечания:
1. Изготовление сеток производить контактной точечной электросваркой.
2. Стержни сеток, показанные пунктиром, срезать после приварки дополнительных стержней (5), (4), (5).
3. Сетки С 1 и С 1-1 отличаются направлением сгиба.

ТК 1970	Санитарно-технические кабины	Серия 1.188-5	
	Арматурные сетки С 1 и С 1-1	Выпуск 1	Лист 51

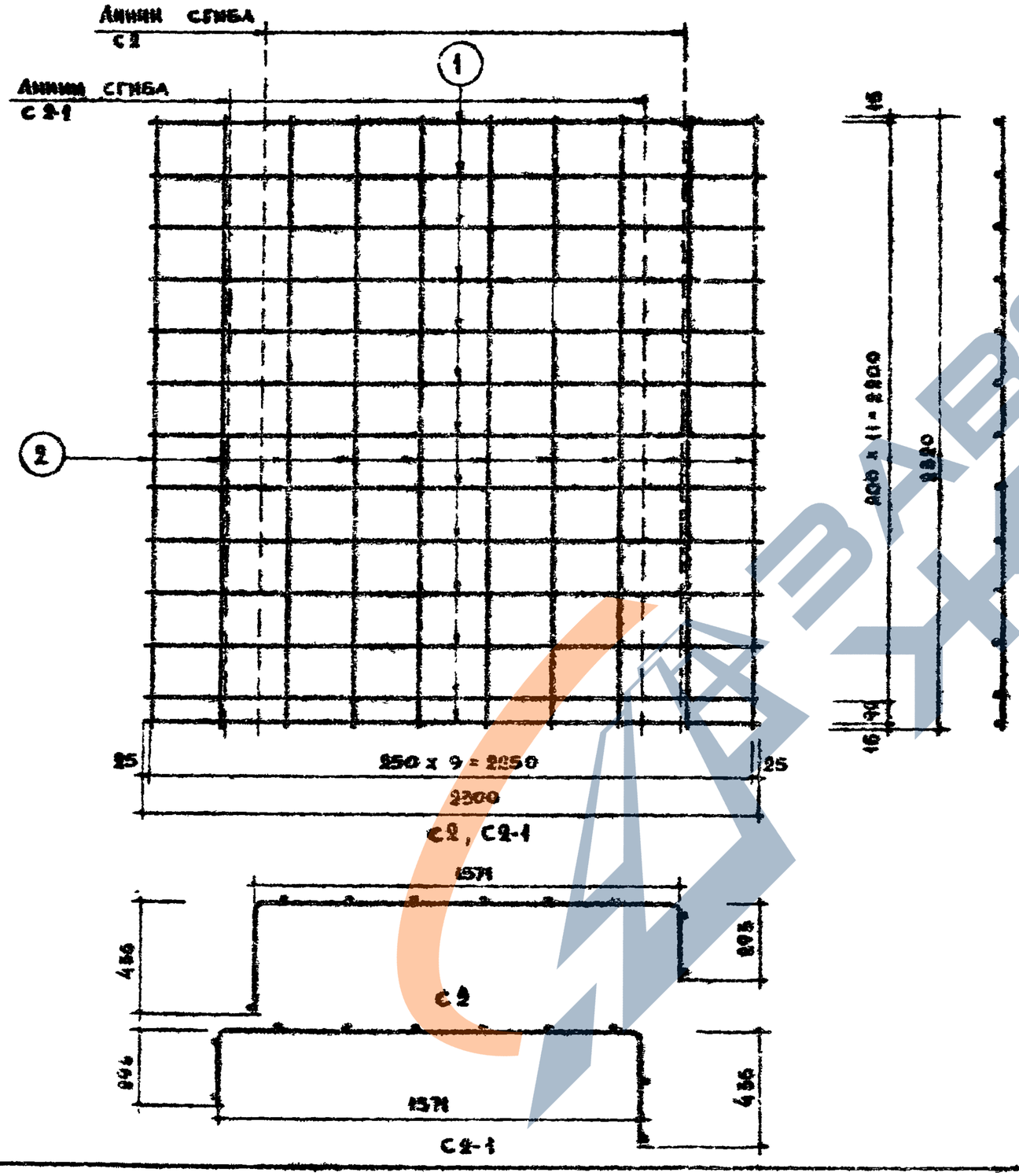

СПЕЦИФИКАЦИЯ СТАЛИ НА 1 ЭЛЕМЕНТ							
МАРКА	NN ПОЗ.	СТАЛЬ	ДЛИНА ММ	КОЛ. ШТ	ОБЩАЯ ДЛИНА М	ВЕС КГ ПОЗИЦИЙ	ВЕС КГ ОБЩИЙ
С2	1	3ВI	2300	13	29.90	1.64	2.92
С2-1	2	3ВI	2320	10	23.20	1.28	

Примечания

1. Изготовление сеток производить контактной точечной электросваркой.
2. Сетки С2 и С2-1 отличаются местами линий сгиба.

ТК	Санитарно - технические кабины.	Серия 1.188-5	
1970	Арматурные сетки С2 и С2-1	Выпуск 1	Лист 52

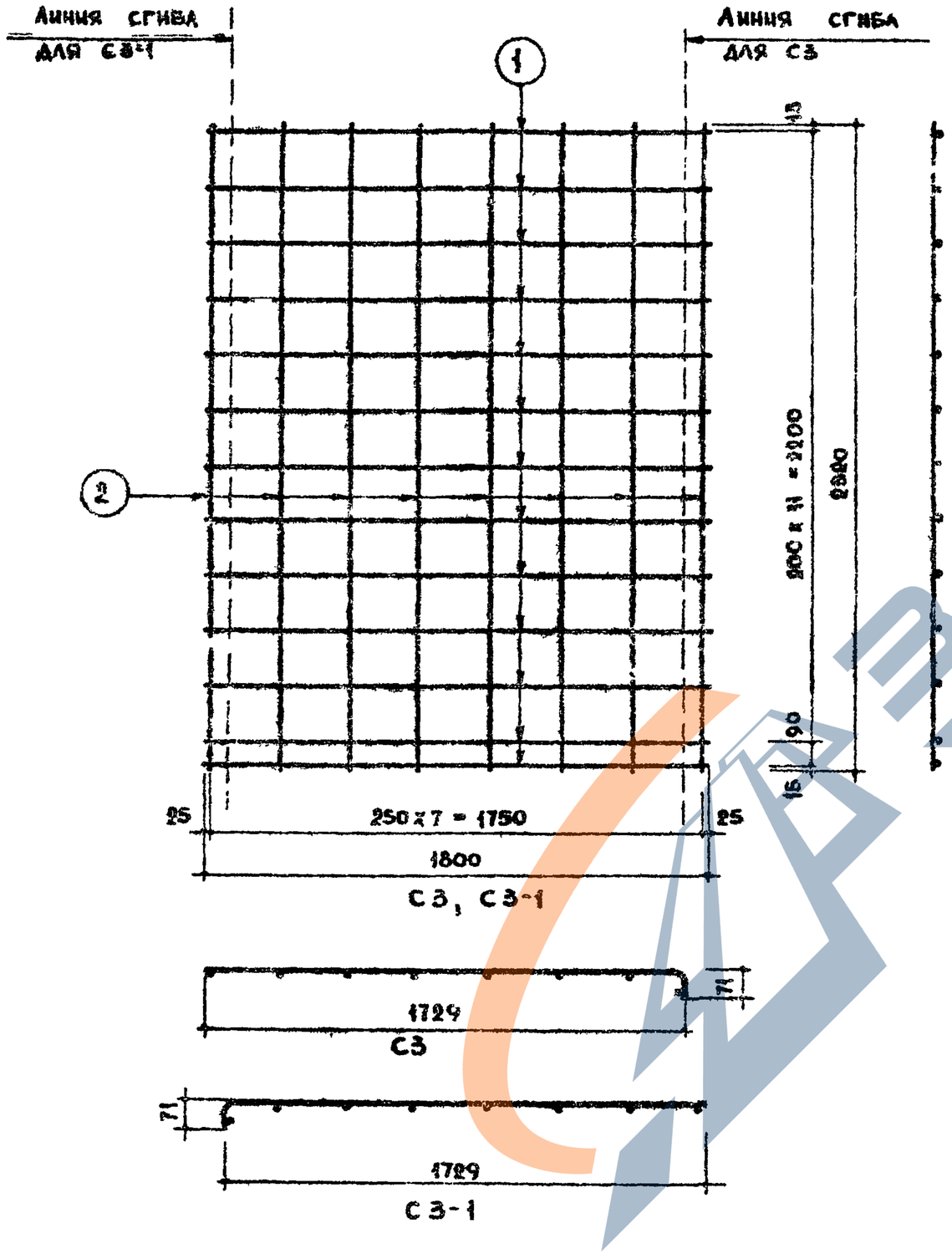

Спецификация стали на 1 элемент							
Марка	NN поз.	Сталь	Длина мм	Кол. шт.	Общая длина, м	Вес кг позиций	Вес кг общий
С 3	1	ВВI	1800	13	23.40	129	2.31
С 3-1	2	ВВI	2220	8	18.56	102	

Примечания

1. Изготовление сеток производить контактной точечной электросваркой.
2. Сетки С3 и С3-1 отличаются местами линий сгиба.

ЗАВОД ЖБИ

ТК 1970	Санитарно - технические кабины	Серия 1.188-5	
	Арматурные сетки С3 и С3-1	Выпуск 1	Лист 53

https://zavodjbi.com/

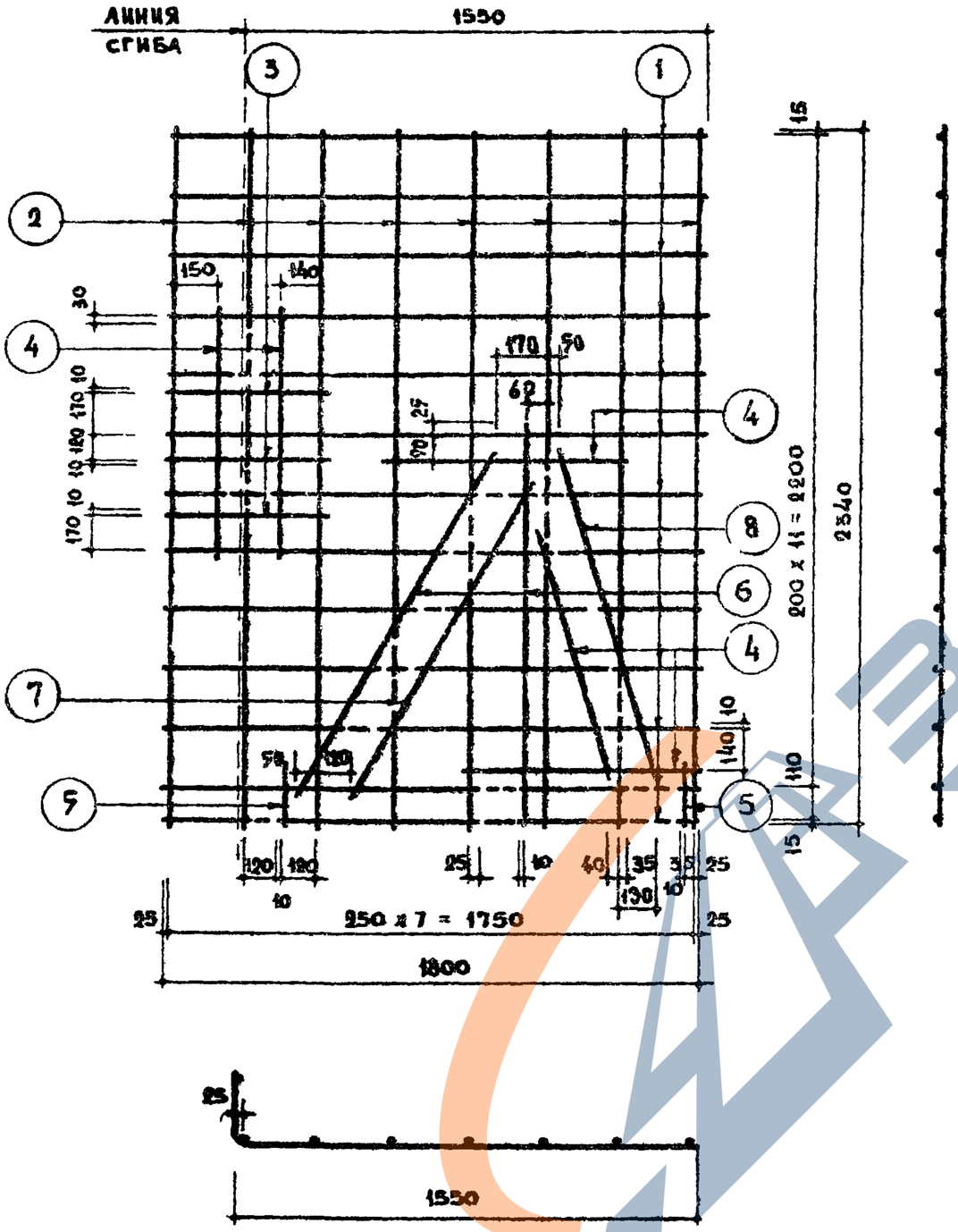

СПЕЦИФИКАЦИЯ СТАЛИ НА 1 ЭЛЕМЕНТ							
МАРКА	№№ ПОЗ.	СТАЛЬ	ДЛИНА мм	КОЛ. ШТ.	ОБЩАЯ ДЛИНА,М	ВЕС КГ ПОЗИЦИЙ	ВЕС КГ ОБЩИЙ
С4	1	3ВI	1800	13	23.40	1.29	2.72
	2	3ВI	2340	8	18.72	1.03	
	3	3ВI	550	3	1.65	0.09	
	4	3ВI	860	4	3.44	0.20	
	5	3ВI	220	2	0.44	0.02	
	6	3ВI	1350	2	2.70	0.15	
	7	3ВI	1200	1	1.20	0.07	
	8	3ВI	1260	1	1.26	0.07	

Примечания

1 Изготовление сеток производить контактной точечной электросваркой.

2 Стержни сеток, показанные пунктиром, срезать после приварки дополнительных стержней.

Инженер

ТК 1970	САНИТАРНО-ТЕХНИЧЕСКИЕ КАБИНЫ	СЕРИЯ 1.188-5	
	Арматурная сетка С4	ВЫПУСК 1	ЛИСТ 54

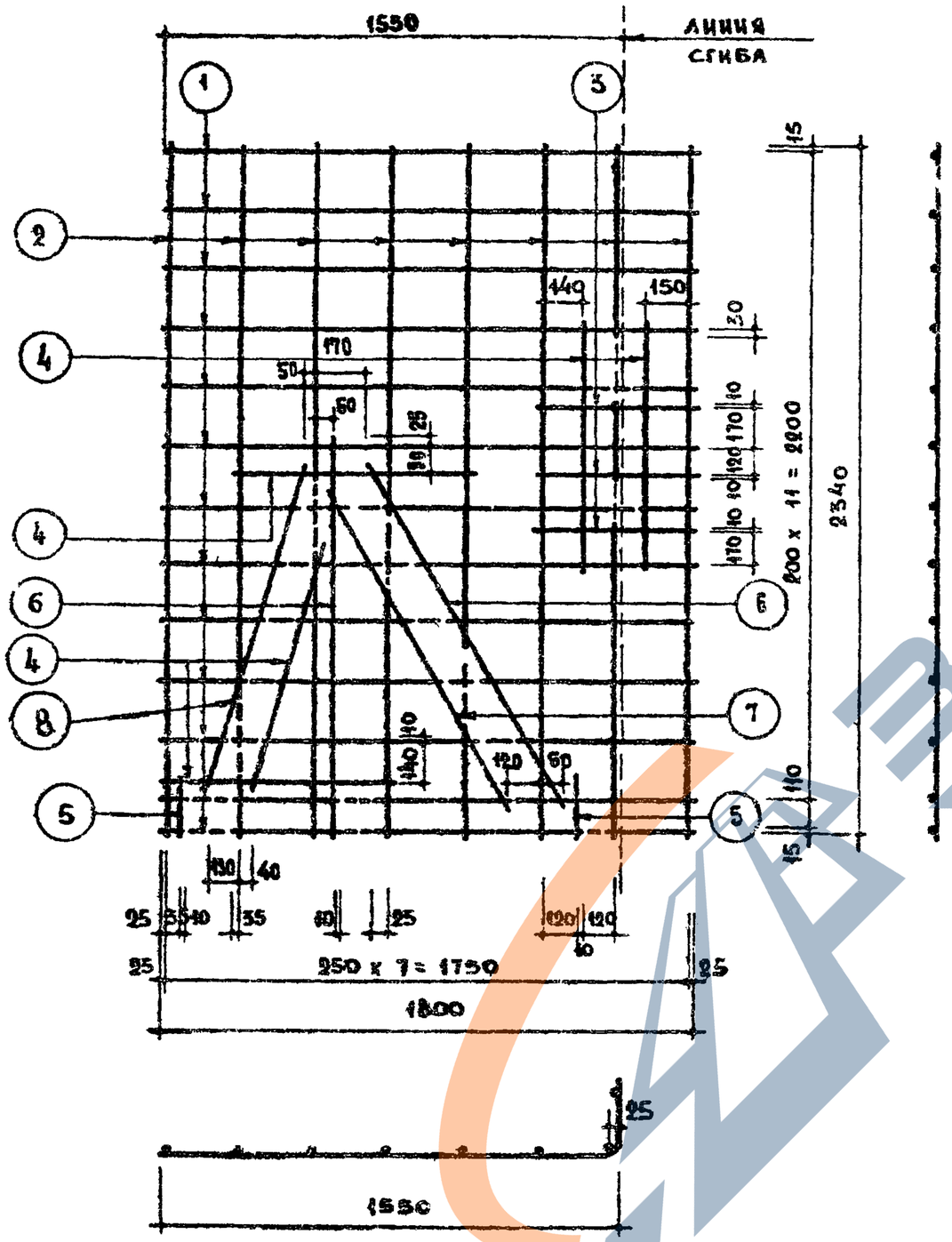

СПЕЦИФИКАЦИЯ СТАЛИ НА 1 ЭЛЕМЕНТ							
МАРКА	NN ПОЗ.	СТАЛЬ	ДЛИНА мм	КОЛ ШТ.	ОБЩАЯ ДЛИНА, М	ВЕС КГ ПОЗИЦИЙ	ВЕС КГ ОБЩИЙ
С4-1	1	3БI	1800	13	25.40	1.29	2.72
	2	3БI	2340	8	18.72	1.03	
	3	3БI	550	3	1.65	0.09	
	4	3БI	860	4	3.44	0.20	
	5	3БI	220	2	0.44	0.02	
	6	3БI	1350	2	2.70	0.15	
	7	3БI	1200	1	1.20	0.07	
	8	3БI	1260	1	1.26	0.07	

ПРИМЕЧАНИЯ

1. Изготовление сеток производить контактной точечной электросваркой.
2. Стержни сеток, показанные пунктиром, срезать после приварки дополнительных стержней.

ТК	САНИТАРНО - ТЕХНИЧЕСКИЕ КАБИНЫ	СЕРИЯ 1.188-5	
1970	АРМАТУРНАЯ СЕТКА С4-1	ВЫПУСК 1	ЛИСТ 55

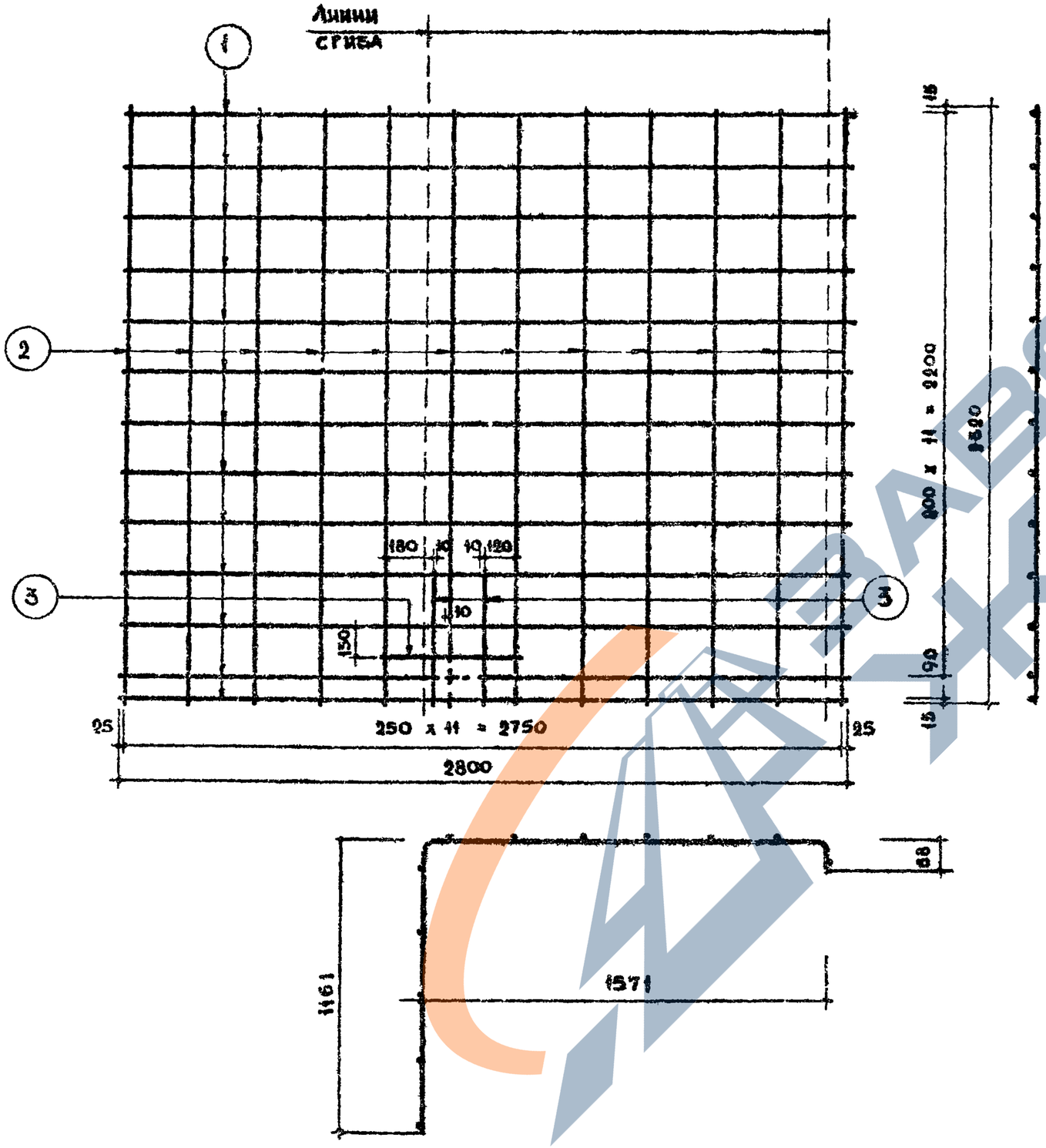

СПЕЦИФИКАЦИЯ СТАЛИ НА 1 ЭЛЕМЕНТ							
МАРКА	NN поз	СТАЛЬ	ДЛИНА мм	КОЛ. ШТ.	ОБЩАЯ ДЛИНА, М	ВЕС КГ позиций	ВЕС КГ общий
С5	1	ЗВI	2800	15	36.40	2.00	3.62
	2	ЗВI	2520	12	27.84	1.53	
	3	ЗВI	520	3	1.56	0.09	

Примечания.

1. Изготовление сеток производить контактной точечной электросваркой.
2. Стержни сеток, показанные пунктиром, срезать после приварки дополнительных стержней (3).

Инженер — Подборная

ТК 1970	САНИТАРНО - ТЕХНИЧЕСКИЕ КАБИНЫ	СЕРИЯ 1.188-3	
	АРМАТУРНАЯ СЕТКА С5	ВЫПУСК 1	ЛИСТ 56

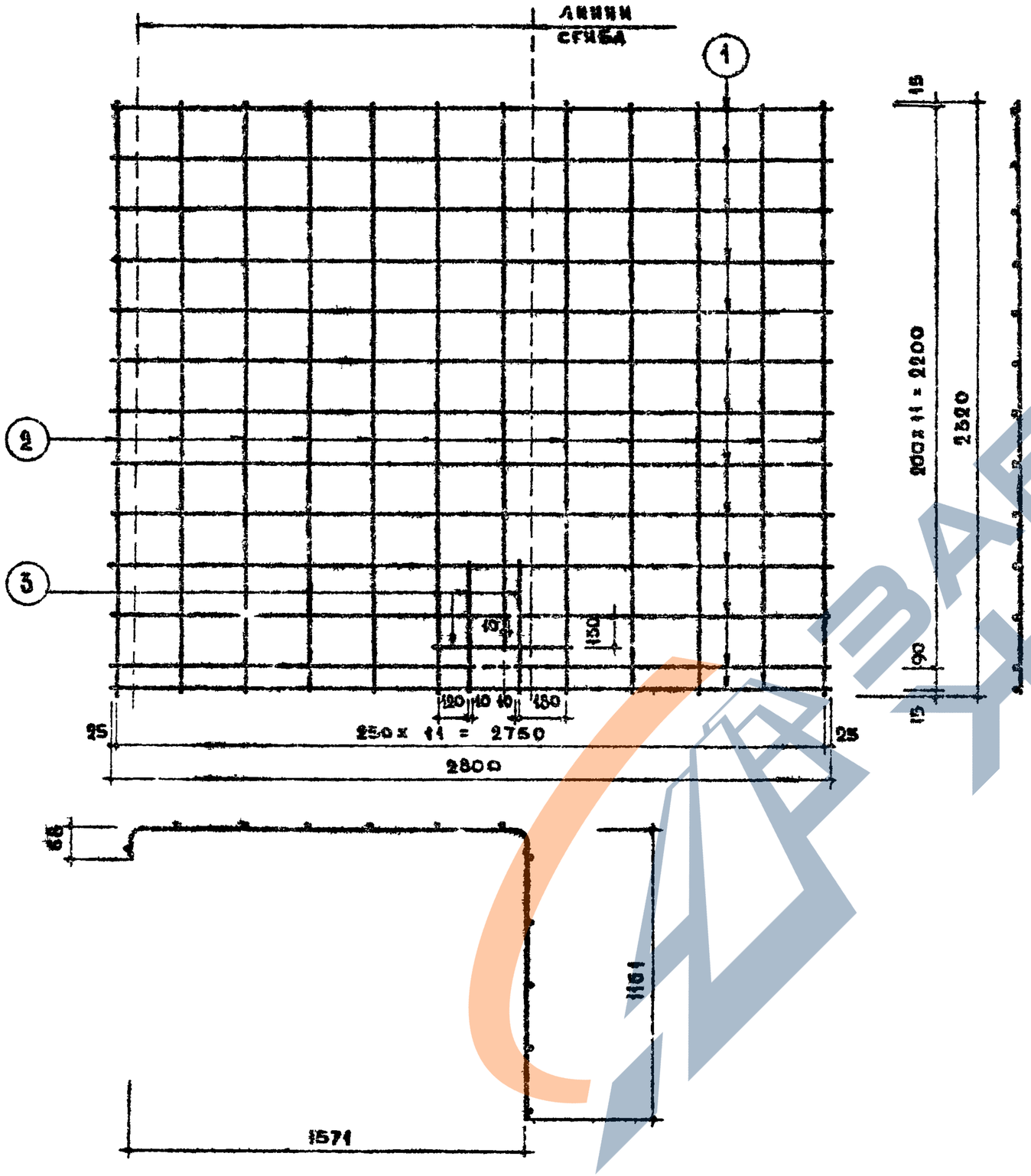

Спецификация стали на 1 элемент							
Марка	№ поз.	Сталь	Длина мм	Кол. шт.	Общая длина, м	Вес кг позиций	Вес кг общий
С5-1	1	3ВI	2800	13	36.40	2.00	3.62
	2	3ВI	2320	12	27.84	1.53	
	3	3ВI	520	3	1.56	0.09	

Примечания:

1 Изготовление сеток производить контактной точечной электросваркой.

2 Стержни сеток, показанные пунктиром, срезать после приварки дополнительных стержней (3).

ТК 1970	САНИТАРНО - ТЕХНИЧЕСКИЕ КАБИНЫ	Серия 1.188-5	
	Арматурная сетка С5-1	Выпуск 1	Лист 57

11474-01 63

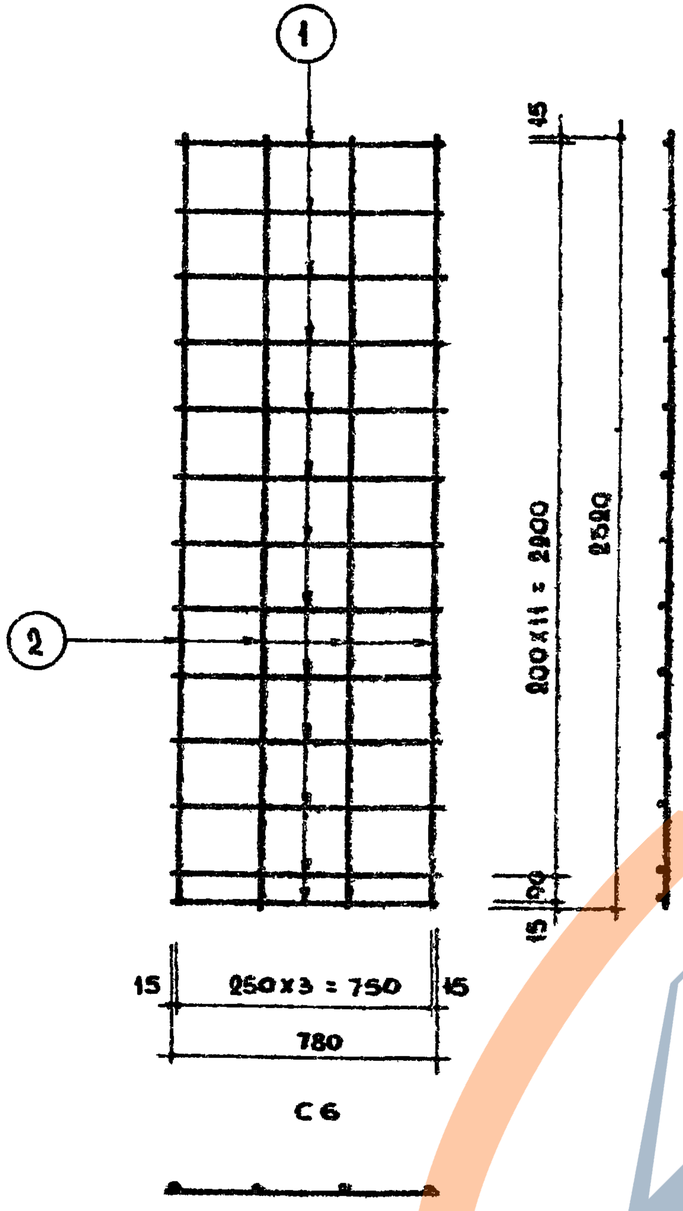

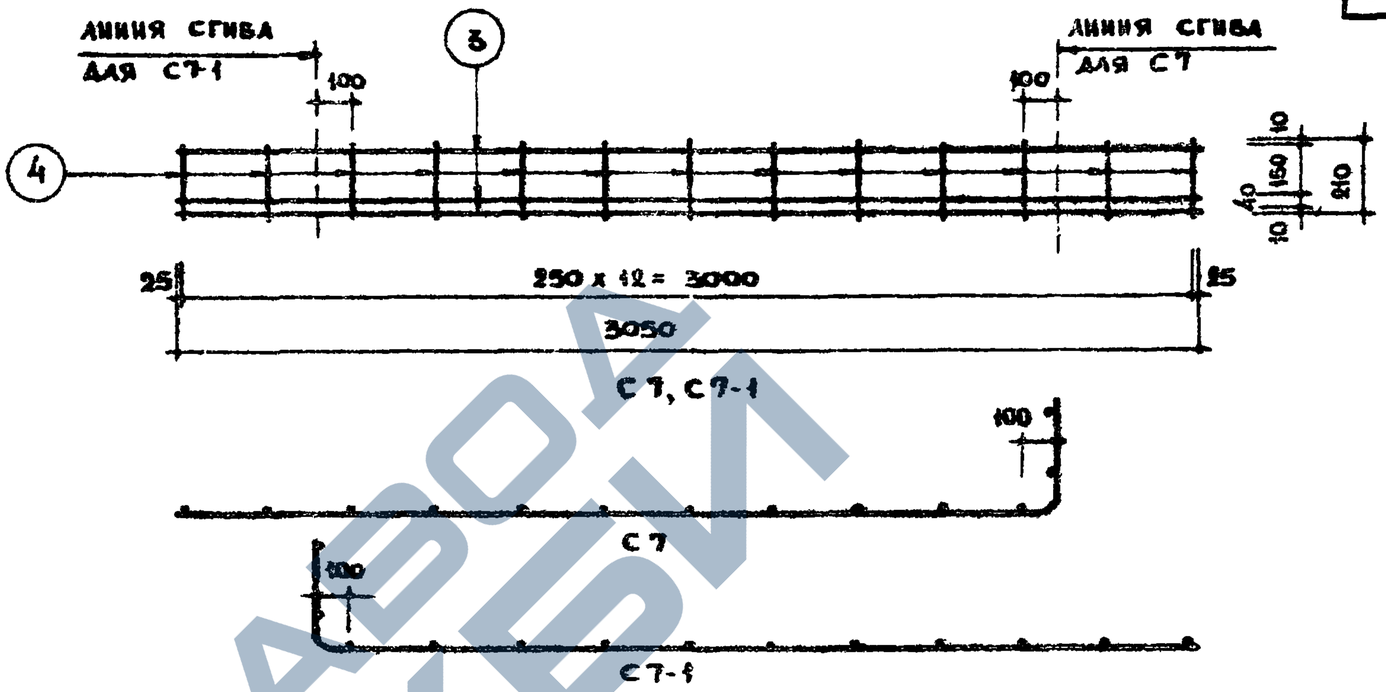

СПЕЦИФИКАЦИЯ СТАЛИ НА 1 ЭЛЕМЕНТ							
МАРКА	№№ ПОЗ.	СТАЛЬ	ДЛИНА ММ	КОЛ. ШТ	ОБЩАЯ ДЛИНА, М	ВЕС КГ ПОЗИЦИЙ	ВЕС КГ ОБЩИЙ
С6	1	3ВI	780	13	10.14	0.56	1.07
	2	3ВI	2320	4	9.28	0.51	
С7	3	6АI	3050	3	9.15	2.03	2.30
С7-1	4	4ВI	210	13	2.73	0.27	
ОТД. СТЕРЖ. ①		6АI	3050	1	3.05	0.68	0.68

ПРИМЕЧАНИЯ

1. Изготовление сеток производить контактной точечной электросваркой.
2. Сетки С7 и С7-1 отличаются местами линий сгиба.
3. Изгиб отдельного стержня ① соответствует изгибу продольного стержня С7.

ТК	САНИТАРНО-ТЕХНИЧЕСКИЕ КАБИНЫ	СЕРИЯ 1.188-5	
1970.	Арматурные сетки С6, С7 и С7-1. Отдельный стержень 1.	ВЫПУСК 1	ЛИСТ 58

11474-01 64

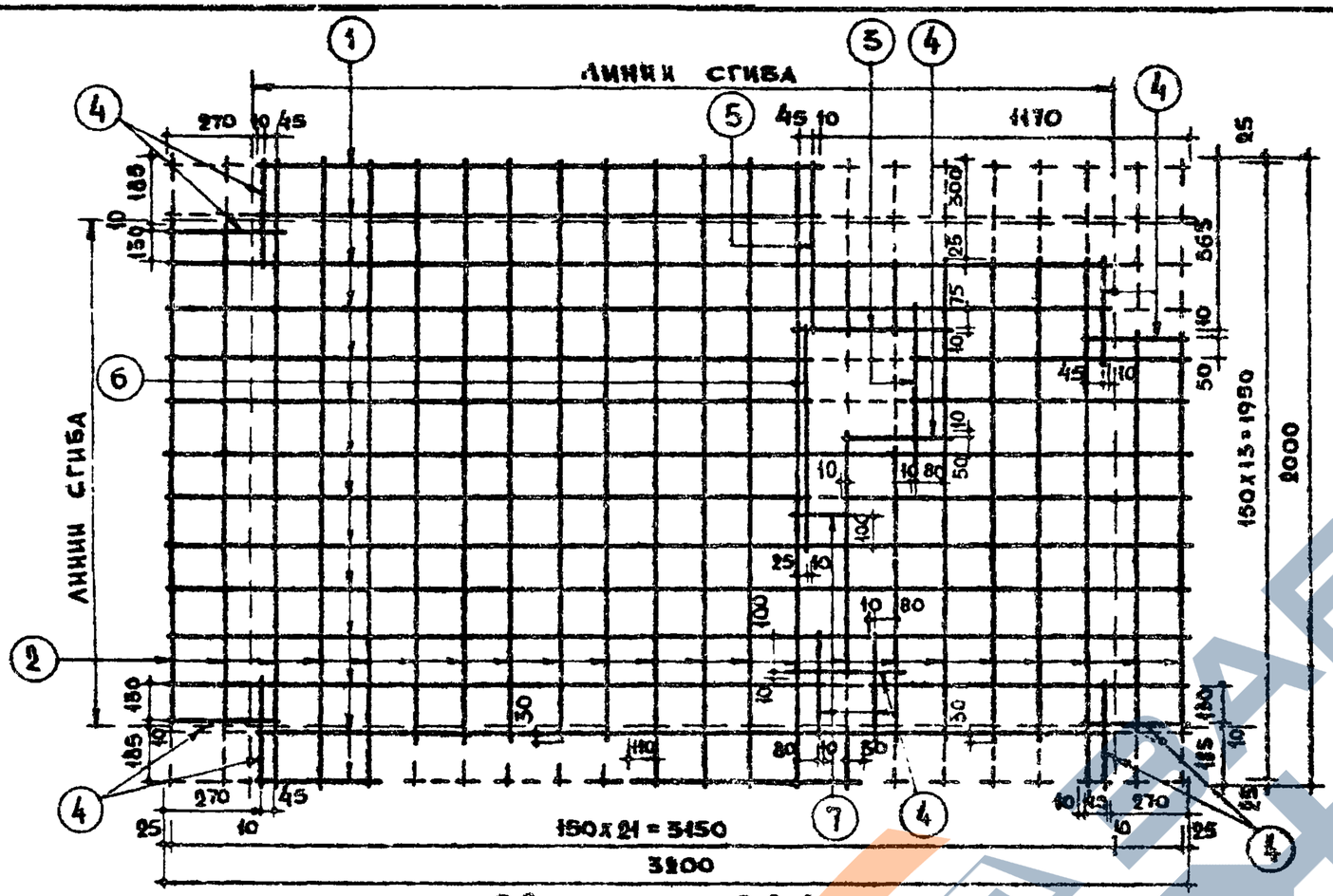

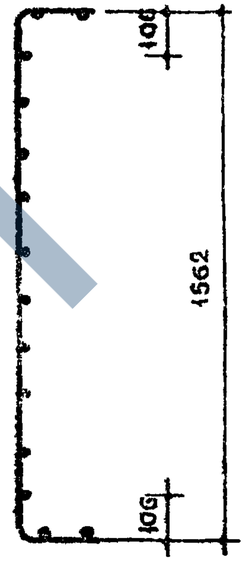

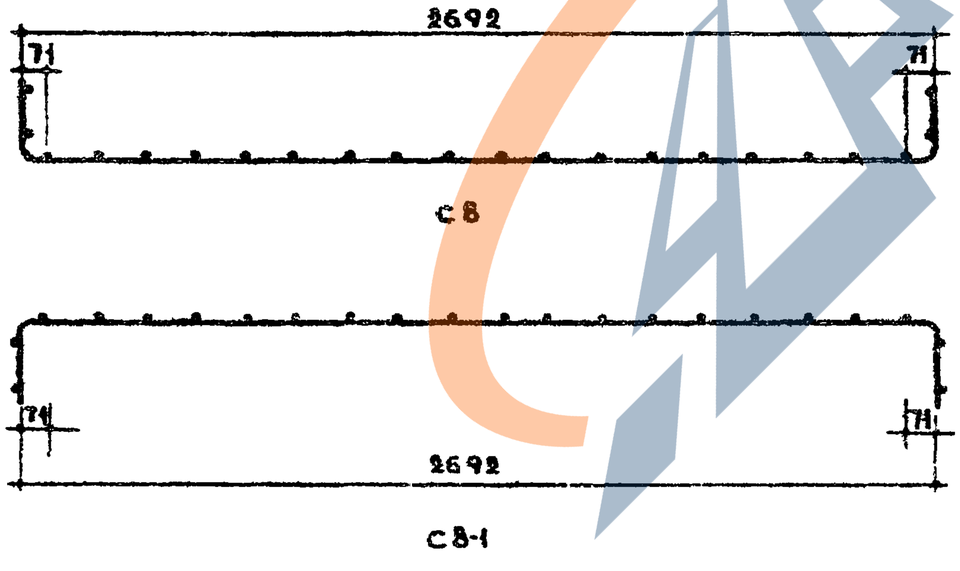

СПЕЦИФИКАЦИЯ СТАЛИ НА 1 ЭЛЕМЕНТ							
МАРКА	№№ ПОЗ.	СТАЛЬ Ø ММ	ДЛИНА ММ	КОЛ ШТ	ОБЩАЯ ДЛИНА М	ВЕС КГ ПОЗ.	ВЕС КГ ОБЩИЙ
С8	1	4ВI	3200	14	44.80	4.43	9.45
	2	4ВI	2000	22	44.00	4.36	
	3	4ВI	480	2	0.96	0.10	
	4	4ВI	330	12	3.96	0.39	
С8-1	5	4ВI	560	1	0.56	0.06	
	6	4ВI	700	1	0.70	0.07	
	7	4ВI	180	1	0.18	0.02	

Примечания

1. Изготовление сетки производить контактной точечной электросваркой.
2. Стержни сеток, показанные пунктиром, срезать после приварки дополнительных стержней.
3. Сетки С8 и С8-1 отличаются направлением сгиба.

ТК	САНИТАРНО - ТЕХНИЧЕСКИЕ КАБИНЫ	СЕРИЯ 1.188-5	
1970	АРМАТУРНЫЕ СЕТКИ С8 И С8-1	ВЫПУСК 1	ЛИСТ 59

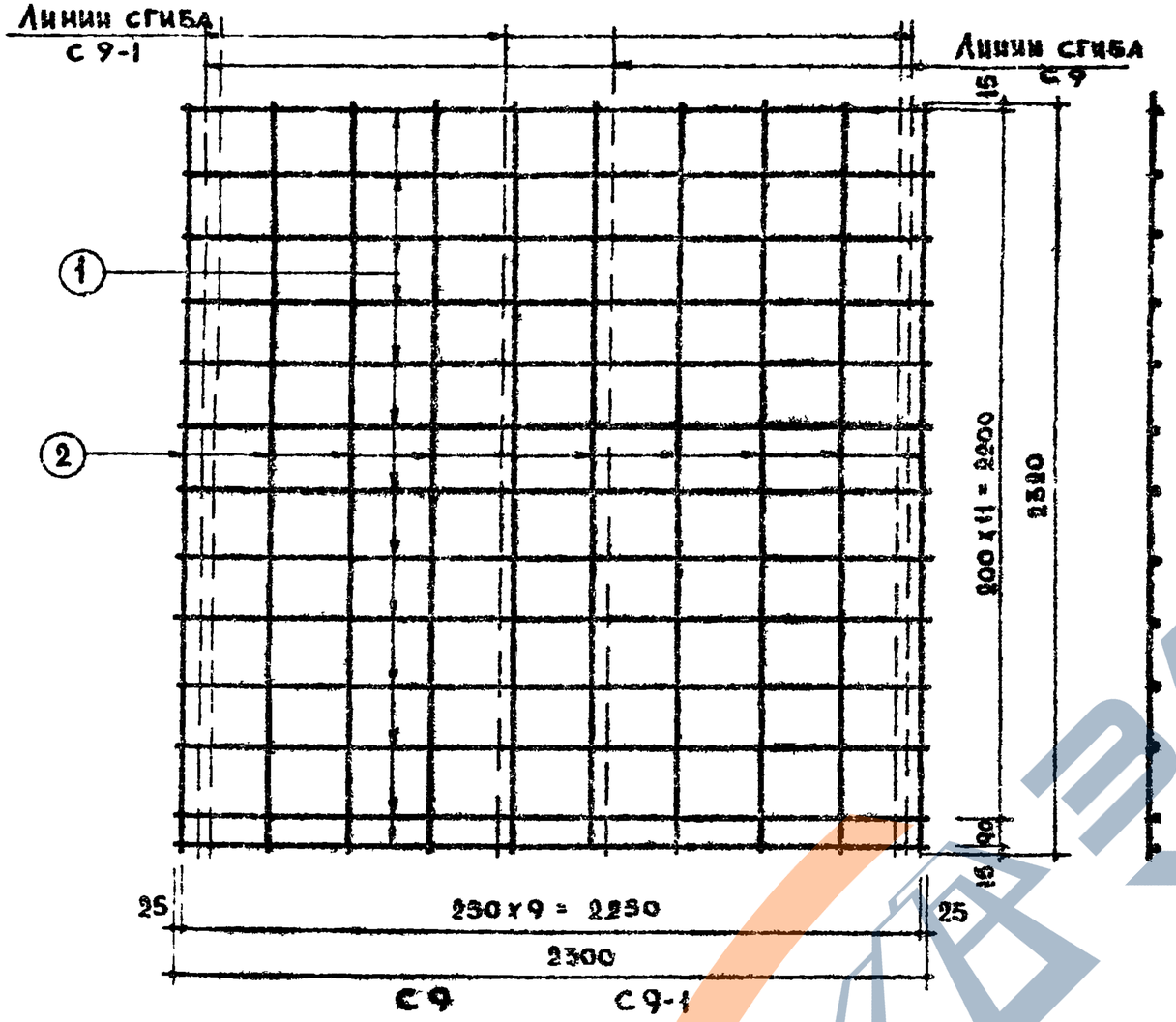

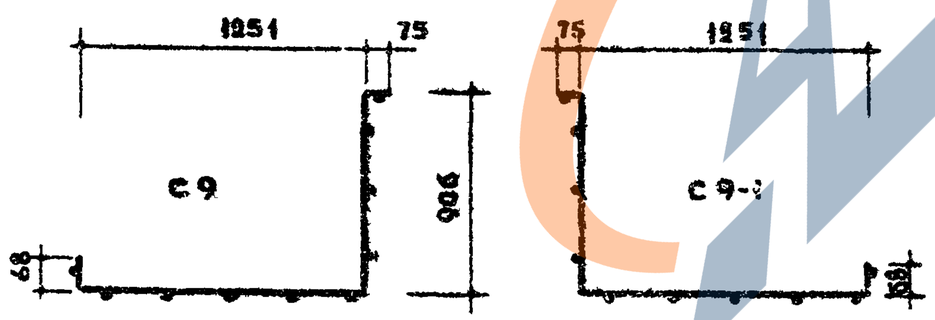

Схемы сгиба сеток

Спецификация стали на 1 элемент							
Марка	№№ поз.	Сталь ф мм	Длина мм.	Кол. шт.	Общая длина м	Вес кг поз.	Вес кг общий
С 9	1	3ВI	2300	13	29.90	1.64	2.92
С 9-1	2	3ВI	2320	10	23.20	1.28	

Примечания

1. Изготовление сетки производить контактной точечной электросваркой.
2. Сетки С9 и С9-1 отличаются местами сгиба.

ТК	Санитарно - технические кабины	Серия 1.188-5	
1970	Арматурные сетки С9 и С9-1	Выпуск 1	Лист 60

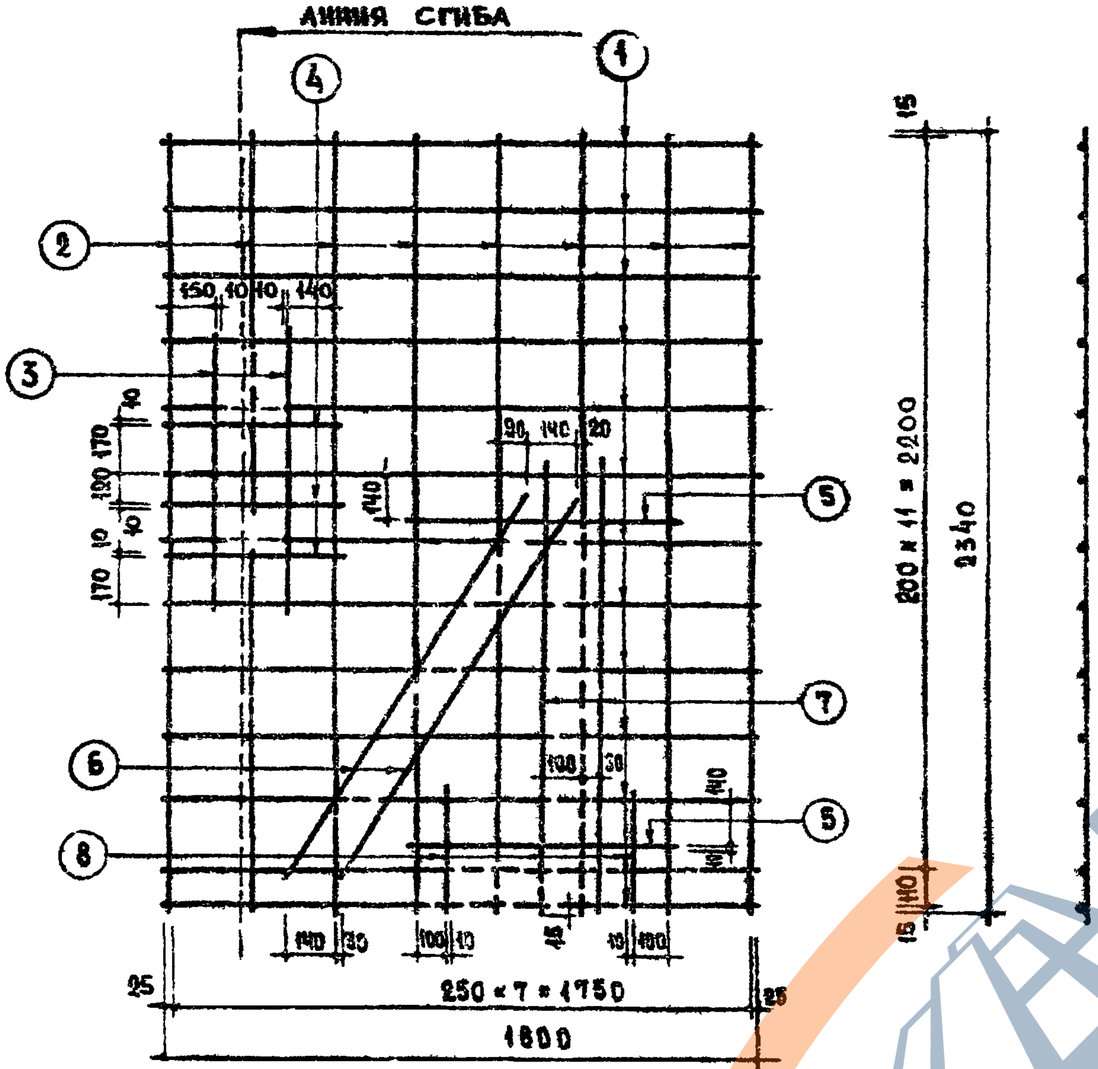

СПЕЦИФИКАЦИЯ СТАЛИ НА 1 ЭЛЕМЕНТ							
МАРКА	№№ ПОЗ.	СТАЛЬ Ф ММ	ДЛИНА ММ	КОЛ. ШТ.	ОБЩАЯ ДЛИНА М	ВЕС КГ. ПОЗ	ВЕС КГ. ОБЩИЙ
С10	1	ЗВI	1800	15	23.40	1.29	2.90
	2	ЗВI	2340	8	18.72	1.03	
	3	ЗВI	820	2	1.64	0.09	
	4	ЗВI	520	3	1.56	0.09	
	5	ЗВI	770	2	1.54	0.08	
	6	ЗВI	1360	2	2.72	0.15	
	7	ЗВI	1160	2	2.32	0.13	
	8	ЗВI	340	2	0.68	0.04	

Примечания

1. Изготовление сетки производить контактной точечной электросваркой.
2. Стержни, показанные пунктиром, срезать после приварки дополнительных стержней.

Инв. № подл. | Подпись и дата | Взам. инв. №

ТК 1970	САНИТАРНО- ТЕХНИЧЕСКИЕ КАБИНЫ	СЕРИЯ 1188-5	
	АРМАТУРНАЯ СЕТКА С10	ВЫПУСК 1	ЛИСТ 61

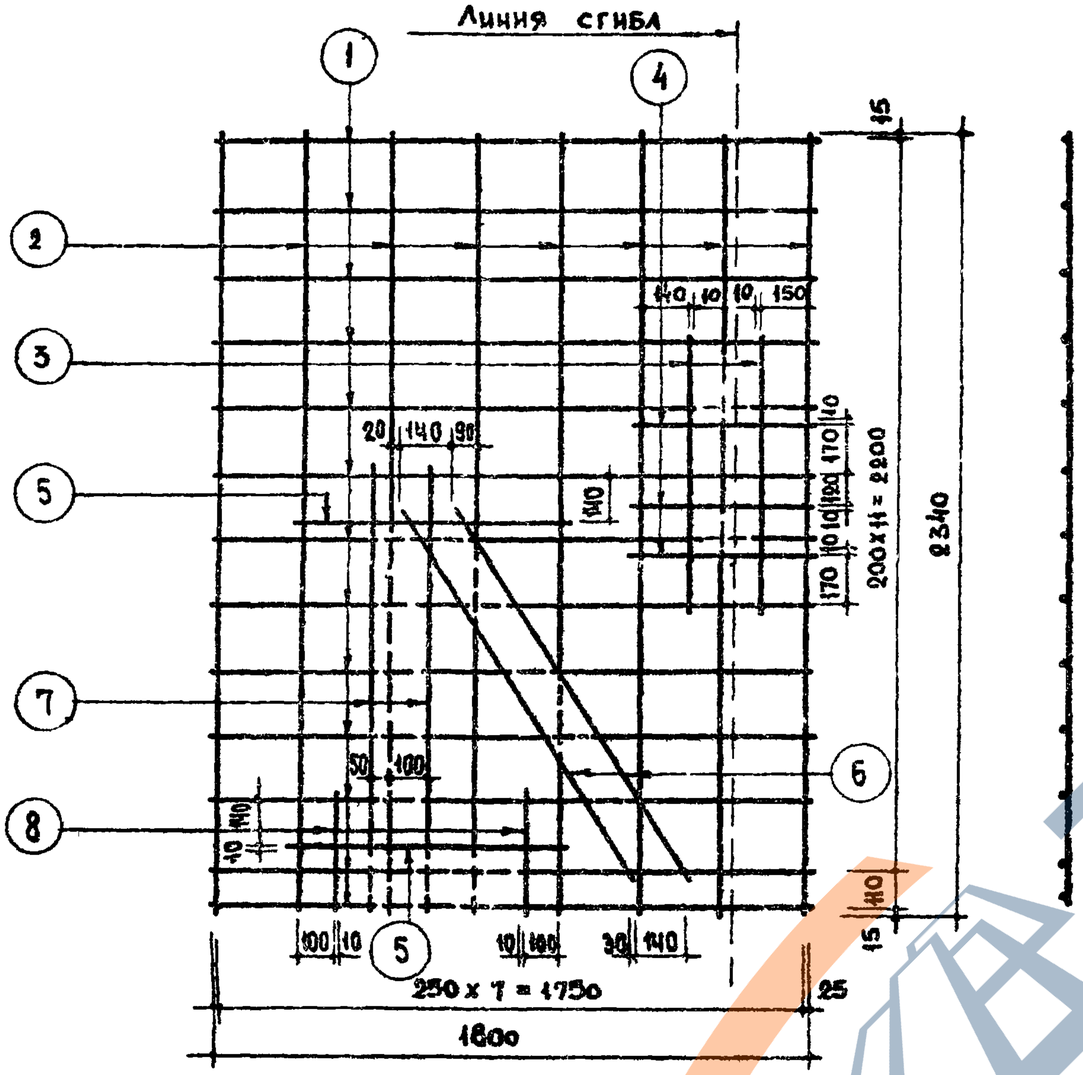

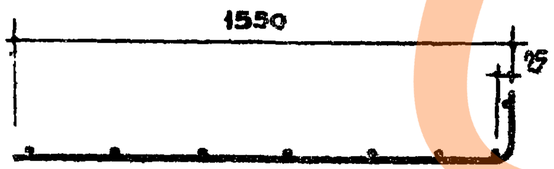

СПЕЦИФИКАЦИЯ СТАЛИ НА 1 ЭЛЕМЕНТ							
МАРКА	№№ ПОЗ	СТАЛЬ ф мм	ДЛИНА мм	Кол. ШТ.	ОБЩАЯ ДЛИНА м	Вес кг	
						ПОЗ.	ОБЩИЙ
С 10-1	1	ЗВI	1800	13	23.40	1.29	2.90
	2	ЗВI	2340	8	18.72	1.07	
	3	ЗВI	820	2	1.64	0.09	
	4	ЗВI	520	3	1.56	0.09	
	5	ЗВI	770	2	1.54	0.08	
	6	ЗВI	1360	2	2.72	0.15	
	7	ЗВI	1160	2	2.32	0.13	
	8	ЗВI	340	2	0.68	0.04	

ПРИМЕЧАНИЯ:

1 Изготовление сетки производить контактной точечной электросваркой.

2 Стержни, показанные пунктиром, срезать после приварки дополнительных стержней.

Ст. техник Л. Лесников

ТК 1970	САНИТАРНО - ТЕХНИЧЕСКИЕ КАБИНЫ	СЕРИЯ 1.188-5
	АРМАТУРНАЯ СЕТКА С10-1	ВЫПУСК 1 / ЛИСТ 62

https://zavodjbi.com/

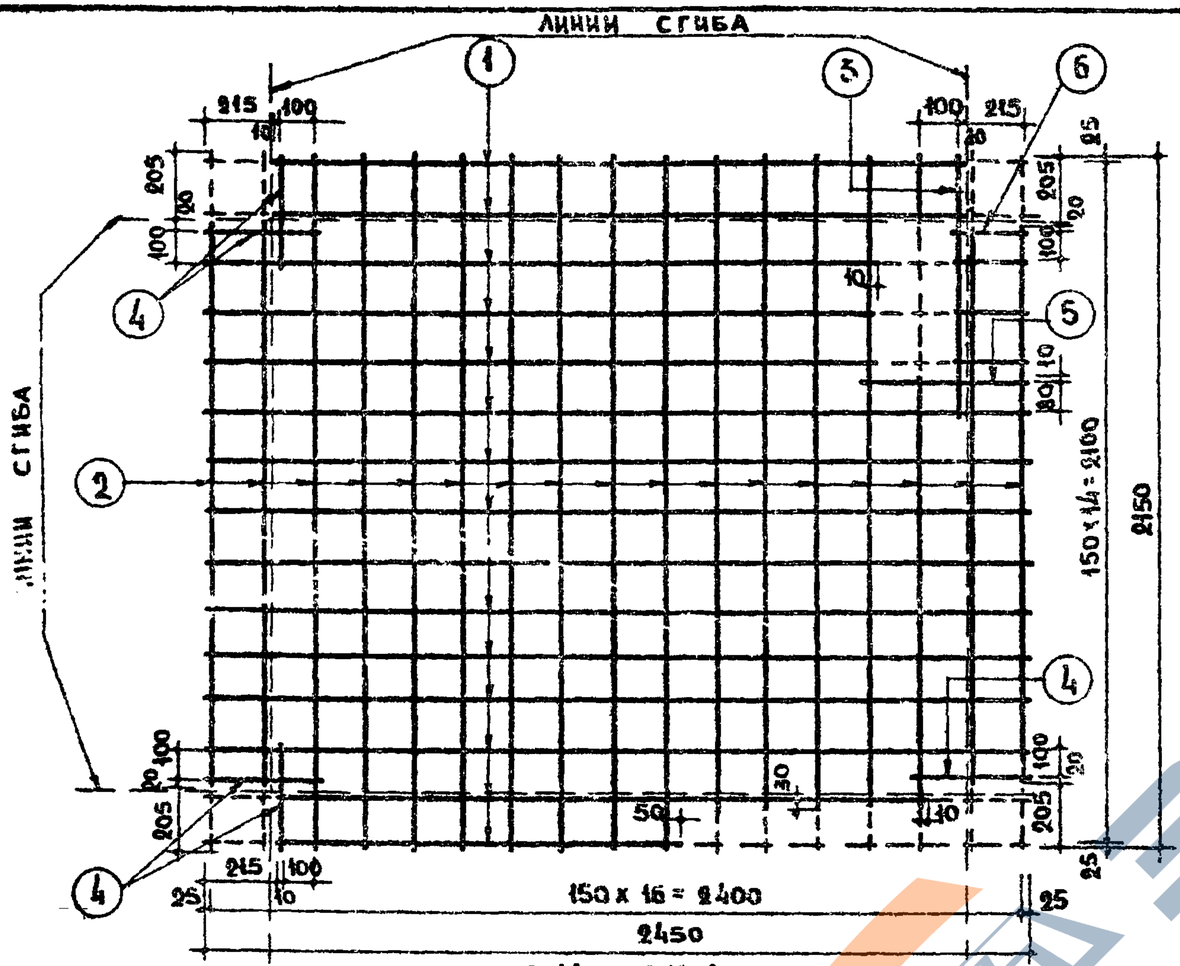

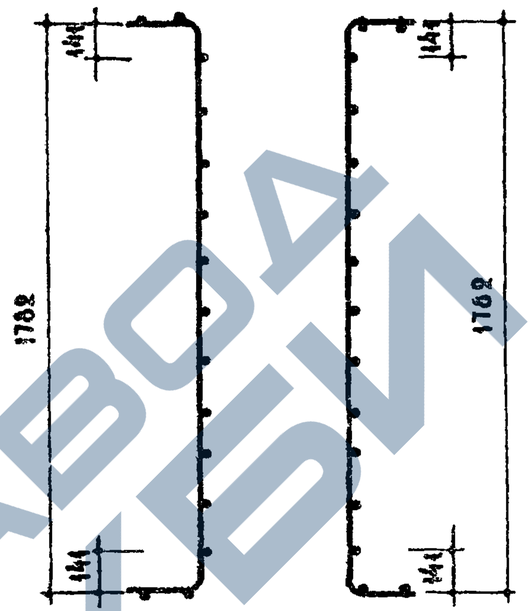

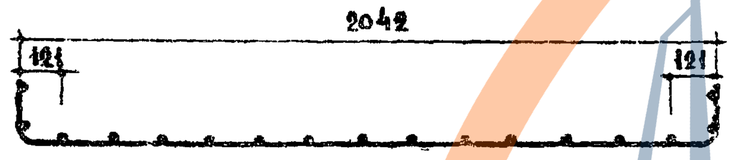

Спецификация стали на 1 элемент

Марка	№№ поз.	Сталь Ф мм	Длина мм	Кол шт.	Общая длина м	Вес кг поз.	Вес кг общий
С 11 С 11-1	1	4 ВI	2450	15	36.75	3.64	7.58
	2	4 ВI	2150	17	36.55	3.62	
	3	4 ВI	800	1	0.80	0.08	
	4	4 ВI	350	5	1.75	0.17	
	5	4 ВI	500	1	0.50	0.05	
	6	4 ВI	230	1	0.23	0.02	

Примечания.

1. Изготовление сеток производить контактной точечной электросваркой.
2. Стержни сеток, показанные пунктиром, срезать после приварки дополнительных стержней.
3. Сетки С 11 и С 11-1 отличаются направлением сгиба.

ТК	Санитарно-технические кабины	Серия 1.188-5	
1970	Арматурные сетки С 11 и С 11-1	Выпуск 1	Лист 63

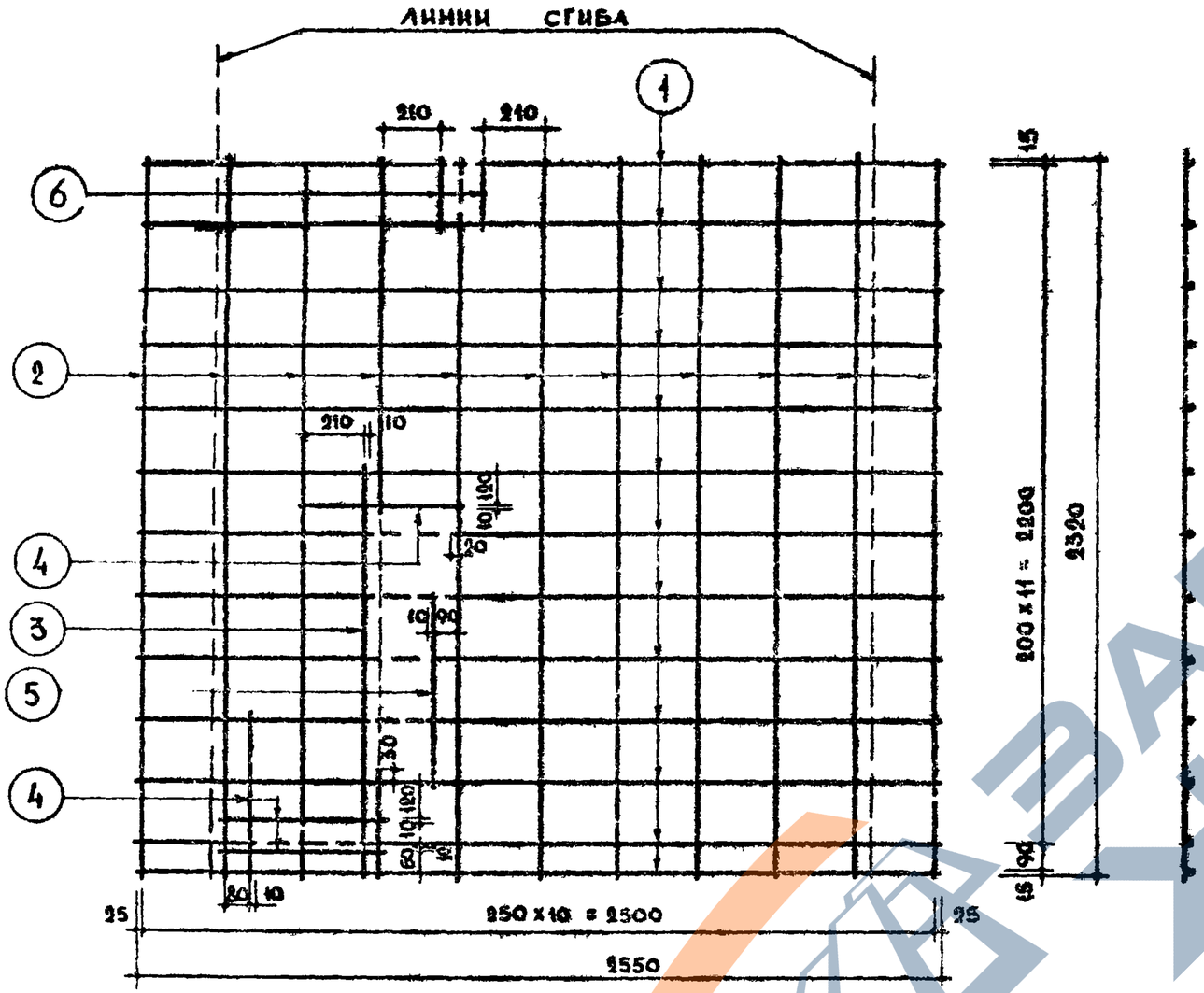

СПЕЦИФИКАЦИЯ СТАЛИ НА 1 ЭЛЕМЕНТ							
МАРКА	№№ ПОЗ.	СТАЛЬ Ф ММ	ДЛИНА ММ	КОЛ. ШТ.	ОБЩАЯ ДЛИНА М	ВЕС КГ ПОЗ.	ВЕС КГ ОБЩИЙ
С 12	1	3ВI	2550	13	33.15	1.82	3.45
	2	3ВI	2320	11	25.52	1.40	
	3	3ВI	1320	1	1.32	0.07	
	4	3ВI	520	4	2.08	0.11	
	5	3ВI	620	1	0.62	0.03	
	6	3ВI	220	2	0.44	0.02	

ПРИМЕЧАНИЯ.

1. Изготовление сетки производить контактной точечной электросваркой
2. Стержни сетки, показанные пунктиром, срезать после приварки дополнительных стержней

ТК	САНИТАРНО-ТЕХНИЧЕСКИЕ КАБИНЫ	СЕРИЯ 1.188-5	
1970	АРМАТУРНАЯ СЕТКА С 12	ВЫПУСК 1	ЛИСТ 64

11474-01 70

ИНЖЕНЕР И ПОДГОРНАЯ

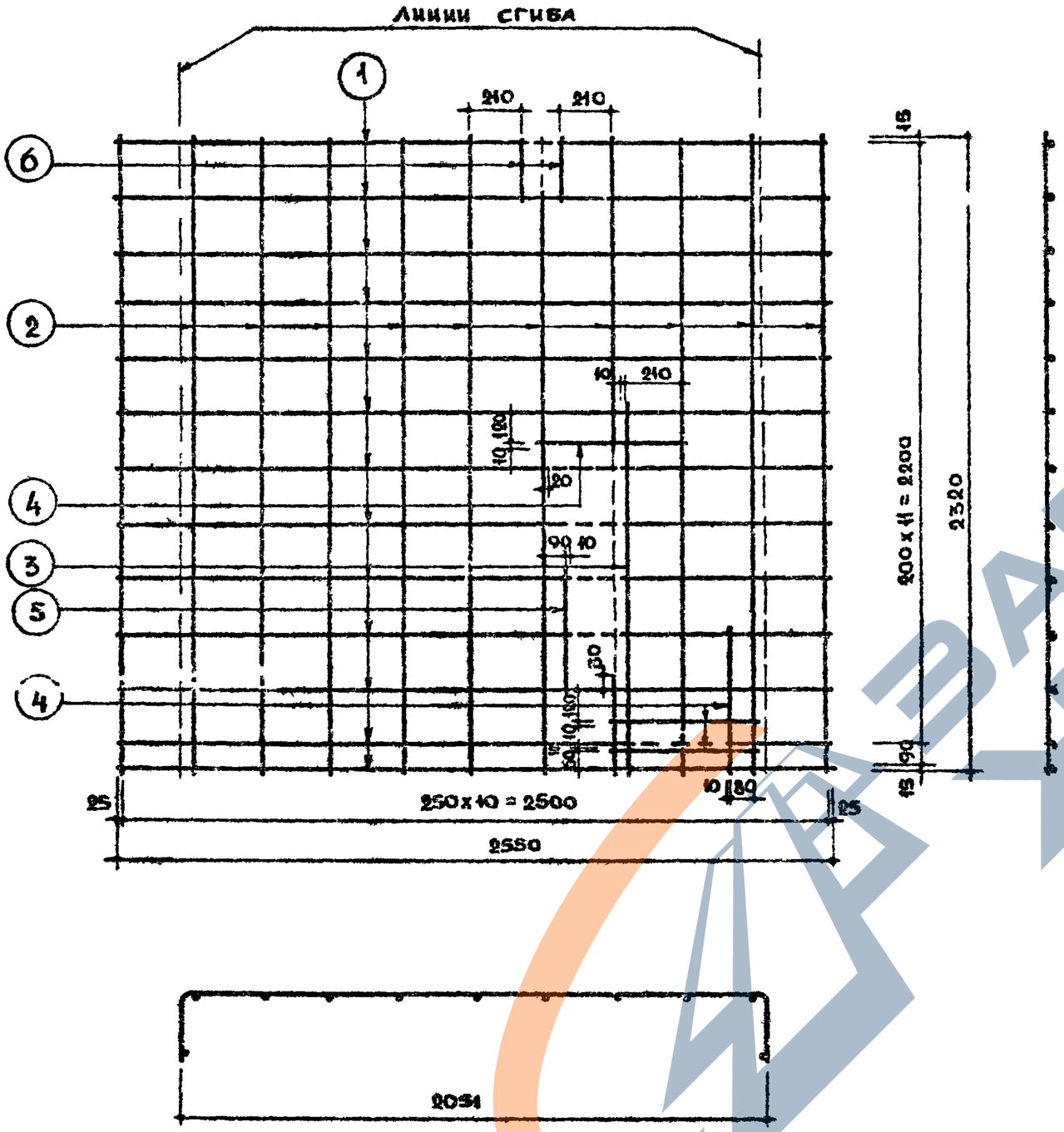

Спецификация стали на 1 элемент							
Марка	№№ поз.	Сталь Ф мм	Длина мм	Кол. шт.	Общая длина м	Вес кг поз.	Вес кг общий
С 12-1	1	3 ВI	2550	13	33.15	1.82	3.45
	2	3 ВI	2320	11	25.52	1.40	
	3	3 ВI	1320	1	1.32	0.07	
	4	3 ВI	520	4	2.08	0.11	
	5	3 ВI	620	1	0.62	0.03	
	6	3 ВI	220	2	0.44	0.02	

Примечания

1. Изготовление сетки производить контактной точечной электросваркой.
2. Стержни сетки, показанные пунктиром, срезать после приварки дополнительных стержней.

ТК 1970	Санитарно-технические кабины	Серия 1.188-5	
	Арматурная сетка С12-1	Выпуск 1	Лист 65

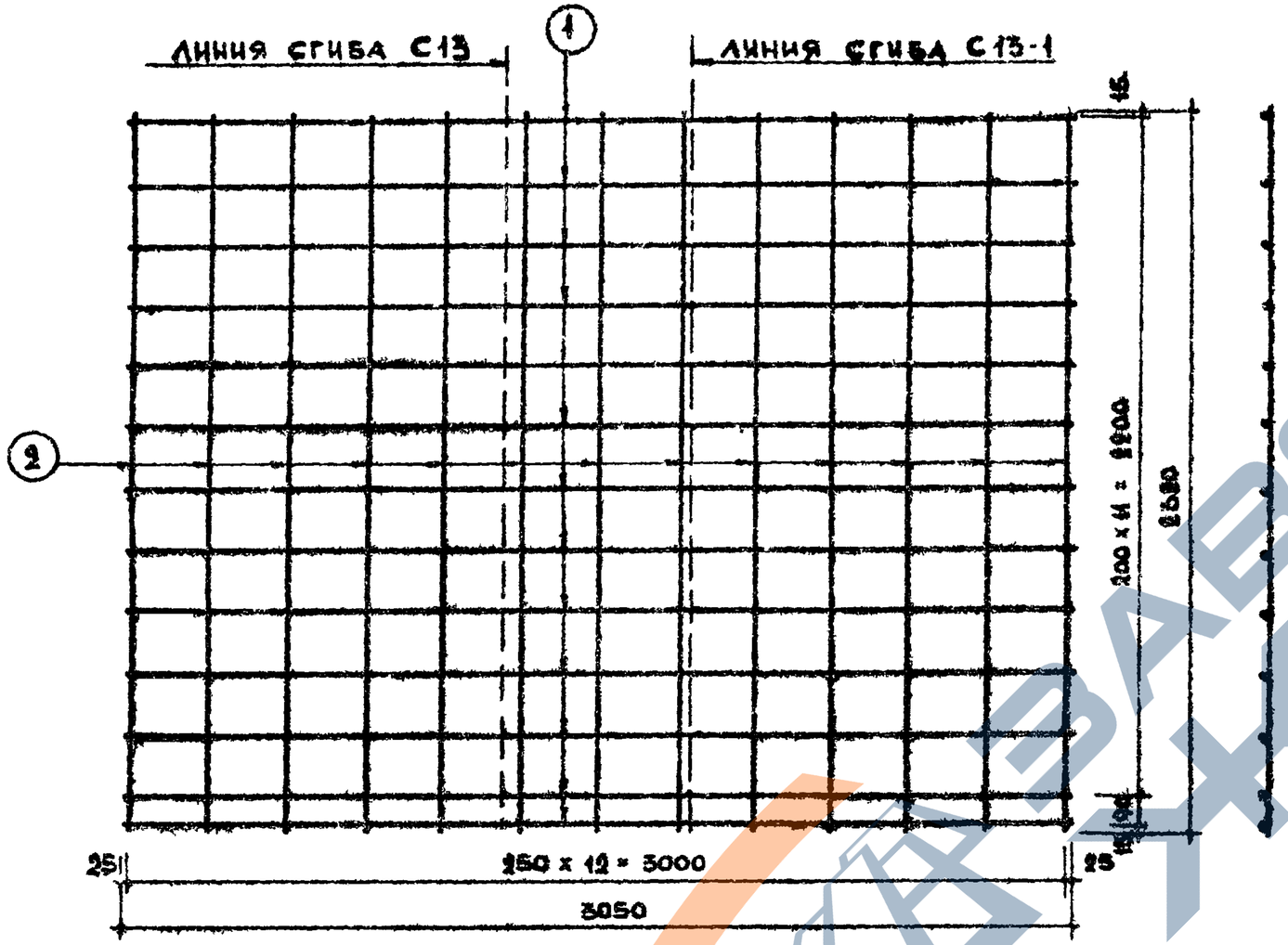

СПЕЦИФИКАЦИЯ СТАЛИ НА 1 ЭЛЕМЕНТ							
МАРКА	№№ ПОЗ	СТАЛЬ Ф ММ	ДЛИНА ММ	КОЛ. ШТ.	ОБЩАЯ ДЛИНА М	ВЕС КГ ПОЗ.	ВЕС КГ ОБЩИЙ
С 13	1	Ф3ВI	3050	13	39.65	2.18	3.84
С 13-1	2	Ф3ВI	2320	13	30.16	1.66	

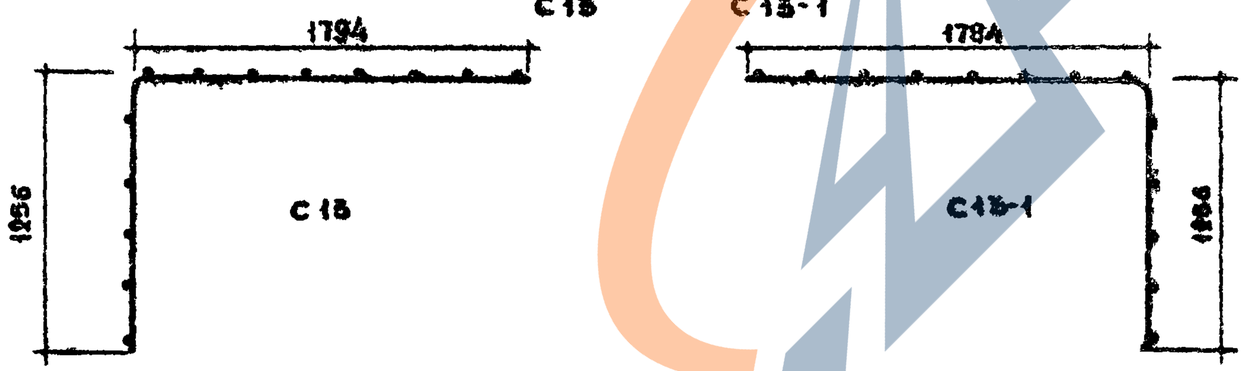

СХЕМЫ СГИБА СЕТОК

ПРИМЕЧАНИЯ

1. Изготовление сеток производить контактной точечной электросваркой.
2. Сетки С13 и С13-1 отличаются местами сгиба.

ТК	САНИТАРНО-ТЕХНИЧЕСКИЕ КАБИНЫ		1.188-5
1970	АРМАТУРНЫЕ СЕТКИ С13 И С13-1	ВЫПУСК 1	ЛИСТ 66

11474-01 72

ИНЖЕНЕР И ПОДГОРНАЯ

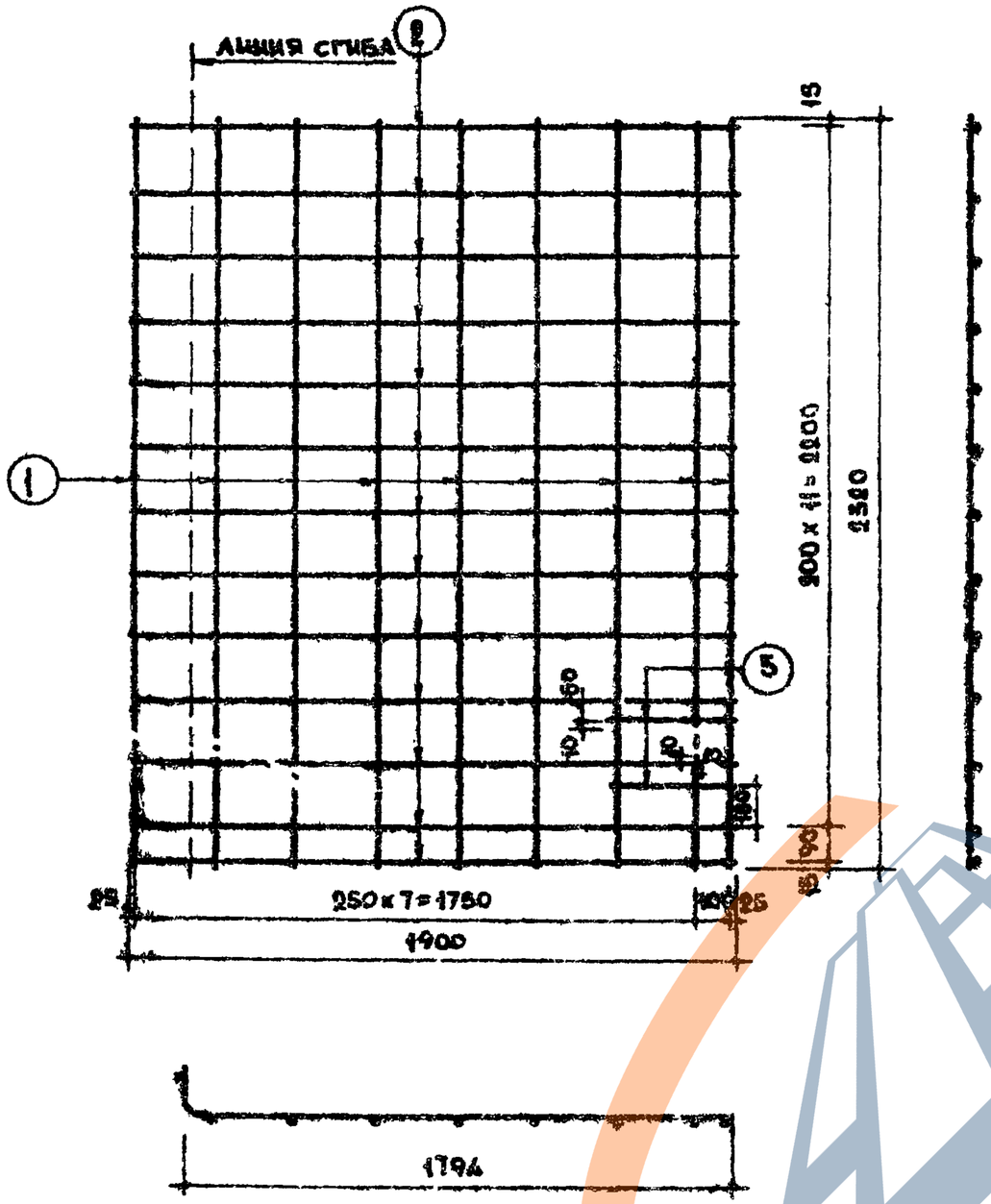
ЛИНИЯ СГИБА
2
1
5
15
900 x 11 = 9900
2320
60
60
80
80
80

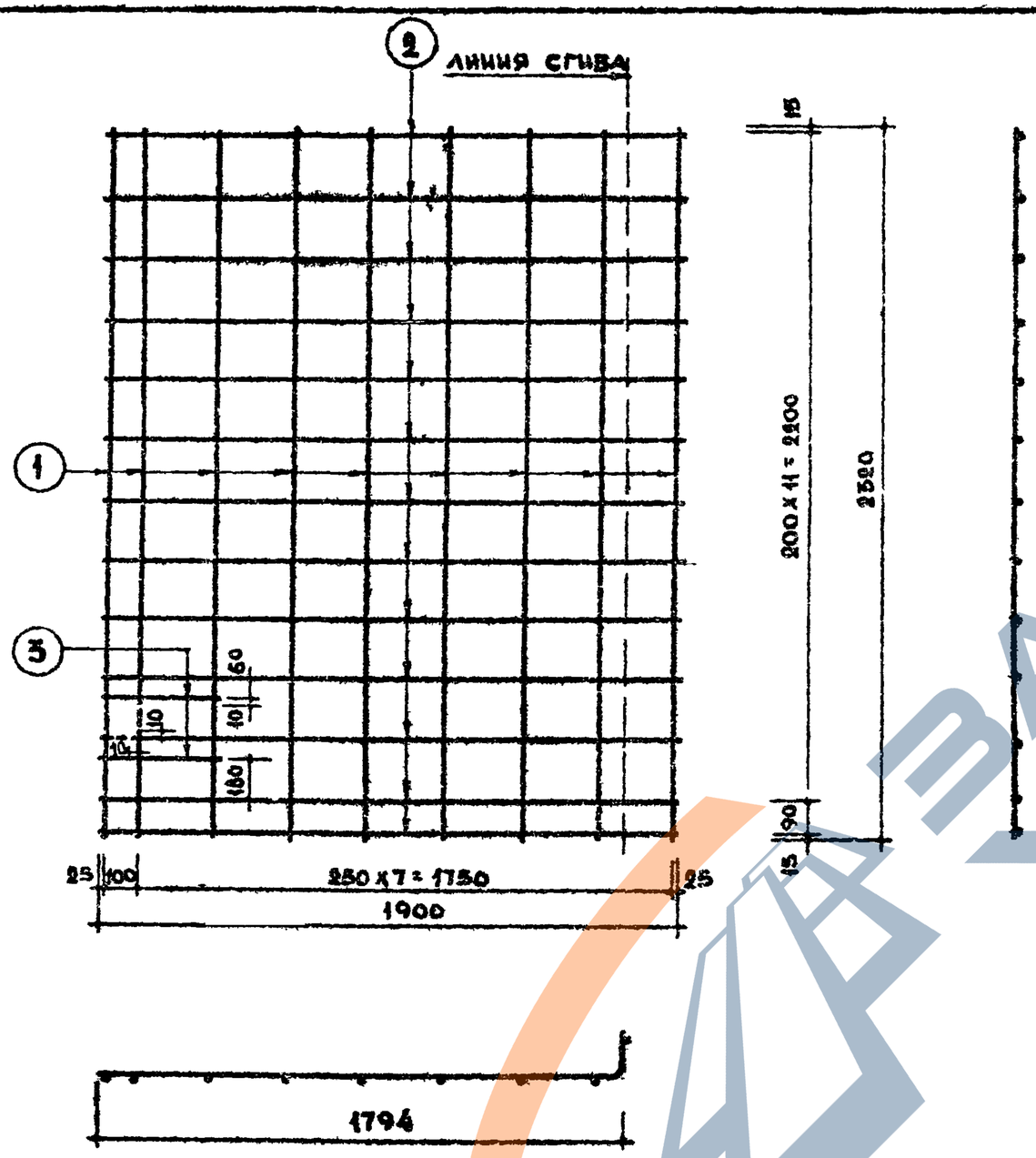

СПЕЦИФИКАЦИЯ СТАЛИ НА 1 ЭЛЕМЕНТ							
Марка	№№ поз.	Сталь Ф мм	Длина мм	Кол. шт.	Общая длина м	Вес кг поз.	Вес кг общий
С 14-1	1	3 ВI	2320	9	20.88	1.15	2.55
	2	3 ВI	1900	13	24.70	1.36	
	3	3 ВI	400	2	0.80	0.04	

Примечания:

1. Изготовление сетки производить контактной точечной электросваркой.
2. Стержни сетки, показанные пунктиром, срезать после приварки дополнительных стержней.

Ст. техник Лесников

ТК	САНИТАРНО- ТЕХНИЧЕСКИЕ КАБИНЫ	Серия 1.188-5	
1970	Арматурная сетка С 14-1	Выпуск 1	Лист 68

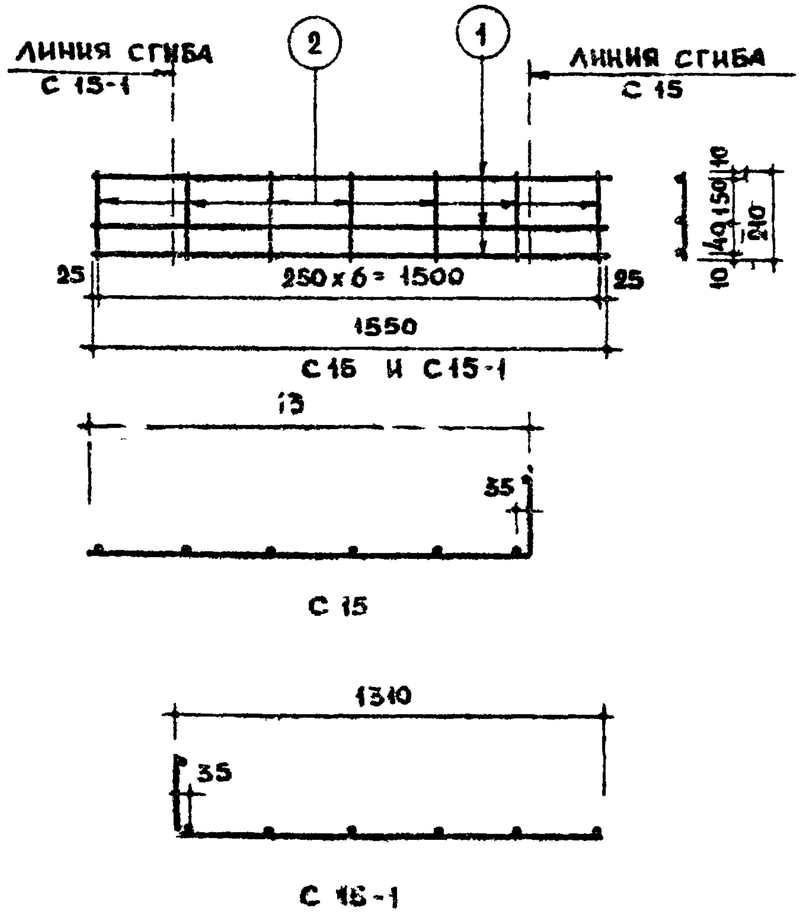

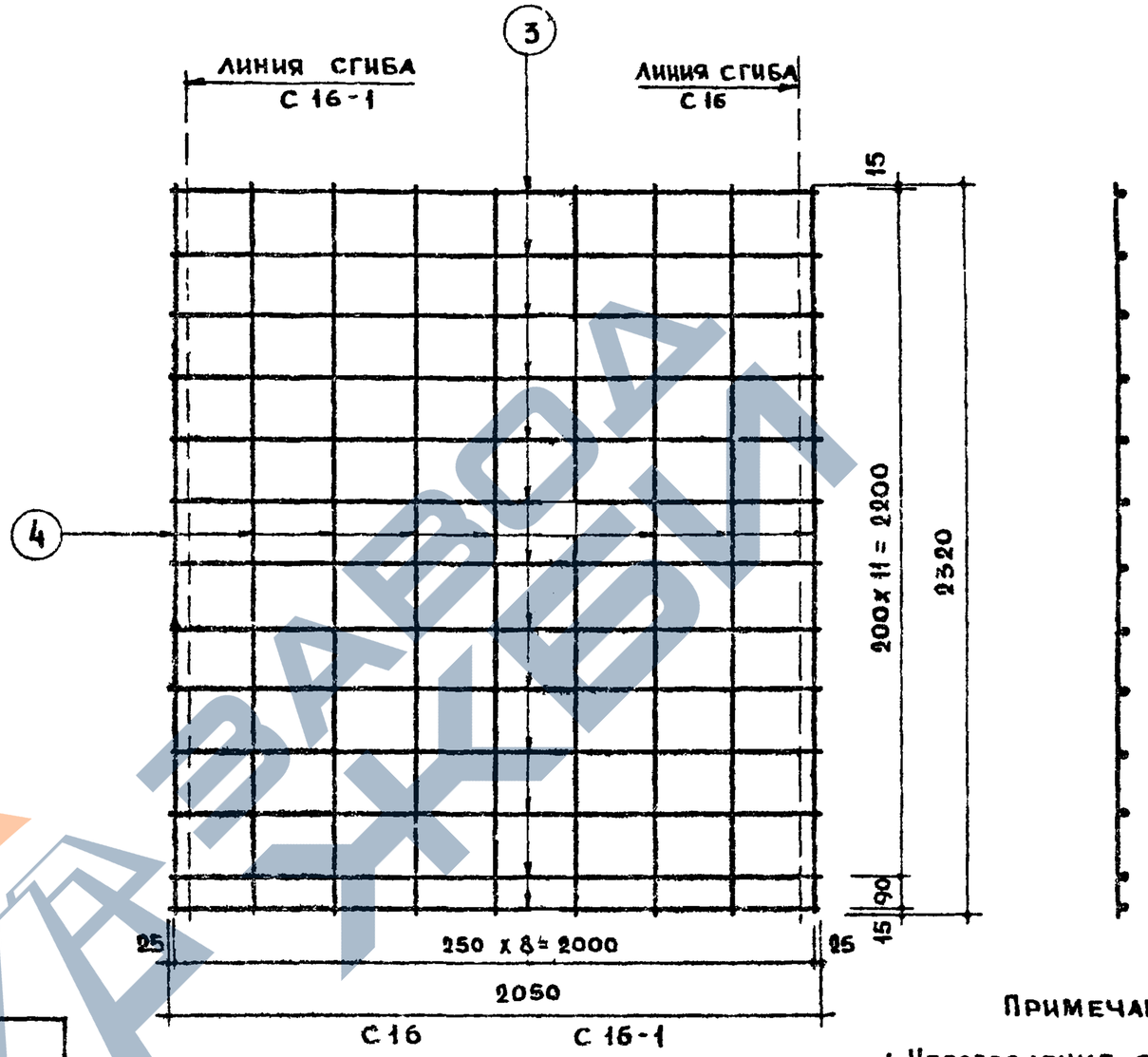

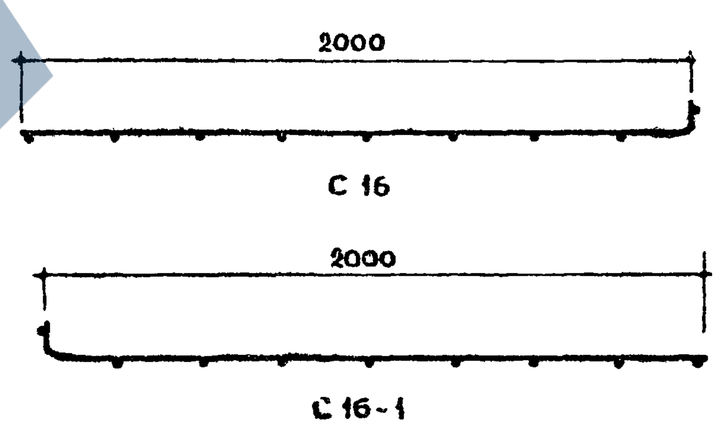

Спецификация стали на 1 элемент							
Марка	№№ поз.	Сталь ф мм	Длина мм	Кол. шт.	Общая длина м	Вес кг поз.	Вес кг общий
С 15 / С 15-1	1	6 АI	1550	3	4.65	1.03	1.18
	2	4 ВI	210	7	1.47	0.15	
С 16 / С 16-1	3	3 ВI	2050	13	26.65	1.46	2.61
	4	3 ВI	2320	9	20.88	1.15	
Отд. стерж. ②		6 АI	1550	1	1.55	0.34	0.34

Примечания

1 Изготовление сеток производить контактной точечной электросваркой.
2 Сетки С15 и С15-1, С16 и С16-1 отличаются местами сгиба.
3 Изгиб отдельного стержня ② соответствует изгибу продольного стержня С15.

ТК	Санитарно - технические кабины	Серия 1.188-5
1970	Арматурные сетки С15 и С15-1, С16 и С16-1. Отд. стержень 2	Выпуск 1 / Лист 69

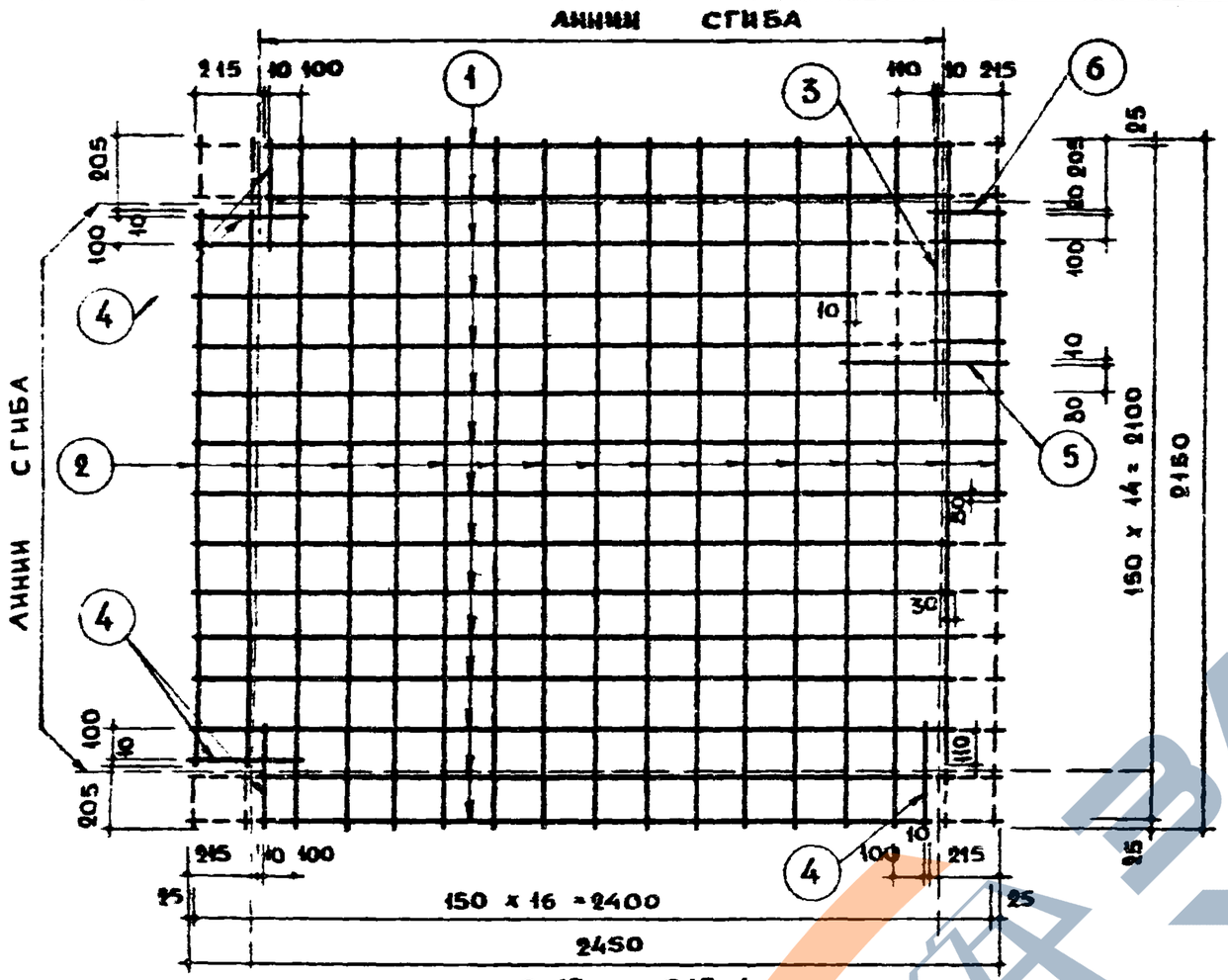

С 17 С17-1

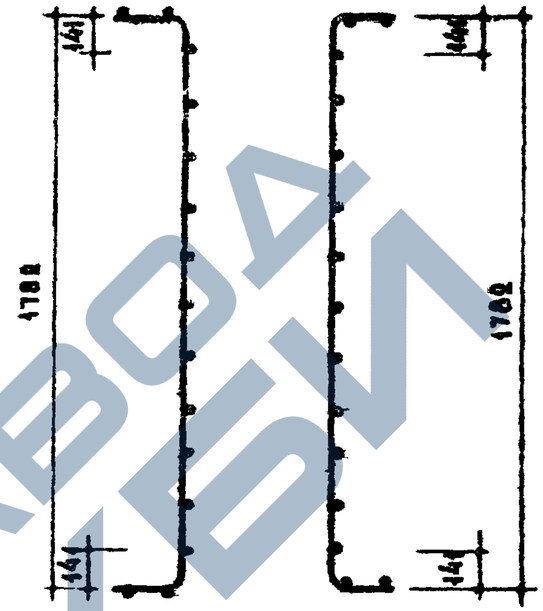

С 17 С17-1

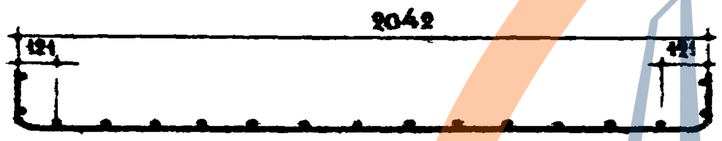

С 17

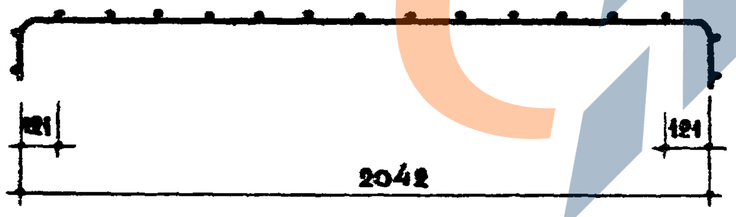

С17-1

СПЕЦИФИКАЦИЯ СТАЛИ НА 1 ЭЛЕМЕНТ							
МАРКА	NN ПОЗ.	СТАЛЬ ФММ	ДЛИНА ММ	КОЛ. ШТ.	ОБЩАЯ ДЛИНА, М.	ВЕС КГ ПОЗ.	ВЕС КГ ОБЩИЙ
С 17 С 17-1	1	4ВI	2450	15	36.75	3.64	7.58
	2	4ВI	2150	17	36.55	3.62	
	3	4ВI	800	1	0.80	0.08	
	4	4ВI	350	5	1.75	0.17	
	5	4ВI	500	1	0.50	0.05	
	6	4ВI	230	1	0.23	0.02	

ПРИМЕЧАНИЯ

1. Изготовление сеток производить контактной точечной электросваркой.
2. Стержни сеток, показанные пунктиром, срезать после приварки дополнительных стержней.

ТК	САНИТАРНО-ТЕХНИЧЕСКИЕ КАБИНЫ.	СЕРИЯ 1.188-5	
1970	АРМАТУРНЫЕ СЕТКИ С17 и С17-1	ВЫПУСК 1	ЛИСТ 70

Инженер Шит-и Подгорная

11474-01 - 76

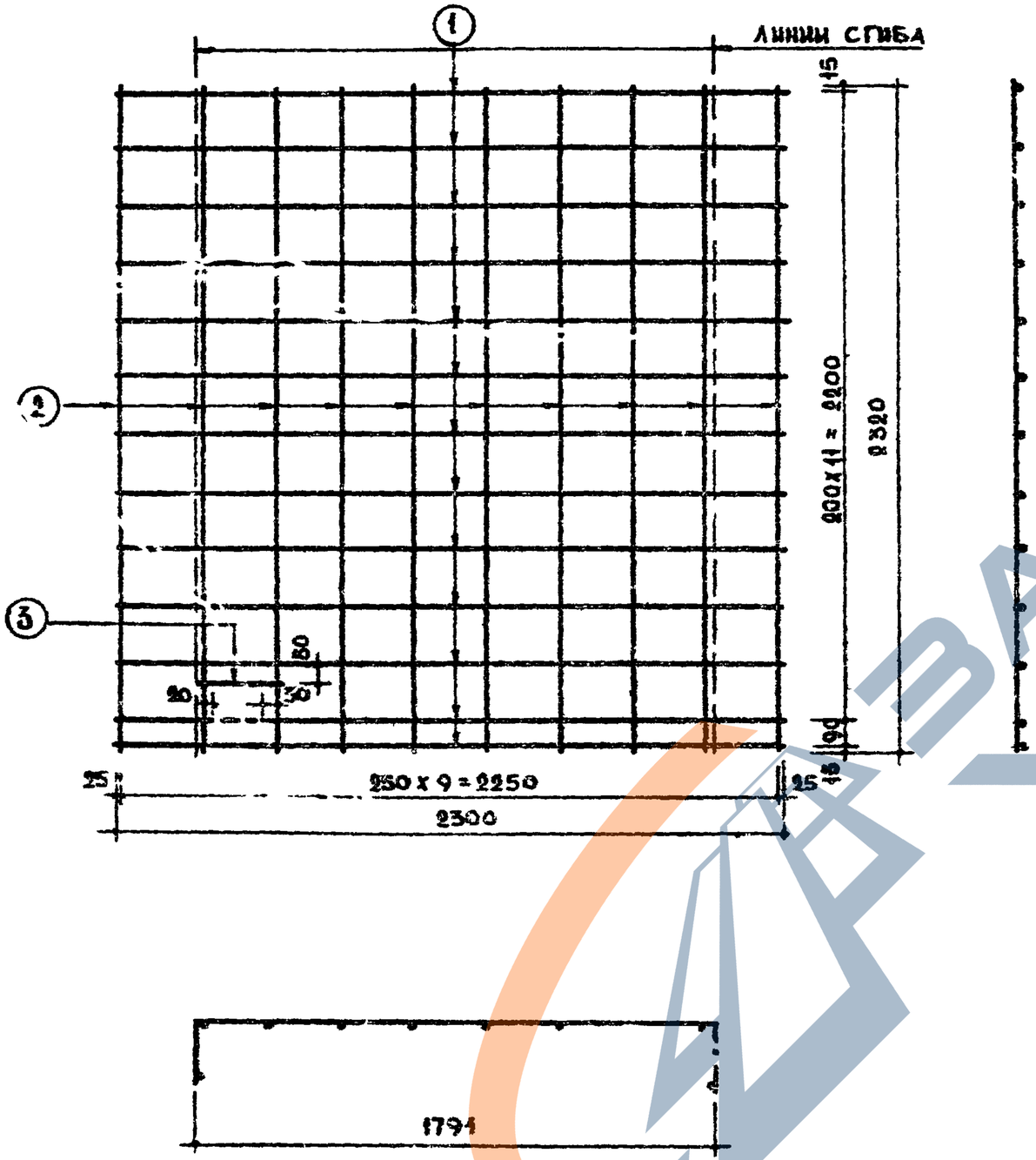

Спецификация стали на 1 элемент							
Марка	№№ поз.	Сталь Ф мм	Длина мм	Кол. шт.	Общая длина м	Вес кг поз.	Вес кг общий
С 18	1	5ВI	2300	13	29.90	1.64	2.94
	2	3ВI	2320	10	23.20	1.28	
	3	5ВI	280	1	0.28	0.02	

Примечания

1. Изготовление сетки производить контактной точечной электросваркой.
2. Стержень сетки, показанный пунктиром, срезать после приварки дополнительного стержня.

ТК 1970	Санитарно-технические кабины	Серия 1.188-5	
	Арматурная сетка С 18	Выпуск 1	Лист 71

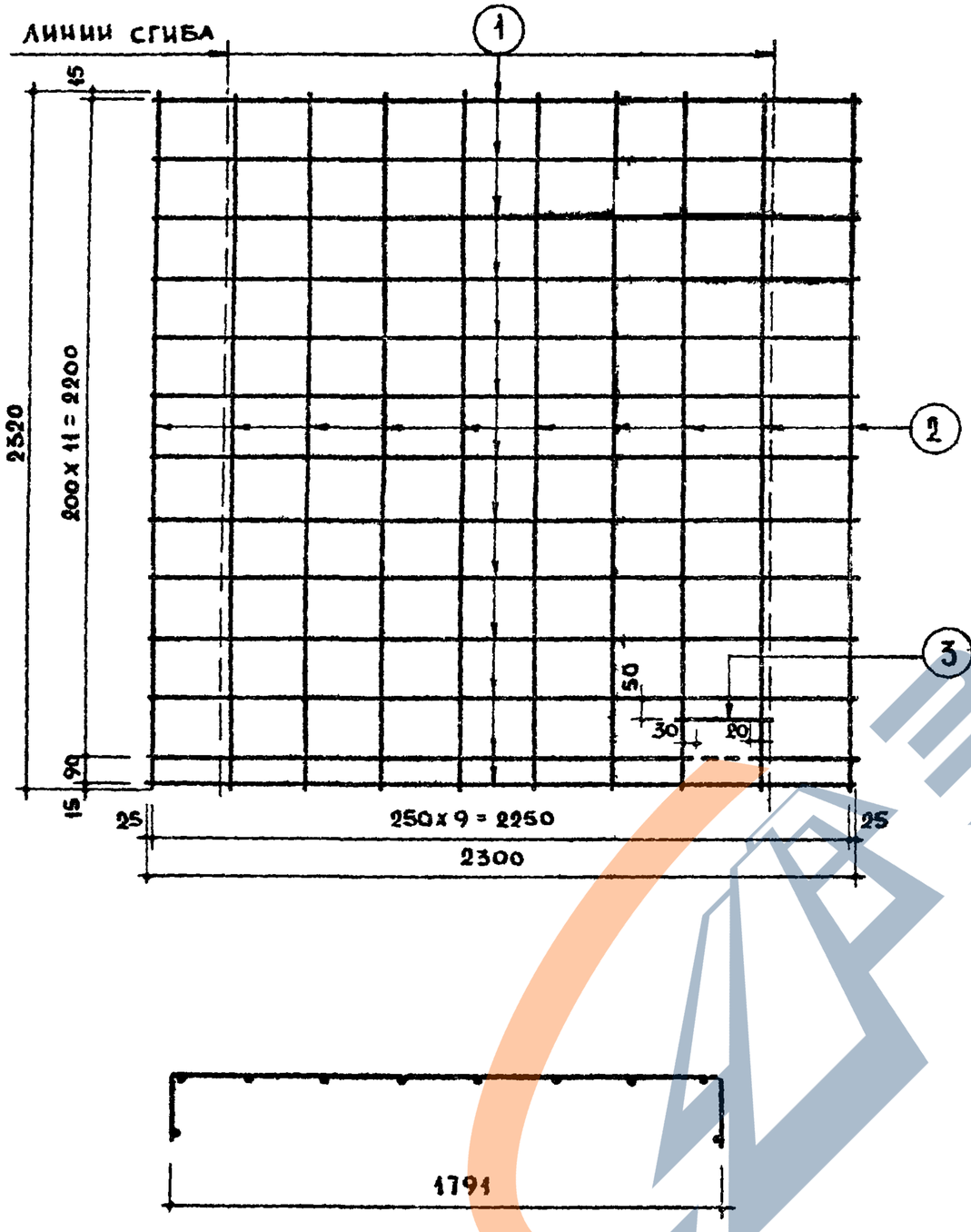

СПЕЦИФИКАЦИЯ СТАЛИ НА 1 ЭЛЕМЕНТ							
МАРКА	NN поз.	СТАЛЬ ф мм	ДЛИНА мм	КОЛ. шт.	ОБЩАЯ ДЛИНА м	ВЕС КГ поз.	ВЕС КГ общий
С 18-1	1	ЗВI	2300	13	29.90	1.64	2.94
	2	ЗВI	2320	10	23.20	1.28	
	3	ЗВI	280	1	0.28	0.02	

Примечания

1. Изготовление сетки производить контактной точечной электросваркой.
2. Стержень сетки, показанный пунктиром, срезать после приварки дополнительного стержня.

ТК	САНИТАРНО - ТЕХНИЧЕСКИЕ КАБИНЫ	СЕРИЯ 1.188-5	
1970	АРМАТУРНАЯ СЕТКА С18-1	ВЫПУСК 1	ЛИСТ 72

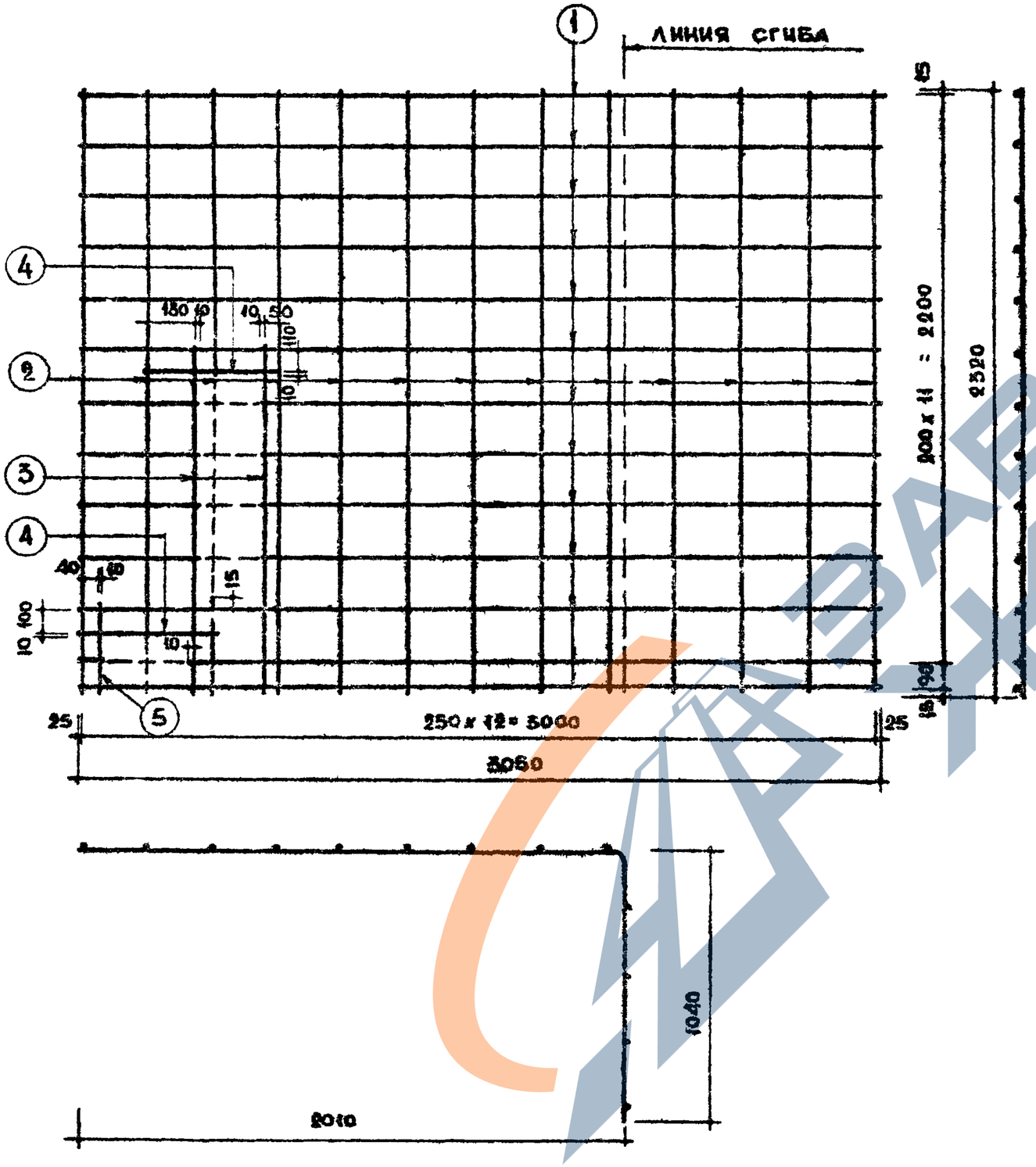

СПЕЦИФИКАЦИЯ СТАЛИ НА 1 ЭЛЕМЕНТ							
МАРКА	№№ поз.	СТАЛЬ Ф мм	ДЛИНА мм	КОЛ. шт.	ОБЩАЯ ДЛИНА м	ВЕС КГ	
						ПОЗ	ОБЩИЙ
С19	1	ВВI	3050	15	39.65	2.18	4.07
	2	ВВI	2320	15	30.16	1.66	
	3	ВВI	1320	2	2.64	0.15	
	4	ВВI	530	2	1.06	0.06	
	5	ВВI	320	1	0.32	0.02	

ПРИМЕЧАНИЯ

1. Изготовление сетки производить контактной точечной электросваркой
2. Стержни сетки, показанные пунктиром, срезать после приварки дополнительных стержней.

ТК	САНИТАРНО - ТЕХНИЧЕСКИЕ КАБИНЫ	СЕРИЯ 1.188-5
1970	АРМАТУРНАЯ СЕТКА С19	ВЫПУСК 1 / ЛИСТ 73

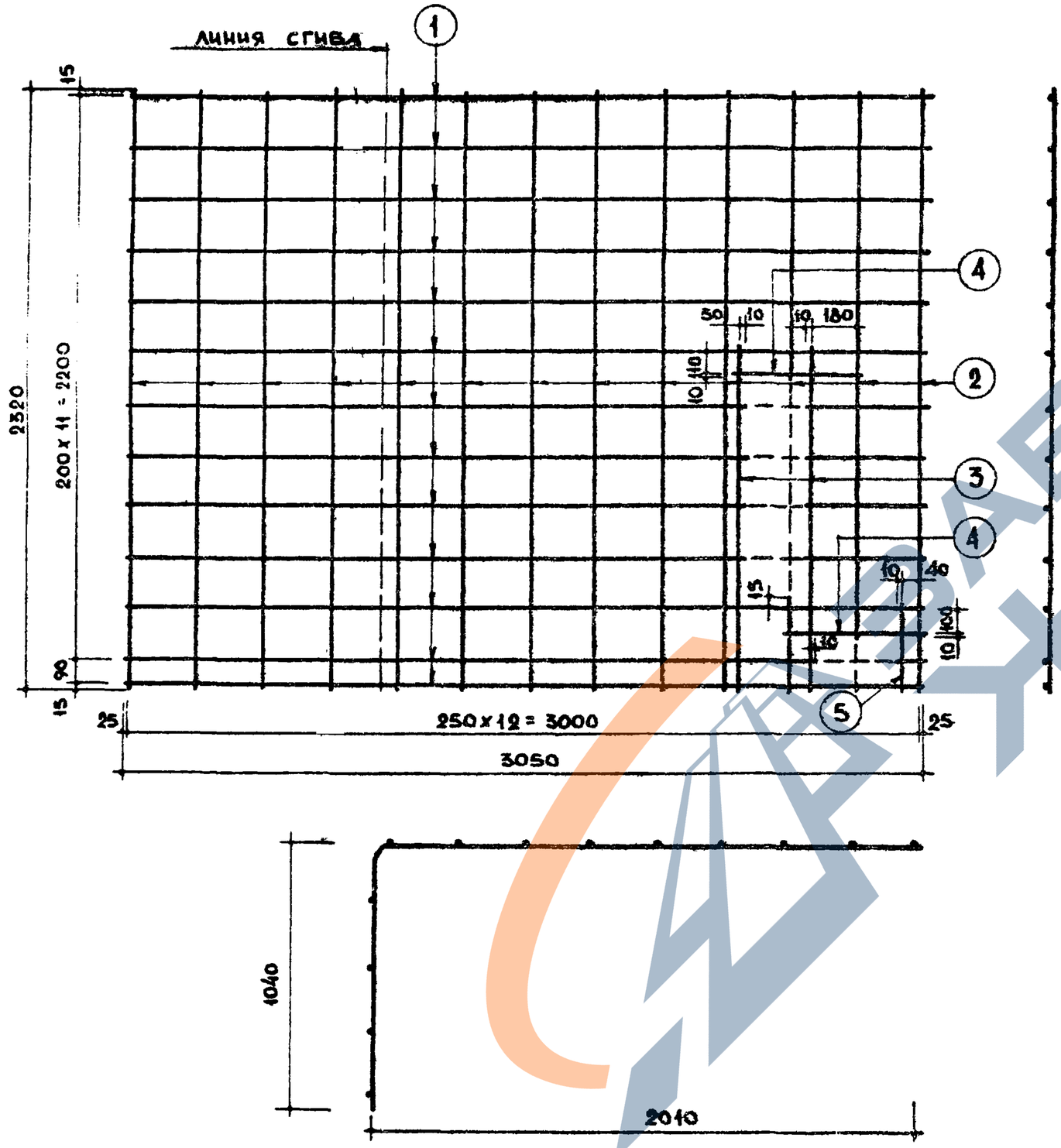

СПЕЦИФИКАЦИЯ СТАЛИ НА 1 ЭЛЕМЕНТ							
Марка	№№ поз.	Сталь Ф мм	Длина мм	Кол. шт.	Общая длина м	Вес кг поз.	Вес кг общий
С 19-1	1	3ВI	3050	13	39.65	2.18	4.07
	2	3ВI	2320	13	30.16	1.66	
	3	3ВI	1320	2	2.64	0.15	
	4	3ВI	550	2	1.06	0.06	
	5	3ВI	320	1	0.32	0.02	

Примечания

1. Изготовление сетки производить контактной точечной электросваркой.
2. Стержни сетки, показанные пунктиром, срезать после приварки дополнительных стержней.

ТК 1970	САНИТАРНО-ТЕХНИЧЕСКИЕ КАБИНЫ	Серия 1188-5	
	Арматурная сетка С19-1	Выпуск 1	Лист 74

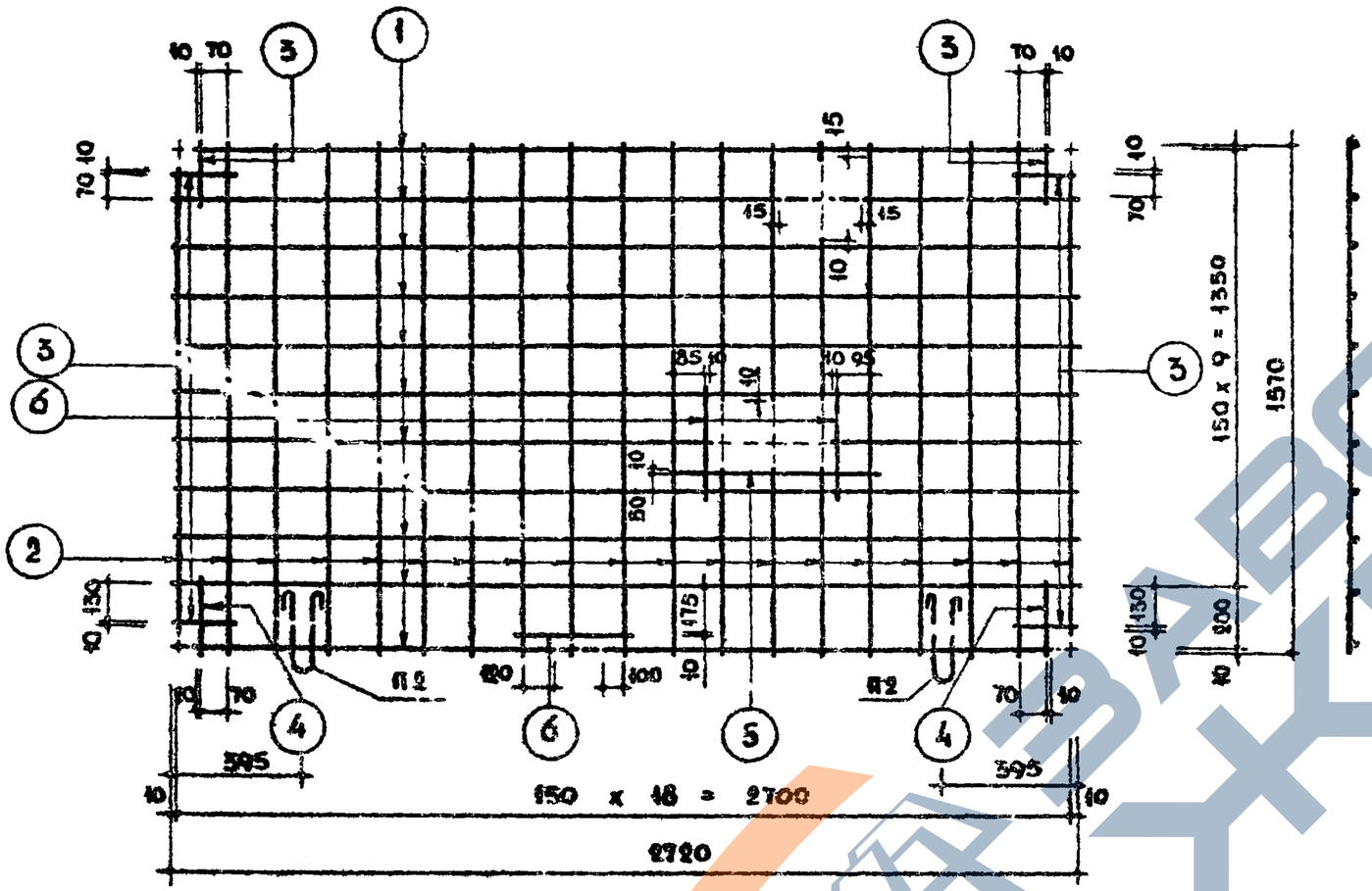

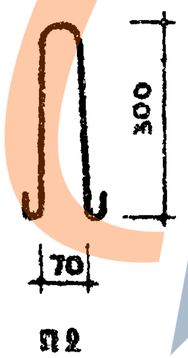

Спецификация стали на 1 элемент							
Марка	№№ поз	Сталь Ф мм	Длина мм	Кол. шт.	Общая длина м	Вес кг поз.	Вес кг общий
С 20	1	4 ВI	2720	11	29.92	2.96	6.21
	2	4 ВI	1570	19	29.83	2.95	
	3	4 ВI	170	6	1.02	0.10	
	4	4 ВI	220	2	0.44	0.04	
	5	4 ВI	620	1	0.62	0.06	
	6	4 ВI	320	3	0.96	0.10	
П2		8 АI	760	1	0.76	0.30	0.30

Примечания.

1. Изготовление сетки производить контактной точечной электросваркой.
2. Стержни сетки, показанные пунктиром, срезать после приварки дополнительных стержней.
3. Монтажные петли привязать к сетке.

ТК 1970	Санитарно-технические кабины	Серия 1.188-5	
	Арматурная сетка С 20	Выпуск 1	Лист 75

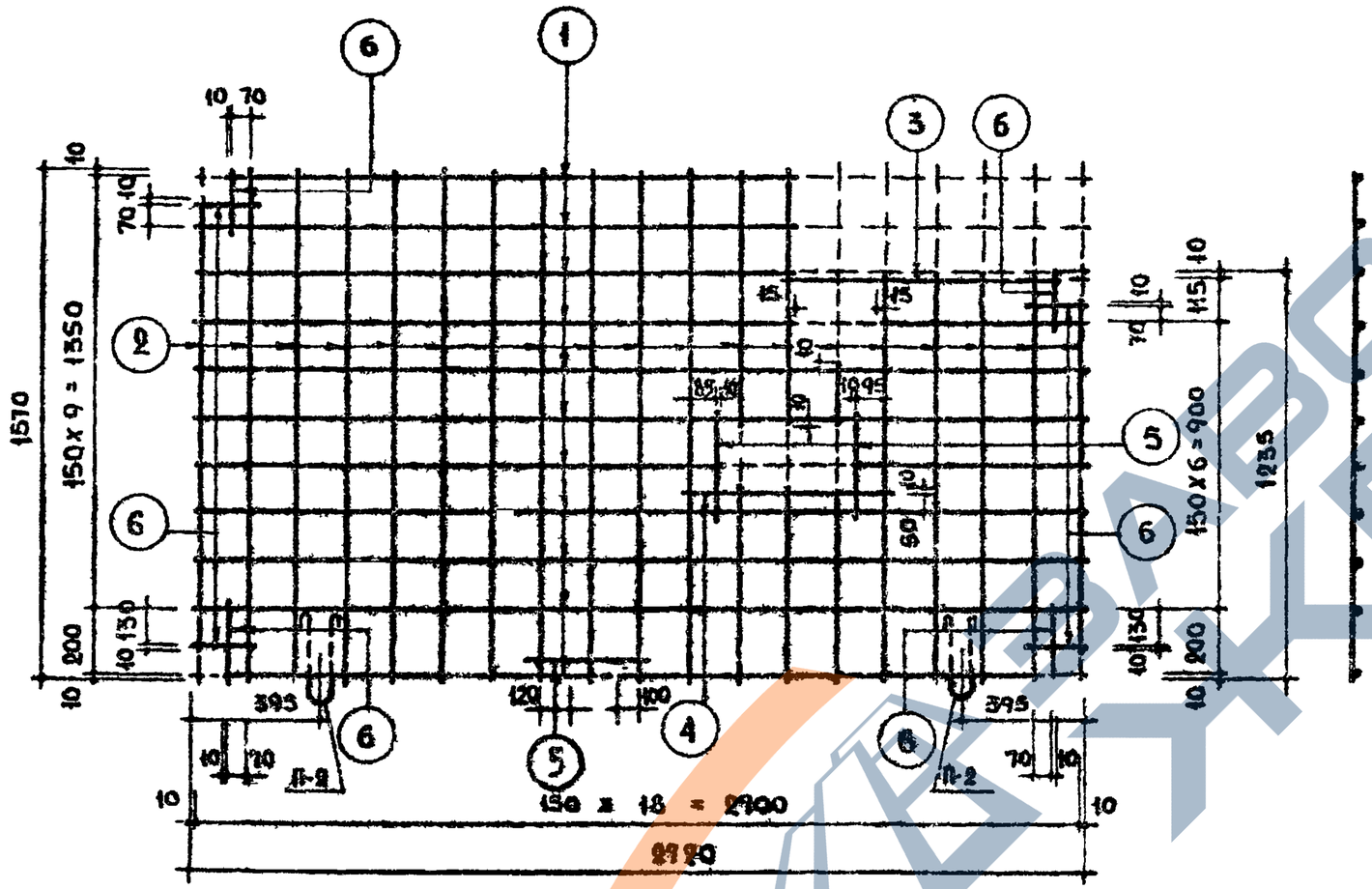

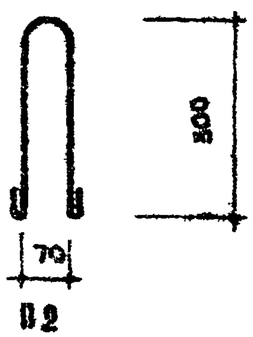

Спецификация стали на 1 элемент

Марка	№№ поз.	Ф мм	Длина мм	Кол. шт.	Общая дл. м.	Вес кг позиция	Вес кг общий
С 21	1	4ВI	2720	11	29.92	2.96	6.33
	2	4ВI	1870	19	29.83	2.95	
	3	4ВI	920	1	0.92	0.09	
	4	4ВI	620	1	0.62	0.06	
	5	4ВI	320	3	0.96	0.10	
	6	4ВI	220	8	1.76	0.17	
П2		8АI	760	1	0.76	0.30	0.30

Примечания

1. Изготовление сетки производить контактной точечной электросваркой.
2. Стержни сетки, показанные пунктиром, срезать после приварки дополнительных стержней.
3. Монтажные петли привязать к сетке.

ТК 1970	САНИТАРНО - ТЕХНИЧЕСКИЕ КАБИНЫ	Серия 1.188-5	
	Арматурная сетка С 21	Выпуск 1	Лист 76

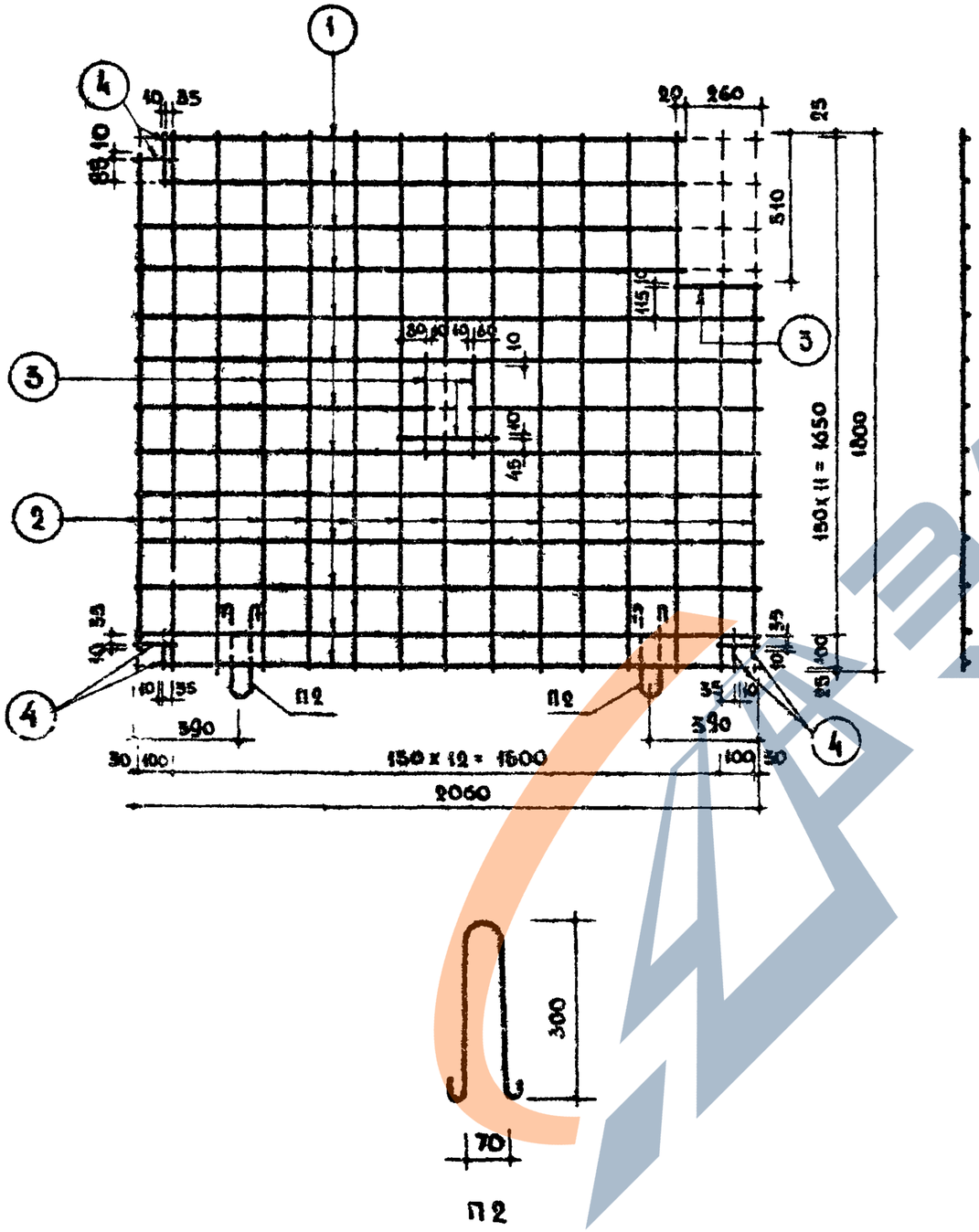

Спецификация стали на 1 элемент							
Марка	№№ поз.	Сталь Ø мм	Длина мм	Кол. шт.	Общая длина м	Вес кг поз.	Вес кг общий
С 22	1	4ВI	2060	13	26.78	2.65	5.56
	2	4ВI	1800	15	27.00	2.67	
	3	4ВI	320	4	1.28	0.13	
	4	4ВI	180	6	1.08	0.11	
П2		8АI	760	1	0.76	0.30	0.30

Примечания

1. Изготовление сетки производить контактной точечной электросваркой.
2. Стержни сетки, показанные пунктиром, срезать после приварки дополнительных стержней.
3. Монтажные петли привязать к сетке.

ТК 1970	Санитарно-технические кабины	Серия 1.188-5
	Арматурная сетка С 22	Выпуск 1 / Лист 77

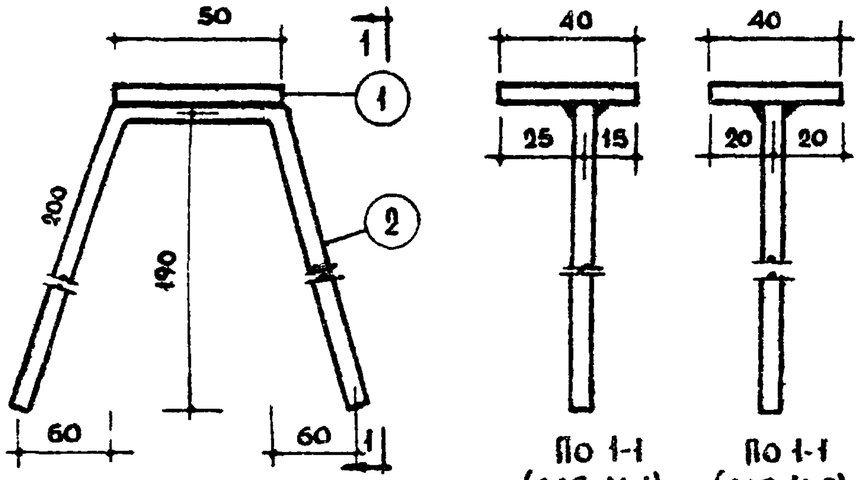

М-1; М-2

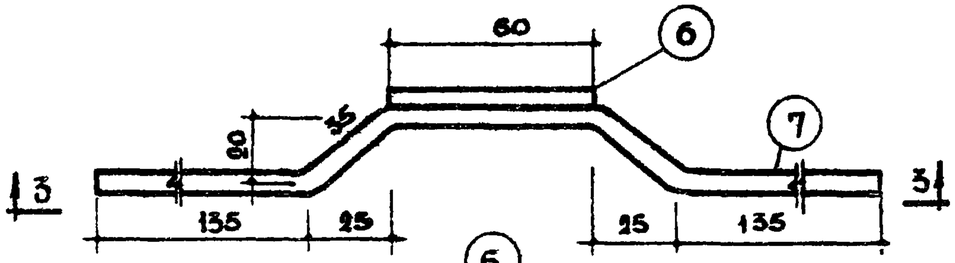

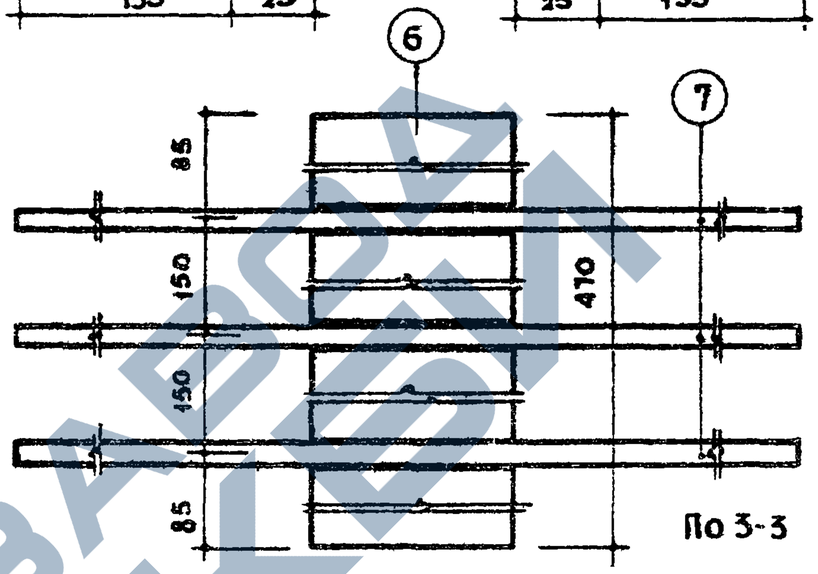

М-5

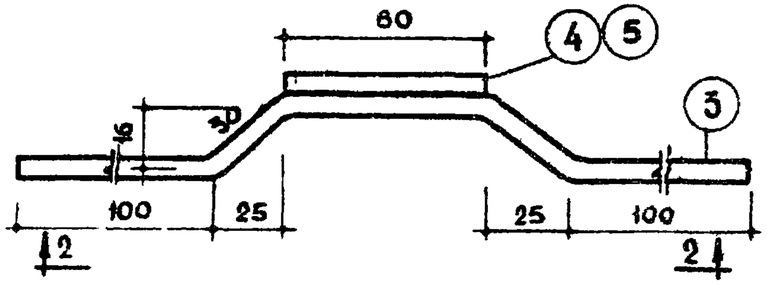

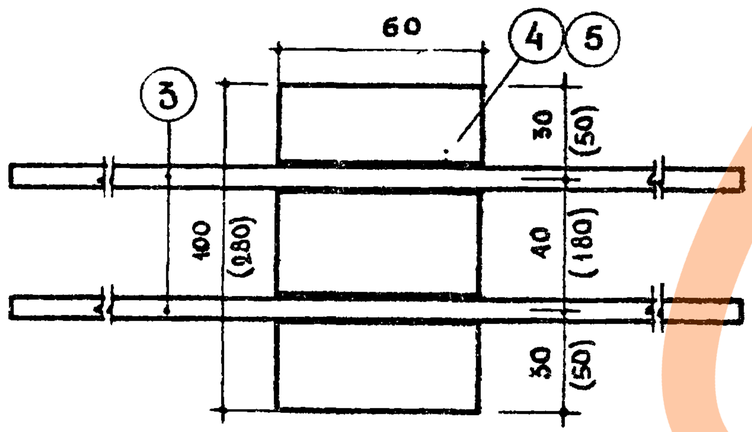

По 2-2

М-3; М-4

СПЕЦИФИКАЦИЯ СТАЛИ НА 1 ЭЛЕМЕНТ							
МАРКА	№№ поз.	СЕЧЕНИЕ мм	ДЛИНА мм	КОЛ. шт.	ОБЩАЯ ДЛИНА м	ВЕС КГ поз.	ВЕС КГ общ.
М-1 М-2	1	-50х6	40	1	0.04	0.09	0.19
	2	Ф6 АI	450	1	0.45	0.10	
М-3	3	Ф6 АI	320	2	0.64	0.14	0.42
	4	-60х6	100	1	0.10	0.28	
М4	3	Ф6 АI	320	2	0.64	0.14	0.93
	5	-60х6	280	1	0.28	0.79	
М-5	6	-60х6	470	1	0.47	1.33	1.60
	7	Ф6 АI	400	3	1.20	0.27	

Примечания

1. Закладные детали изготавливать из полосовой стали марки Ст.3 (ГОСТ 103-57*) и круглых стержней из стали класса А-I (ГОСТ 5781-61).
2. Размеры в скобках даны для М-4.

ТК	САНИТАРНО-ТЕХНИЧЕСКИЕ КАБИНЫ	СЕРИЯ 1.188-5	
1970	ЗАКЛАДНЫЕ ДЕТАЛИ М-1 по М-5	ВЫПУСК 1	ЛИСТ 78

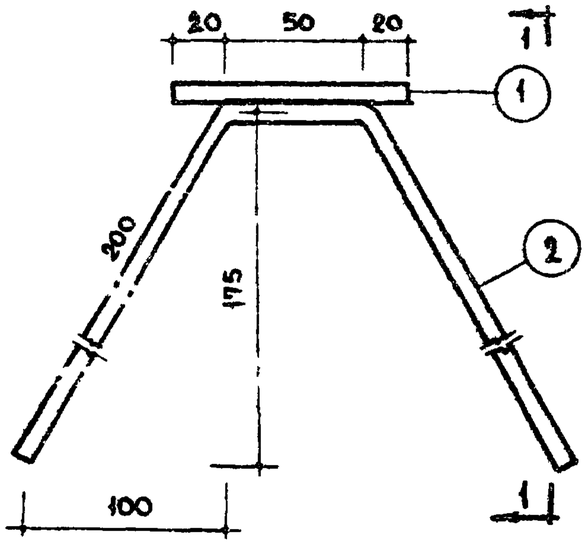

М-6

По 1-1

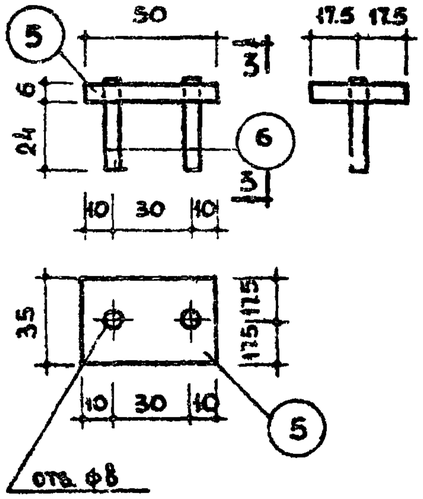

М-8

СПЕЦИФИКАЦИЯ СТАЛИ НА 1 ЭЛЕМЕНТ							
МАРКА	№№ ПОЗ.	СЕЧЕН. ММ.	ДЛИНА ММ	КОЛ. ШТ.	ОБЩАЯ ДЛИНА М	ВЕС КГ ПОЗ.	ВЕС КГ ОБЩ.
М-6	1	-90х6	40	1	0.04	0.17	0.27
	2	ф6 АI	450	1	0.45	0.10	
М-7	3	L63х5	70	1	0.07	0.34	0.38
	4	ф6АI	100	2	0.20	0.04	
М-8	5	-50х6	55	1	0.035	0.08	0.09
	6	ф6 АI	30	2	0.060	0.01	
П-1	7	ф12АI	270	1	0.27	0.24	3.08
	8	ф12АI	1600	2	3.20	2.84	

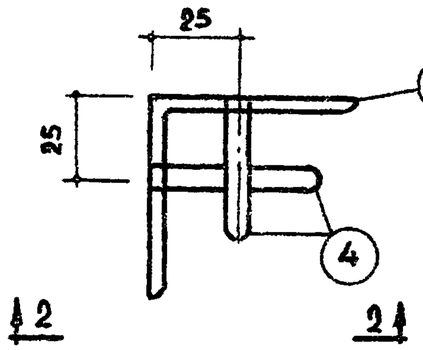

1 2 — 2 1

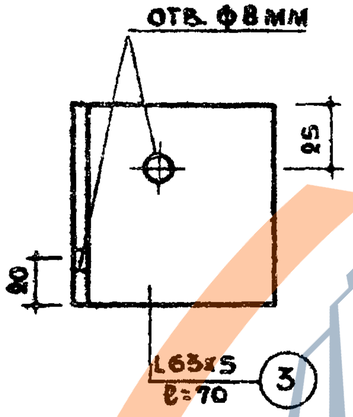

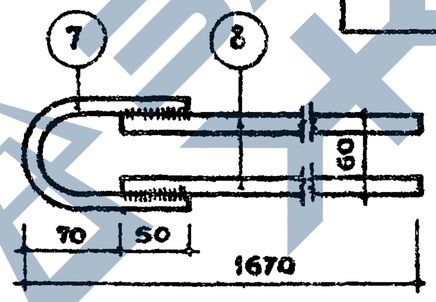

П-1

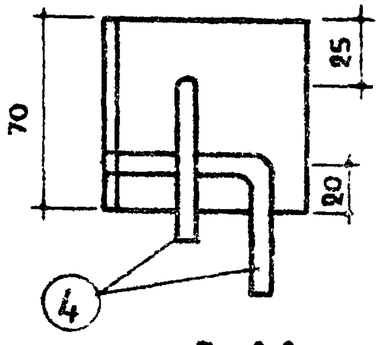

По 2-2

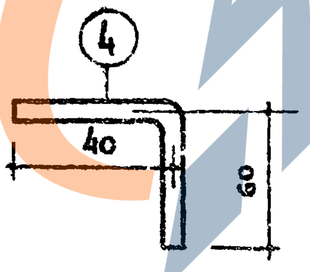

М-7

Примечания

1. Закладные детали изготовить из полосовой стали марки Ст.3, уголков L63х5 и стержней из стали класса А-I (ГОСТ 5781-61*).
2. Монтажные петли изготавливать из стали класса А-I марки В Ст.3 (ГОСТ 5781-61*).

ТК	САНИТАРНО-ТЕХНИЧЕСКИЕ КАБИНЫ	СЕРИЯ 1.188-5	
1970	ЗАКЛАДНЫЕ ДЕТАЛИ М-6 – М-8. ПЕТЛЯ П-1.	ВЫПУСК 1	ЛИСТ 79

11474-01 85

https://zavodjbi.com/

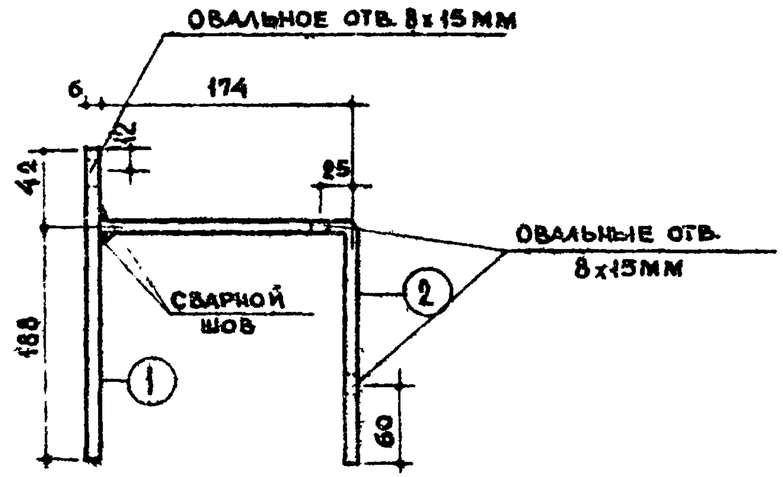

М-9

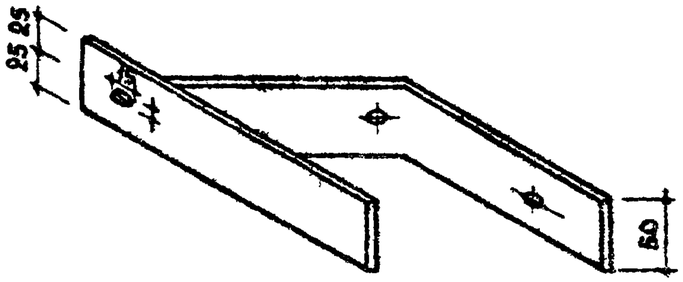

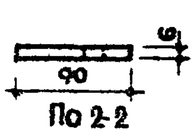

По 2-2

М-13

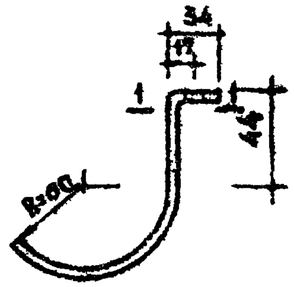

М-10

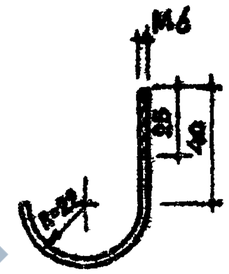

М-11

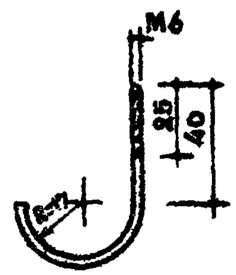

М-12

По 1-1

СПЕЦИФИКАЦИЯ СТАЛИ НА 1 ЭЛЕМЕНТ

МАРКА	№№ ПОЗ.	СЕЧЕНИЕ мм	ДЛИНА мм	КОЛ. ШТ.	ОБЩАЯ ДЛИНА м	ВЕС кг ПОЗ.	ВЕС кг ОБЩ.
М-9	1	-50х6	230	1	0.23	0.54	1.39
	2	-50х6	362	1	0.362	0.85	
М-10	–	-50х4	250	1	0.25	0.39	0.39
М-11	–	Ø6 AI	115	1	0.115	0.03	0.03
М-12	–	Ø6 AI	95	1	0.095	0.02	0.02
М-13	–	-50х6	90	1	0.09	0.21	0.21

ПРИМЕЧАНИЕ.

Полосовую сталь принять марки Ст.3 (ГОСТ 103-57*)

ТК	САНИТАРНО-ТЕХНИЧЕСКИЕ КАБИНЫ	СЕРИЯ	1.188-5
1970	МЕТАЛЛИЧЕСКИЕ ЭЛЕМЕНТЫ М-9 — М-13.	ВЫПУСК 1	ЛИСТ 80

11474-01 86

https://zavodjbi.com/

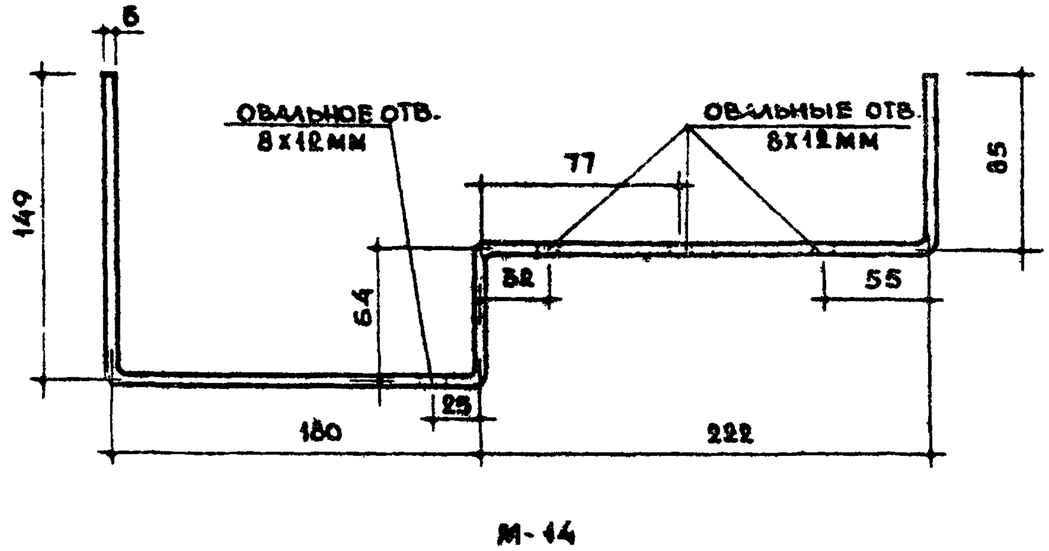

М-14

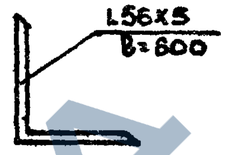

М-15

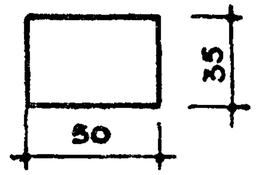

М-16

СПЕЦИФИКАЦИЯ СТАЛИ НА 1 ЭЛЕМ					
МАРКА	СЕЧЕНИЕ ММ	ДЛИНА ММ	КОЛ. ШТ	ОБЩАЯ ДЛИНА М	ВЕС КГ
М-14	-50х6	700	1	0.70	1.65
М-15	L56х5	600	1	0.60	2.55
М-16	-50х4	35	1	0.035	0.05

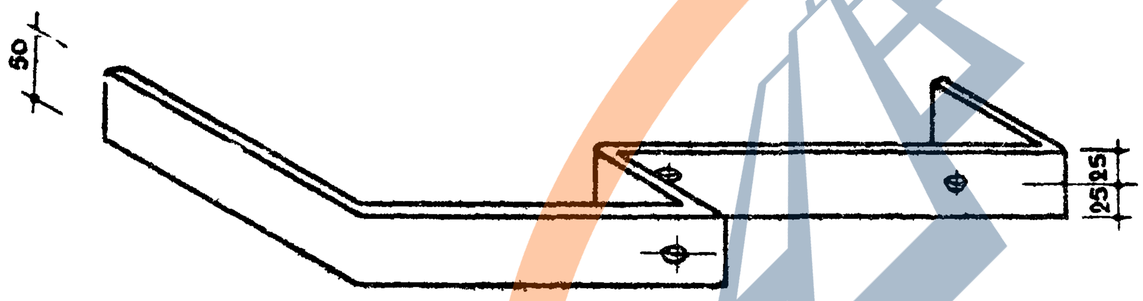

Примечание

Полосовую сталь принять марки Ст.3 (ГОСТ 103-57*)

ТК	САНИТАРНО-ТЕХНИЧЕСКИЕ КАБИНЫ	СЕРИЯ 1.188-5	
1970	МЕТАЛЛИЧЕСКИЕ ЭЛЕМЕНТЫ М-14—М-16	ВЫПУСК 1	ЛИСТ 81

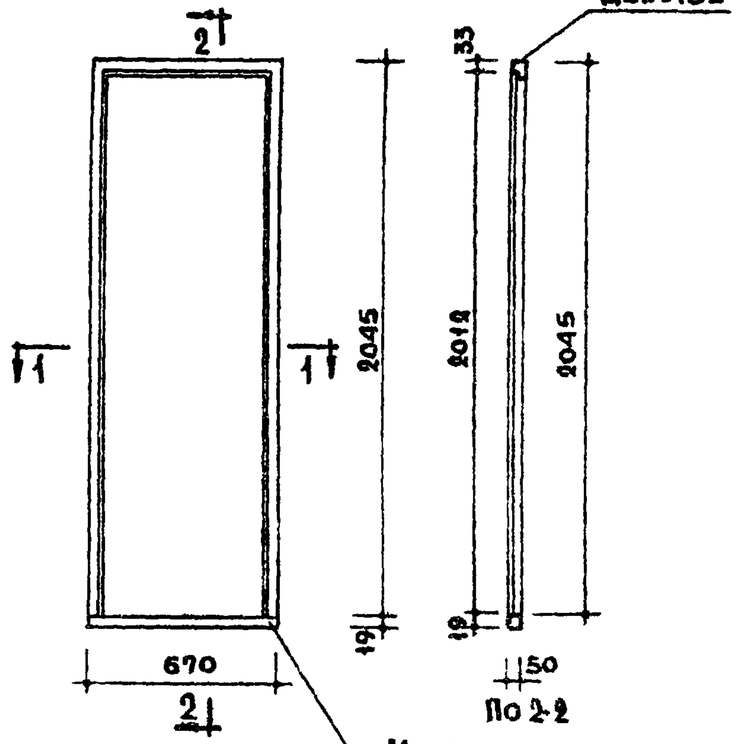

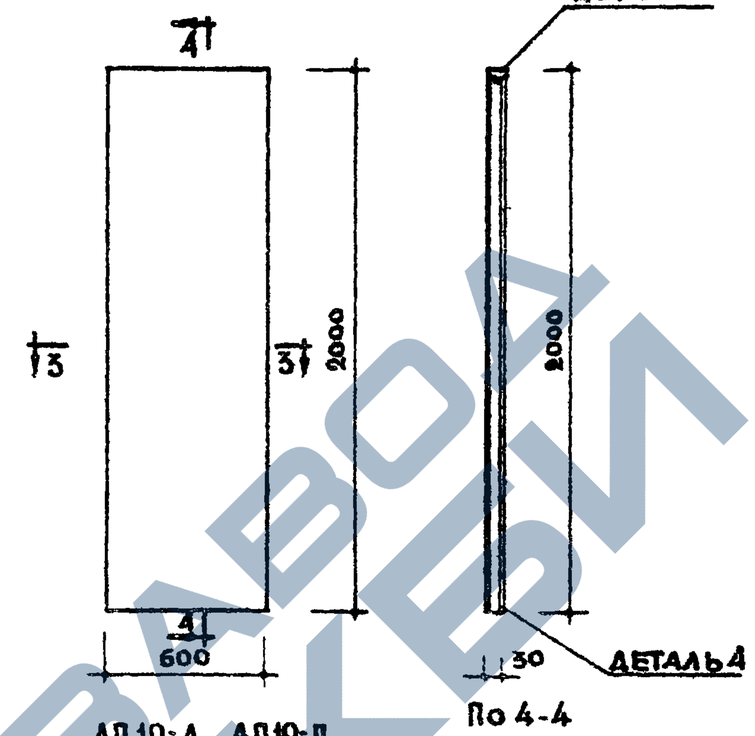

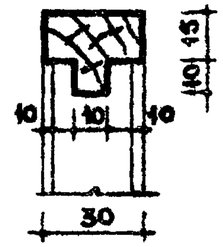

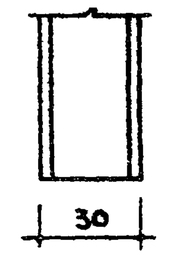

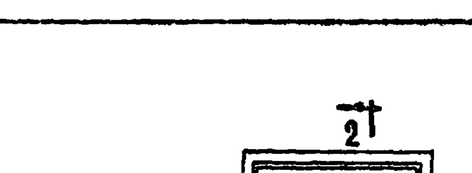

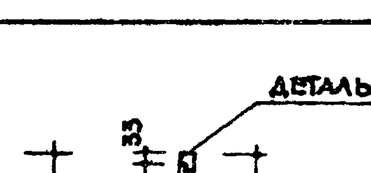

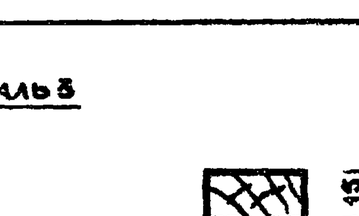

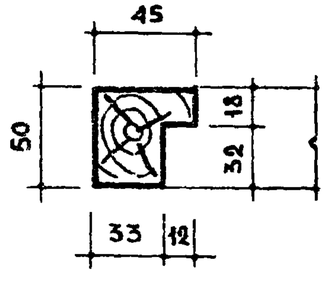

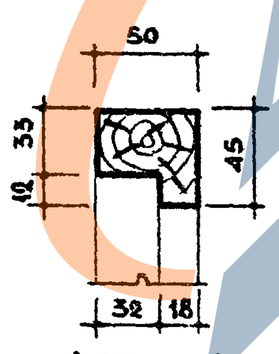

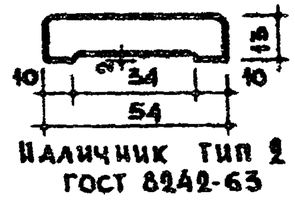

СПЕЦИФИКАЦИЯ СТОЛЯРНЫХ ИЗДЕЛИЙ

Марка изделия	Наименование изделия		Сечение мм	Колич	Объем древесины м³	Площадь полотна м²
ИД-1	Дверная коробка	Бруски	50 × 60	4.77 п.м	0.0143	
		Монтаж. доска	50 × 19	0.67 п.м	0.0006	
ДП10-П ДП10-Л	Дверн. полотно		——	1.2 м²	0.0360	2.4
——	Наличник тип 2		60×16	1 п.м	0.010	

СПЕЦИФИКАЦИЯ ПРИБОРОВ ДЛЯ ДВЕРЕЙ

Наименование	ГОСТ	Обоз. по ГОСТу	Кол. на 1 полотно
Петли двери полушарн. (лев. и прав.)	5088-65	А-100	2
Ручки фалевые гобразные на квадрате с ключевиной	5087-65	А-90	1
Завертки дверные	5090-65	НН	1
Остановы дверные (по требованию заказчика)	3091-65	ОД	1

Примечание

Расход древесины определен по черновым заготовкам.

ТК	САНИТАРНО-ТЕХНИЧЕСКИЕ КАБИНЫ.	СЕРИЯ 1.188-5	
1970	СТОЛЯРНЫЕ ИЗДЕЛИЯ ИД-1, ДП10-Л, ДП10-П. НАЛИЧНИК ТИП 2. СК11-СК18.	ВЫПУСК 1	ЛИСТ 82

Инв. № подл. | Подпись и дата | Взам. инв. №

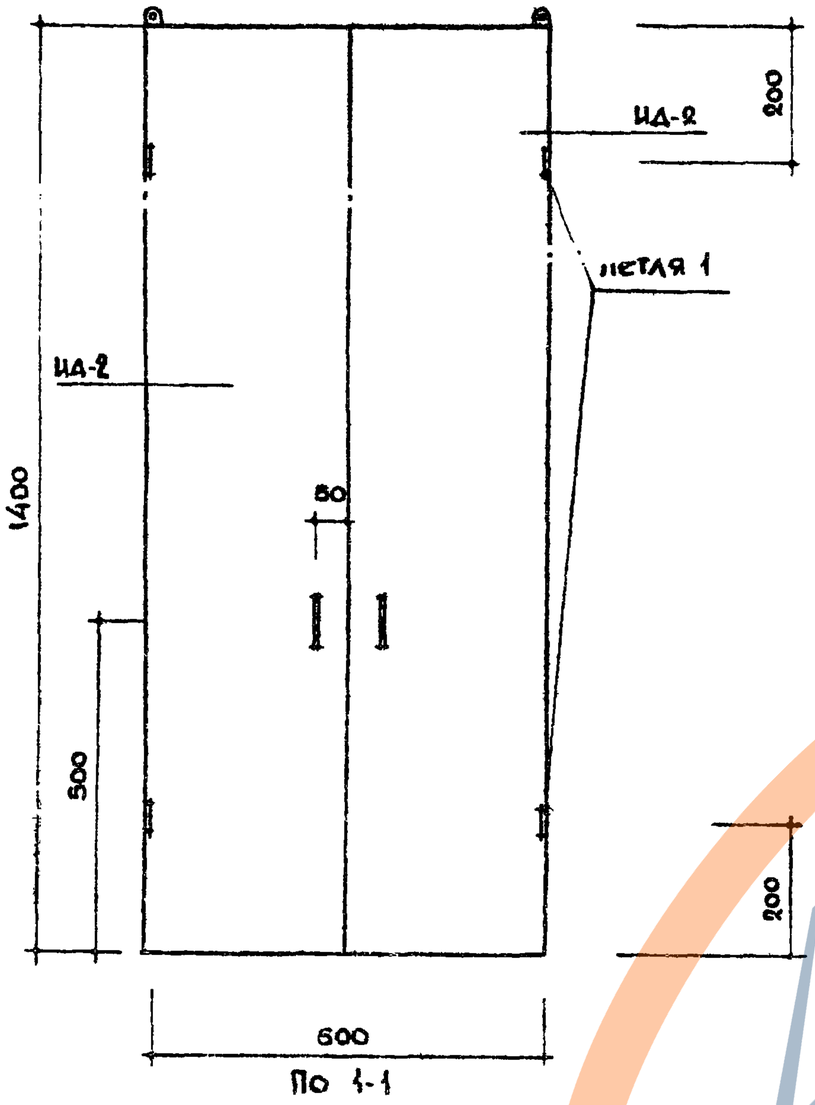

По 1-1

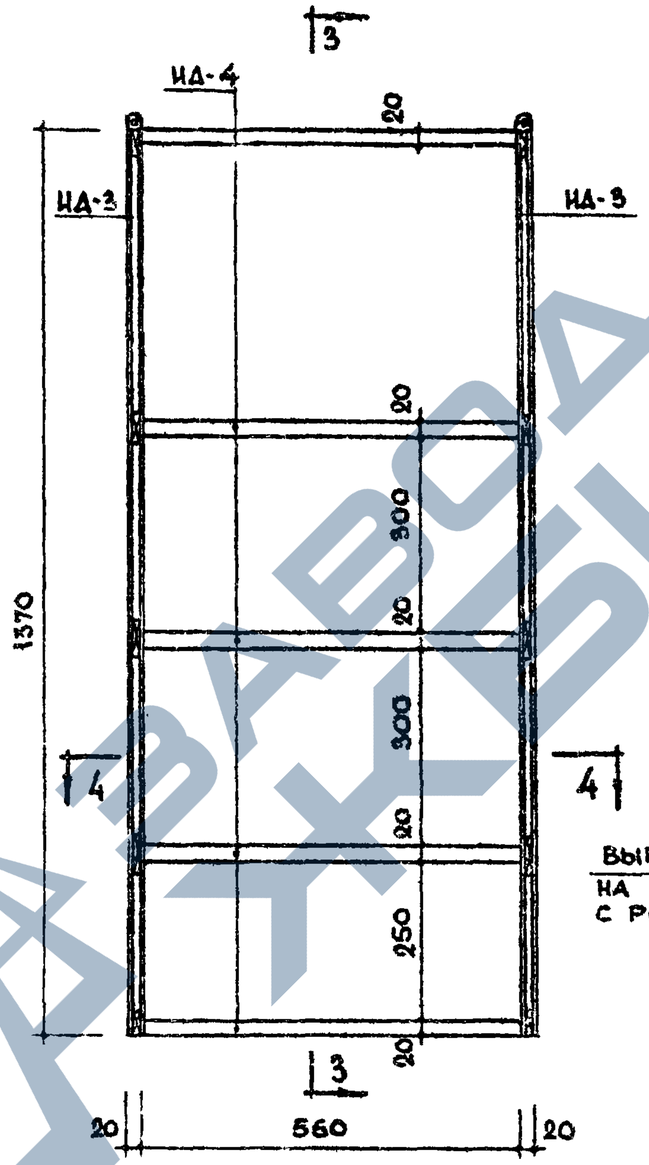

По 2-2

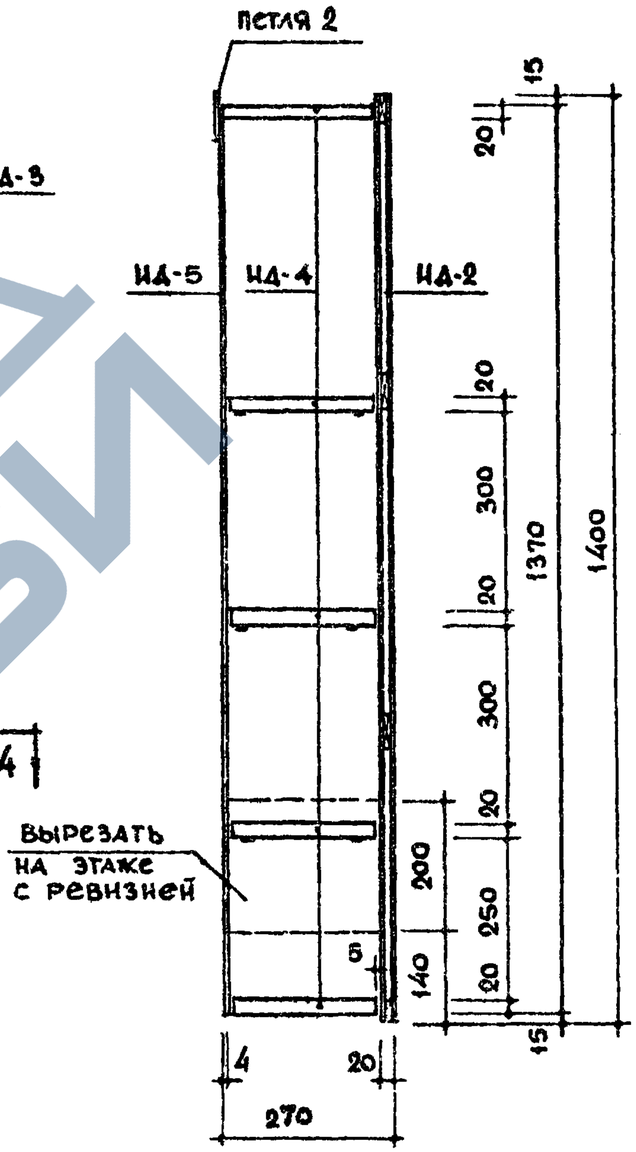

По 3-3

Спецификация приборов	
Наименование	Колич. на 1 шкаф
Полкодержатели	12
Петля 1	4
Петля 2	2
Ручка дверная	2
Защелка магнитн. или шариков	2

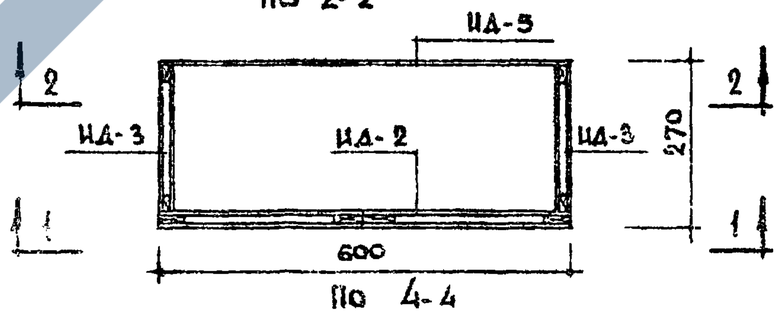

По 4-4

Примечания

1. Расход древесины на шкаф - 0.0416 м³
2. Петли 1 и 2 смотри на листе 88.
3. Внутренние поверхности шкафа покрыть лаком.
4. Вырезы для трубопроводов выполнять по месту.
5. Изделия см. на листе 85.

ТК 1970	Санитарно-технические кабины	Серия 1.188-5	
	Хозяйственный шкаф Ш1. СК11-СК14	Выпуск 1	Лист 83

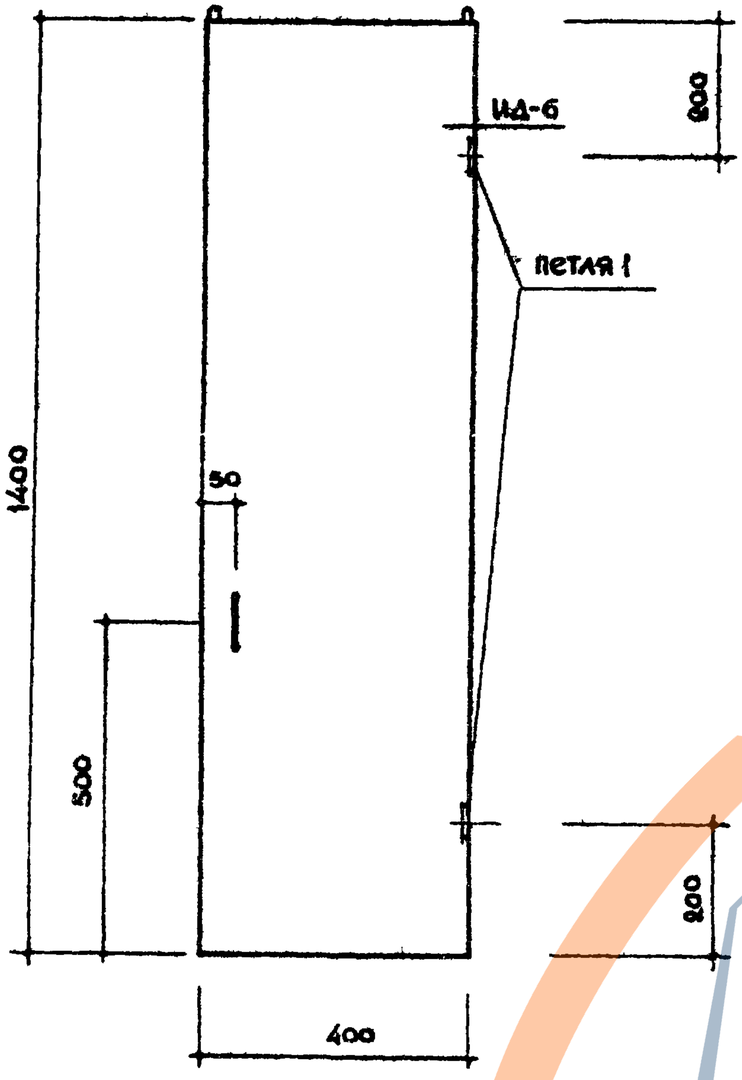

По 1-1

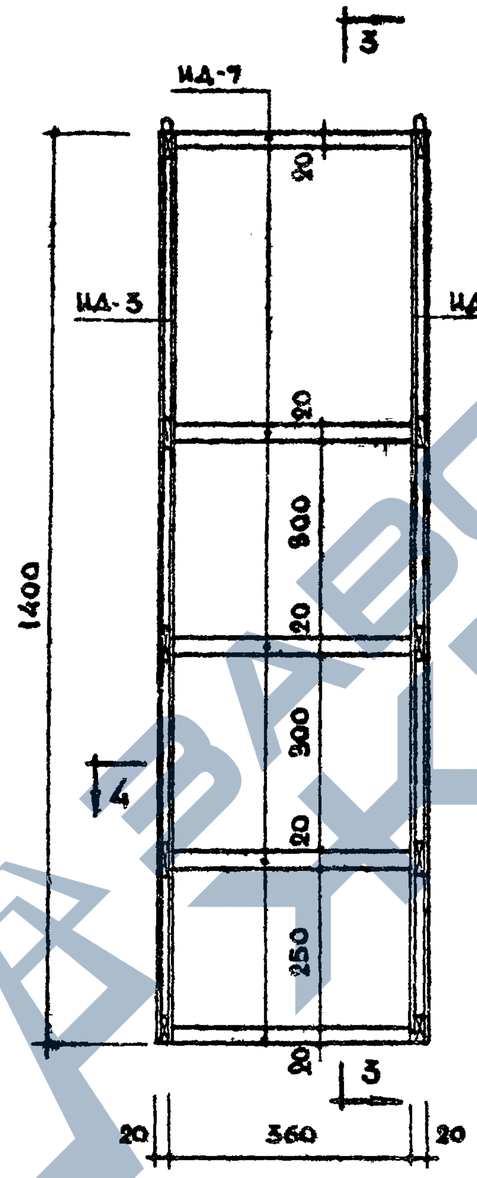

По 2-2

вырезать на этаже с ревизией

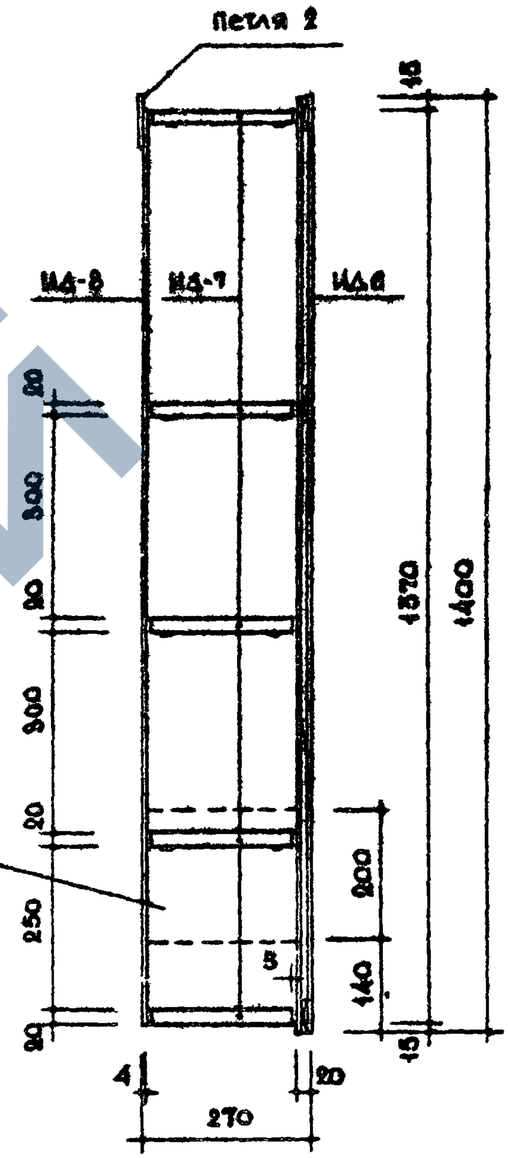

По 3-3

Спецификация ПРИБОРОВ	
Наименование	колич. на 1 шкаф
Полкодержатели	12
петля 1	2
Петля 2	2
Ручка дверная	1
Защелка магнитн. или шариков.	1

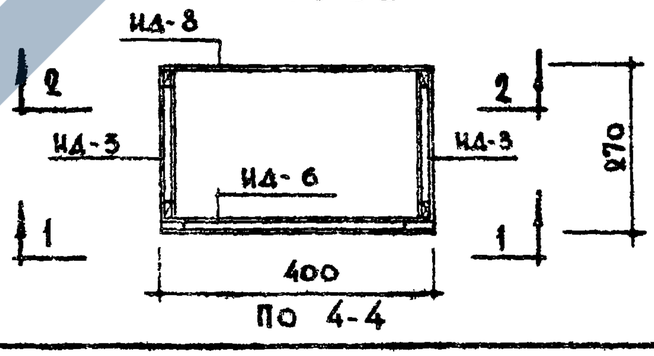

По 4-4

Примечания

1. Расход древесины на шкаф - 0.03060 м³
2. Петли 1 и 2 смотри на листе 88.
3. Изделия смотри на листах 86, 85
4. Внутренние поверхности шкафа покрыть лаком.

ТК	САНИТАРНО - ТЕХНИЧЕСКИЕ КАБИНЫ	СЕРИЯ 1.188-5	
1970	Хозяйственный шкаф Ш2. СК15 - СК18	ВЫПУСК 1	ЛИСТ 84

11474-01 90

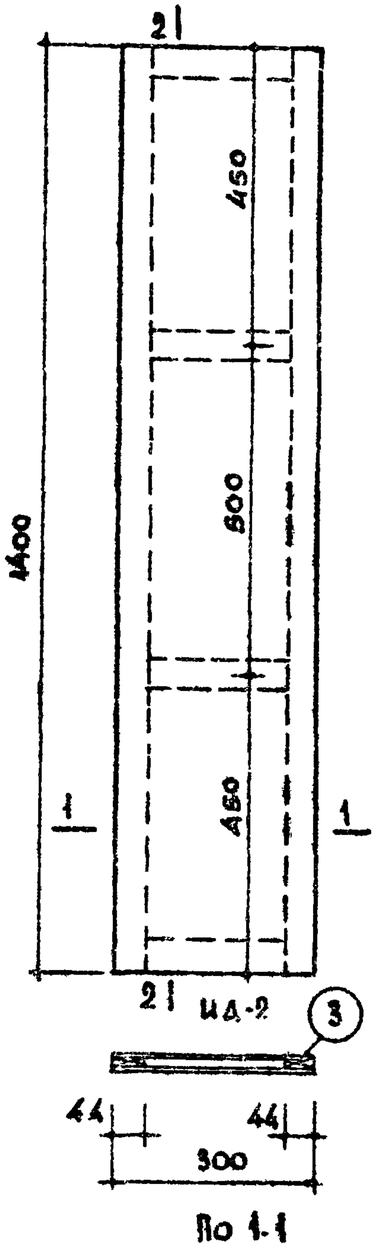

По 1-1

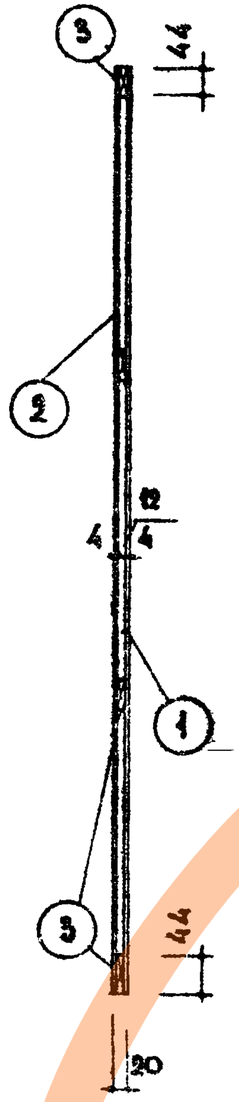

По 2-2

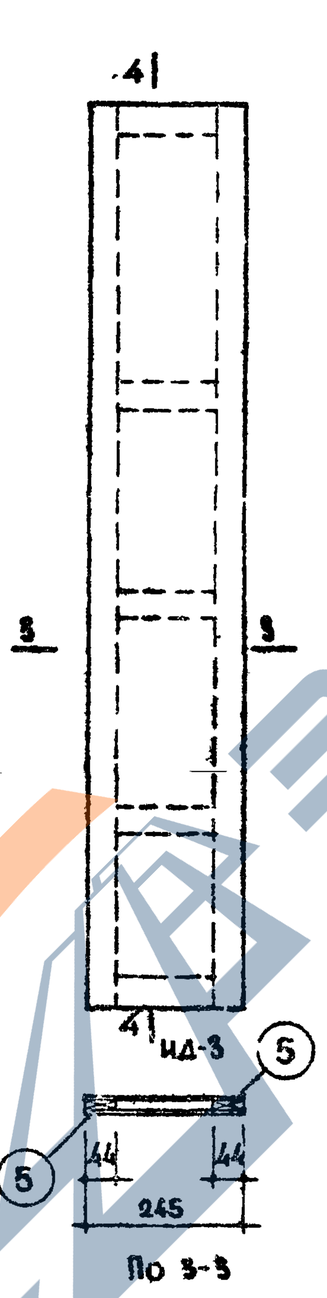

По 3-3

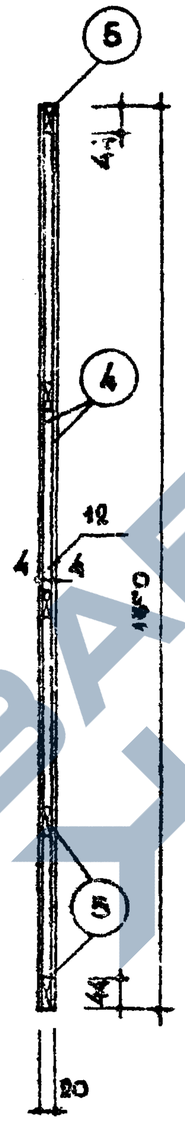

По 4-4

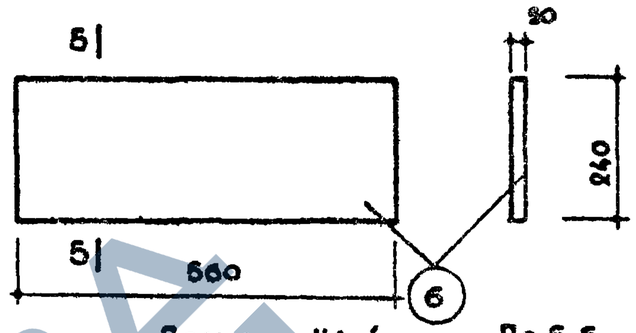

Полка ИД-4

По 5-5

Спецификация столярных изделий					
№№ поз.	Наименование изделия	Размеры мм	Кол. шт.	Колич. м²	Объем древесм³
1	ИД-2	Инсулак 1400×300	1	0.42	0.00168
2	Дверца	Древесновол 1400×300	1	0.42	0.00168
3	Шкафа	Бруски 50×16	4 пм	—	0.00320
4	ИД-3 Боковая стенка	Древесновол. 1370×245	2	0.67	0.00265
5		Бруски 50×16	4 пм	—	0.00320
6	Полка ИД-4	Древесностружк. 560×240×20	1	—	0.00269
	Задняя стенка ИД-5	Древесноволокн. 1370×600	1	0.82	0.00328

Примечание.

1. Расход древесины определен по черновым заготовкам.

ТК 1970	Санитарно-технические кабины	Серия 1.188-5	
	Столярные изделия ИД-2, ИД-3, ИД-4, ИД-5.	Выпуск 1	Лист 85

11474-01 91

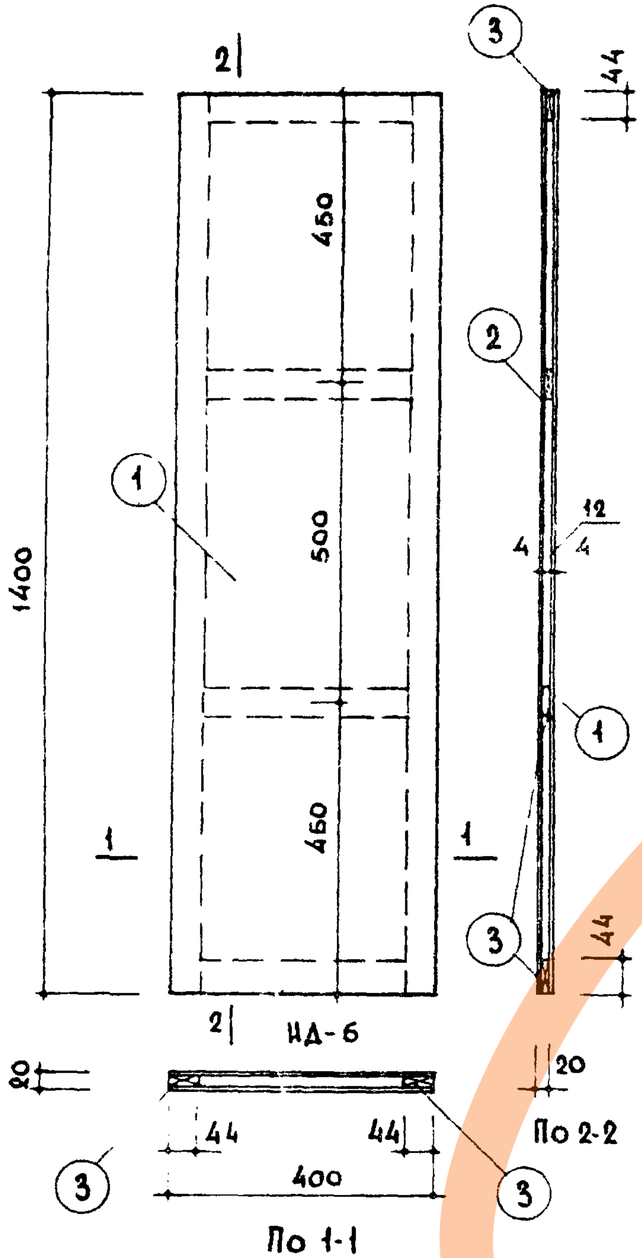

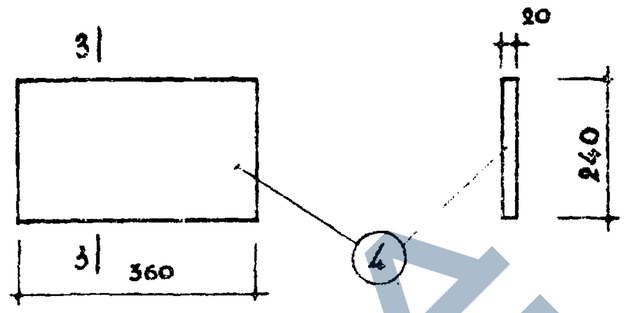

ИД-7 По 3-3

Спецификация столярных изделий					
№№ поз.	Наименование изделия	Размеры мм	Кол. шт.	Колич $м^2$	Объем древес $м^3$
1	ИД-6 дверца шкафа	Инсулак 1400 x 400	1	0.56	0.00224
2		Древесноволок 1400 x 400	1	0.56	0.00224
3		Бруски 50 x 16	44 пм	—	0.00352
4	Полка ИД-7	Древесноструж. 360 x 240 x 20	1	—	0.00173
	Задняя стенка ИД-8	400 x 1370	1	0.548	0.00219

Примечание
1. Расход древесины определен по черновым заготовкам

ТК	Санитарно-технические кабины	Серия 1.188-5	
1970	Столярные изделия ИД-6; ИД-7; ИД-8.	Выпуск 1	Лист 86

Инженер [illegible] - И. Подгорная

11474-01 92

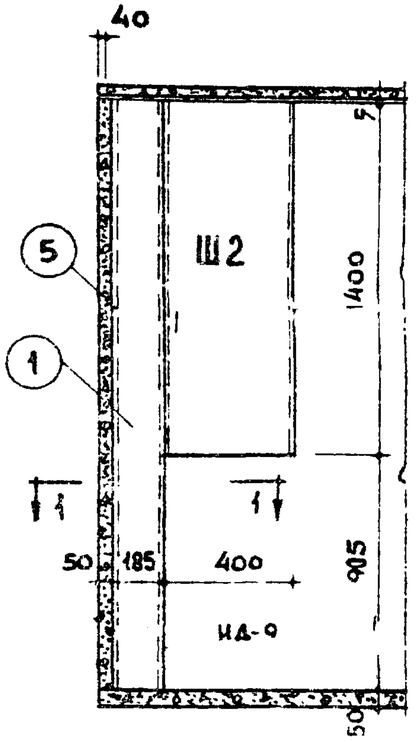

Хозяйственный шкаф и ограждение стояка в кабинах СК15-СК18

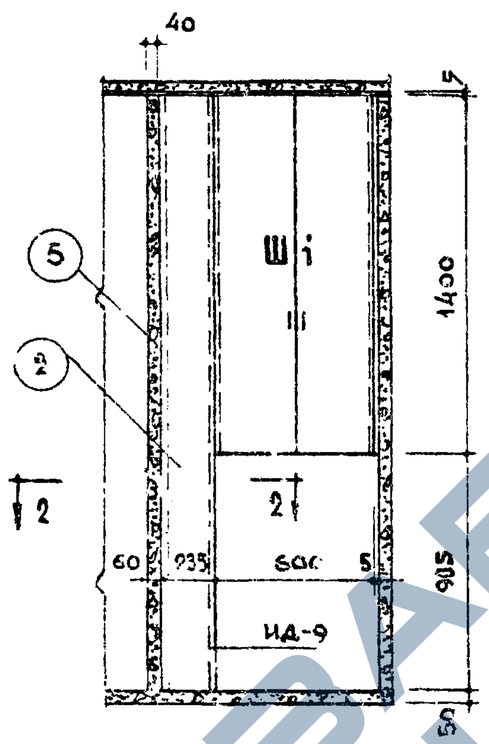

Хозяйственный шкаф и ограждение стояка в кабинах СК11-СК14.

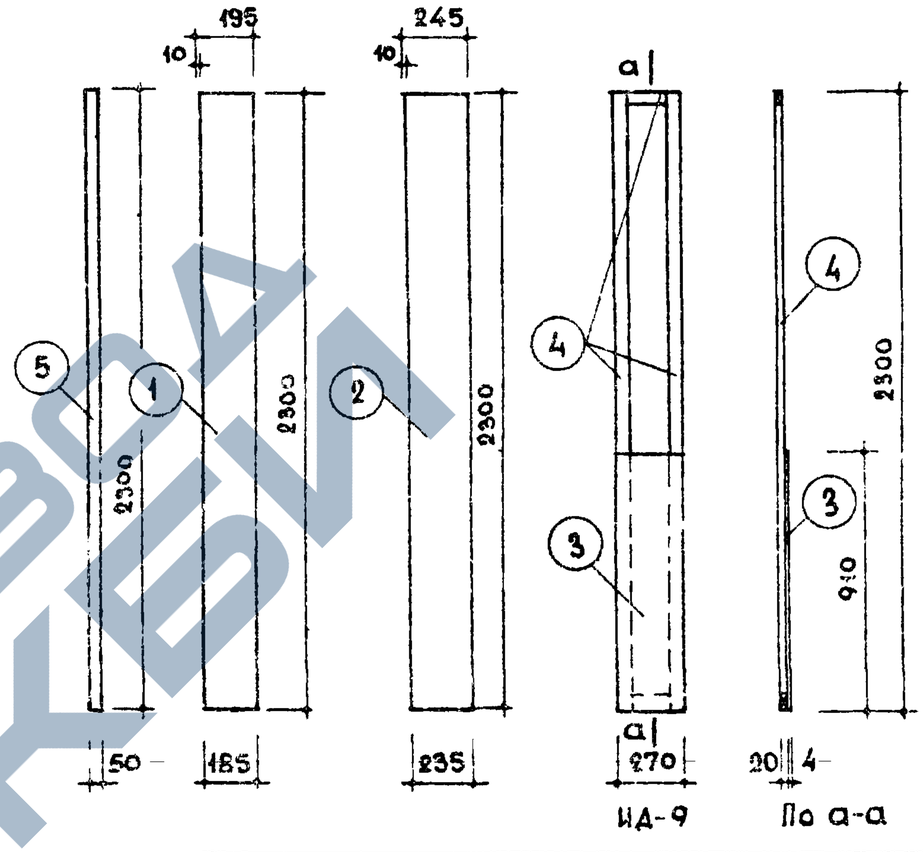

Спецификация столярных изделий

№№ поз.	Наименование позиции		Размеры мм	Кол. шт.	Колич. м²	Объем древесины м³
1	Инсулак δ=4мм		195 х 2300	1	0.449	0.00180
2	——— " ———		245 х 2300	1	0564	0.00226
3	ИД-9	Инсулак	270 х 910	1	0 246	0.00098
4	ИД-9	Бруски 50 х 22	—	5,1 п.м.	—	0.00561
5	Бруски 50х22		2300	—	—	0 00253

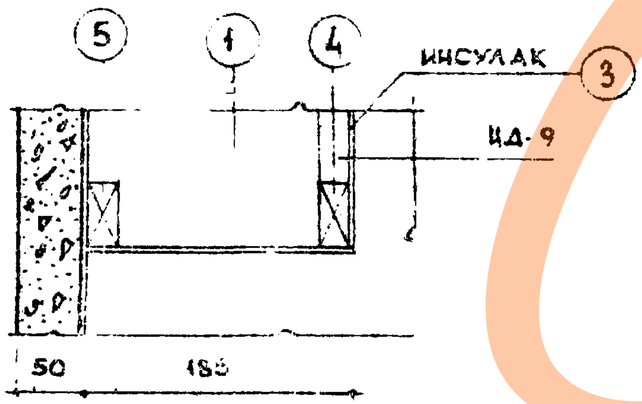

По 1-1

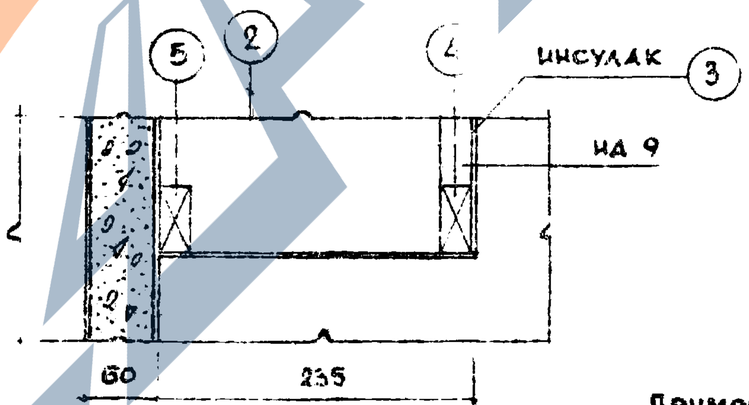

По 2-2

Примечания

1. Расход древесины ограждения стояков принят по черновым заготовкам для СК11-СК14 – 0.0114 м³, для СК15-СК18 – 0.0109 м³
2. Ограждение стояков выполнять из инсулака δ=4мм.
3. Все отверстия для трубопроводов в ограждении вырезать по месту.

ТК 1970	Санитарно-технические кабины	Серия 1.188-5	
	Ограждение канализационного стояка	Выпуск 1	Лист 87

11474-01 93

https://zavodjbi.com/

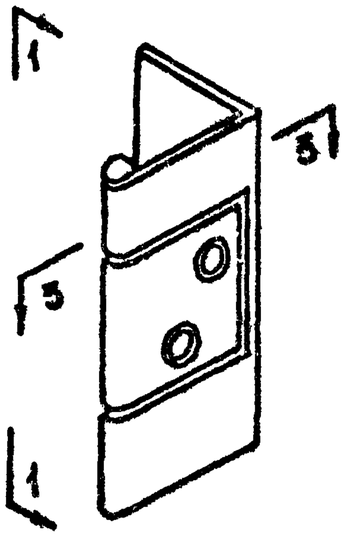

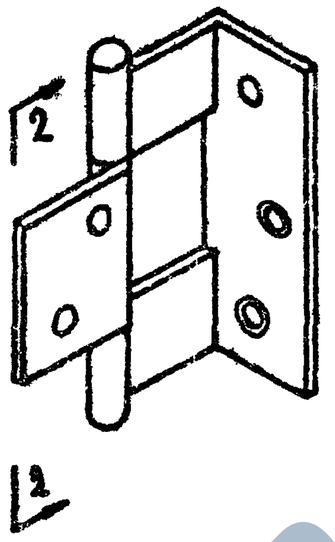

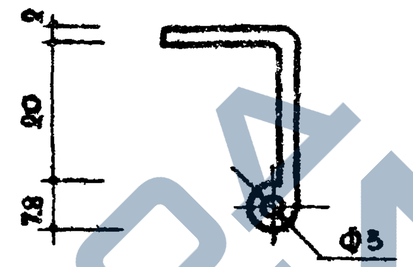

По 3-3

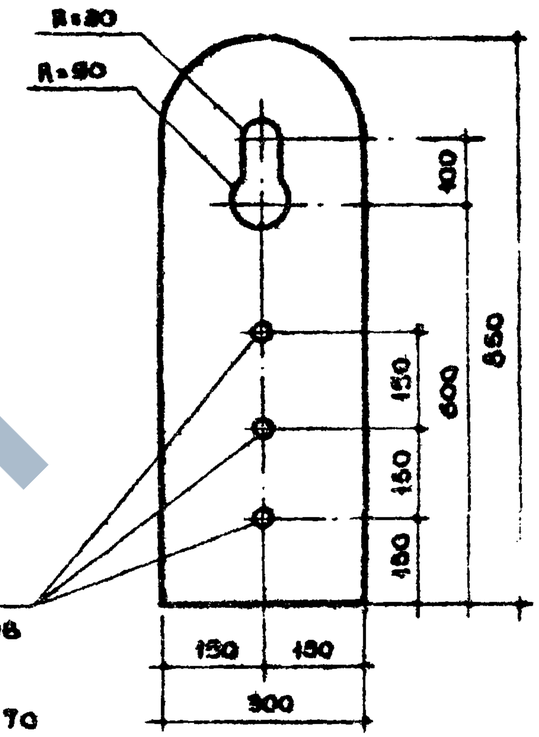

отверстия для шурупов 4,4 х 50 3 шт ГОСТ 1145-70

Петля 2

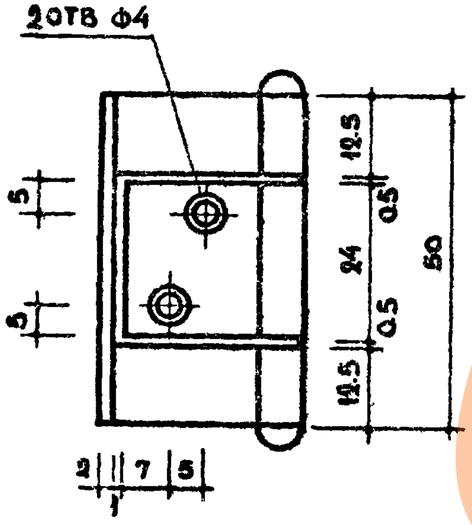

По 1-1

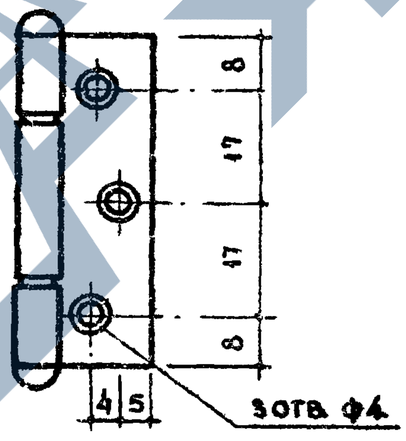

По 2-2

Петля 1

Примечания для петли 1:

Свободные размеры по 5 кл. точности ОСТ 1010.

Материал Ст 3, ГОСТ 801-58

Отделка - хромировать МНХ-19 или никелировать.

Вес 1000 шт. - 60 кг.

Петля выпускается Челябинским приборо-ремонтным заводом.

(г Челябинск, Каховская 12)

ТК 1970	Санитарно-технические кабины	Серия 1188-5	
	Хозяйственный шкаф. Петли.	Выпуск 1	Лист 88

https://zavodjbi.com/

Лента стальная 20×3 мм; ℓ=130 мм
ГОСТ 6009-57*

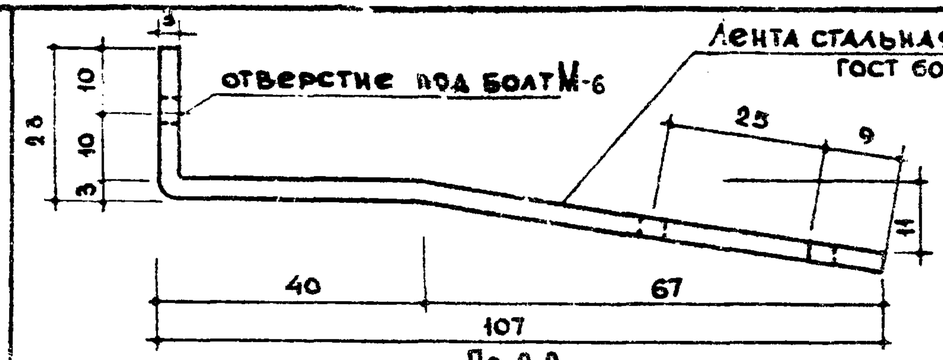

По 2-2

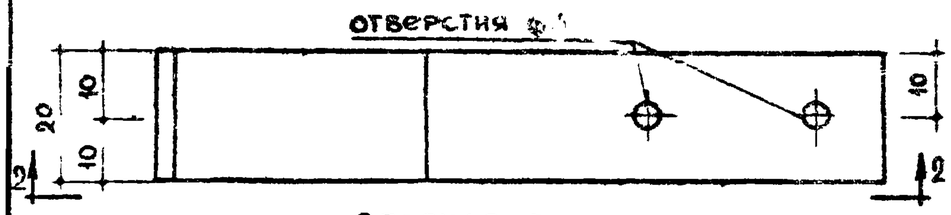

Опорная планка

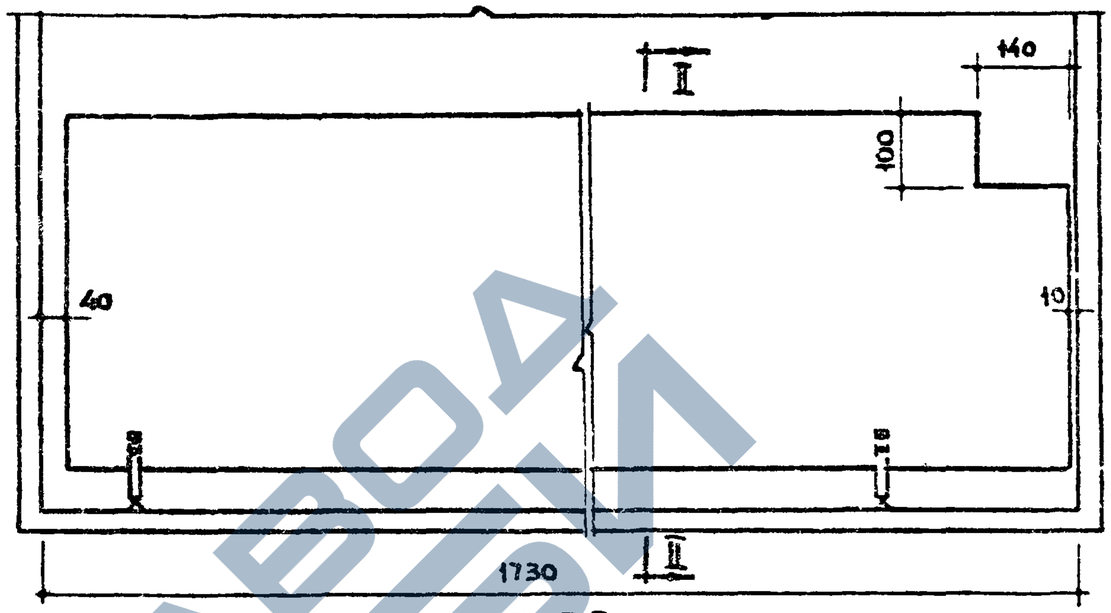

По I-I

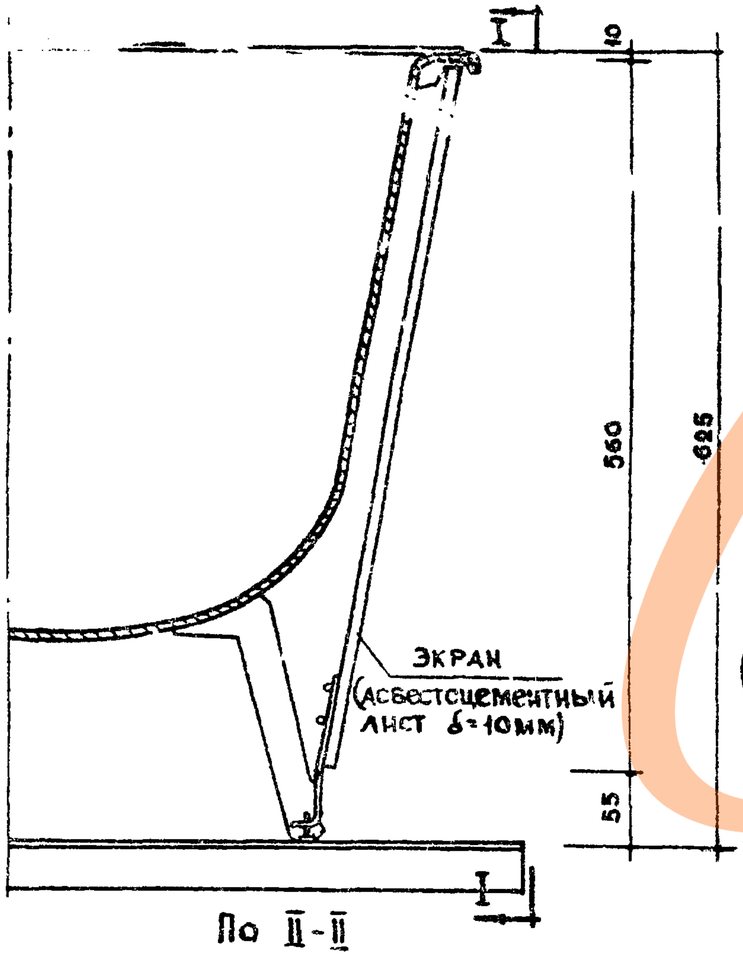

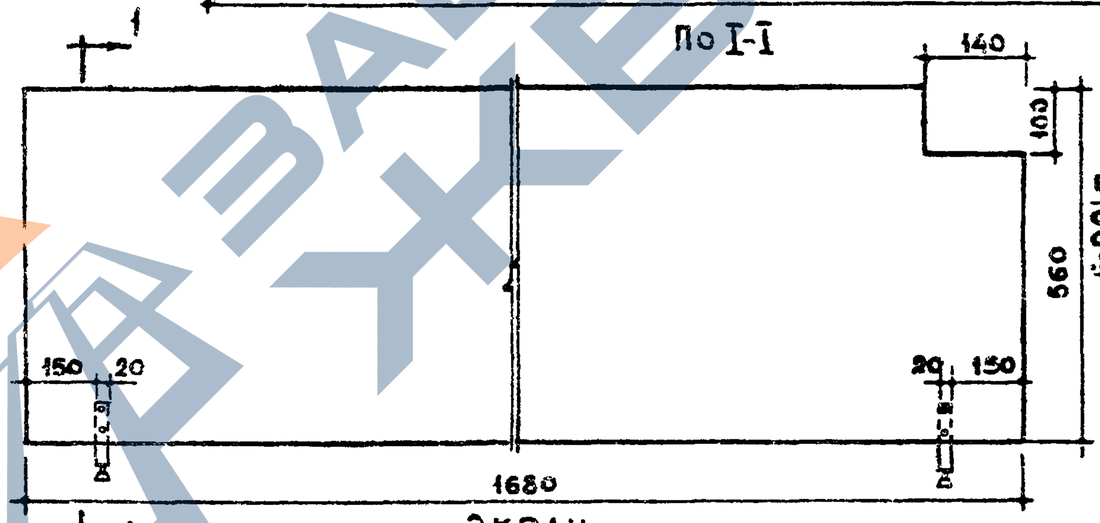

Экран
(раскрой асбестоцементного листа)

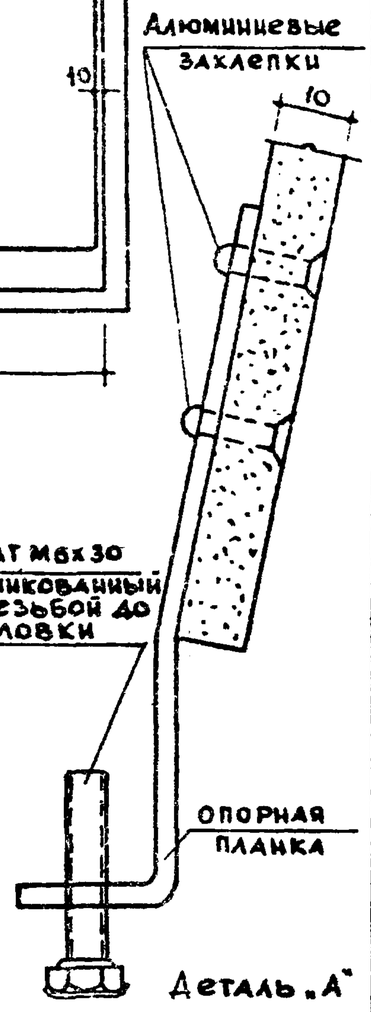

Характеристика изделия			
Наименование (марка)	Ед. изм.	Кол-во	Вес кг
Асбестоцементный лист	м²	0.94	—
Опорная планка	шт.	2	0.12
Болт М6х30 оцинкован.	шт.	2	0.016
		Итого:	0.136

Примечания

1. Перед установкой лист асбестоцемента гидрофобизируется с обеих сторон ПХВ составом и с наружной стороны окрашивается ПВА краской белого цвета
2. Опорная планка оцинковывается.

ТК 1970	Санитарно-технические кабины	Серия 1.188-5	
	Установка экрана ванны.	Выпуск 1	Лист 89

https://zavodjbi.com/

Марка изделия	вес 1 шт кг	СК12 (СК11) объемн блок кол шт	СК12 (СК11) объемн блок общ вес кг	СК12 (СК11) крышка кол шт	СК12 (СК11) крышка общий вес кг	СК14 (СК13) объемн блок кол шт	СК14 (СК13) объемн блок общ вес кг	СК14 (СК13) крышка кол шт	СК14 (СК13) крышка общий вес кг	СК16 (СК15) объемн блок кол шт	СК16 (СК15) объемн блок общий вес кг	СК16 (СК15) крышка кол шт	СК16 (СК15) крышка общ. вес кг	СК18 (СК17) объемн блок кол шт	СК18 (СК17) объемн блок общ. вес кг	СК18 (СК17) крышка кол шт	СК18 (СК17) крышка общ. вес кг	№№ листов
С1 (С1-1)	9.36	1	9.36															51
С2 (С2-1)	2.92	1	2.92			1	2.92											52
С3 (С3-1)	2.31	1	2.31			1	2.31											53
С4 (С4-1)	2.72	1	2.72															54 (55)
С5 (С5-1)	3.62	1	3.62															56 (57)
С6	1.07	1	1.07			1	1.07											58
С7 (С7-1)	2.30	1	2.30			1	2.30											58
С8 (С8-1)	9.43					1	9.43											59
С9 (С9-1)	2.92					1	2.92											60
С10 (С10-1)	2.90					1	2.90											61 (62)
С11 (С11-1)	7.58									1	7.58							63
С12 (С12-1)	3.45									1	3.45							64 (65)
С13 (С13-1)	3.84									1	3.84							66
С14 (С14-1)	2.55									1	2.55							67 (68)
С15 (С15-1)	1.18									1	1.18			1	1.18			69
С16 (С16-1)	2.61													1	2.61			69
С17 (С17-1)	7.58													1	7.58			70
С18 (С18-1)	2.94													1	2.94			71 (72)
С19 (С19-1)	4.07													1	4.07			73 (74)
С20	6.21			1	6.21													75
С21	6.33							1	6.33									76
С22	5.56											1	5.56			1	5.56	77
ОЦ стерж 1	0.68	1	0.68			1	0.68											58
ОЦ стерж 2	0.34									1	0.34			1	0.34			69
петля П-1	3.08	4	12.32			4	12.32			4	12.32			4	12.32			79
петля П-2	0.30			2	0.60			2	0.60			2	0.60			2	0.60	75-77
М-1	0.19	4	0.76			4	0.76			4	0.76			4	0.76			78
М-2	0.19			4	0.76			4	0.76			4	0.76			4	0.76	
М-3	0.42	2	0.84			2	0.84											
М-4	0.93	2	1.86			2	1.86											
М-5	1.60									2	3.20			2	3.20			
М-6	0.27			4	1.08			4	1.08			3	0.81			3	0.81	79
М-7	0.38	1	0.38			1	0.38			1	0.38			1	0.38			
М-8	0.09			4	0.36			4	0.36			4	0.36			4	0.36	
ИТОГО:		41.14		9.01		40.69		9.13		35.60		8.09		35.38		8.09		
ВСЕГО НА КАБИНУ		90.15				49.82				43.69				43.47				

Марка изделия	вес 1 шт. кг	СК12 (СК11) кол. шт.	СК12 (СК11) общий вес кг	СК14 (СК13) кол. шт.	СК14 (СК13) общий вес кг	СК16 (СК15) кол шт	СК16 (СК15) общий вес кг	СК18 (СК17) кол. шт.	СК18 (СК17) общий вес кг	№№ ГОСТ'ов
М-9	1.39	2	2.78	2	2.78					
М-10	0.39	2	0.78	2	0.78	2	0.78	2	0.78	
М-11	0.03	4	0.12	4	0.12	4	0.12	4	0.12	
М-12	0.02	2	0.04	2	0.04	2	0.04	2	0.04	
М-13	0.21	2	0.42	2	0.42					
М-14	1.65					2	3.30	2	3.30	
М-15	2.55	1	2.55	1	2.55	1	2.55	1	2.55	
М-16	0.05	4	0.20	4	0.20	4	0.20	4	0.20	
ГАЙКИ М6	0.003	8	0.024	8	0.024	8	0.024	8	0.024	5915-70
ШАЙБЫ 6	0.003	10	0.030	10	0.030	10	0.030	10	0.030	6958-68
БОЛТЫ М6х25	0.007	2	0.014	2	0.014	2	0.014	2	0.014	[illegible]
ПАТРУБОК	1.46	1	1.46	1	1.46	1	1.46	1	1.46	выпуск 5
ИТОГО:		8.418		8.418		8.518		8.518		

ЗАВОД ЖКВ

ТК 1970	САНИТАРНО-ТЕХНИЧЕСКИЕ КАБИНЫ	СЕРИЯ 1.188-5	
	Спецификация металлических элементов.	ВЫПУСК 1	ЛИСТ 30

Марка изделия	Наименование	Габариты мм			Объем древесины	СК12 (СК11)		СК14 (СК13)		СК16 (СК15)		СК18 (СК17)		№№ листов
		ширина	высота	толщина	м³	кол. шт.	объем м³	кол. шт.	объем м³	кол. шт.	объем м³	кол. шт.	объем м³	
ИД-1	Дверная коробка	670	2045	90	0.0143	2	0.0286	2	0.0286	1	0.0143	1	0.0143	82
ДП 10-л	Дверное полотно	600	2000	30	0.0360	1	0.0360	1	0.0360	1	0.0360	1	0.0360	
ДП 10-п	Дверное полотно	600	2000	30	0.0360	1	0.0360	1	0.0360					
ТИП-2	Наличник	60	п.м	16	0.0010	19.6 п.м	0.0196	19.6 п.м	0.0196	9.8 п.м	0.0098	9.8 п.м	0.0098	
Хозяйственный шкаф Ш1		—	—	—	0.0416	1	0.0416	1	0.0416	—	—	—	—	83
Хозяйственный шкаф Ш2		—	—	—	0.0306	—	—	—	—	1	0.0306	1	0.0306	84
Ограждение стояка		—	—	—			0.0114		0.0114		0.0109		0.0109	87
Всего на кабину						0.1732		0.1732		0.1016		0.1016		

Примечание

Расход древесины определен по черновым заготовкам.

РАЗОБЩЕННАЯ САНИТАРНО-ТЕХНИЧЕСКАЯ КАБИНА ТИПА СК 12

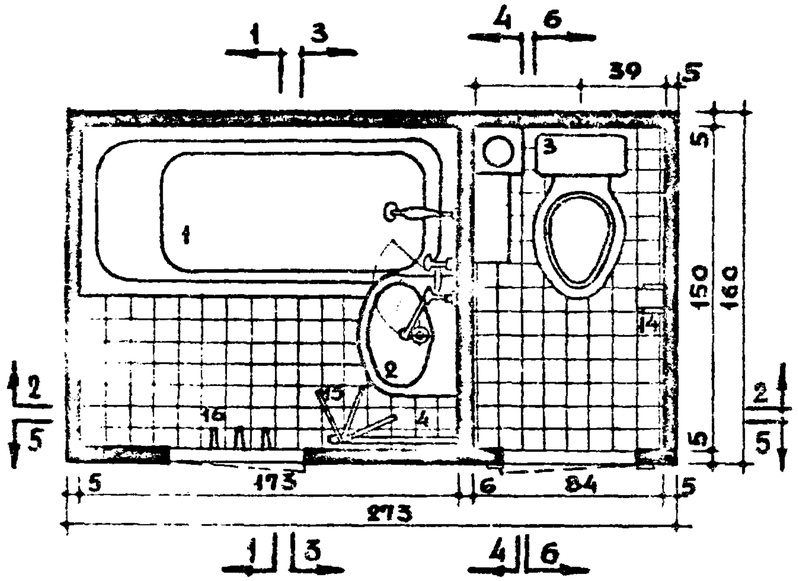

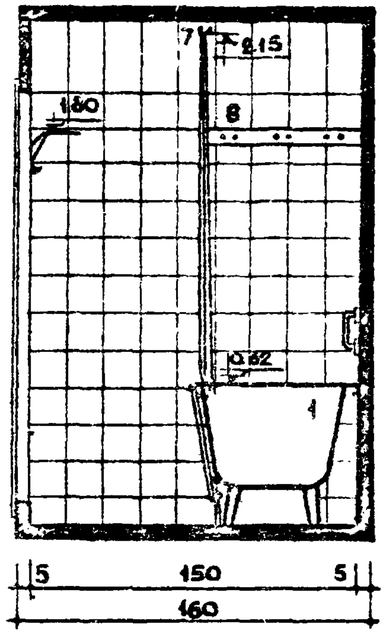

1-1

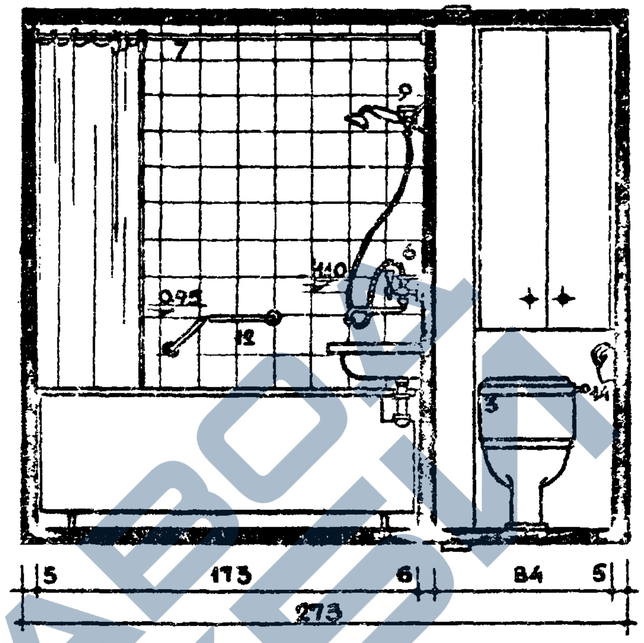

2-2

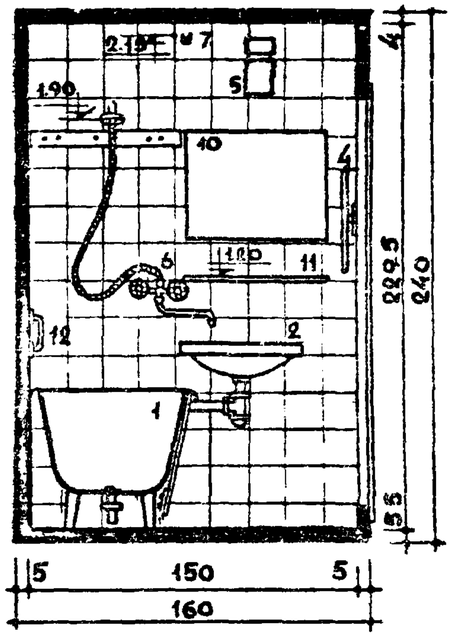

3-3

РАЗОБЩЕННАЯ САНИТАРНО-ТЕХНИЧЕСКАЯ КАБИНА ТИПА СК 14

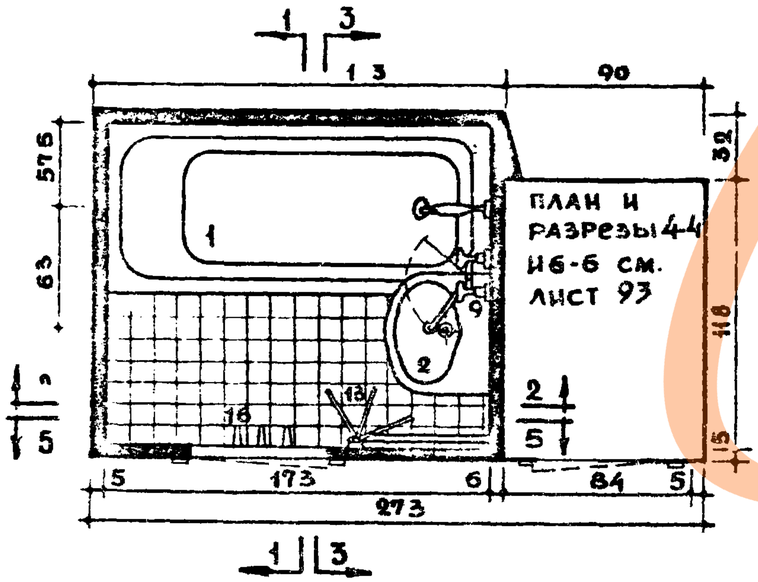

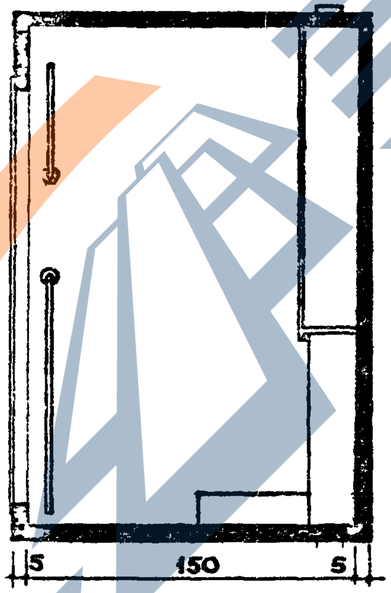

4-4

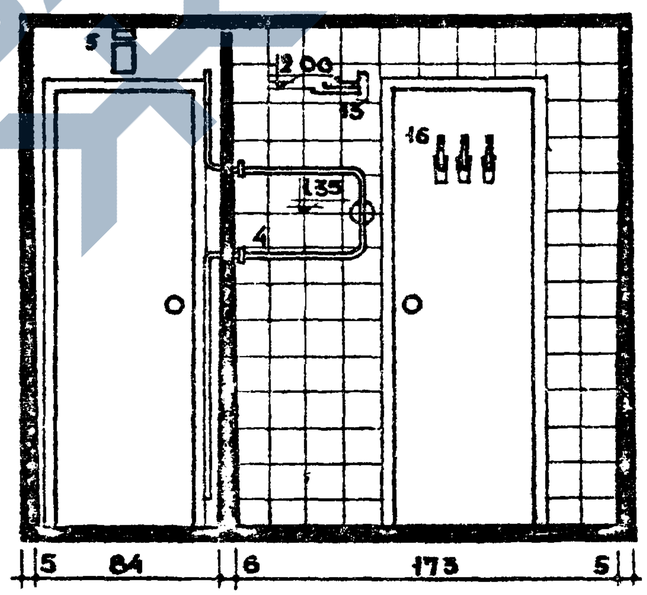

5-5

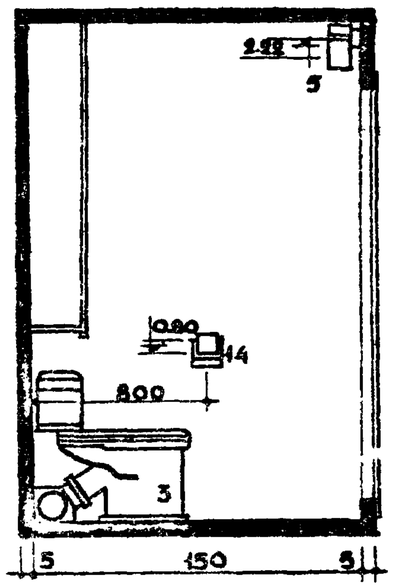

6-6

ЭКСПЛИКАЦИЮ ОБОРУДОВАНИЯ СМ. ЛИСТ 93

ТК	САНИТАРНО-ТЕХНИЧЕСКИЕ КАБИНЫ.	СЕРИЯ 1188.5	
1970	ПЛАНЫ И РАЗРЕЗЫ С РАЗМЕЩЕНИЕМ ОБОРУДОВАНИЯ. СК-12 и СК-14	ВЫПУСК 1	ЛИСТ 98

11474-01 98

Инв. № подл. | Подпись и дата | Взам. инв. № | Инв. № дубл. | Подпись и дата
Госстрой СССР ЦИТП им. Г.М. Кржижановского
Разработано Г. Глазова
Руководитель группы Джриппа

Разобщенная санитарно-техническая кабина типа СК 14

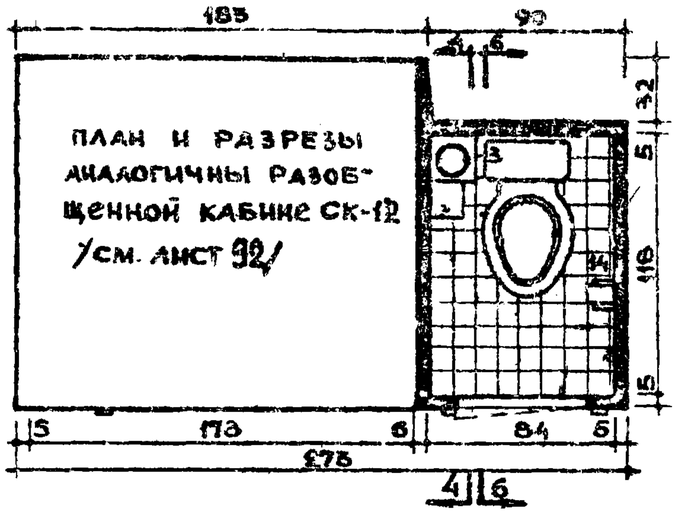

План и разрезы аналогичны разобщенной кабине СК-12
/см. лист 92/

Совмещенная санитарно-техническая кабина типа СК 16

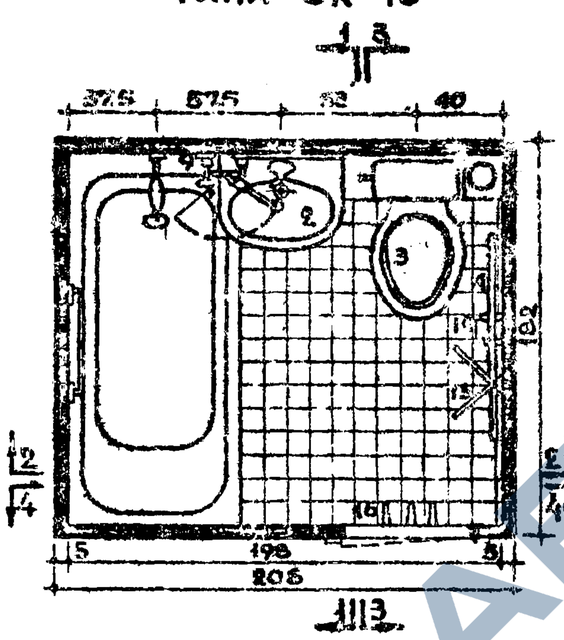

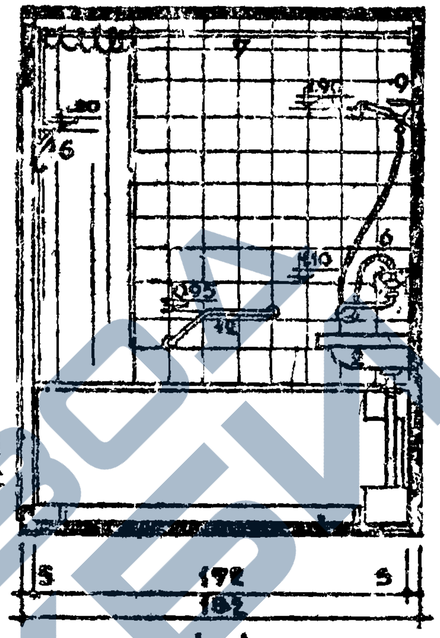

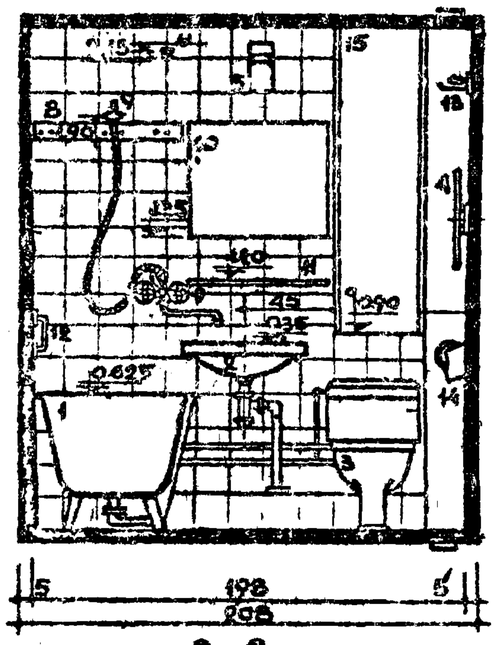

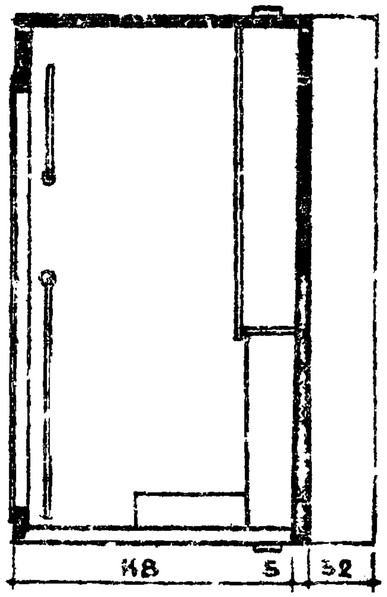

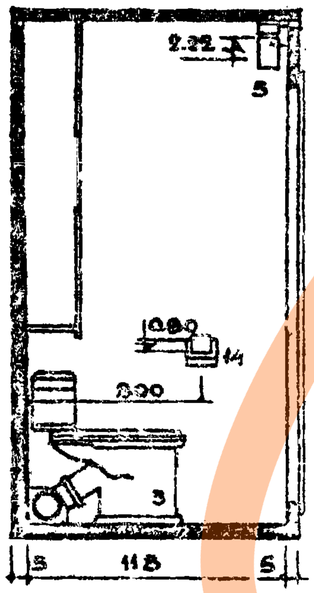

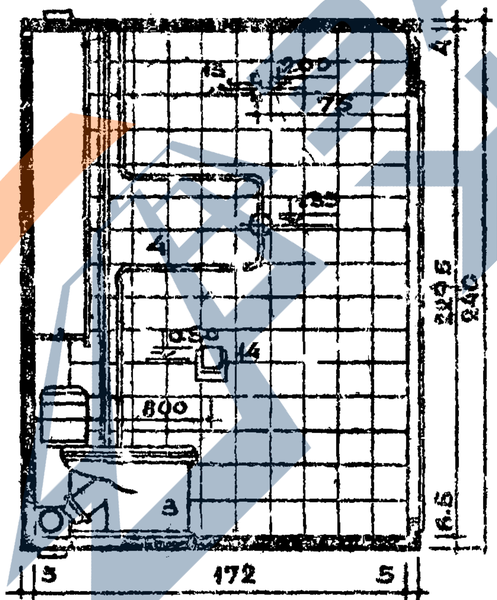

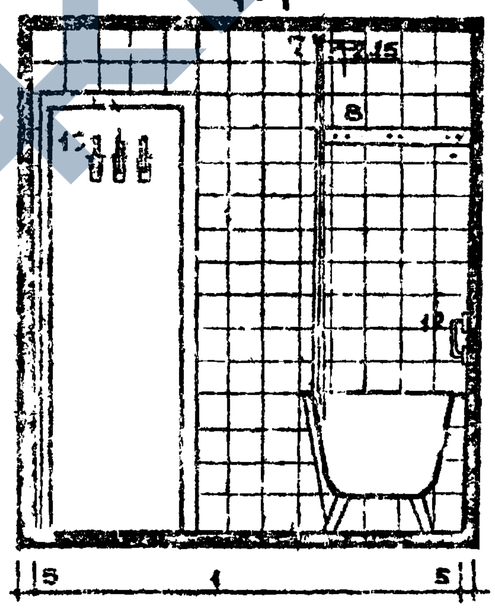

Экспликация оборудования включаемого в смету на общестроительные работы

1. Банка с экраном ГОСТ 1154-66
2. Умывальник ГОСТ 14360-69
3. Унитаз „Комплект" ГОСТ 14255-69
4. Полотенцесушитель из газоводопроводных труб.
5. Светильник настенный уплотненный НСУ-1
6. Смеситель настенный, общий для ванны и умывальника с душевой сеткой на гибком шланге ГОСТ 8224-64.

Экспликация оборудования комплектуемого за счет потребителя

7. Штанга со штангодержателями для занавес кванне
8. Планка слеской для суш. белья.
9. Кронштейн для душев. сетки
10. Зеркало 60х50
11. Полочка туалетная
12. Поручень для ванны
13. Вешалка трехрожков.
14. Бумагодержатель
15. Шкаф
16. Крючки-вешалки.

ТК 1970	САНИТАРНО-ТЕХНИЧЕСКИЕ КАБИНЫ. ПЛАНЫ И РАЗРЕЗЫ С РАЗМЕЩЕНИЕМ ОБОРУДОВАНИЯ. СК-14 и СК-16	СЕРИЯ 1.188.5 ВЫПУСК 1 ЛИСТ 93

11474-01 (93)