ТИПОВАЯ ДОКУМЕНТАЦИЯ НА СТРОИТЕЛЬНЫЕ СИСТЕМЫ И ИЗДЕЛИЯ ЗДАНИЙ И СООРУЖЕНИЙ

СЕРИЯ 1.220.1-2

СБОРНЫЕ ЖЕЛЕЗОБЕТОННЫЕ ИЗДЕЛИЯ ДЛЯ КРУПНОПАНЕЛЬНЫХ ОБЩЕСТВЕННЫХ ЗДАНИЙ С ВЫСОТОЙ ЭТАЖА 3,3 М

ВЫПУСК 8

ПАНЕЛИ ПЕРЕКРЫТИЙ МНОГОПУСТОТНЫЕ И РЕБРИСТЫЕ ДЛИНОЙ 2820, 2980 мм. АРМИРОВАННЫЕ СТЕРЖНЯМИ ИЗ СТАЛИ КЛАССА AIII, ДЛИНОЙ 5820, 5980, 7020, 7180 мм АРМИРОВАННЫЕ ПРЕДВАРИТЕЛЬНО НАПРЯГАЕМЫМИ СТЕРЖНЯМИ ИЗ СТАЛИ КЛАССА AT V

РАБОЧИЕ ЧЕРТЕЖИ

https://zavodjbi.com/

ЦЕНТРАЛЬНЫЙ ИНСТИТУТ
ТИПОВОГО ПРОЕКТИРОВАНИЯ ГОССТРОЯ СССР
МИНСКИЙ ФИЛИАЛ

г. Минск 220600 ул. К. Маркса 32

Сдано в печать 5.I. 1982г.
Заказ №584 тираж 200 экз.
Инв. № цена 2-15
1.220.1-26.8

ЗАВОД ЖБИ

https://zavodjbi.com/

https://zavodjbi.com/

ТИПОВАЯ ДОКУМЕНТАЦИЯ НА СТРОИТЕЛЬНЫЕ СИСТЕМЫ И ИЗДЕЛИЯ ЗДАНИЙ И СООРУЖЕНИЙ

СЕРИЯ 1.220.1-2

СБОРНЫЕ ЖЕЛЕЗОБЕТОННЫЕ ИЗДЕЛИЯ ДЛЯ КРУПНОПАНЕЛЬНЫХ ОБЩЕСТВЕННЫХ ЗДАНИЙ С ВЫСОТОЙ ЭТАЖА 3.3 М

ВЫПУСК 8

ПАНЕЛИ ПЕРЕКРЫТИЙ МНОГОПУСТОТНЫЕ И РЕБРИСТЫЕ ДЛИНОЙ 2820, 2980 мм АРМИРОВАННЫЕ СТЕРЖНЯМИ ИЗ СТАЛИ КЛАССА AIII, ДЛИНОЙ 5820, 5980, 7020, 7180 мм АРМИРОВАННЫЕ ПРЕДВАРИТЕЛЬНО-НАПРЯГАЕМЫМИ СТЕРЖНЯМИ ИЗ СТАЛИ КЛАССА AтV

РАБОЧИЕ ЧЕРТЕЖИ

Разработаны КБ по железобетону Госстроя РСФСР совместно с НИИЖБ Госстроя СССР

КБ по железобетону Госстроя РСФСР

Начальник КБ по железобетону — В. Болтинский
Гл. инженер КБ по железобетону — В. Сабуров
Гл. конструктор КБ по железобетону — Я. Фельман
Заведующий АКО-1 — И. Бахолдина
Гл. конструктор АКО-1 — П. Афанасьев
Гл. конструктор проекта — М. Танров

НИИЖБ Госстроя СССР:

Зам. директ. — Н. Коровин
Рук. лаборат. напряженных конструкций — Т. Бердичевский
Ст. научный сотрудник — В. Крамарь

Согласовано

ЦНИИЭП жилища:

Гл. инженер проектного отделения ЦНИИЭП жилища — Н. Духовничная
Гл. инж. АКБ-2 ЦНИИЭП жилища — И. Левонтин
Гл. инж. пр-та — Ю. Герман

Утверждены и введены в действие с постановлением Госгражданстроя от

https://zavodjbi.com/

Содержание альбома

№№ п/п	Обозначение	Наименование	Стр
1		Содержание	2
2	1.220.1-2.8 00.0.0. ПЗ	Пояснительная записка	3-14
3	1.220.1-2.8 0.0.0.0. Вст	Выборка стали	15-18
4	1.220.1-2.8 0.0.0.0. У	Панели перекрытий многопустотные и ребристые. Спаночные чертежи. Узлы	19-23
5	1.220.1-2.8 1.0.0.0 Сб	Панели перекрытий ПК30.12; ПК30.15; ПК28.12; ПК28.15	24;25
6	1.220.1-2.8 2.0.0.0 Сб	Панели перекрытия многопустотные ПК 60.12 ; ПК 58.12; ПК 60.15; ПК 58.15 ; ПК 60.30 ; ПК 58.30.	26-30
7	1.220.1-2.8 3.00.0 Сб	Панели перекрытия многопустотные ПК-72.12; ПК-70.12; ПК-72.15; ПК-70.15; ПК-72.30; ПК-70.30	31-35
8	1.220.1-2.8 4.0.0.0. Сб	Панели перекрытия ребристые ПР-30.12 ; ПР-30.15.	36
9	1.220.1-2.8 5.0.0.0. Сб	Панели перекрытий ребристые ПР-60.12; ПР58-12; ПР60.15; ПР-58.15	37;38
10	1.220.1-2.8 6.0.0.0. Сб	Панели перекрытия ребристые ПР72.12; ПР70.12; ПР72.15; ПР70.15	39;40
11	1.220.1-2.8 0.0.1.0 Сб	Сетки С-1 ÷ С-4	41
	1.220.1-2.8 0.0.2.0 Сб	Спецификация Сетки С-5 ÷ С-6	
12	1.220.1-2.8 0.0.3.0. Сб	Спецификация Сетки С-7 ÷ С-8	
	1.220.1-2.8 0.0.4.0 Сб	Спецификация Сетки С-9 ÷ С-14	42
13	1.220.1-2.8 0.0.5.0 Сб	Спецификация Сетки С-15 ÷ С-26	43
14	1.220.1-2.8 0.0.6.0 Сб	Спецификация Сетки С 27 ÷ С-36	44
15	1.220.1-2.8 0.0.7.0 Сб	Спецификация Сетки С-37 ÷ С-43	45
16	1.220.1-2.8 0.0.8.0 Сб	Сетки С-45 ÷ С-47	
	1.220.1-2.8 0.0.9.0 Сб	Сетки С-44	46
17	1.220.1-2.8 0.0.10.0 Сб	Сетки С-60 ÷ С-63	
	1.220.1-2.8 0.0.11.0 Сб	Сетки С-50 , С-51	47
18	1.220.1-2.8 0.0.12.0 Сб	Сетки С-52 ÷ С-55 Сетки С-64 ÷ С-67 Спецификация	48
19	1.220.1-2.8 0.0.13.0 Сб	Сетки С-56 ÷ С-58	
	1.220.1-2.8 0.0.14.0 Сб	Каркас Кр 17	49
20	1.220.1-2.8 0.0.15.0 Сб	Каркасы Кр1 ÷ Кр-3 Спецификация	50
21	1.220.1-2.8 0.0.16.0 Сб	Каркасы Кр4 ÷ Кр8 Спецификация	51
22	1.220.1-2.8 0.0.17.0 Сб	Каркасы Кр9 ÷ Кр16 Спецификация	52
23	1.220.1-2.8 0.0.0.1	Петли П1 ÷ П4 Спецификация	
	1.220.1-2.8 0.0.0.2	Стержень составной СС1	53
24	1.220.1-2.8 0.0.0.3	Стержень составной СС2	
	1.220.1-2.8 0.0.0.4	Закладная деталь МН1	54

Инв. № подл. | Подпись и дата | Взам. инв. №

Пояснительная записка

Настоящий выпуск содержит рабочие чертежи сборных железобетонных многопустотных (пустоты круглые) и ребристых панелей перекрытий.

Панели перекрытий запроектированы следующих типов 1. Многопустотные: а) с рабочей длиной 3.0; 2.8 м. шириной 1.2 м, 1.5 м.
б) с рабочей длиной 6.0; 5.8; 7.2 и 7.0 м, шириной 1.2; 1.5 и 3 м.

2. Ребристые.

с рабочей длиной 3.0; 6.0; 5.8; 7.2 и 7.0 м, шириной 1.2 и 1.5 м

Армирование принято:

для плит пролетом 3.0; 2.8 м сетками с рабочей арматурой класса АIII для плит пролетом 6 0,5 8, 7.2 и 7.0 м предвари[illegible]но напрягаемыми стержнями класса АтV.

Чертежи разработаны в соответствии с заданием на проектирование, утвержденным Госгражданстроем, ГОСТ 9561-76, СНиП II-21-75 и с учетом дополнения пунктов 3.36, 5.20 и 5 60 главы СНиП II-21-75 (бюллетень строительной техники № 5 за 1979 г.)

Чертежи панелей предназначены для применения при проектировании и строительстве общественных зданий в обычных условиях и для производства этих изделий предприятиями строительной промышленности.

Панели перекрытий относятся к 3-й категории трещиностойкости, в них допускаются трещины при эксплуатации, при этом ширина раскрытия трещин должна быть не более 0.3 мм В связи с этим панели следует применять для перекрытий общественных зданий с центральным отоплением, нормально работающей вентиляцией и качественно выполненной гидроизоляцией в санузлах, душевых и ванных комнатах.

Рабочие чертежи разработаны на расчетные нагрузки (без учета собственной массы панели) 450, 600 и 800 кгс/м², кроме того для плит пролетом 3.0; 2.8; 6.0 и 5.8 м и шириной – 1,5 – 1250 кгс/м². Состав нагрузок, принятых при расчете панелей перекрытий, приводится на стр. 7.

Глубина опирания панелей должна быть не менее 70 мм Места опирания при складировании и транспортировке принимаются на расстоянии 300 мм от торцов.

Для обеспечения распределения нагрузки на смежные панели и улучшения звукоизоляции перекрытий в проектах должны быть даны указания о необходимости тщательного заполнения швов бетоном марки не ниже 150 или раствором марки не ниже 100.

Применение панелей без заделки открытого торца бетоном или вкладышами (с отверстием диаметром 159 мм) не допускается

Бетонные вкладыши и панели должны быть изготовлены из бетона одинаковой марки.

Заделка вкладышей в торцы выполняется непосредственно после извлечения пуансонов, до пропаривания панелей, при этом должно быть обеспечено плотное примыкание вкладышей. Торцы панелей с выходным отверстием малого диметра, образуемым при формовании, укладываются на стену, несущую большую нагрузку

Расчет панелей по прочности сечений, наклонных к продольной оси элемента, с учетом дополнения пункта 3,36 СНиП II-21-75 дал возможность исключить приопорные каркасы в панелях перекрытий, запроектированных под нагрузку 450 и 600 кгс/м² в пустотных плитах длиной 6.0; 5.8 м и для плит-длиной 7.2; 7.0 м под нагрузку 450 кгс/м².

Для пропуска коммуникаций в днище ребристых панелей устраиваются отверстия. Размеры отверстий оговариваются в проектах и в заказах изготовление панелей могут иметь любые размеры При устройстве продольного отверстия на всю длину днища, вылет консолей в поперечном направлении не должен превышать 350 мм.

Зав. отд.	Н. Бахолдина			1 220.1-2.8 0.0.0.0 ПЗ
Гл. констр. отд.	П. Афанасьев			Пояснительная записка
Гл. констр. пр.	М. Таиров			Стадия: Р; Лист: 1; Листов: 12
Ст. инж.	С. Семенов			КБ по железобетону Госстроя РСФСР г. Москва
Проверил	М. Таиров			
Разраб.	С. Семенов			

Инв. № подл. | Подпись и дата | Взам. инв. №

Стержни арматурных сеток в пределах отверстий при изготовлении и транспортировке панелей сохраняются и обрезаются по месту на строительной площадке.

При установке перегородок на днище ребристых панелей в продольном направлении прочность днища необходимо проверить.

Предел огнестойкости панелей 1 час, что соответствует требованиям СНиП П-А 5-70 для зданий I степени огнестойкости.

Марки рядовой панели состоят из двух частей: первая часть включает в себя буквенный индекс ПК (панель с круглыми пустотами), ПР (панель ребристая), длину и ширину панели в дециметрах. Вторая часть марки характеризует величину унифицированной расчетной нагрузки на панель в сотнях килограммов на квадратный метр, класс стали напрягаемой арматуры или арматуры без предварительного напряжения (для плит длиной 3 м) и вид бетона – индекс "Т" принят для тяжелого бетона.

Например: ПК60.12-4.5 АтУт – панель 6,0 х 1,2 м ПР 30.12-6 АIIIТ – панель 3 0 х 1 2 м

В панелях с дополнительными закладными деталями или с отверстиями для пропуска коммуникаций перед основной маркой ставится цифровой индекс „1", „2", „3" и т.д.

например 1ПК72.12-6АтУт.

Технические требования

Панели должны изготовляться в соответствии с техническими требованиями ГОСТ 9561-76

Панели перекрытий длиной 3.0; 2.8 м армируются сетками с рабочей арматурой периодического профиля из стали класса A III по ГОСТ 5781-75 R_a = 3400 кг/см². для $d \leq 8$ и R_a = 3600 кг/см² для $d \geq 10$ мм.

Панели перекрытий длиной 6.0; 5.8; 7.2 и 7.0 м армируются стержнями из термически упрочненной стали класса АтУ (ГОСТ 10884-71), $R_a^н$ = 8000 кгс/см² и R_a = 6400 кгс/см². Защитный слой бетона до низа рабочей арматуры принят 20 мм Отклонение защитного слоя бетона не должно превышать величин, указанных в ГОСТ 13015-75.

Сетки и каркасы изготавливаются из арматуры класса BpI (ТУ14-4-659-75)

Монтажные петли изготавливаются из стали класса A-I в соответствии с требованиями ГОСТ 13015-75 и СНиП П-21-75 пункт 2.25; ГОСТ 380-71* и запроектированы в соответствии с серией 3.400-7, шифр Т-1442, утвержденной и введенной в действие Госстроем СССР, протокол № 23 от 17 апреля 1975г

Проектная марка бетона по прочности на сжатие и передаточная прочность бетона

Марка панели	Проектная марка бетона	Передаточная прочность бетона
ПК30.12-4, 5АIIIТ; ПК28.12-4,5АIIIТ ПК30.12-6АIIIТ; ПК28.12-6АIIIТ ПК30.12-8АIIIТ; ПК28.12-8АIIIТ ПК30.15-4.5АIIIТ; ПК28.15-4,5АIIIТ ПК30.15-6АIIIТ; ПК28.15-6АIIIТ ПК30.15-8АIIIТ; ПК28.15-8АIIIТ ПК30.15-12,5АIIIТ; ПК28.15-4,5АIIIТ	200	
ПК60.12-4, 5АтVТ; ПК58.12-4,5АтVТ ПК60.12-6АтVТ; ПК58.12-6АтVТ ПК60.12-8АтVТ; ПК58.12-8АтVТ ПК60.15-4.5АтVТ; ПК58.15-4,5АтVТ ПК60.15-6АтVТ; ПК58.15-6АтVТ	200	160

Марка панели	Проектная марка бетона	Передаточная прочность бетона
ПКС0.15-8АтVТ; ПК58.15-8АтVТ ПК60.15-12.5АтVТ; ПК58.15-12.5АтVТ ПК60.30-4.5АтVТ; ПК58.30-4.5АтVТ ПК60.30-6АтVТ; ПК58.30-6АтVТ ПК60.30-8АтVТ; ПК58.30-8АтVТ ПК72.12-4.5АтVТ; ПК70.12-4.5АтVТ ПК72.15-4.5АтVТ; ПК70.15-4.5АтVТ ПК72.30-4.5АтVТ; ПК70.30-4.5АтVТ ПР60.12-6АтVТ; ПР58.12-6АтVТ ПР60.15-6АтVТ; ПР58.15-6АтVТ ПР60.12-8АтVТ; ПР58.12-8АтVТ	200	160

Взам. инв. №

Подпись и дата

Инв. № подл.

Марка панели	Проектная марка бетона	Передаточная прочность бетона
ПР30.12-6АIIIТ; ПР30.15-6АIIIТ ПР30.12-8АIIIТ ПР30.15-8АIIIТ ПР60.12-6АтVТ; ПР58.12-6АтVТ	200	
ПР60.15-8АтVТ; ПР58.15-8АтVТ ПК72.12-6АтVТ; ПК70.12-6АтVТ ПК72.15-6АтVТ; ПК70.15-6АтVТ ПК72.30-6АтVТ; ПК70.30-6АтVТ ПК72.12-8АтVТ; ПК70.12-8АтVТ ПК72.15-8АтVТ; ПК70.15-8АтVТ	20	200

Марка панели	Проектная марка бетона	Передаточная прочность бетона
ПК72.30-8АтVТ; ПК70.30-8АтVТ ПР72.12-6АтVТ; ПР-70.12-6АтVТ	250	200
1ПК72.30-6АтVТ; ПК72.30-6АтVТ; ПК72.30-6АтVТ	200	160
1ПК72.12-6АтVТ 1ПР72.12-6АтVТ	250	200
ПР72.12-8АтVТ; ПР70.12-8АтVТ ПР72.15-6АтVТ; ПР70.15-6АтVТ	300	240
ПР72.15-8АтVТ; ПР70.15-8АтVТ	350	280
1ПК60.30-4.5АтVТ; 1ПК72.30-4.5АтVТ; ПК60.30-6АтVТ 2ПК60.30-4.5АтVТ; 2ПК72.30-4.5АтVТ. 2ПК60.30-6АтVТ	200	160

Бетон для панелей должен изготовляться на фракционированном, незагрязненном щебне из скальных пород типа гранита, известняка и др., применение песчано-гравийной смеси не допускается. Содержание крупного заполнителя должно быть не более 820 л на 1м³ бетона.

Поставка панелей потребителю производится по достижении бетоном отпускной прочности. Величина отпускной прочности бетона панелей устанавливается предприятием-изготовителем по согласованию с потребителем и проектной организацией. Назначение этой величины должно производиться с учетом условий транспортирования, монтажа и срока загружения панелей, а так же с учетом технологии их изготовления и возможности дальнейшего нарастания прочности бетона в панелях в зависимости от климатических условий района строительства и времени года. При отпускной прочности бетона панелей ниже его проектной марки предприятие изготовитель обязано гарантировать достижение бетоном проектной прочности через 28 суток со дня изготовления. При производстве работ в зимнее время и в других случаях, когда по условиям возведения зданий не может быть обеспечено своевременное приращение прочности бетона предприятие изготовитель обязано поставлять панели с прочностью не ниже 100%.

Марка бетона по морозостойкости должна назначаться в зависимости от условий эксплуатации панелей в зданиях и сооружениях и должна быть не менее указанной в таблице 2 ГОСТ 9561-76.

Технические требования, предъявляемые при приемке панелей.

1. Отклонения от размеров панелей не должны превышать: по длине ±6 мм, по толщине и ширине ±5 мм, по длине вкладышей ±10 мм.
2. Панели должны иметь прямоугольные грани; в отдельных панелях допускается искривление нижней или боковой поверхности не более 3 мм на длине 2 м и не более 8 мм по всей длине панели.
3. На поверхности панелей не допускаются:

а) раковины, местные наплывы и впадины, размеры которых превышают величины, указанные в таблице 3 (ГОСТ 9561-76),

б) околы бетона глубиной более 5 мм, длиной более 50 мм на длине 1м продольных нижних ребер, глубиной более 10 мм и длиной более 100 мм на верхних гранях и кромках торцов;

в) трещины в бетоне панелей, за исключением местных поверхностных усадочных шириной не более 0.1 мм;

г) жировые и ржавые пятна на лицевых поверхностях.

4. Нижняя потолочная поверхность должна быть гладкая, подготовленная под окраску.

Инв.№ подл. | Подпись и дата | Взам. инв.№

Указания по изготовлению

Метод натяжения рабочей арматуры принят электротермический.

При натяжении температура электронагрева стержней должна строго контролироваться и не должна превышать 400°С, а так же должны производиться контрольные испытания образцов стержней после электронагрева Механические свойства арматуры после электронагрева должны быть не ниже браковочных значений до нагрева. Величины контролируемых предварительных натяжений в арматуре определялись, исходя из принятой на заводах поточно-агрегатной или конвейерной технологии с натяжением арматуры на упоры Длина натягиваемых стержней показана условно равной длине панели. Длину заготовки натягиваемой арматуры следует определять с учетом выпусков для захватных приспособлений, применяемых на заводах, а также в соответствии с указаниями „Руководства по технологии предварительного напряжения стержневой арматуры железобетонных конструкций(НИИЖБ Госстроя СССР). Концы напрягаемой арматуры должны быть защищены слоем раствора толщиной не менее 5мм.

Величина остаточного предварительного напряжения перед бетонированием – 5000 кгс/см². Допустимые отклонения предварительного напряжения:

при длине панелей 5980 мм – 870 кгс/см²
при длине панелей 7180 мм – 780 кгс/см²

Изготовление каркасов и сеток должно производиться контактной точечной электросваркой в соответствии с ГОСТ 10922-75 и ГОСТ 14098-68.

Методы контроля и испытаний.

Методы испытаний и оценки прочности, жесткости и трещиностойкости производить в соответствии с ГОСТ 8829-77.
Данные для испытаний даны на стр. 11÷14.

Технические требования, предъявляемые при хранении и транспортировке панелей

1. Панели следует хранить в рабочем положении, между панелями должны быть уложены деревянные прокладки прямоугольного сечения толщиной не менее чем на 20 мм больше выступающей части петель.
2. Прокладки под нижний ряд панелей следует укладывать по плотному тщательно выравненному основанию. Прокладки всех вышележащих панелей должны быть расположены по вертикали одна над другой.
3. При хранении панели должны быть рассортированы по маркам, прокладки должны укладываться рядом с выступающими петлями.
4. При перевозке панели следует укладывать в рабочем положении продольной осью по направлению движения с деревянными прокладками согласно пункта 1.2.3.
5. Все операции, связанные с погрузкой, разгрузкой и складированием панелей, должны производиться с соблюдением мер, исключающих возможность их повреждения.

Инв.№ подл. | Подпись и дата | Взам. инв.№

Величина нагрузки на пустотные панели перекрытий

Вид нагрузки		Величина нагрузки на панель кгс/м² ПК.....4.5	ПК.....6	ПК.....8	ПК.....12.5
Расчет по предельным состояниям I группы	Расчетная	780 / 450	930 / 600	1130 / 800	1610 / 1260
Расчет по предельным состояниям II группы	Нормативная	658 / 358	775 / 475	934 / 634	1370 / 1050
	Постоянная и длительная	558 / 258	675 / 375	834 / 534	1270 / 950
	Кратковременная	100	100	100	100

Величина нагрузки на ребристые панели перекрытий.

Вид нагрузки		Величина нагрузки на панель кгс/м² ПР..... 6	ПР..... 8
Расчет по пред. состояниям I группы	Расчетная	960 / 600	1160 / 800
Расчет по предельным состояниям II группы	Нормативная	805 / 475	964 / 634
	Постоянная и длительная	705 / 375	864 / 634
	Кратковременная	100	100

В числителе указаны нагрузки, включающие собственную массу панели; в знаменателе – без собственной массы панели.
Нагрузки приняты в соответствии с указаниями СНиП 11-6-24. Расчеты панелей перекрытий произведены на ЭВМ ЕС-1022, программа „Проба-77".
Данные для испытаний проверки прочности, жесткости и трещиностойкости для панелей 2.8 м, 5.8 м и 7.0 м приняты по аналогии с панелями длиной соответственно 3.0 м, 6.0 м и 7.2 м.

Деталь заделки торцов панели

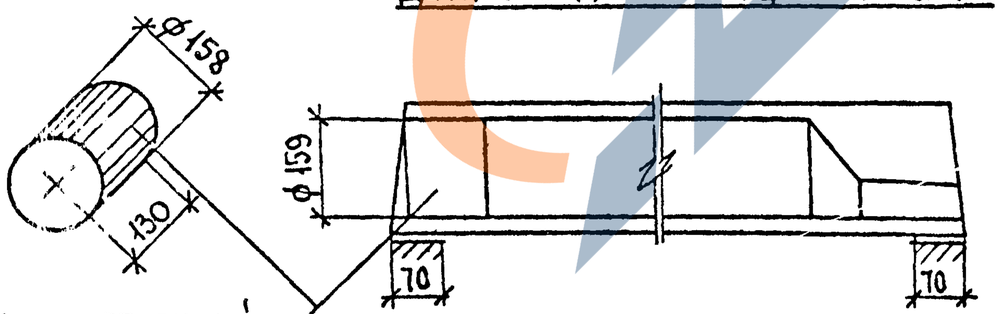

Вкладыш бетонный свежеотформованный и отвибрированный.

Схема опирания и загружения при испытании

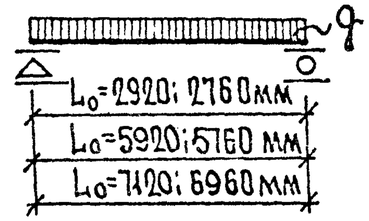

Инв.№ подл. | Подпись и дата | Взам. инв.№

1.220.1-2.8 0.0.0.0 ПЗ

Лист 5

NN п/п	Эскиз	Марка панели	Размеры, мм L	B	Марка бетона	Об'ем бетона м³	Масса кг	Приведен. толщина бетона	Расход стали на изделие, кг: натуральный	приведенный к классу AI	Расход стали на 1 м², кг: натуральный	приведенный к классу AI
1	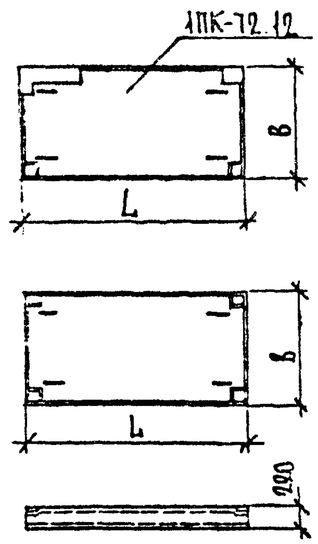	ПК-72.12-4.5АтVТ	7180	1190	200	1.02	2550	11.94	38.16	73.51	4.47	8.60
2		ПК-70.12-4.5АтVТ	7020	1190	200	1.00	2500	11.70	37.44	72.01	4.48	8.62
3		ПК-72.12-6АтVТ	7180	1190	250	1.02	2550	11.94	47.63	90.66	5.57	10.61
4		1ПК-72.12-6АтVТ	7180	1190	250	0.96	2400	11.28	50.97	100.21	5.97	11.73
5		ПК-70.12-6АтVТ	7020	1190	250	1.00	2500	11.70	46.81	88.95	5.60	10.65
6		ПК-72.12-8АтVТ	7180	1190	250	1.02	2550	11.94	57.82	112.76	6.77	13.20
7		ПК-70.12-8АтVТ	7020	1190	250	1.00	2500	11.70	56.75	110.49	6.79	13.23
8		ПК-60.12-4.5АтVТ	5980	1190	200	0.85	2125	11.94	25.68	46.53	3.61	6.54
9		ПК-58.12-4.5АтVТ	5820	1190	200	0.83	2075	11.98	25.15	45.46	3.63	6.56
10		ПК-60.12-6АтVТ	5980	1190	200	0.85	2125	11.94	29.37	54.65	4.13	7.68
11		ПК-58.12-6АтVТ	5920	1190	200	0.83	2075	11.98	28.74	53.36	4.15	7.70
12		ПК-60.12-8АтVТ	5980	1190	200	0.85	2175	11.94	33.06	62.77	4.65	8.82
13		ПК-58.12-8АтVТ	5820	1190	200	0.83	2075	11.98	32.33	61.26	4.67	8.85
14		ПК-30.12-4.5АIIIТ	2980	1190	200	0.42	1050	11.83	11.51	15.44	3.25	4.35
15		ПК-28.12-4.5АIIIТ	2820	1190	200	0.40	1000	11.92	11.02	14.72	3.28	4.39
16		ПК-30.12-6АIIIТ	2980	1190	200	0.42	1050	11.83	13.55	18.46	3.82	5.20
17		ПК-28.12-6АIIIТ	2820	1190	200	0.40	1000	11.92	13.02	17.68	3.67	4.98
18		ПК-30.12-8АIIIТ	2980	1190	200	0.42	1050	11.83	15.74	21.72	4.44	6.12
19		ПК-28.12-8АIIIТ	2820	1190	200	0.40	1000	11.92	15.11	20.79	4.26	5.86
20		ПК-72.15-4.5АтVТ	7180	1490	200	1.35	3375	12.62	47.10	92.34	4.40	8.63
21		ПК-70.15-4.5АтVТ	7020	1490	200	1.32	3300	12.62	46.18	90.41	4.41	8.64
22		ПК-72.15-6АтVТ	7180	1490	250	1.35	3375	12.62	54.62	105.21	5.11	9.83
23		ПК-70.15-6АтVТ	7020	1490	250	1.32	3300	12.62	53.65	103.16	5.13	9.86
24		ПК-72.15-8АтVТ	7180	1490	250	1.35	3375	12.62	71.68	140.64	6.70	13.15
25		ПК-70.15-8АтVТ	7020	1490	250	1.32	3300	12.62	70.36	137.82	6.73	13.18
26		ПК-60.15-4.5АтVТ	5980	1490	200	1.12	2800	12.57	30.20	55.87	3.39	6.27
27		ПК-58.15-4.5АтVТ	5820	1490	200	1.09	2725	12.57	29.55	54.55	3.41	6.29

Инв.№ подл. | Подпись и дата | Взам. инв.№

NN п/п	Эскиз	Марка панели	Размеры мм L	Размеры мм B	Марка бетона	Об'ем бетона м3	Масса кг	Приведенная толщина бетона	Расход стали на изд. кг Натуральный	Расход стали на изд. кг Приведенный к классу AI	Расход стали на 1м², кг Натуральный	Расход стали на 1м², кг Приведенный к классу AI
28	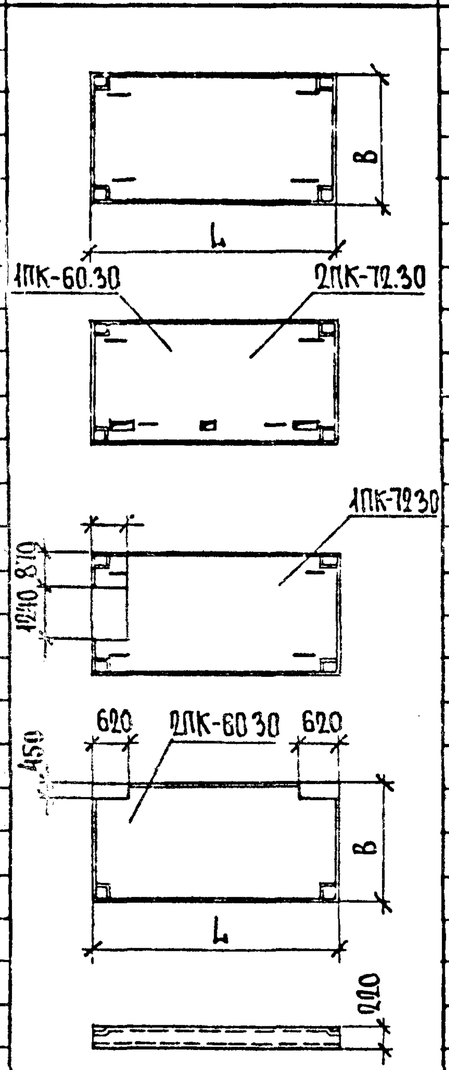	ПК-60.15-6АтVТ	5980	1490	200	1.12	2800	12.57	33.89	63.99	3.80	7.18
29		ПК-58.15-6АтVТ	5820	1490	200	1.09	2725	12.57	33.14	62.45	3.82	7.20
30		ПК-60.15-8АтVТ	5980	1490	200	1.12	2800	12.57	44.79	85.40	5.03	9.58
31		ПК-58.15-8АтVТ	5820	1490	200	1.09	2725	12.57	43.84	83.42	5.06	9.62
32		ПК-60.15-12.5АтVТ	5980	1490	200	1.12	2800	12.57	65.34	127.86	7.33	14.35
33		ПК-58.15-12.5АтVТ	5820	1490	200	1.09	2725	12.57	63.96	124.94	7.38	14.41
34		ПК-30.15-4.5АIIIТ	2980	1490	200	0.55	1380	12.39	13.48	18.36	3.04	4.13
35		ПК-28.15-4.5АIIIТ	2820	1490	200	0.52	1300	12.38	12.88	14.47	3.07	3.44
36		ПК-30.15-6АIIIТ	2980	1490	200	0.55	1380	12.39	14.14	19.35	3.18	4.36
37		ПК-28.15-6АIIIТ	2820	1490	200	0.52	1300	12.38	13.50	18.40	3.21	4.38
38		ПК-30.15-8АIIIТ	2980	1490	200	0.55	1380	12.39	16.69	23.13	3.76	5.21
39		ПК-28.15-8АIIIТ	2820	1490	200	0.52	1300	12.38	15.99	22.09	3.6	4.97
40		ПК-30.15-12.5АIIIТ	2980	1490	200	0.55	1380	12.39	19.75	27.69	4.45	6.24
41		ПК-28.15-12.5АIIIТ	2820	1490	200	0.52	1300	12.38	18.93	26.47	4.26	5.96
42		ПК-72.30-4.5АтVТ	7180	2980	200	2.72	6800	12.71	99.17	190.88	4.63	8.92
43		1ПК-72.30-4.5АтVТ	7180	2980	200	2.72	6800	12.71	102.82	197.67	4.81	9.24
44		2ПК-72.30-4.5АтVТ	7180	2980	200	2.72	6800	12.71	99.17	190.88	4.63	8.92
45		ПК-70.30-4.5АтVТ	7020	2980	200	2.66	6650	12.71	97.32	187.03	4.65	8.94
46		ПК-72.30-6АтVТ	7180	2980	250	2.72	6800	12.71	115.59	221.49	5.40	10.35
47		1ПК-72.30-6АтVТ	7180	2980	250	2.72	6800	12.71	117.45	225.26	5.49	10.53
48		ПК-70.30-6АтVТ	7020	2980	250	2.66	6650	12.71	113.54	217.19	5.43	10.38
49		ПК-72.30-8АтVТ	7180	2980	250	2.72	6800	12.71	144.15	281.05	6.74	13.14
50		ПК-70.30-8АтVТ	7020	2980	250	2.66	6650	12.71	141.36	275.24	6.76	13.16
51		ПК-60.30-4.5АтVТ	5930	2980	200	2.22	5550	12.46	60.77	112.87	3.41	6.33
52		1ПК-60.30-4.5АтVТ	5980	2980	200	2.17	5430	12.19	60.77	112.87	3.41	6.33
53		2ПК-60.30-4.5АтVТ	5980	2980	200	2.17	5430	12.19	59.95	111.98	3.64	6.28
54		ПК-58.30-4.5АтVТ	5820	2980	200	2.16	5400	12.46	59.54	110.33	3.43	6.36

Инв. № подл. | Подпись и дата | Взам. инв. №

№ п/п	Эскиз	Марка панели	Размеры, мм L	Размеры, мм B	Марка бетона	Об'ем бетона, м³	Масса кг	Приведенная толщина бетона	Расход стали на изделие, кг: Натуральный	Расход стали на изделие, кг: Приведенный к классу AI	Расход стали на 1 м², кг: Натуральный	Расход стали на 1 м², кг: Приведенный к классу AI
55	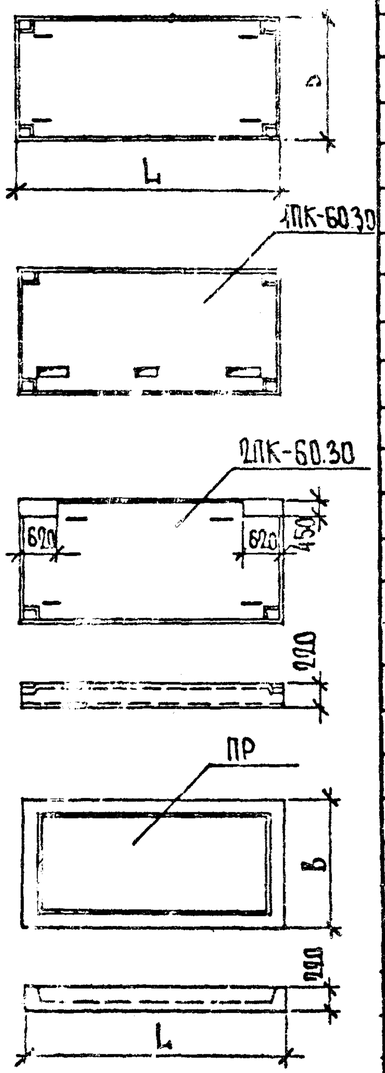	ПК-60.30-6АтVТ	5980	2980	200	2.22	5560	12.46	68.15	129.11	3.82	7.25
56		1ПК-60.30-6АтVТ	5980	2930	200	2.17	5430	12.19	68.15	129.11	3.82	7.25
57		2ПК-60.30-6АтVТ	5980	2980	200	2.17	5430	12.19	67.33	128.22	3.78	7.20
58		ПК-58.30-6АтVТ	5820	2980	200	2.16	5400	12.46	66.72	126.13	3.85	7.27
59		ПК-60.30-8АтVТ	5980	2980	200	2.22	5560	12.46	85.22	162.28	4.78	9.11
60		ПК-58.30-8АтVТ	5820	2930	200	2.16	5400	12.46	83.49	158.64	4.81	9.15
61		ПР-72.12-6АтVТ	7180	1190	250	1.21	3025	14.15	68.46	127.88	8.01	14.97
62		1ПР-72.12-6АтVТ	7180	1190	250	1.21	3025	14.15	69.12	128.32	8.09	15.02
63		ПР-70.12-6АтVТ	7020	1190	250	1.18	2950	14.17	67.28	125.50	8.05	15.02
64		ПР-72.12-8АтVТ	7180	1190	300	1.21	3025	14.15	79.42	149.55	9.30	17.50
65		ПР-70.12-8АтVТ	7020	1190	300	1.18	2950	14.17	77.94	146.99	9.33	17.55
66		ПР-72.15-6АтVТ	7180	1490	300	1.33	3325	12.41	87.87	165.31	8.21	15.45
67		ПР-70.15-6АтVТ	7020	1490	300	1.30	3250	12.43	86.22	162.05	8.24	15.49
68		ПР-72.15-8АтVТ	7180	1490	350	1.33	3325	12.41	105.85	203.43	9.89	19.02
69		ПР-70.15-8АтVТ	7020	1490	350	1.30	3250	12.43	103.80	199.32	9.92	19.06
70		ПР-60.12-6АтVТ	5980	1190	200	0.94	2350	13.13	43.96	78.81	6.18	11.07
71		1ПР-60.12-6АтVТ	5980	1190	200	0.94	2350	13.13	44.62	79.25	6.27	11.14
72		ПР-58.12-6АтVТ	5820	1190	200	0.91	2275	13.14	43.10	77.11	6.22	11.13
73		ПР-60.12-8АтVТ	5980	1190	200	0.94	2350	13.13	51.50	95.05	7.24	13.36
74		ПР-58.12-8АтVТ	5820	1190	200	0.91	2275	13.14	50.46	92.95	7.29	13.42
75		ПР-60.15-6АтVТ	5980	1490	200	1.02	2550	11.49	56.93	104.98	6.39	11.78
76		ПР-58.15-6АтVТ	5820	1490	200	1.00	2500	11.50	55.76	102.64	6.43	11.84
77		ПР-60.15-8АтVТ	5980	1490	250	1.02	2550	11.49	65.75	123.51	7.38	13.86
78		ПР-58.15-8АтVТ	5820	1490	250	1.00	2500	11.50	64.38	120.74	7.42	13.92
79		ПР-30.12-6АIIIТ	2980	1490	200	0.37	925	10.54	16.86	23.36	4.75	6.59
80		ПР-30.12-8АIIIТ	2980	1490	200	0.37	925	10.54	16.86	23.36	4.75	6.59
81		ПР-30.15-6АIIIТ	2980	1490	200	0.42	1050	9.46	21.44	30.15	4.81	6.79
82		ПР-30.15-8АIIIТ	2980	1490	200	0.42	1050	9.46	21.44	30.15	4.81	6.79

Инв.№ подл. | Подпись и дата | Взам. инв.№

Марка панели	Виды разрушения и величина коэффициента C (см. п. 2.4.2 табл. 1 ГОСТ)	Величина разрушающей нагрузки q кгс/м²		
	1. Текучесть продольной растянутой арматуры до наступления раздробления бетона сжатой зоны C=1.4	при которой панели признаются годными		при которой требуется повторное испытание
	1. Разрыв продольной растянутой арматуры. 2. Раздробление бетона сжатой зоны до наступления текучести продольной растянутой арматуры C=1.6	с учетом собственной массы панели	за вычетом собственной массы панели	с учетом собственной массы панели (см. п. 3.3.2 и п. 3.3.3 ГОСТ)
ПК30.12-4.5АIIIТ	1.4	≥ 1092	≥ 762	<1092, но ≥ 928
ПК60.12-4.5АтVТ ПК72.12-4.5АтVТ	1.6	≥ 1248	≥ 918	<1248, но ≥ 1060
ПК30.12-6АIIIТ	1.4	≥ 1302	≥ 972	<1302, но ≥ 1106
ПК60.12-6АтVТ ПК72.12-6АтVТ ПК72.12-6АтVТ	1.6	≥ 1488	≥ 1158	<1488, но ≥ 1265
ПР60.12-6АтVТ ПР72.12-6АтVТ 1ПР60.12-6АтVТ	1.4	≥ 1340	≥ 980	<1340, но ≥ 1139
1ПР72.12-6АтVТ ПР30.12-6АIIIТ	1.6	≥ 1536	≥ 1176	<1536, но ≥ 1305
ПК30.12-8АIIIТ ПК60.12-8АтVТ	1.4	≥ 1582	≥ 1252	<1582, но ≥ 1345
ПК72.12-8АтVТ	1.6	≥ 1808	≥ 1478	<1808, но ≥ 1537
ПР30.12-8АIIIТ ПР60.12-8АтVТ	1.4	≥ 1624	≥ 1264	<1624, но ≥ 1380
ПР72.12-8АтVТ	1.6	≥ 1856	≥ 1496	<1856, но ≥ 1578
ПК30.15-4.5АIIIТ ПК60.15-4.5АтVТ	1.4	≥ 1092	≥ 762	<1092, но ≥ 928
ПК72.15-4.5АтVТ	1.6	≥ 1248	≥ 918	<1248, но ≥ 1060
ПК30.15-6АIIIТ	1.4	≥ 1302	≥ 972	<1302, но ≥ 1106
ПК60.15-6АтVТ	1.6	≥ 1488	≥ 1158	<1488, но ≥ 1265

Марка панели	Виды разрушения и величина коэффициента C (см. п. 2.4.2 табл. 1 ГОСТ)	Величина разрушающей нагрузки q кгс/м²		
	1 Текучесть продольной растянутой арматуры до наступления раздробления бетона сжатой зоны C=1.4	при которой панели признаются годными		при которой требуется повторное испытание
	1 Разрезы продольной растянутой арматуры. 2. Раздробление бетона сжатой зоны до наступления текучести продольной растянутой арматуры C=1.6	с учетом собственной массы панели	за вычетом собственной массы панели	с учетом собственной массы панели (см. п. 3.3.2 и п. 3.3.3 ГОСТ)
ПК72.15-6АтVТ	1.4	≥ 1302	≥ 972	<1302, но ≥ 1106
	1.6	≥ 1488	≥ 1158	<1488, но ≥ 1265
ПР30.15-6АIIIТ ПР60.15-6АтVТ ПР72.15-6АтVТ	1.4	≥ 1340	≥ 980	<1340, но ≥ 1139
	1.6	≥ 1536	≥ 1176	<1536, но ≥ 1305
ПК30.15-8АIIIТ ПК60.15-8АтVТ	1.4	≥ 1582	≥ 1252	<1582, но ≥ 1345
ПК72.15-8АтVТ	1.6	≥ 1808	≥ 1478	<1808, но ≥ 1537
ПР30.15-8АIIIТ ПР60.15-8АтVТ	1.4	≥ 1624	≥ 1264	<1624, но ≥ 1380
ПР72.15-8АтVТ	1.6	≥ 1856	≥ 1496	<1856, но ≥ 1578
ПК30.15-12.5АIIIТ	1.4	≥ 2254	≥ 1904	<2254, но ≥ 1916
ПК60.15-12.5АтVТ	1.6	≥ 2576	≥ 2226	<2576, но ≥ 2189
ПК60.30-4.5АтVТ ПК72.30-4.5АтVТ 1ПК72.30-4.5АтVТ	1.4	≥ 1092	≥ 762	<1092, но ≥ 928
2ПК72.30-4.5АтVТ 1ПК60.30-4.5АтVТ 2ПК60.30-4.5АтVТ	1.6	≥ 1248	≥ 918	<1248, но ≥ 1060
ПК60.30-6АтVТ ПК72.30-6АтVТ	1.4	≥ 1302	≥ 972	<1302, но ≥ 1106
1ПК72.30-6АтVТ 1ПК60.30-6АтVТ 2ПК60.30-6АтVТ	1.6	≥ 1488	≥ 1158	<1488, но ≥ 1265
ПК60.30-8АтVТ	1.4	≥ 1582	≥ 1252	<1582, но ≥ 1345
ПК60.30-8АтVТ	1.6	≥ 1808	≥ 1478	<1808, но ≥ 1537

Данные для испытаний. Проверка прочности.

1.220.1-2.8 0.0.0.0 ПЗ

Лист 9

Инв. N подл. | Подпись и дата | Взам. инв. N

Марка панели / Срок испыт. панелей после их изготовлен. в сутках	Контрольная нагрузка за вычетом собственной массы панели кгс/м²					$f_{д.л}$	Прогиб от полной контрольной нагрузки $f_к$ мм					Прогиб f измеренный (см. п. 3.3.1 ГОСТ) мм									
							при котором панели признаются годными					при котором требуется повторное испытание									
	3	7	14	28	100	$f_{пред}$ %	3	7	14	28	100	3	7	14	28	100	3	7	14	28	100
ПК30.12-4.5АIIIТ	258	258	258	265	258	3.6	0.27	0.27	0.25	0.25	0.24	≤0.32	≤0.32	≤0.3	≤0.3	≤0.29	>0.32, но≤0.35	>0.32, но≤0.35	>0.3, но≤0.33	>0.3, но≤0.33	>0.29, но≤0.31
ПК30.12-6АIIIТ	375	375	375	389	375	4.7	0.35	0.35	0.33	0.33	0.32	≤0.42	≤0.42	≤0.39	≤0.39	≤0.38	>0.42, но≤0.45	>0.42, но≤0.45	>0.39, но≤0.43	>0.39, но≤0.43	>0.38, но≤0.41
ПК30.12-8АIIIТ	534	534	539	563	534	6.3	0.47	0.47	0.45	0.45	0.42	≤0.56	≤0.56	≤0.54	≤0.54	≤0.5	>0.56, но≤0.61	>0.56, но≤0.61	>0.54, но≤0.58	>0.54, но≤0.58	>0.5, но≤0.54
ПК30.15-4.5АIIIТ	258	258	258	266	258	3.5	0.26	0.26	0.25	0.24	0.24	≤0.31	≤0.31	≤0.3	≤0.29	≤0.29	>0.31, но≤0.34	>0.31, но≤0.34	>0.3, но≤0.32	>0.29, но≤0.31	>0.29, но≤0.31
ПК30.15-6АIIIТ	375	375	375	388	375	4.6	0.35	0.35	0.33	0.32	0.31	≤0.42	≤0.42	≤0.39	≤0.38	≤0.37	>0.42, но≤0.45	>0.42, но≤0.45	>0.39, но≤0.43	>0.38, но≤0.42	>0.38, но≤0.4
ПК30.15-8АIIIТ	534	534	534	557	534	6.2	0.47	0.47	0.44	0.44	0.42	≤0.56	≤0.56	≤0.53	≤0.53	≤0.5	>0.56, но≤0.61	>0.56, но≤0.61	>0.53, но≤0.57	>0.53, но≤0.57	>0.5, но≤0.54
ПК30.15-12.5АIIIТ	950	950	969	1011	950	52.6	4.3	4.37	4.2	4.22	4.06	≤5.16	≤5.24	≤5.04	≤5.06	≤4.87	>5.16; но≤5.59	>5.24, но≤5.59	>5.04, но≤5.46	>5.06, но≤5.49	>4.87, но≤5.28
ПК60.12-4.5АтVТ	258	258	258	263	258	37.2	4.33	4.35	4.23	4.07	4.04	≤5.2	≤5.23	≤5.08	≤4.88	≤4.85	>5.2, но≤5.63	>5.23, но≤5.67	>5.08, но≤5.5	>4.88, но≤5.29	>4.85, но≤5.25
ПК60.12-6АтVТ	378	375	380	385	375	46.6	5.79	5.72	5.5	5.27	5.05	≤6.95	≤6.86	≤6.6	≤6.32	≤6.06	>6.95, но≤7.53	>6.86, но≤7.44	>6.6, но≤7.15	>6.32, но≤6.85	>6.06, но≤6.56
ПК60.12-8АтVТ	547	541	547	551	534	82.6	7.87	7.78	7.56	7.33	7.11	≤9.44	≤9.34	≤9.07	≤8.8	≤8.53	>9.44, но≤10.23	>9.34, но≤10.11	>9.07, но≤9.83	>8.8, но≤9.53	>8.53, но≤9.24
ПК60.15-4.5АтVТ	258	258	258	263	258	36.8	4.31	4.35	4.16	4.01	3.87	≤5.17	≤5.22	≤4.99	≤4.81	≤4.64	>5.17, но≤5.6	>5.22, но≤5.66	>4.99, но≤5.41	>4.81, но≤5.21	>4.64, но≤5.03
ПК60.15-6АтVТ	375	375	378	384	375	46.8	5.78	5.78	5.52	5.33	5.02	≤6.94	≤6.94	≤6.62	≤6.4	≤6.02	>6.94, но≤7.51	>6.94, но≤7.51	>6.62, но≤7.18	>6.4, но≤6.93	>6.02, но≤6.53
ПК60.15-8АтVТ	547	542	548	551	534	72.0	7.82	7.7	7.36	7.0	6.37	≤9.38	≤9.24	≤8.83	≤8.4	≤7.64	>9.38, но≤10.17	>9.24, но≤10.01	>8.83, но≤9.57	>8.4, но≤9.1	>7.64, но≤8.28
ПК60.15-12.5АтVТ	1026	1010	1008	999	950	>85	13.88	13.43	12.57	11.63	10.94	≤15.27	≤14.77	≤13.83	≤12.79	≤12.03	>15.27, но≤15.96	>14.77, но≤15.44	>13.83, но≤14.46	>12.79, но≤13.37	>12.03, но≤12.58
ПК60.30-4.5АтVТ	258	258	258	263	258	36.8	4.28	4.31	4.19	4.02	4.0	≤5.14	≤5.17	≤5.03	≤4.82	≤4.8	>5.14, но≤5.56	>5.17, но≤5.6	>5.03, но≤5.45	>4.82, но≤5.23	>4.8, но≤5.2
ПК60.30-6АтVТ	376	375	379	384	375	46.87	5.81	5.79	5.54	5.34	5.0	≤6.97	≤6.95	≤6.65	≤6.41	≤6.0	>6.97, но≤7.55	>6.95, но≤7.53	>6.65, но≤7.2	>6.41, но≤6.94	>6.0, но≤6.5
ПК60.30-8АтVТ	546	541	547	550	534	77.8	7.75	7.66	7.45	7.23	7.01	≤9.3	≤9.19	≤8.94	≤8.68	≤8.41	>9.3, но≤10.08	>9.19, но≤9.96	>8.94, но≤9.66	>8.68, но≤9.4	>8.41, но≤9.11
ПК72.12-4.5АтVТ	264	261	264	265	258	73.1	8.8	8.69	8.32	7.75	7.58	≤10.56	≤10.43	≤9.98	≤9.3	≤9.1	>10.56, но≤11.44	>10.43, но≤11.3	9.98, но≤10.82	>9.3, но≤10.1	>9.1, но≤9.85
ПК72.12-6АтVТ	387	383	385	386	375	71.1	10.65	10.55	10.09	9.63	9.34	≤12.78	≤12.66	≤12.12	≤11.56	≤11.21	>12.78, но≤13.85	>12.66, но≤13.78	>12.11, но≤13.12	>11.56, но≤12.52	>11.21, но≤12.14
ПК72.12-8АтVТ	562	556	556	554	534	>85	16.67	16.36	15.42	13.64	12.1	≤18.34	≤18.0	≤16.96	≤15.0	≤13.31	>18.34, но≤19.17	>18.0, но≤18.81	>16.96, но≤17.73	>15.0, но≤15.39	>13.31, но≤13.92
ПК72.15-4.5АтVТ	265	260	263	265	258	35.0	5.18	5.11	4.86	4.62	4.42	≤6.22	≤6.13	≤5.83	≤5.54	≤5.3	>6.22, но≤6.73	>6.13, но≤6.64	>5.83, но≤6.32	>5.54, но≤6.0	>5.3, но≤5.75
ПК72.15-6АтVТ	383	380	383	385	375	78.8	9.94	9.86	9.49	9.12	8.9	≤11.93	≤11.83	≤11.39	≤10.94	≤10.68	>11.93, но≤12.92	>11.83, но≤12.82	>11.39, но≤12.34	>10.94, но≤11.86	>10.68, но≤11.57
ПК72.15-8АтVТ	562	556	556	553	534	>85	16.2	15.89	14.96	13.98	12.55	≤17.82	≤17.48	≤16.46	≤15.38	≤13.81	>17.82, но≤18.63	>17.48, но≤8.27	>16.46, но≤17.2	>15.38, но≤16.1	>13.81, но≤14.43

Данные для испытаний. Проверка жесткости.

1.220.1-28 00.00 ПЗ

Лист 10

Инв. № подл. | Подпись и дата | Взам. инв. №

Марка панели / Срок испыт панелей после их изготовления в сутках	Контрольная нагрузка за вычетом собственной массы панели, кгс/м²					$f_{д.}$ / $f_{пред}$ %	Прогиб от полной контрольной нагрузки $f_к$ мм					Прогиб f измеренный (см. п. 3.31 ГОСТ) мм									
							При котором панели признаются годными					При котором требуется повторное испытание									
	3	7	14	28	100		3	7	14	28	100	3	7	14	28	100	3	7	14	28	100
ПК72.30-4.5АтVТ	264	262	264	265	258	71.6	8.7	8.6	8.2	7.8	7.4	≤10.6	≤10.3	≤9.8	≤9.4	≤8.9	>10.6, но≤11.3	>10.3, но≤11.2	>9.8, но≤10.7	>9.4, но≤10.1	>8.9, но≤9.6
ПК72.30-6АтVТ	386	382	385	386	375	70.4	10.6	9.9	10.0	9.6	8.8	≤12.7	≤11.9	≤12.0	≤11.5	≤10.6	>12.7, но≤13.8	>11.9, но≤12.9	>12.0, но≤13.0	>11.5, но≤12.5	>10.6, но≤11.4
ПК72.30.8АтVТ	564	557	557	554	534	>85	16.3	16.0	15.1	14.0	12.9	≤17.9	≤17.6	≤16.6	≤15.4	≤14.2	>17.9, но≤18.7	>17.6, но≤18.4	>16.6, но≤17.4	>15.4, но≤16.1	>14.2, но≤14.8
ПР30.12-6АIIIТ	375	375	375	387	375	3.0	0.5	0.5	0.4	0.4	0.4	≤0.6	≤0.6	≤0.5	≤0.5	≤0.5	>0.6, но≤0.7	>0.6, но≤0.7	>0.5, но≤0.6	>0.5, но≤0.6	>0.5, но≤0.6
ПР30.12-8АIIIТ	534	534	534	554	534	8.6	0.6	1.3	0.6	0.6	0.6	≤0.7	≤1.6	≤0.7	≤0.7	≤0.7	>0.7, но≤0.8	>1.6, но≤1.7	>0.7, но≤0.8	>0.7, но≤0.8	>0.7, но≤0.8
ПР30.15-6АтIIIТ	375	375	375	389	375	3.5	0.5	0.5	0.5	0.4	0.5	≤0.6	≤0.6	≤0.6	≤0.5	≤0.6	>0.6, но≤0.7	>0.6, но≤0.7	>0.6, но≤0.7	>0.5, но≤0.6	>0.6, но≤0.7
ПР30.15-8АIIIТ	534	534	534	557	534	22.3	3.4	3.5	1.4	0.7	1.3	≤4.1	≤4.2	≤1.7	≤0.8	≤1.6	>4.1, но≤4.4	>4.2, но≤4.6	>1.7, но≤1.8	>0.8, но≤0.9	>1.6, но≤1.7
ПР60.12-6АтVТ	375	375	379	384	375	>85	7.0	7.9	7.7	7.8	8.3	≤7.7	≤8.7	≤8.5	≤8.6	≤9.1	>7.7, но≤8.1	>8.7, но≤9.1	>8.5, но≤8.9	>8.6, но≤9.0	>9.1, но≤9.5
ПР60.12-8АтVТ	547	542	548	551	534	>85	9.3	9.2	8.8	8.5	8.7	≤10.2	≤10.1	≤9.7	≤9.4	≤9.6	>10.2, но≤10.7	>10.1, но≤10.58	>9.7, но≤10.1	>9.4, но≤9.8	>9.6, но≤10.0
ПР60.15-6АтVТ	381	378	383	386	375	>85	7.4	7.8	7.6	8.1	8.5	≤8.1	≤8.6	≤8.4	≤8.9	≤9.4	>8.1, но≤8.5	>8.6, но≤9.0	>8.4, но≤8.7	>8.9, но≤9.3	>9.4, но≤9.8
ПР60.15-8АтVТ	551	546	549	551	534	>85	9.5	9.3	8.9	8.5	8.6	≤10.5	≤10.2	≤9.8	≤9.4	≤9.5	>10.5, но≤10.9	>10.2, но≤10.7	>9.8, но≤10.2	>9.4, но≤9.8	>9.5, но≤9.9
ПРТ2.12-6АтVТ	387	383	385	386	375	>85	15.9	15.7	14.9	13.8	12.9	≤17.5	≤17.3	≤16.4	≤15.2	≤14.2	>17.5, но≤18.3	>17.3, но≤18.1	>16.4, но≤17.1	>15.2, но≤15.9	>14.2, но≤14.8
ПРТ2.12-8АтVТ	550	540	546	550	534	>85	19.3	19.0	17.9	16.8	11.8	≤21.2	≤20.9	≤19.7	≤18.5	≤13.0	>21.2, но≤22.2	>20.9, но≤21.9	>19.7, но≤20.6	>18.5, но≤19.3	>13.0, но≤13.6
ПРТ2.15-6АтVТ	381	378	382	386	375	>85	16.5	16.2	15.3	14.4	13.8	≤18.2	≤17.8	≤16.8	≤15.8	≤15.2	>18.2, но≤19.0	>17.8, но≤18.6	>16.8, но≤17.6	>15.8, но≤16.6	>15.2, но≤15.9
ПРТ2.15-8АтVТ	553	547	552	552	534	>85	21.5	21.1	19.9	18.7	17.5	≤23.7	≤23.2	≤21.9	≤20.6	≤19.3	>23.7, но≤24.7	>23.2, но≤24.3	>21.9, но≤22.9	>20.6, но≤21.5	>19.3, но≤20.1
1ПР60.12-6АтVТ	375	375	379	384	375	>85	7.0	7.9	7.7	7.8	8.3	≤7.7	≤8.7	≤8.5	≤8.6	≤9.1	>7.7, но≤8.1	>8.7, но≤9.1	>8.5, но≤8.9	>8.9, но≤9.0	>9.1, но≤9.5
1ПРТ2.12-6АтVТ	387	383	385	386	375	>85	15.9	15.7	14.9	13.8	12.9	≤17.5	≤17.3	≤16.4	≤15.2	≤14.2	>17.5, но≤18.3	>17.3, но≤18.1	>16.4, но≤17.1	>15.2, но≤15.9	>9.1, но≤9.5
1ПК72.12-6АтVТ	387	383	385	386	375	71.1	10.65	10.55	10.09	9.63	9.34	≤12.78	≤12.66	≤12.11	≤11.56	≤11.21	>12.78, но≤13.85	>12.66, но≤13.78	>12.11, но≤13.12	>11.56, но≤12.53	>11.21, но≤12.14
1ПК60.30-4.5АтVТ	258	258	258	263	258	36.8	4.23	4.31	4.19	4.02	4.0	≤5.14	≤5.17	≤5.03	≤4.82	≤4.8	>5.14, но≤5.56	>5.17, но≤5.6	>5.03, но≤5.45	>4.82, но≤5.23	>4.8, но≤5.2
2ПК60.30-4.5АтVТ	258	258	258	263	258	36.8	4.28	4.31	4.19	4.02	4.0	≤5.14	≤5.17	≤5.03	≤4.82	≤4.8	>5.14, но≤5.56	>5.17, но≤5.6	>5.03, но≤5.45	>4.82, но≤5.23	>4.8, но≤5.2
1ПК60.30-6АтVТ	376	375	379	384	375	46.87	5.81	5.79	5.54	5.34	5.0	≤6.97	≤6.95	≤6.65	≤6.41	≤6.0	>6.97, но≤7.55	>6.95, но≤7.53	>6.65, но≤7.2	>6.41, но≤6.94	>6.0, но≤6.5
2ПК60.30-6АтVТ	376	375	379	384	375	46.87	5.81	5.79	5.54	5.34	5.0	≤6.97	≤6.95	≤6.65	≤6.41	≤6.0	>6.97, но≤7.55	>6.95, но≤7.53	>6.65, но≤7.2	>6.41, но≤6.94	>6.0, но≤6.5
1ПК72.30-4.5АтVТ	264	262	264	265	258	71.6	8.7	8.6	8.2	7.8	7.4	≤10.6	≤10.3	≤9.8	≤9.4	≤8.9	>10.6, но≤11.3	>10.3, но≤11.2	>9.8, но≤10.7	>9.4, но≤10.1	>8.9, но≤9.6
2ПК72.30-4.5АтVТ	264	262	264	265	258	71.6	8.7	8.6	8.2	7.8	7.4	≤10.6	≤10.3	≤9.8	≤9.4	≤8.9	>10.6, но≤11.3	>10.3, но≤11.2	>9.8, но≤10.7	>9.4, но≤10.1	>8.9, но≤9.6
1ПК72.30-6АтVТ	386	382	385	386	375	70.4	10.6	9.9	10.0	9.6	8.8	≤12.7	≤11.9	≤12.0	≤11.5	≤10.6	>12.7, но≤13.8	>11.9, но≤12.9	>12.0, но≤13.0	>11.5, но≤12.5	>10.6, но≤11.4

Марка панели	Срок испытания панелей после их изготовления в сутках					Контрольная ширина раскрытия трещин (п.2.4.7 ГОСТ) мм
	3	7	14	28	100	
	Контрольная собственной	нагрузка за вычетом массы панели кгс/м2				
ПК30.12-4.5АIIIТ	358	358	358	368	358	0.25
ПК30.12-6АIIIТ	475	475	475	493	475	
ПК30.12-8АIIIТ	634	634	640	669	634	
ПК30.15-4.5АIIIТ	358	358	358	369	358	
ПК30.15-6АIIIТ	475	475	475	490	475	
ПК30.15-8АIIIТ	634	634	634	660	634	
ПК30.15-12.5АIIIТ	1050	1050	1071	1116	1050	
ПК60.12-4.5АтVТ	358	358	359	366	358	
ПК60.12-6АтVТ	478	475	482	487	475	
ПК60.12-8АтVТ	649	643	650	654	634	
ПК60.15-4.5АтVТ	358	358	358	365	358	
ПК60.15-6АтVТ	475	475	479	486	475	
ПК60.15-8АтVТ	650	644	651	654	634	
ПК60.15-12.5АтVТ	1132	1115	1113	1103	1050	
ПК60.30-4.5АтVТ	358	358	359	366	358	
ПК60.30-6АтVТ	476	475	480	487	475	
ПК60.30-8АтVТ	649	642	650	654	634	
ПК72.12-4.5АтVТ	366	363	366	368	358	
ПК-72.12-6АтVТ	490	485	488	490	475	
ПК-72.12-8АтVТ	668	650	660	657	634	
ПК72.15-4.5АтVТ	365	360	365	368	358	
ПК72.15-6АтVТ	485	480	485	487	475	
ПК72.15-8АтVТ	667	650	660	657	634	
ПК72.30-4.5АтVТ	366	360	366	368	358	
ПК72.30-6АтVТ	488	484	487	488	475	

Марка панели	Срок испытания панелей после их изготовления в сутках					Контрольная ширина раскрытия трещин (п.2.4.7 ГОСТ) мм
	3	7	14	28	100	
	Контрольная собственной	нагрузка за вычетом массы панели кгс/м2				
ПК72.30-8АтVТ	670	660	660	657	634	0.25
ПР30.12-6АIIIТ	475	475	475	490	475	
ПР30.12-8АIIIТ	634	634	634	657	634	
ПР30.15-6АIIIТ	475	475	475	490	475	
ПР30.15-8АIIIТ	634	634	634	660	634	
ПР60.12-6АтVТ	475	475	480	486	475	
ПР60.12-8АтVТ	550	645	650	655	634	
ПР60.15-6АтVТ	480	480	485	490	475	
ПР60.15-8АтVТ	655	653	650	655	634	
ПР72.12-6АтVТ	490	485	488	490	475	
ПР72.12-8АтVТ	650	640	650	656	634	
ПР72.15-6АтVТ	480	478	484	490	475	
ПР72.15-8АтVТ	657	650	655	655	634	
1ПР60.12-6АтVТ	475	475	480	486	475	
1ПР72.12-6АтVТ	490	485	488	490	475	
1ПК72.12-6АтVТ	490	485	488	490	475	
1ПК60.30-4.5АтVТ	358	358	359	366	358	
2ПК60.30-4.5АтVТ	358	358	359	366	358	
1ПК60.30-6АтVТ	476	475	480	487	475	
2ПК60.30-6АтVТ	476	475	480	487	475	
1ПК72.30-4.5АтVТ	366	360	366	368	358	
2ПК72.30-4.5АтVТ	366	360	366	368	358	
1ПК72.30-6АтVТ	488	484	487	488	475	

Данные для испытаний. Проверка трещиностойкости.

Инв.№ подл. | Подпись и дата | Взам.инв.№

Марка	Напрягаемая арматура				Арматурные изделия								Монтажные петли и закладные детали								Итого	Всего
	Арматурная сталь ГОСТ 10884-71			Итого	Арматурная сталь ГОСТ 5781-75 / ГОСТ 5.1459-72*			Итого	Арматурная сталь ТУ 14-4-659-75			Итого	Арматурная сталь ГОСТ 5781-75							Итого		
	Класс АтV				Класс AIII				Класс BpI				Класс AI				Класс AII					
	ф мм				ф мм				ф мм				ф мм				ф мм					
	10	12	14		6	8	10		3	4	5		10	12	16		10					
ПК30.12-4.5АIIIТ					3.96			3.96	1.85	1.30		3.15	1.96			1.96	2.44			2.44	11.51	11.51
ПК28.12-4.5АIIIТ					3.72			3.72	1.70	1.20		2.90	1.96			1.96	2.44			2.44	11.02	11.02
ПК30.12-6АIIIТ					2.64	2.34		4.98	2.87	1.30		4.17	1.96			1.96	2.44			2.44	13.55	13.55
ПК28.12-6АIIIТ					2.48	2.22		4.70	2.72	1.20		3.92	1.96			1.96	2.44			2.44	13.02	13.02
ПК30.12-8АIIIТ					1.32	5.85		7.17	2.87	1.30		4.17	1.96			1.96	2.44			2.44	15.74	15.74
ПК28.12-8АIIIТ					1.24	5.55		6.79	2.72	1.20		3.92	1.96			1.96	2.44			2.44	15.11	15.11
ПК30.15-4.5АIIIТ					5.28			5.28	2.11	1.69		3.80	1.96			1.96	2.44			2.44	13.48	13.48
ПК28.15-4.5АIIIТ					4.96			4.96	1.96	1.56		3.52	1.96			1.96	2.44			2.44	12.88	12.88
ПК30.15-6АIIIТ					5.94			5.94	2.11	1.69		3.80	1.96			1.96	2.44			2.44	14.14	14.14
ПК28.15-6АIIIТ					5.58			5.58	1.96	1.56		3.52	1.96			1.96	2.44			2.44	13.50	13.50
ПК30.15-8АIIIТ					3.96	3.51		7.47	3.13	1.69		4.82	1.96			1.96	2.44			2.44	16.69	16.69
ПК28.15-8АIIIТ					3.72	3.33		7.05	2.98	1.56		4.54	1.96			1.96	2.44			2.44	15.99	15.99
ПК30.15-12.5АIIIТ						10.53		10.53	3.13	1.69		4.82	1.96			1.96	2.44			2.44	19.75	19.73
ПК28.15-12.5АIIIТ						9.99		9.99	2.98	1.56		4.54	1.96			1.96	2.44			2.44	18.93	18.93
ПК60.12-4.5АтVТ	14.76			14.76					3.60	2.00		5.60		2.88		2.88	2.44			2.44	10.92	25.68
ПК58.12-4.5АтVТ	14.36			14.36					3.47	2.00		5.47		2.88		2.88	2.44			2.44	10.79	25.15
ПК60.12-6АтVТ	18.45			18.45					3.60	2.00		5.60		2.88		2.88	2.44			2.44	10.92	29.37
ПК58.12-6АтVТ	17.95			17.95					3.47	2.00		5.47		2.88		2.88	2.44			2.44	10.79	28.74
ПК60.12-8АтVТ	22.14			22.14					3.60	2.00		5.60		2.88		2.88	2.44			2.44	10.92	33.06

Инв. № подл. | Подпись и дата | Взам. инв. №

Зав. отд.	Бахолдина	
Гл. конс. отд.	Афанасьев	
Гл. констр.	Гаиров	
Ст. инж.	Семенов	
Проверил	Гаиров	
Разработ.	Бедретдинова	

1.220.1-2.8 0.0.0 В ст

Выборка стали

Стадия	Лист	Листов
Р	1	3

КБ по железобетону Госстроя РСФСР г. Москва

Марка	Напрягаемая арматура				Арматурные изделия								Монтажные петли и закладные детали								Итого	Всего
	Арматурная сталь ГОСТ 10884-71			Итого	Арматурная сталь ГОСТ 5781-75 / ГОСТ 51459-99			Итого	Арматурная сталь ТУ 14-4-659-75			Итого	Арматурная сталь ГОСТ 5781-75									
	Класс Ат V				Класс А III				Класс Вр I				Класс А I				Класс А II					
	ф мм				ф мм				ф мм				ф мм				ф мм					
	10	12	14		6	8	10		3	4	5		10	12	16		10					
ПК58.12-8АтVТ	21.54			21.54					3.47	2.00		5.47		2.88		2.88	2.44			2.44	10.79	32.33
ПК60.15-4.5АтVТ	18.45			18.45					4.15	2.28		6.43		2.88		2.88	2.44			2.44	11.75	30.20
ПК58.15-4.5АтVТ	17.95			17.95					4.00	2.28		6.28		2.88		2.88	2.44			2.44	11.60	29.55
ПК60.15-6АтVТ	22.14			22.14					4.15	2.28		6.43		2.88		2.88	2.44			2.44	11.75	33.89
ПК58.15-6АтVТ	21.54			21.54					4.00	2.28		6.28		2.88		2.88	2.44			2.44	11.60	33.14
ПК60.15-8АтVТ	29.52			29.52					7.67	2.28		9.95		2.88		2.88	2.44			2.44	15.27	44.79
ПК58.15-8АтVТ	28.72			28.72					7.52	2.28		9.80		2.88		2.88	2.44			2.44	15.12	43.84
ПК60.15-12.5АтVТ		31.86	14.44	46.30					2.31	11.41		13.72		2.88		2.88	2.44			2.44	19.04	65.34
ПК58.15-12.5АтVТ		31.02	14.06	45.08					2.24	11.32		13.56		2.88		2.88	2.44			2.44	18.88	63.96
ПК60.30-4.5АтVТ	35.90			36.90					7.59	4.68	3.28	15.55			5.88	5.88	2.44			2.44	23.87	60.77
ПК58.30-4.5АтVТ	35.90			35.90					7.36	4.68	3.28	15.32			5.88	5.88	2.44			2.44	23.64	59.54
ПК60.30-6АтVТ	44.28			44.28					7.59	4.68	3.28	15.55			5.88	5.88	2.44			2.44	23.87	68.15
ПК58.30-6АтVТ	43.08			43.08					7.36	4.68	3.28	15.32			5.88	5.88	2.44			2.44	23.64	66.72
ПК60.30-8АтVТ	55.35			55.35					8.43	9.84	3.28	21.55			5.88	5.88	2.44			2.44	29.87	85.22
ПК58.30-8АтVТ	53.85			53.85					8.20	9.84	3.28	21.32			5.88	5.88	2.44			2.44	29.64	83.49
1ПК60.30-4.5АтVТ	36.90			36.90					7.59	4.68	3.28	15.55			5.88	5.88	2.44			2.44	23.87	60.77
1ПК60.30-6АтVТ	44.28			44.28					7.59	4.68	3.28	15.55			5.88	5.88	2.44			2.44	23.87	68.15
2ПК60.30-4.5АтVТ	36.90			36.90					7.67	5.00	3.28	15.95			5.88	5.88	1.22			1.22	23.05	59.95
2ПК60.30-6АтVТ	44.28			44.28					7.67	5.00	3.28	15.95			5.88	5.88	1.22			1.22	23.05	67.33
ПК72.12-4.5АтVТ	26.58			26.58					4.26	2.00		6.26		2.88		2.88	2.44			2.44	11.58	38.16
ПК70.12-4.5АтVТ	25.98			25.98					4.14	2.00		6.14		2.88		2.88	2.44			2.44	11.46	37.44

Инв. № подл. | Подпись и дата | Взам. инв. №

Марка	Напрягаемая арматура				Арматурные изделия								Монтажные петли и закладные детали								Итого	Всего
	Арматурная сталь ГОСТ 10884-71				Арматурная сталь ГОСТ 5781-75 ГОСТ 5.1459-72*				Арматурная сталь ТУ 14-4-659-75				Арматурная сталь ГОСТ 5781-75									
	Класс Ат V				Класс А III				Класс Вр I				Класс А I				Класс А II					
	ф мм				ф мм				ф мм				ф мм				ф мм					
	10	12	14	Итого	6	8	10	Итого	3	4	5	Итого	10	12	18	Итого	10			Итого		
ПК72.12-6АтVТ	31.01			31.01					4.98	6.32		11.30		2.88		2.88	2.44			2.44	16.62	47.63
1ПК72.12-6АтVТ	22.15	12.76		34.91					5.10	6.86		11.96		2.88		2.88	1.22			1.22	16.06	50.97
ПК70.12-6АтVТ	30.31			30.31					4.86	6.32		11.18		2.88		2.88	2.44			2.44	16.50	46.81
ПК72.12-8АтVТ	8.86	31.90		40.76					4.98	6.76		11.74		2.88		2.88	2.44			2.44	17.06	57.82
ПК70.12-8АтVТ	8.86	31.15		39.81					4.86	6.76		11.62		2.88		2.88	2.44			2.44	16.94	56.75
ПК72.15-4.5АтVТ	8.86	25.52		34.38					4.62	2.78		7.40		2.88		2.88	2.44			2.44	12.72	47.10
ПК70.15-4.5АтVТ	8.86	24.92		33.58					4.50	2.78		7.28		2.88		2.88	2.44			2.44	12.60	46.18
ПК72.15-6АтVТ	17.72	19.14		36.86					5.34	7.10		12.44		2.88		2.88	2.44			2.44	17.76	54.62
ПК70.15-6АтVТ	17.32	18.69		36.01					5.22	7.10		12.32		2.88		2.88	2.44			2.44	17.64	53.65
ПК72.15-8АтVТ		51.04		51.04					2.46	12.86		15.32		2.88		2.88	2.44			2.44	20.64	71.68
ПК70.15-8АтVТ		49.84		49.84					2.34	12.86		15.20		2.88		2.88	2.44			2.44	20.52	70.36
ПК72.30-4.5АтVТ	35.44	31.90		67.34					11.67	5.52	4.92	22.11			7.28	7.28	2.44			2.44	31.83	99.17
1ПК72.30-4.5АтVТ	31.01	38.28		69.29					11.93	6.96	4.92	23.81			7.28	7.28	2.44			2.44	33.53	102.82
2ПК72.30-4.5АтVТ	35.44	31.90		67.34					11.67	5.52	4.92	22.11			7.28	7.28	2.44			2.44	31.83	99.17
ПК70.30-4.5АтVТ	34.64	31.15		65.79					11.37	5.52	4.92	21.81			7.28	7.28	2.44			2.44	31.53	97.32
ПК72.30-6АтVТ	44.30	31.90		76.20					12.75	12.00	4.92	29.67			7.28	7.28	2.44			2.44	39.39	115.59
1ПК72.30-6АтVТ	26.58	51.04		77.62					12.83	12.36	4.92	30.11			7.28	7.28	2.44			2.44	39.83	117.45
ПК70.30-6АтVТ	43.30	31.15		74.45					12.45	12.00	4.92	29.37			7.28	7.28	2.44			2.44	39.09	113.54
ПК72.30-8АтVТ		82.94	17.34	100.28					6.99	22.24	4.92	34.15			7.28	7.28	2.44			2.44	43.87	144.15
ПК70.30-8АтVТ		80.99	16.96	97.95					6.69	22.08	4.92	33.69			7.28	7.28	2.44			2.44	43.41	141.36
ПР30.12-6АIIIТ						2.32	3.62	5.94	1.56	1.96	3.04	6.56	1.92			1.92	2.48			2.48	16.90	16.90

Инв. № подл. | Подпись и дата | Взам. инв. №

Марка	Напрягаемая арматура				Итого	Арматурные изделия				Итого				Итого	Монтажные петли и закладные детали								Итого	Всего
	Арматурная сталь ГОСТ 10884-71					Арматурная сталь ГОСТ 5781-75 / ГОСТ 5.1459-72*					Арматурная сталь ТУ 14-4-659-75				Арматурная сталь ГОСТ 5781-75				Профильная сталь					
	Класс АтVТ					Класс А III					Класс Вр I				Класс АI			Кл. АII		ГОСТ 103-76				
	ф мм					ф мм					ф мм				ф мм			ф мм						
	10	12	14	16		6	8	10	12		3	4	5		10	12		10		-100×6				
ПР30.12-8АIIIТ							2.32	3.62		5.94	1.56	1.96	3.04	6.56	1.92		1.92	2.48	2.48				16.90	16.90
ПР30.15-6АIIIТ								3.62	5.22	8.84	1.44	2.77	3.99	8.20	1.92		1.92	2.48	2.48				21.44	21.44
ПР30.15-8АIIIТ								3.62	5.22	8.84	1.44	2.77	3.99	8.20	1.92		1.92	2.48	2.48				21.44	21.44
ПР60.12-6АтVТ	22.14				22.14	0.52	0.96			1.48	2.84	6.68	5.46	14.98		2.88	2.88	2.48	2.48				21.82	43.96
ПР58.12-6АтVТ	21.54				21.54	0.52	0.96			1.48	2.76	6.64	5.32	14.72		2.88	2.88	2.48	2.48				21.56	43.10
ПР60.12-8АтVТ	14.76	14.44			29.20	0.52	0.96			1.48	2.84	7.16	5.46	15.46		2.88	2.88	2.48	2.48				22.30	51.50
ПР58.12-8АтVТ	14.36	14.06			28.42	0.52	0.96			1.48	2.76	7.12	5.32	15.20		2.88	2.88	2.48	2.48				22.04	50.46
ПР60.15-6АтVТ		31.96			31.86	0.52	0.96			1.48	2.84	7.98	7.41	18.23		2.88	2.88	2.48	2.48				25.07	56.93
ПР58.15-6АтVТ		31.02			31.02	0.52	0.96			1.48	2.76	7.92	7.22	17.90		2.88	2.88	2.48	2.48				24.74	55.76
ПР60.15-8АтVТ		10.62	28.88		39.50	1.04				1.04	1.04	11.40	7.41	19.85		2.88	2.88	2.48	2.48				26.25	65.75
ПР58.15-8АтVТ		10.34	28.12		38.46	1.04				1.04	1.02	11.28	7.22	19.52		2.88	2.88	2.48	2.48				25.92	64.38
1ПР60.12-6АтVТ	22.14				22.14	0.52	0.96			1.48	2.84	6.68	5.46	14.98		2.88	2.88	1.44	1.44	1.70		1.70	22.48	44.62
ПР72.12-6АтVТ			17.34	22.66	40.00		2.00			2.00	1.92	8.64	10.54	21.10		2.88	2.88	2.48	2.48				28.46	68.46
1ПР72.12-6АтVТ			17.34	22.66	40.00		2.00			2.00	1.92	8.64	10.54	21.10		2.88	2.88	1.44	1.44	1.70		1.70	29.12	69.12
ПР70.12-6АтVТ			16.96	22.16	39.12		2.00			2.00	1.92	8.56	10.32	20.80		2.88	2.88	2.48	2.48				28.16	67.28
ПР72.12-8АтVТ		12.76	34.68		47.44	6.36	2.00			8.36	0.48	11.20	6.58	18.26		2.88	2.88	2.48	2.48				31.98	79.42
ПР70.12-8АтVТ		12.46	33.92		46.38	6.20	2.00			8.20	0.48	11.08	6.44	18.00		2.88	2.88	2.48	2.48				31.56	77.94
ПР72.15-6АтVТ			52.02		52.02	6.36	2.00			8.36	0.60	12.60	8.93	22.13		2.88	2.88	2.48	2.48				35.85	87.87
ПР70.15-6АтVТ			50.88		50.88	6.20	2.00			8.20	0.60	12.44	8.74	21.78		2.88	2.88	2.48	2.48				35.34	86.22
ПР72.15-8АтVТ				67.98	67.98	3.74	6.64			10.38	0.60	12.60	8.93	22.13		2.88	2.88	2.48	2.48				37.87	105.85
ПР70.15-8АтVТ				66.48	66.48	3.66	6.52			10.18	0.60	12.44	8.74	21.78		2.88	2.88	2.48	2.48				37.32	103.80

Инв. № подл. | Подпись и дата | Взам. инв. №

Опалубка

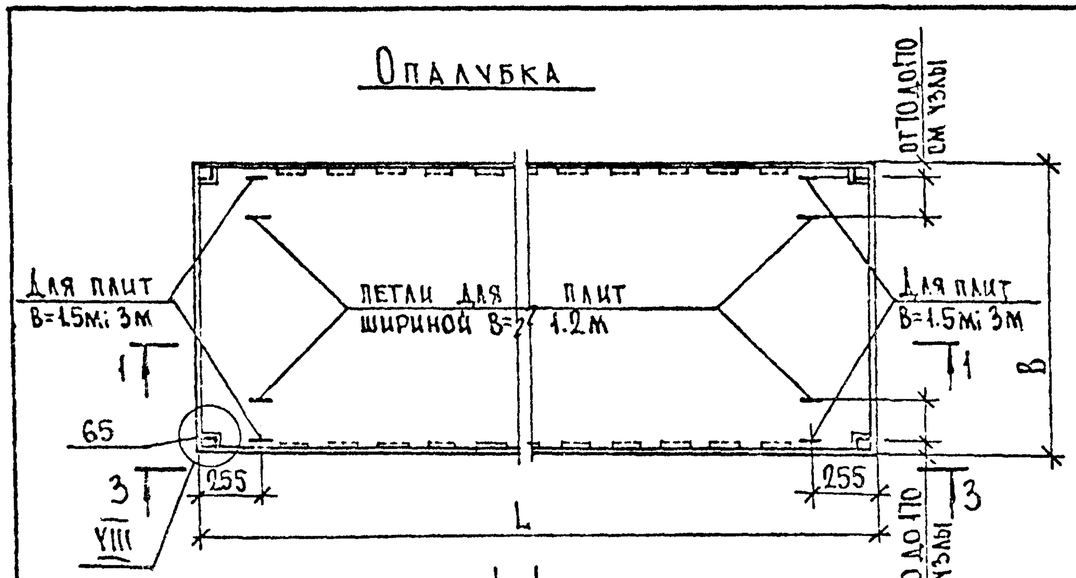

1-1

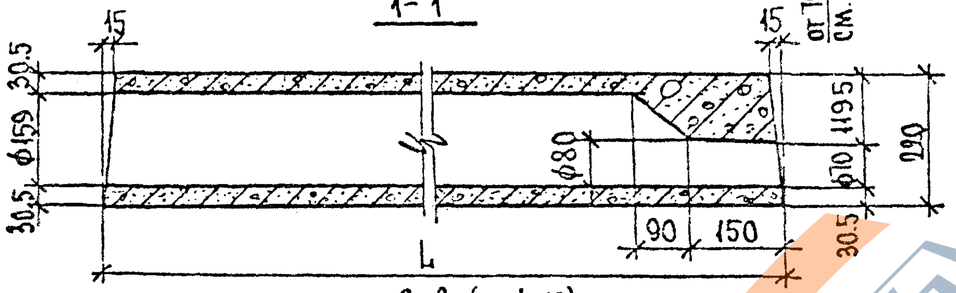

2-2 (м 1:10)
Рис.1

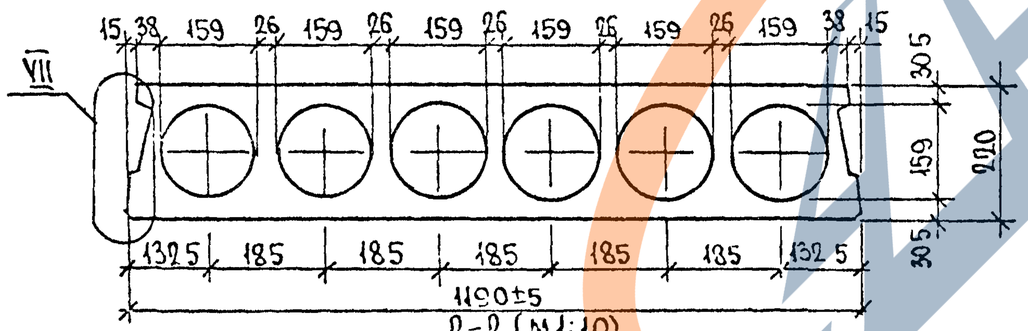

2-2 (м 1:10)
Рис 2

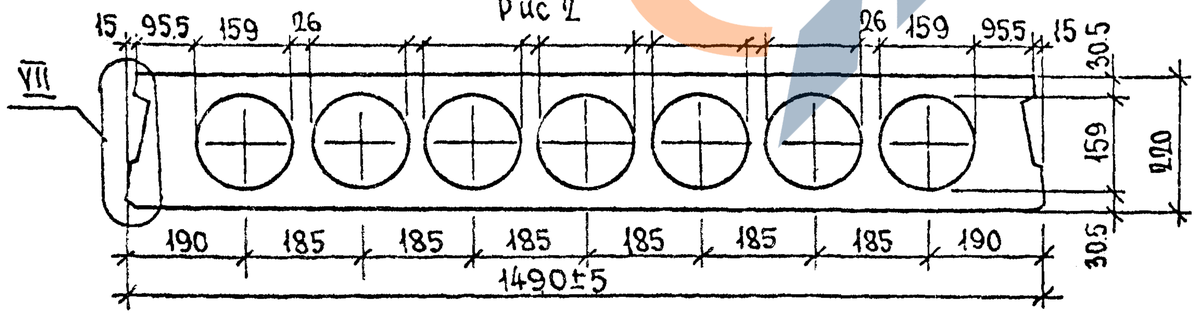

2-2 (м 1:20)
Рис.3

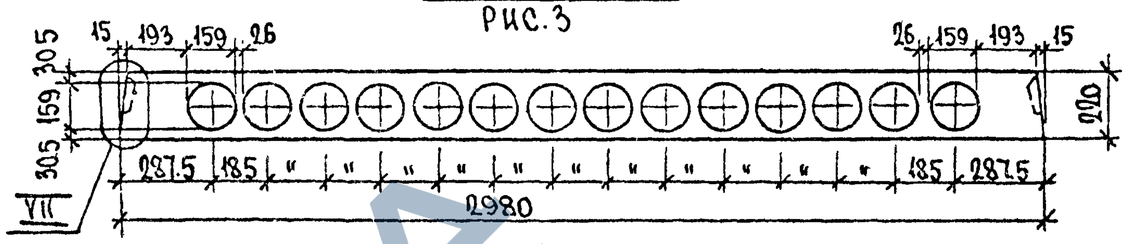

3-3
(м 1:10)

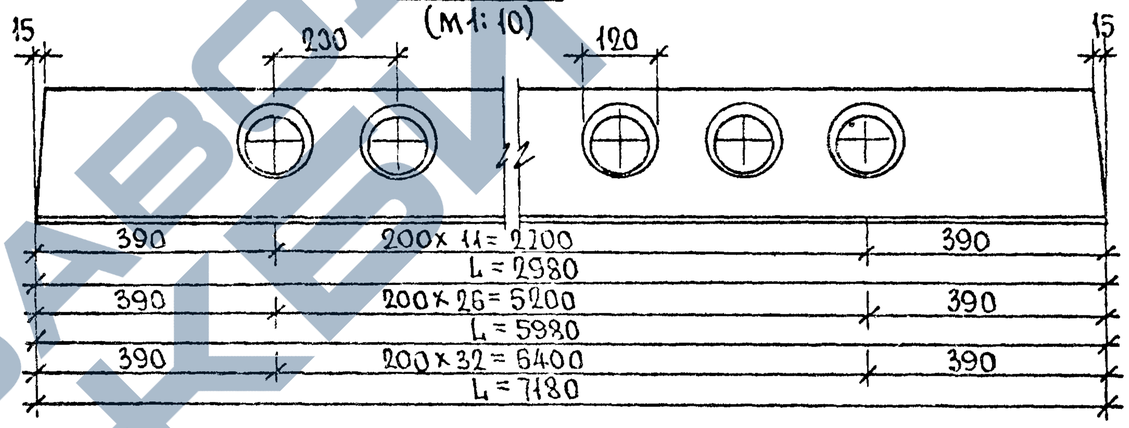

Обозначение	Марка изделия	Рис.	L	B
1.220.1-2.81.0.0.0	ПК30.12	1	2980	1190
——— " ———	ПК28.12		2820	1190
1.220.1-2.82.0.0.0	ПК60.12		5980	1190
——— " ———	ПК58.12		5820	1190
1.220.1-2.83.0.0.0	ПК72.12		7180	1190
——— " ———	ПК70.12		7020	1190
1.220.1-2.81.0.0.0	ПК30.15	2	2980	1490
——— " ———	ПК28.15		2820	1490
1.220.1-2.82.0.0.0	ПК60.15		5980	1490

Зав. отд.	К.Баходдинов	
Гл.констр.отд.	А.Ф.Насьев	
Гл.констр.	М.Таиров	
Ст.инж.	С.Семенов	
Проверил	М.Таиров	
Разраб.	С.Бедретдинова	

1.220.1-2.8 0.0.0.0 9

Панели перекрытий многопустотные и ребристые. Опалубочные чертежи. Узлы.

Стадия	Масса	Масштаб
Р		
Лист 1	Листов 5	

КБ по железобетону Госстроя РСФСР г. Москва

Инв.№ подл. | Подпись и дата | Взам.инв.№

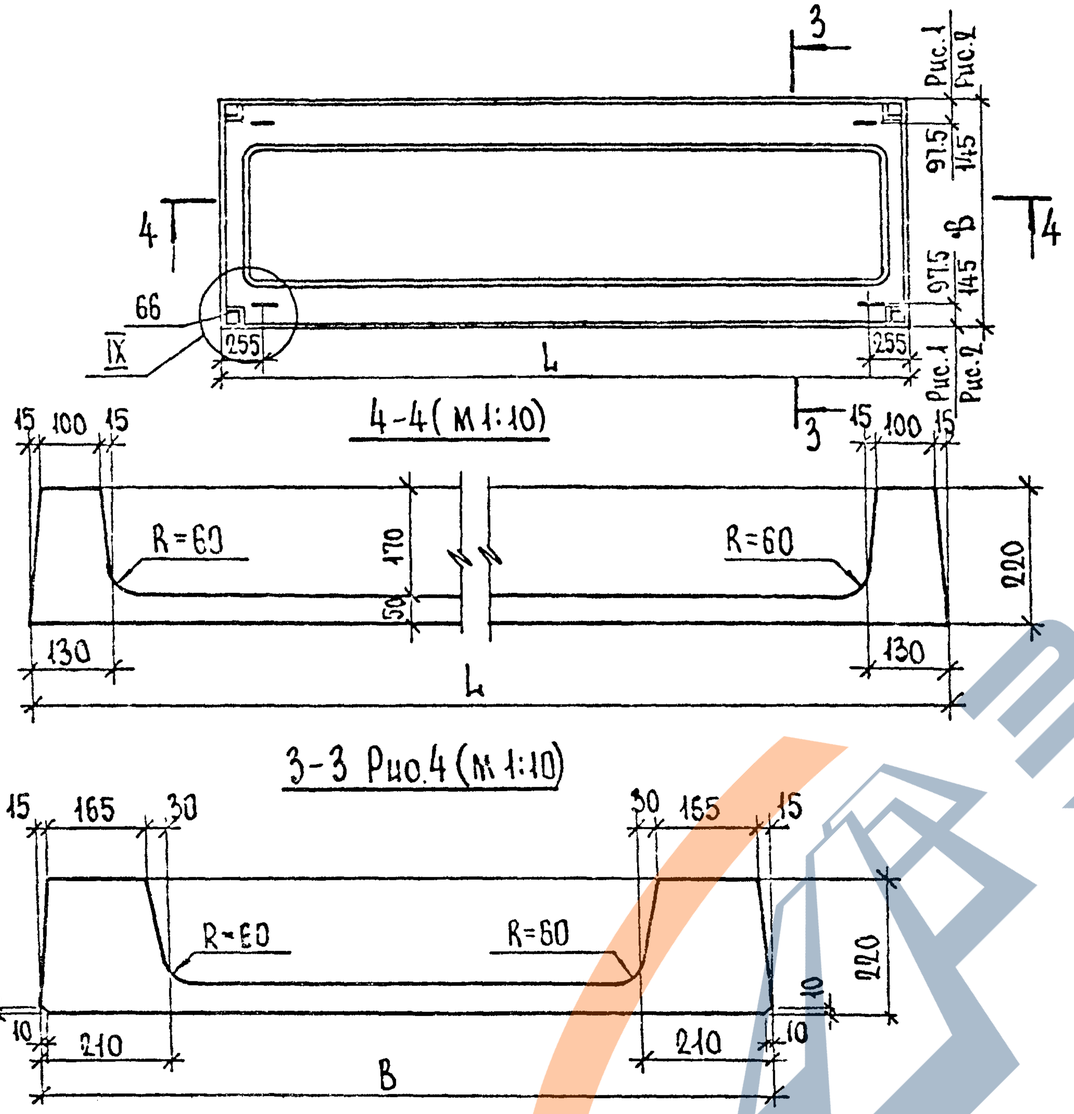

Обозначение	Марка изделия	Рис.	L	B
1.220.1-2.82.0.0.0	ПК58.15	2	5820	1490
1.220.1-2.83.0.0.0.	ПК72.15		7180	1490
——— " ———	ПК70.15		7020	1490
1.220.1-2.81.0.0.0.	ПК30.30	3	2980	2980
——— " ———	ПК28.30		2820	2980
1.220.1-2.82.0.0.0	ПК60.30		5980	2980
——— " ———	ПК58.30		5820	2980
1.220.1-2.83.0.00.	ПК72.30		7180	2980
——— " ———	ПК70.30		7020	2980
1.220.1-2.84.00.0	ПР 30.12	4	2980	1190
——— " ———	ПР 28.12		2820	1190
1.220.1-2.85.0.0.0	ПР 60.12		5980	1190
——— " ———	ПР 58.12		5820	1190
1.220.1-2.86.0.0.0.	ПР 72.12		7180	1190
——— " ———	ПР 70.12		7020	1190
1.220.1-2.84.00.0.	ПР 30.15	5	2980	1490
——— " ———	ПР 28.15		2820	1490
1.220.1-2.85.0.0.0.	ПР 60.15		5980	1490
——— " ———	ПР 58.15		5820	1490
1.220.1-2.86.0.0.0.	ПР 72.15		7180	1490
——— " ———	ПР 70.15		7020	1490

Инв. N подл. | Подпись и дата | Взам. инв. N

ЗАВОД ЖБИ
https://zavodjbi.com/

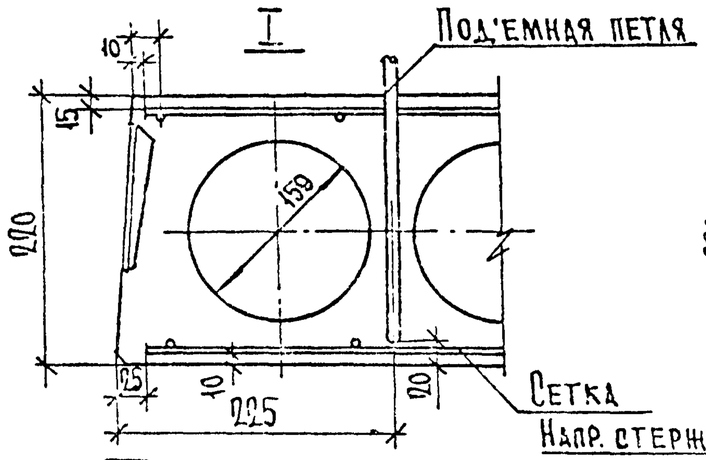

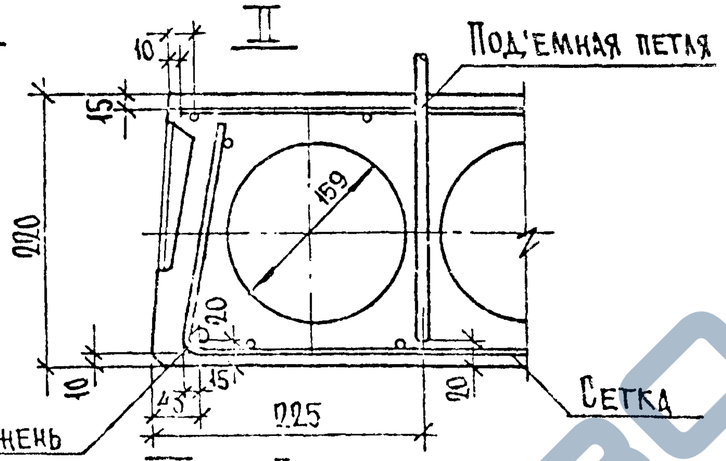

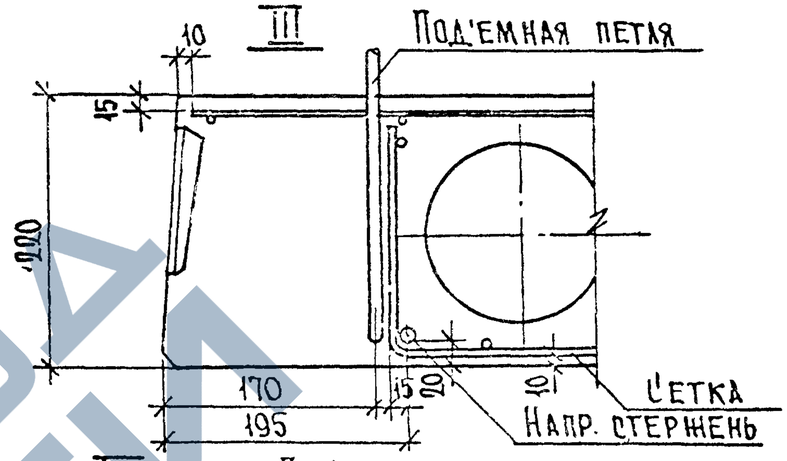

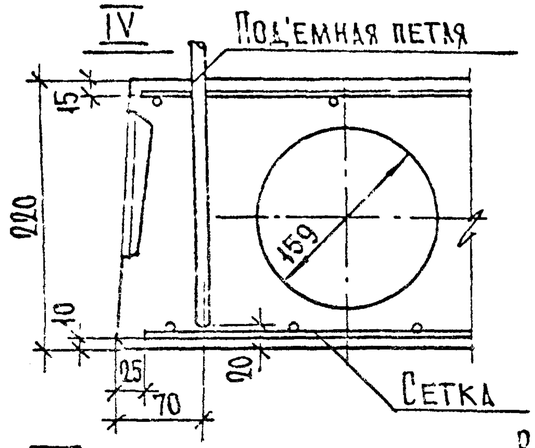

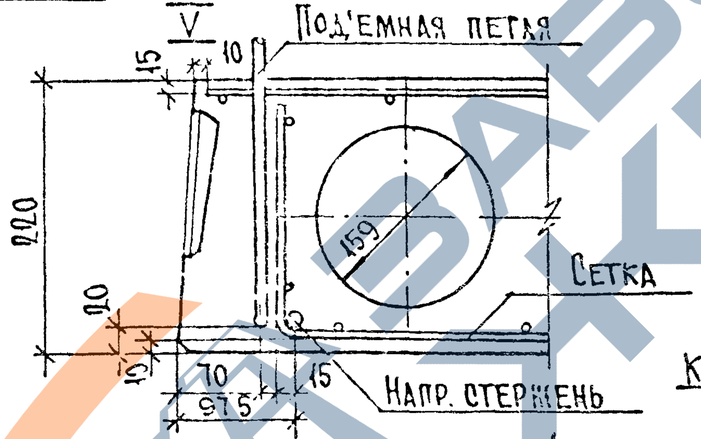

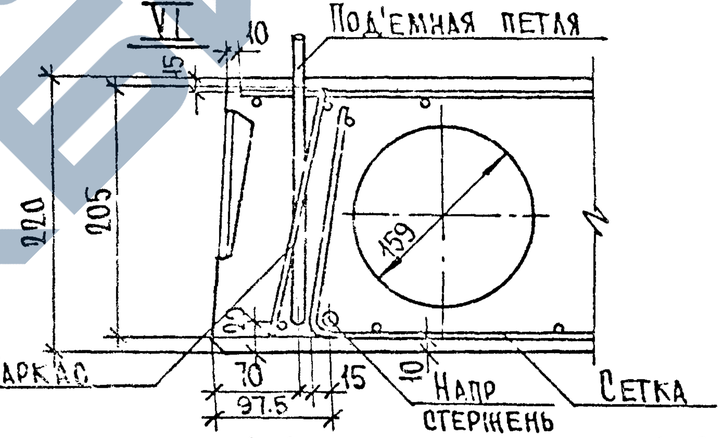

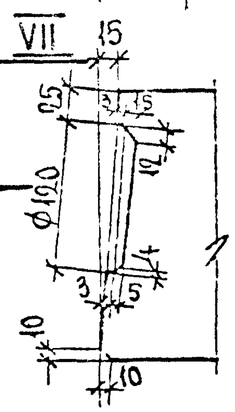

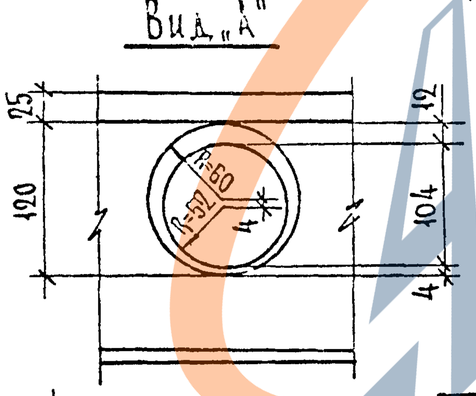

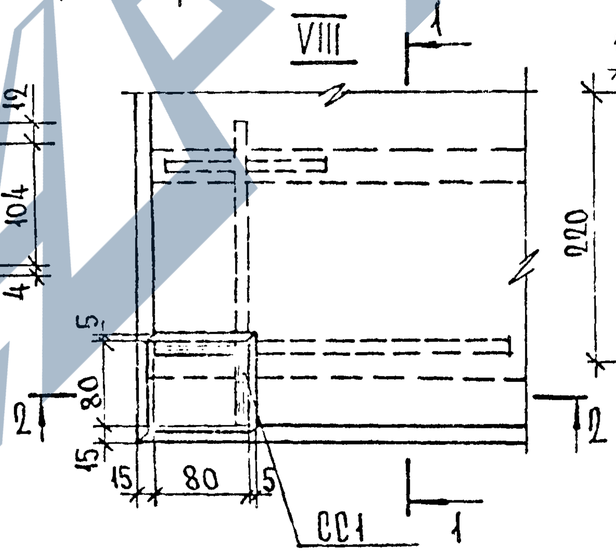

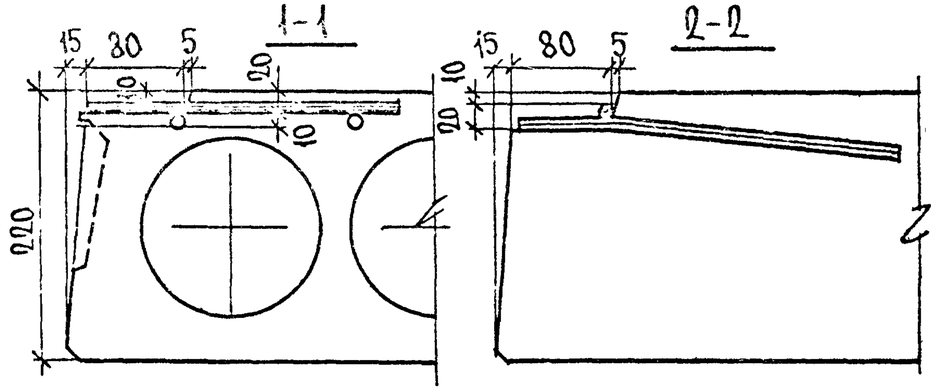

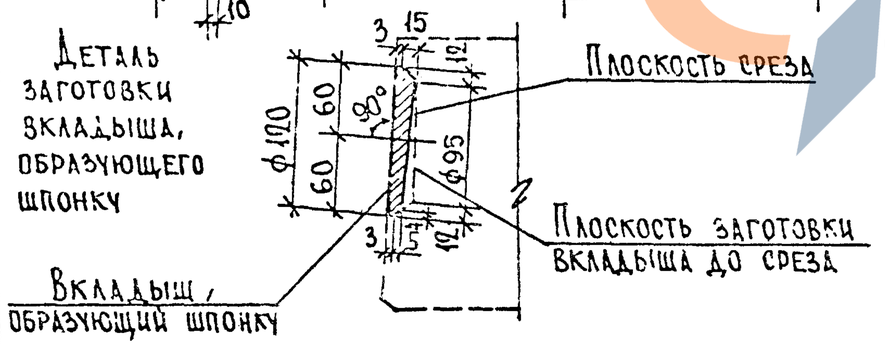

Взам. инв. №

Подпись и дата

Инв. № подл.

1.220.1-2.8 1.0.0.04

Лист 3

IX

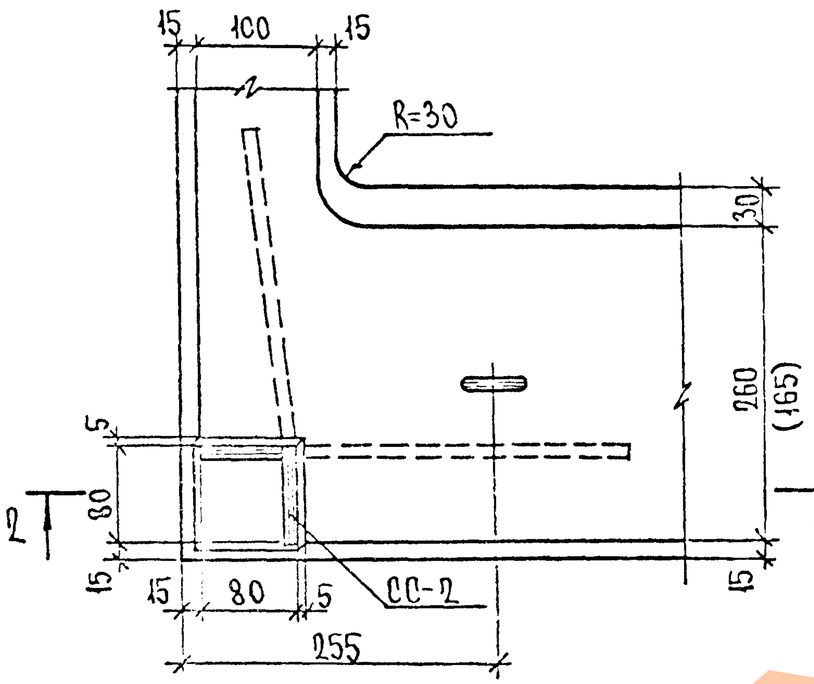

X

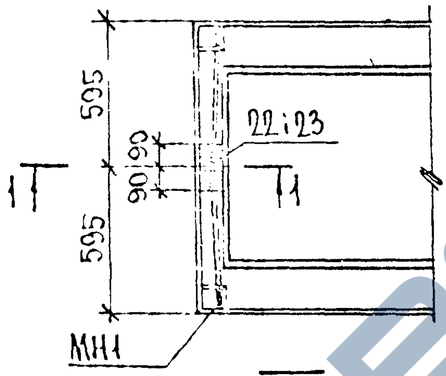

1-1

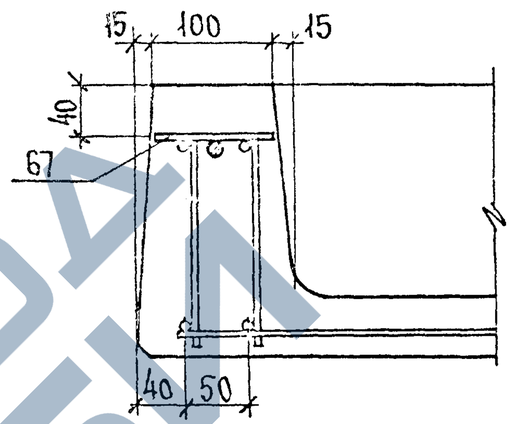

XII

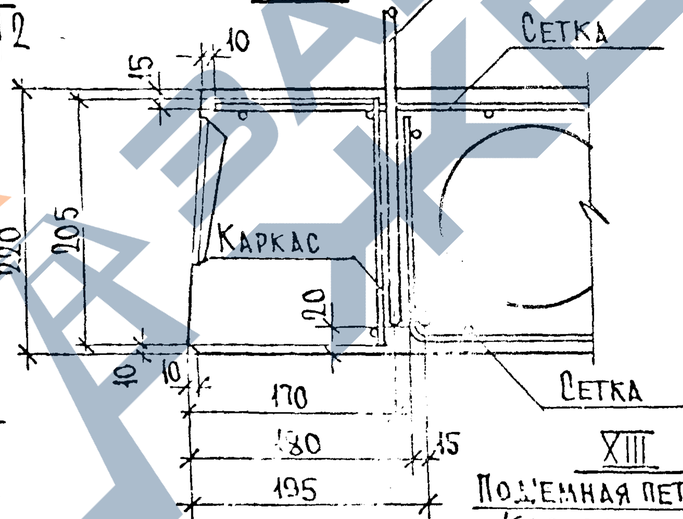

2-2

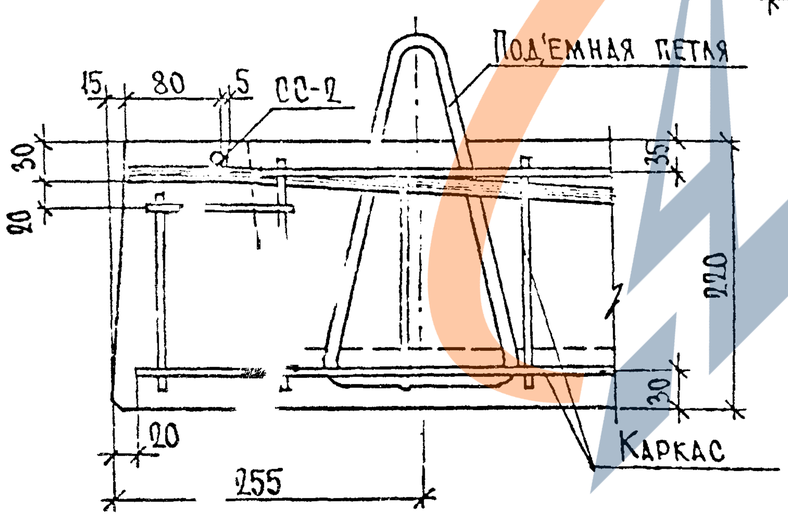

XIII

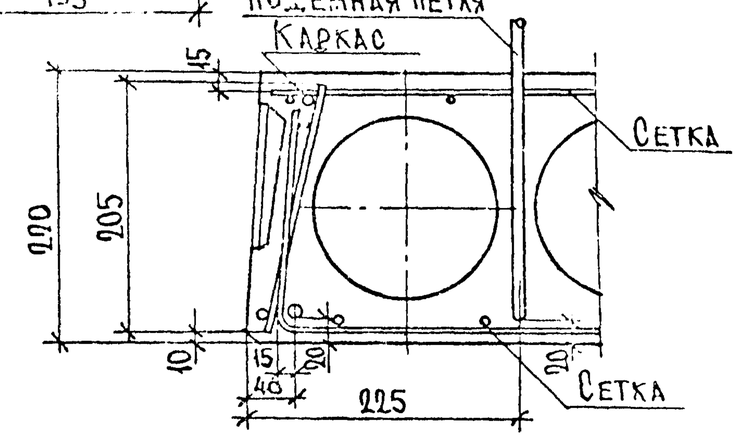

Инв. № подл. | Подпись и дата | Взам. инв. №

https://zavodjbi.com/

XIУ

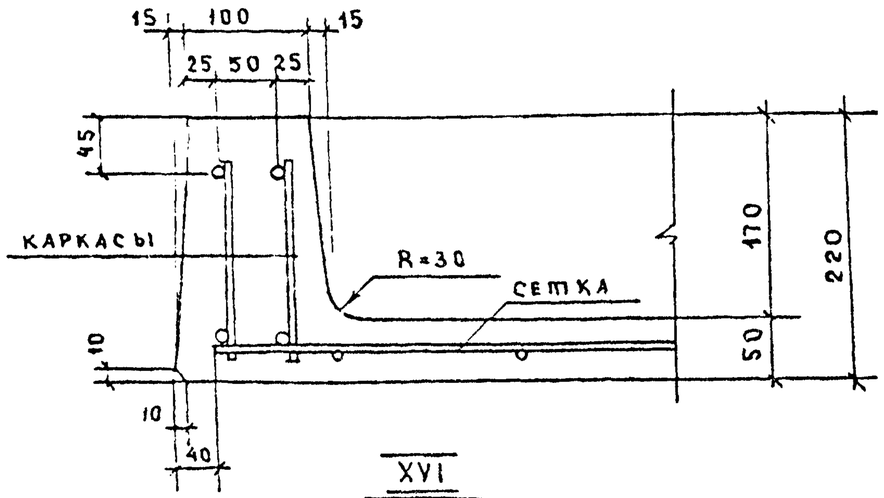

XУ

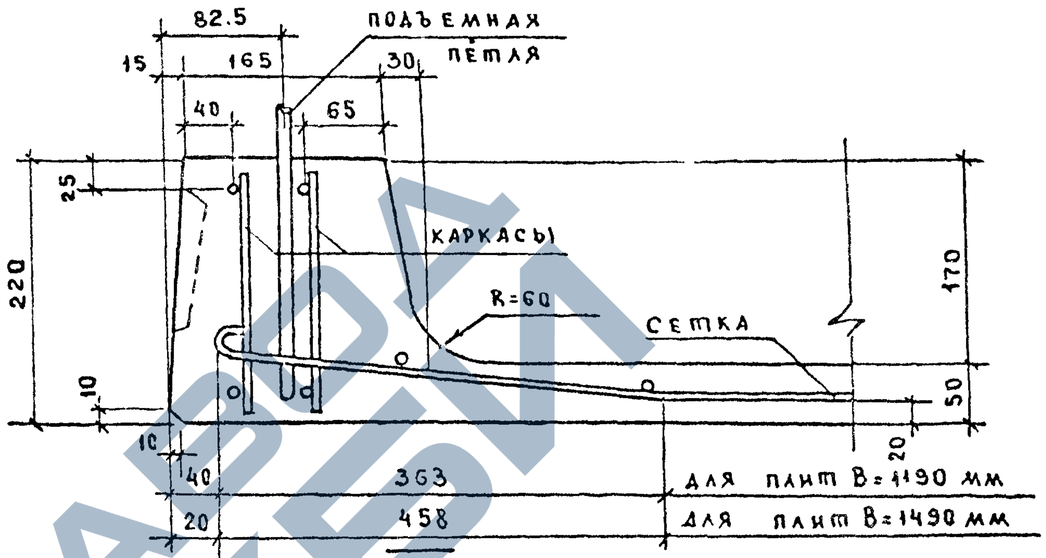

XVI

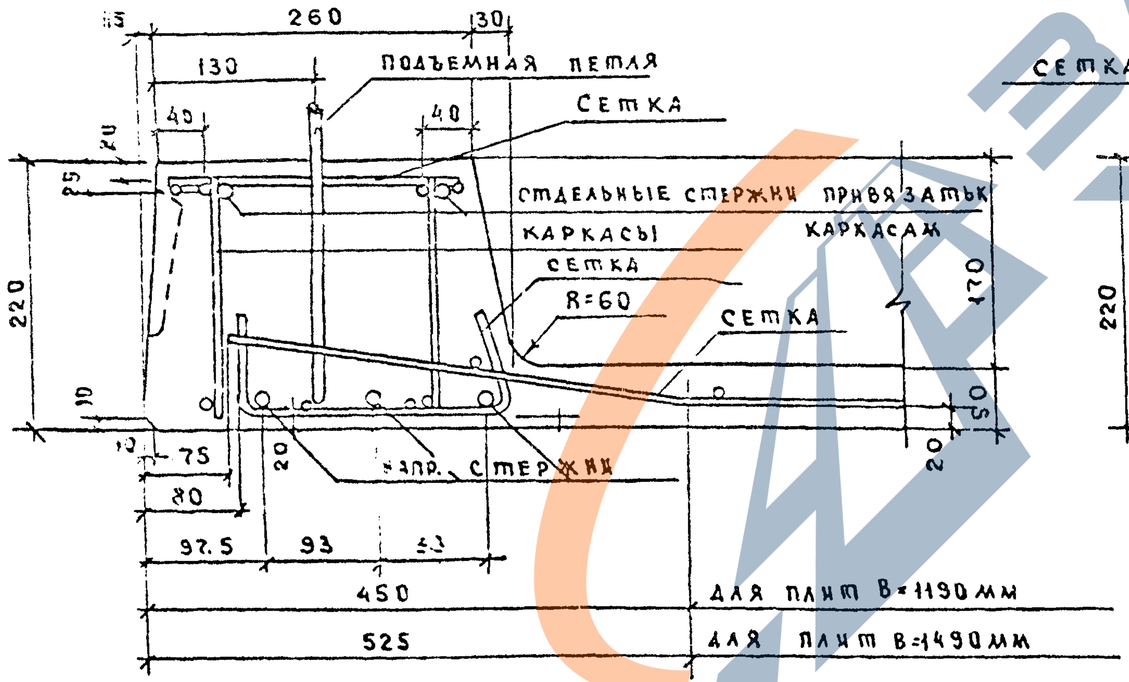

XVII

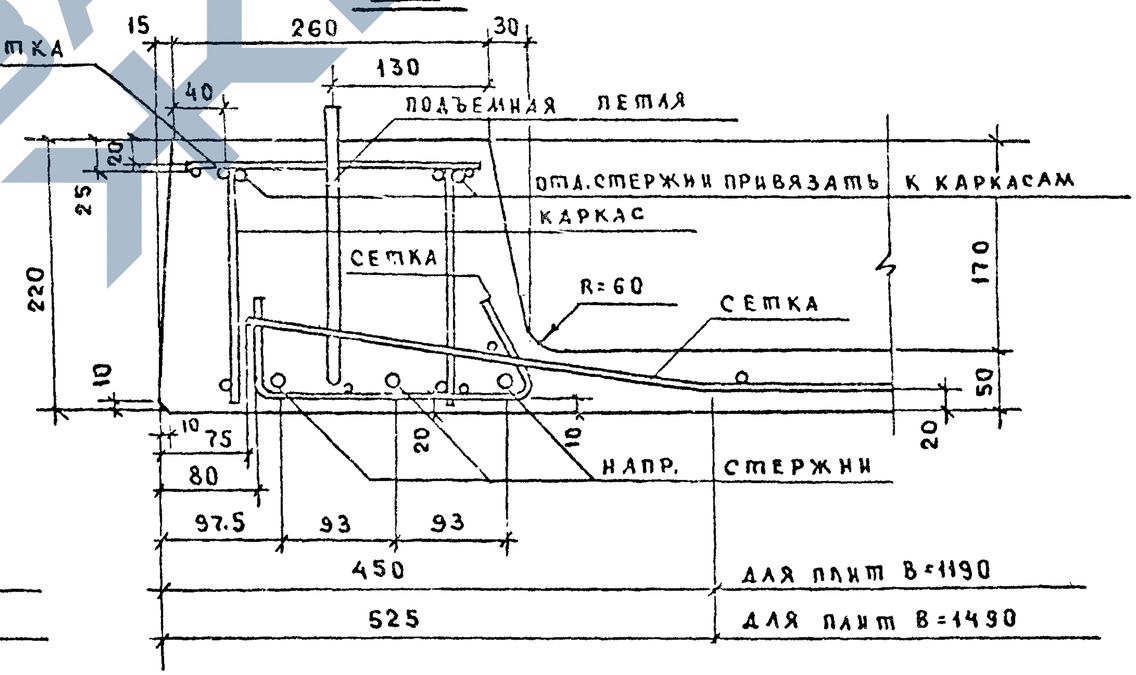

ЗАВОД ЖБИ

https://zavodjbi.com/

Формат	Зона	Позиция	Обозначение	Наименование	Кол. на испол. 1.220.1-2.8 1.0.0.0 —	01	02	03	04	05	06	07	08	09	10	11	12	13	Примечание
				Документация															
А2			1.220.1-2.8.1.000 СБ	Сборочный чертеж															
А2			1.220.1-2.8.0.0.00 У	Узлы															
А2			1.220.1-2.8.0.0.00 ПЗ	Пояснительная записка															
А2			1.220.1-2.8.0.0.0.0 ВСт	Выборка стали															
				Сборочные единицы															
А2		1	1.220.1-2.8.0.0.1.0	Сетка С-1	1														
		2	01	Сетка С-2		1													
		3	02	Сетка С-3			1												
		4	03	Сетка С-4				1											
		5	1.220.1-2.8.0.0.2.0	Сетка С-5					1										
		6	01	Сетка С-6						1									
		7	1.220.1-2.8.0.0.3.0	Сетка С-7							1								
		8	01	Сетка С-8								1							
		9	1.220.1-2.8.0.0.4.0	Сетка С-9									1						
		10	01	Сетка С-10										1					
		11	02	Сетка С-11											1				
		12	03	Сетка С-12												1			
		13	04	Сетка С-13													1		
		14	05	Сетка С-14														1	
		15	1.220.1-2.8.0.0.5.0	Сетка С-15	1		1		1										
		16	01	Сетка С-16		1		1		1									
		17	02	Сетка С-17							1		1		1		1		
		18	03	Сетка С-18								1		1		1		1	
		21	1.220.1-2.8.0.0.14.0	Каркас Кр-17			6	6	6	6					6	6	6	6	
		19	1.220.1-2.8.0.0.0.0.1	Петля П-1	4	4	4	4	4	4	4	4	4	4	4	4	4	4	
		20	1.220.1-2.8.0.0.0.18.0	Стержень составной СС1	4	4	4	4	4	4	4	4	4	4	4	4	4	4	
				Материал															
				Тяжелый бетон М200 м³	0.42	0.40	0.42	0.40	0.42	0.48	0.55	0.52	0.55	0.52	0.55	0.52	0.55	0.52	
					ПК30.12-4.5АIIIт	ПК28.12-4.5АIIIт	ПК30.12-6АIIIт	ПК28.12-6АIIIт	ПК30.12-8АIIIт	ПК28.12-8АIIIт	ПК30.15-4.5АIIIт	ПК28.15-4.5АIIIт	ПК30.15-6АIIIт	ПК28.15-6АIIIт	ПК30.15-8АIIIт	ПК28.15-8АIIIт	ПК30.15-12.5АIIIт	ПК28.15-12.5АIIIт	

Инв.№ подл. | Подпись и дата | Взам.инв.№

Зав.отд.	Ахолдина	
Гл.конс.отд.	Афанасьев	
Гл.конс.пр.	Гаиров	
Рт.инж.	Семенов	
Проверил	Гаиров	
Разраб.	Бедретдинова	

1.220.1-2.8 0.0.0

Панели перекрытий многопустотные ПК30.12; ПК30.15; ПК28.12; ПК28.15

Стадия	Лист	Листов
Р	2	2

КБ по железобетону Госстроя РСФСР г. Москва

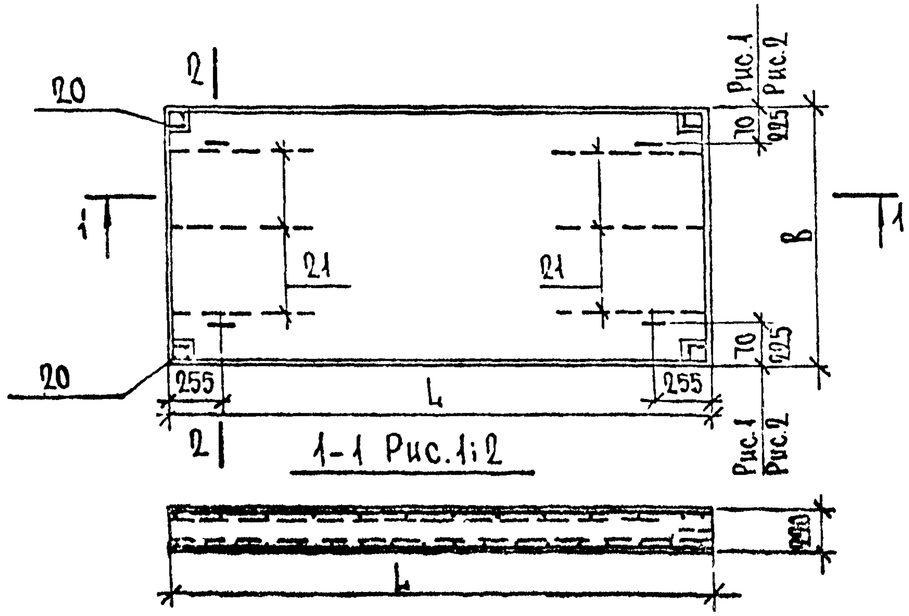

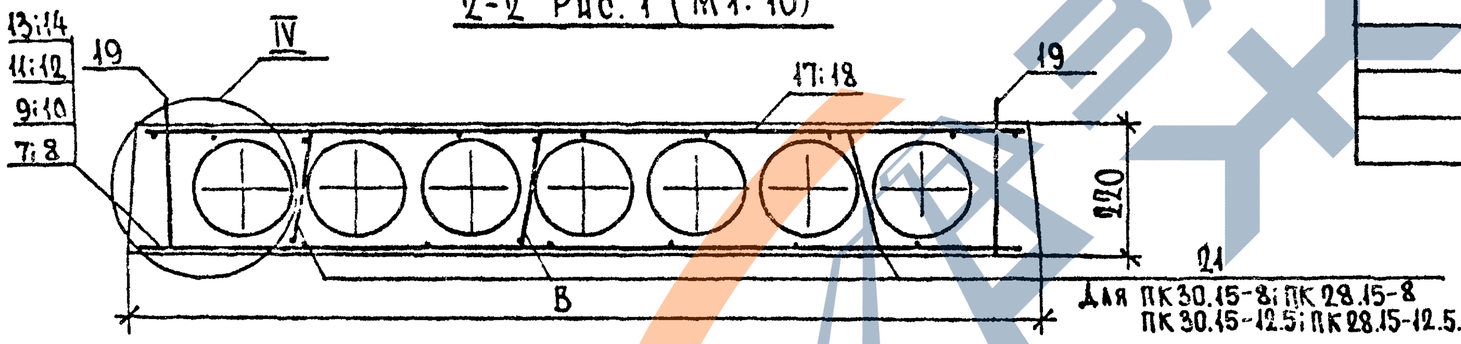

Обозначение	Марка	L	B	Рис.
1.220.1-2.81.0.0	ПК30.12-4.5 А III Т	2980	1190	2
01	ПК28.12-4.5 А III Т	2820	1190	
02	ПК30.12-6 А III Т	2980	1190	
03	ПК28.12-6 А III Т	2820	1190	
04	ПК30.12-8 А III Т	2980	1190	
05	ПК28.12-8 А III Т	2820	1190	
06	ПК30.15-4.5 А III Т	2980	1490	1
07	ПК28.15-4.5 А III Т	2820	1490	
08	ПК30.15-6 А III Т	2980	1490	
09	ПК28.15-6 А III Т	2820	1490	
10	ПК30.15-8 А III Т	2980	1490	
11	ПК28.15-8 А III Т	2820	1490	
12	ПК30.15-12.5 А III Т	2980	1490	
13	ПК28.15-12.5 А III Т	2820	1490	

Зав. отд.	Н.Бахолдина	
Гл.конс.отд.	П.Афанасьев	
Гл.констр.	М.Тахиров	
Ст. инж.	С.Семенов	
Проверил	М.Тахиров	
Разраб.	С.Бедретдинов	

1.220.1-2.81.0.0 СБ

Панели перекрытий ПК30.12; ПК30.15 ПК28.12; ПК28.15. Сборочный чертеж.

Стадия	Масса	Масштаб
Р		
Лист 1	Листов 2	

КБ по железобетону Госстроя РСФСР г. Москва

Инв.№ подл. | Подпись и дата | Взам.инв.№

Формат	Зона	Позиция	Обозначение	Наименование	Кол на исполн. 1.220.1-2.8 2.0.0.0																								Примечан.
					—	01	02	03	04	05	06	07	08	09	10	11	12	13	14	15	16	17	18	19	20	21	22	23	
				Документация																									
12			1.220.1-2.8 2.0.0.0 СБ	Сборочные чертежи																									
12			1.220.1-2.8 0.0.0.0 ПЗ	Пояснительная записка																									
12			1.220.1-2.8 0.0.0.0 У	Узлы																									
12			1.220.1-2.8 0.0.0.0 Вст.	Выборка стали																									
				Сборочные единицы																									
		1	1.220.1-2.8 0.0.5.0-04	Сетка С19	1		1		1																				
		2	-05	" С20		1		1		1																			
		3	-06	" С21							1		1		1														
		4	-07	" С22								1		1		1													
		5	-08	" С23													1												
		6	-09	" С24														1											
		7	-010	" С25															1		1		1		1	1	1	1	
		8	-011	" С26																1		1		1					
		9	1.220.1-2.8 0.0.7.0	" С37	2	2	2	2	2	2																			
		10	-01	" С38							2	2	2	2	2	2													
		11	-02	" С39													2	2											
		12	-03	" С40															2	2	2	2	2	2	2	2	2	2	
		13	1.220.1-2.8 0.0.8.0	" С45															2	2	2	2	2	2	2	2	2	2	
		14	-02	" С47															1	1	1	1	1	1	1	1	1	1	
		15	1.220.1-2.8 0.0.9.0	" С44																							2	2	
					ПК60.12-4.5АтVT	ПК58.12-4.5АтVT	ПК60.12-6АтVT	ПК58.12-6АтVT	ПК60.12-8АтVT	ПК58.12-8АтVT	ПК60.15-4.5АтVT	ПК58.15-4.5АтVT	ПК60.15-6АтVT	ПК58.15-6АтVT	ПК60.15-8АтVT	ПК58.15-8АтVT	ПК60.15-12.5АтVT	ПК58.15-12.5АтVT	ПК60.30-4.5АтVT	ПК58.30-4.5АтVT	ПК60.30-6АтVT	ПК58.30-6АтVT	ПК60.30-8АтVT	ПК58.30-8АтVT	1ПК60.30-4.5АтVT	1ПК60.30-6АтVT	2ПК60.30-4.5АтVT	2ПК60.30-6АтVT	

Зав. отд.	Н. Бахолдина	
Гл. конст. отд.	Н. Афанасьев	
Гл. констр. пр.	М. Таиров	
Ст. инж.	С. Семенов	
Проверил	М. Таиров	
Разраб.	Е. Решетова	

1.220.1-2.8 2.0.0.0

Панели перекрытия многопустотные ПК60.12; ПК58.12; ПК60.15; ПК58.15; ПК60.30; ПК58.30

Стадия	Лист	Листов
Р	1	3

КБ по железобетону Госстроя РСФСР г. Москва

Инв. № подл. | Подпись и дата | Взам. инв. №

1.220.1-2.8 2.00.0

Форма	Зона	Поз.	Обозначение	Наименование	Кол. на испол. —	01	02	03	04	05	06	07	08	09	10	11	12	13	14	15	16	17	18	19	20	21	22	23	Примечание
				Сборочные единицы																									
		16	1.220.1-2.8 0.0.15.0	Каркас КР1					6	6					8	8													
		17	-01	Каркас КР2													8	8					12	12					
				Детали																									
				Стержни напрягаемые																									
Бч		18		Ф10АтV ГОСТ10884-71 ℓ=5980 Ст№1	4		5		6		5		6		8				10		12		15		10	12	10	12	3.69
Бч		19		Ф10АтV ГОСТ10884-71 ℓ=5820 Ст№2		4		5		6		5		6		8				10		12		15					3.59
Бч		20		Ф14АтV ГОСТ10884-71 ℓ=5980 Ст№3													2												7.22
Бч		21		Ф14АтV ГОСТ10884-71 ℓ=5820 Ст№4														2											7.03
Бч		22		Ф12АтV ГОСТ10884-71 ℓ=5980 Ст№5													6												5.31
Бч		23		Ф12АтV ГОСТ10884-71 ℓ=5820 Ст№6														6											5.17
		24	1.220.1-2.8 0.0.0.1 -01	Петля П2	4	4	4	4	4	4	4	4	4	4	4	4	4	4											
		25	-02	Петля П3															4	4	4	4	4	4	4	4	4	4	
		26	1.220.1-2.8 0.0.18.0	Стержень составной С01	4	4	4	4	4	4	4	4	4	4	4	4	4	4	4	4	4	4	4	4	4	4	4	4	
				Материал																									
				Бетон тяжелый М200 м3	0.85	0.83	0.85	0.83	0.85	0.83	1.12	1.09	1.12	1.09	1.12	1.09	1.12	1.09	2.22	2.16	2.22	2.15	2.22	2.16	2.22	2.22	2.18	2.18	

Инв.№ подл. | Подпись и дата | Взам. инв.№

Обозначение	Марка изделия	Рис.	L	B
1.220.1-2.8.2.0.0.0	ПК-60.12-4.5 АтVI	1	5980	1190
-01	ПК-58.12-4.5 АтVт	1	5820	1190
-02	ПК-60.12-6 АтVт	2	5980	1190
-03	ПК-58.12-6 АтVт	2	5820	1190
-04	ПК-60.12-8 АтVт	3	5980	1190
-05	ПК-58.12-8 АтVт	3	5820	1190
-06	ПК-60.15-4.5 АтVт	4	5980	1490
-07	ПК-58.15-4.5 АтVт	4	5820	1490
-08	ПК-60.15-6 АтVт	5	5980	1490
-09	ПК-58.15-6 АтVт	5	5820	1490
-10	ПК-60.15-8 АтVт	6	5980	1490
-11	ПК-58.15-8 АтVт	6	5820	1490
-12	ПК-60.15-12.5 АтVт	7	5980	1490
-13	ПК-58.15-12.5 АтVт	7	5820	1490
-14	ПК-60.30-4.5 АтVт	8	5980	2980
-15	ПК-58.30-4.5 АтVт	8	5820	2980
-16	ПК-60.30-6 АтVт	9	5980	2980
-17	ПК-58.30-6 АтVт	9	5820	2980
-18	ПК-60.30-8 АтVт	10	5980	2980
-19	ПК-58.30-8 АтVт	10	5820	2980
-20	1ПК-60.30-4.5 АтVт		5980	2980
-21	1ПК-60.30-6 АтVт		5980	2980
-22	2ПК-60.30-4.5 АтVт		5980	2980
-23	2ПК-60.30-6 АтVт		5980	2980

Инв.№ подл. | Подпись и дата | Взам.инв.№

Вид 1

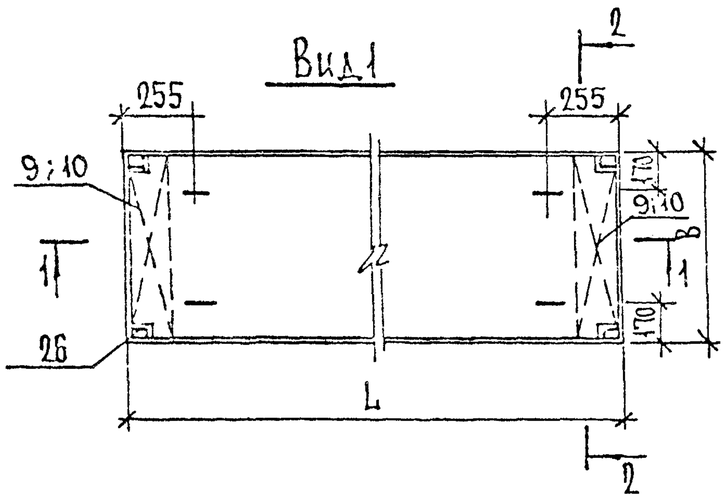

1-1

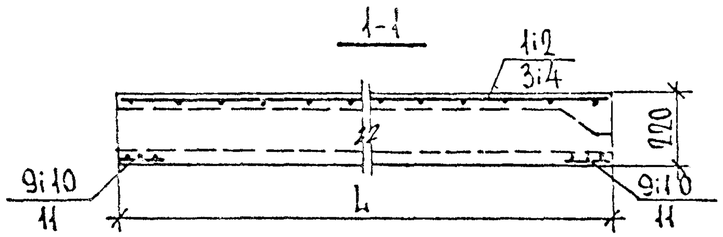

Вид 2

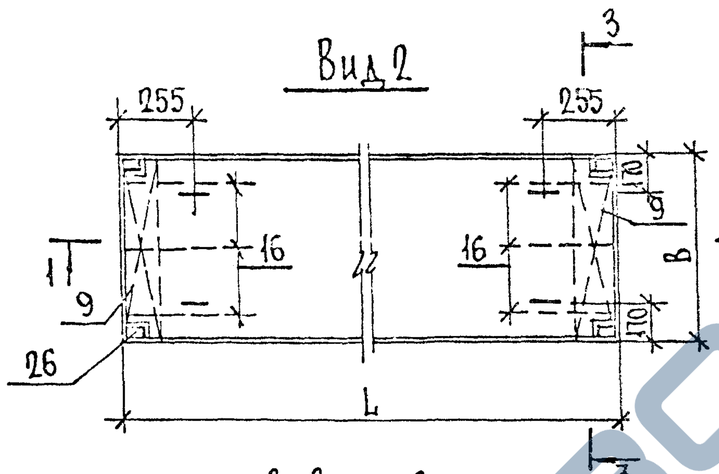

3-3 рис.3

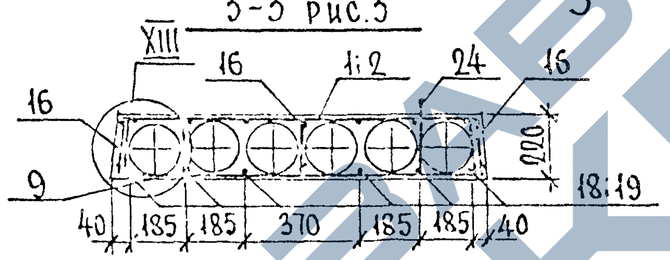

Вид 3

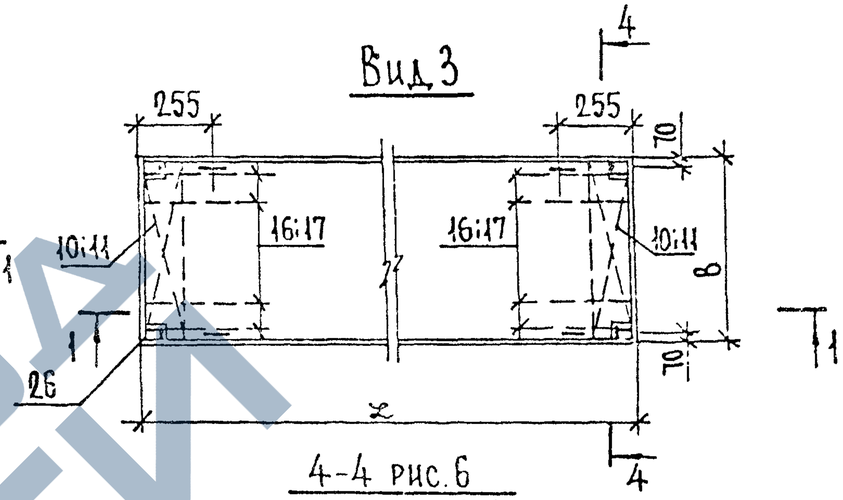

4-4 рис.6

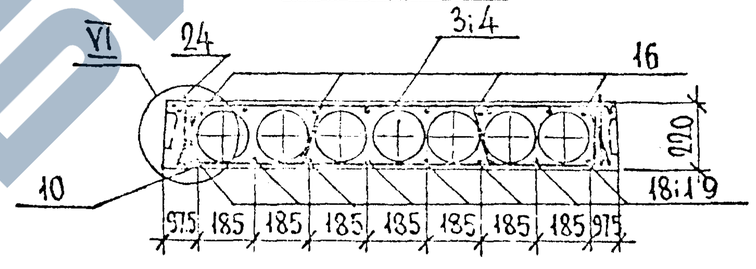

2-2 рис.1

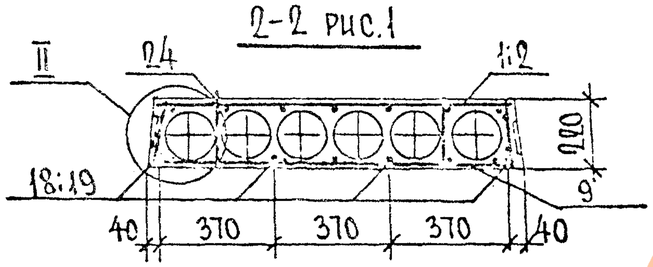

2-2 рис.4

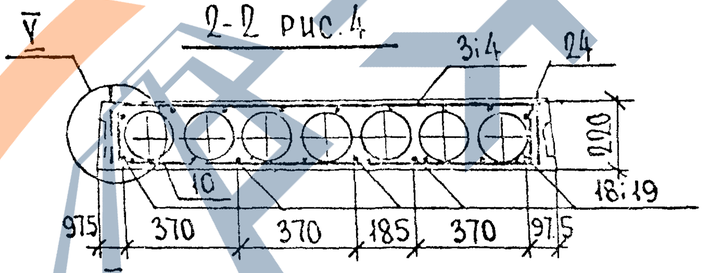

4-4 рис.7

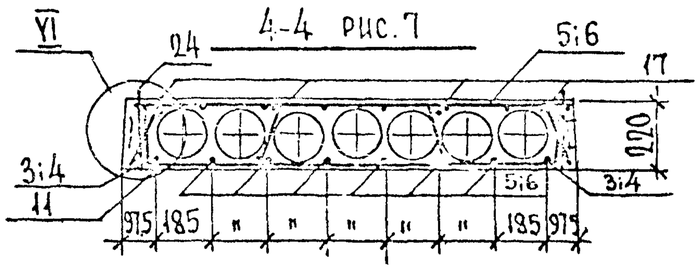

2-2 рис.2

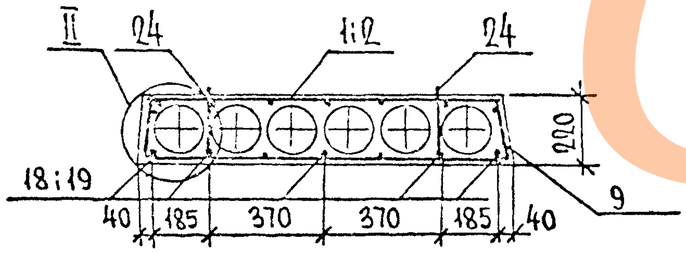

2-2 рис.5

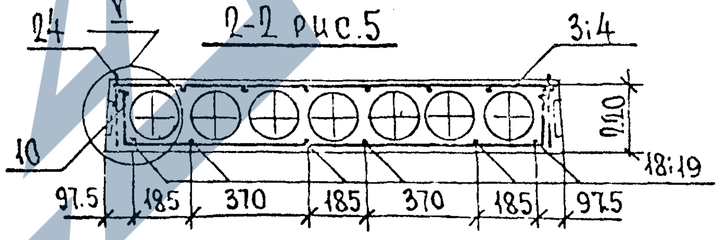

1. При обосновании расчетом связи поз. 26 можно заменить на ф 12 А II.

Зав. отд.	Н.Бахолдина		1.220.1-2.8-2.0.0. СБ
Гл.констр.	П.Афанасьев		Панели перекрытия многопустотные ПК60.12; ПК58.12; ПК60.15; ПК58.15; ПК60.30; ПК58.30. Сборочный чертеж
Гл.констр.пр.	К.Таиров		
Ст. инж.	С.Семенов		
Проверил	К.Таиров		
Разработал	Е.Решетова		

Стадия	Масса	Масштаб
Р		
Лист 1	Листов 2	

ЦБ по железобетону Госстроя РСФСР г. Москва

Инв.№ подл. | Подпись и дата | Взам.инв.№

Вид 4

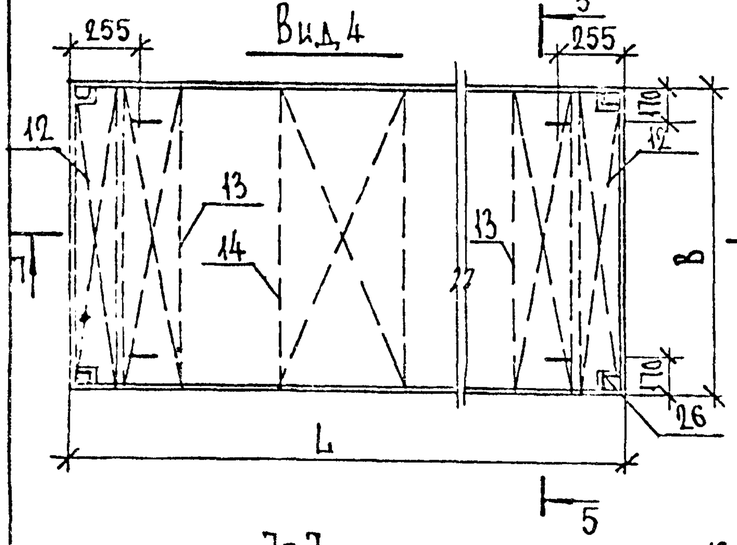

Вид 5

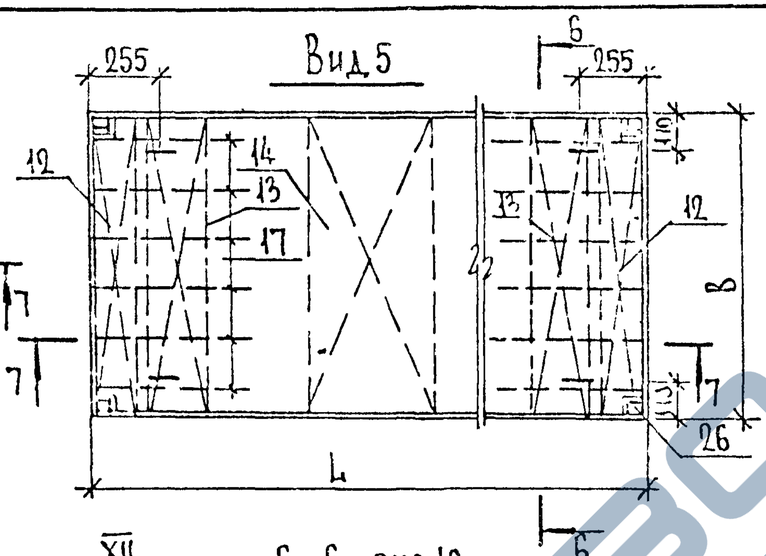

1ПК6030-4.5АтУТ; 1ПК60.30-6АтУТ

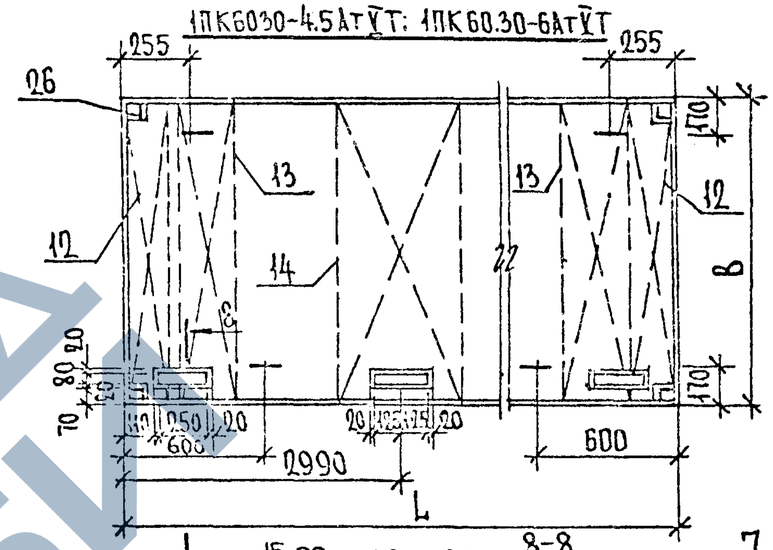

7-7

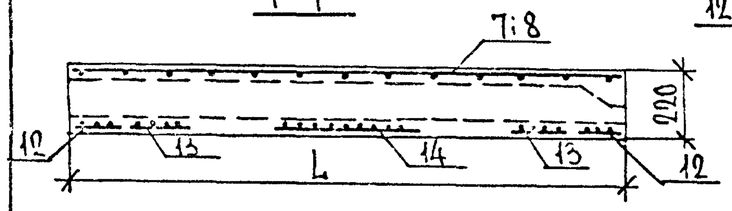

6-6 рис.10

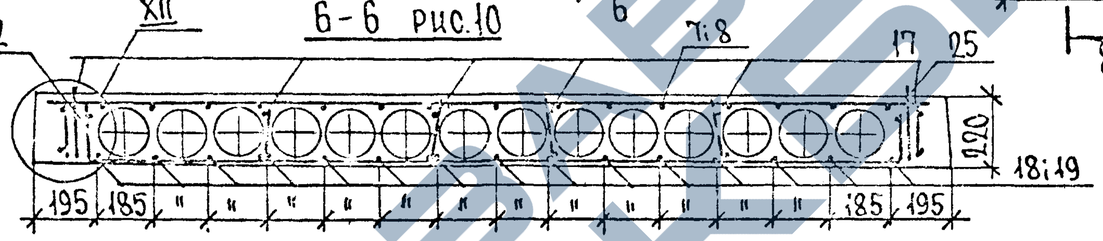

8-8

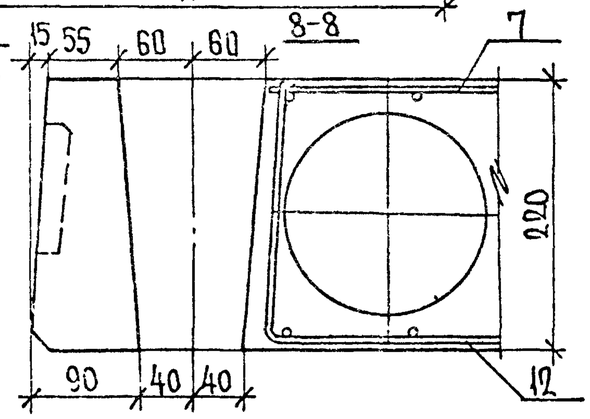

5-5 рис.8

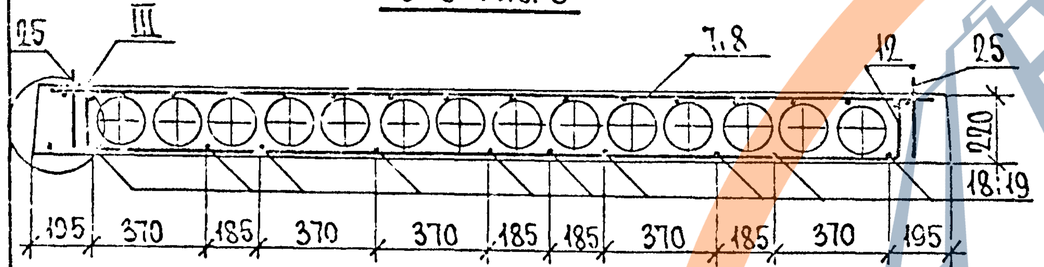

5-5 рис.9

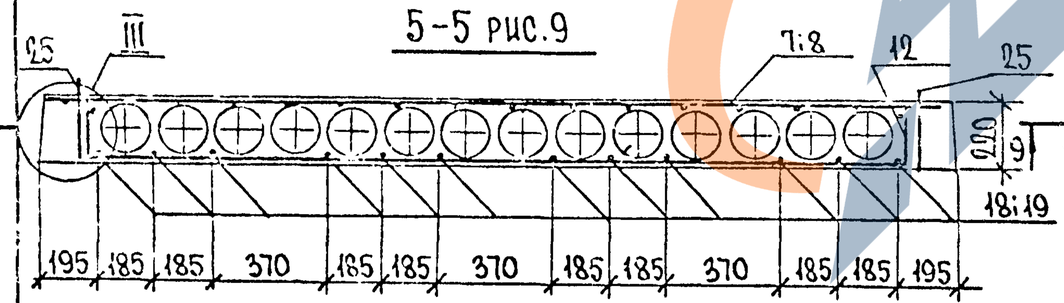

2ПК60.30-4.5АтУТ; 2ПК60.30-6АтУТ;

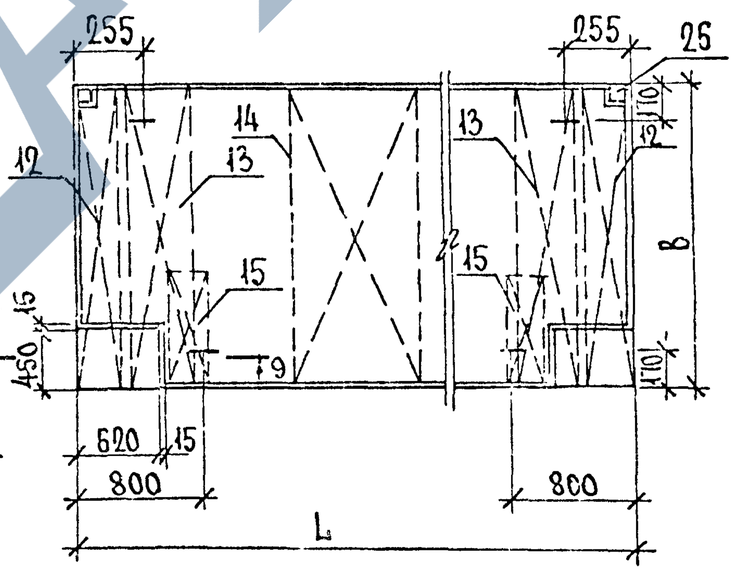

9-9

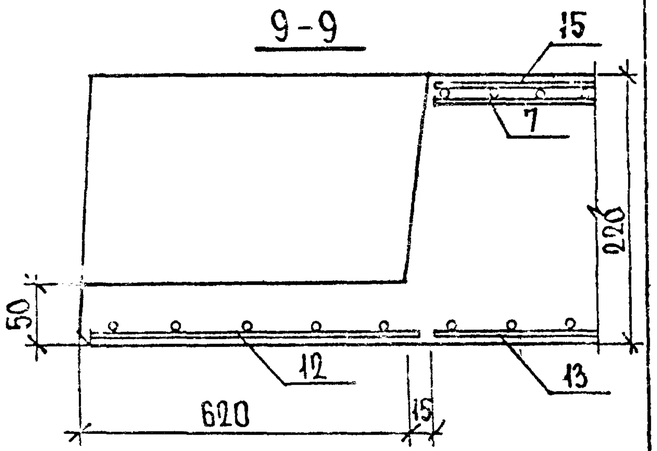

Инв.№ подл. | Подпись и дата | Взам.инв.№

1.220.1-2.82 2.0.0.0 СБ

Лист 2

Формат	Зона	Поз.	Обозначение	Наименование	Кол. на испол. —	01	02	03	04	05	06	07	08	09	10	11	12	13	14	15	16	17	18	19	20	21	Примеч.
				Документация																							
			1.220.1-2.8 3.0.0.0 СБ	Сборочный чертеж	X	X	X	X	X	X	X	X	X	X	X	X	X	X	X	X	X	X	X	X	X	X	
			1.220.1-2.8 0.0.0.0 У	Узлы	X	X	X	X	X	X	X	X	X	X	X	X	X	X	X	X	X	X	X	X	X	X	
			1.220.1-2.8 0.0.0.0 Вст.	Выборка стали	X	X	X	X	X	X	X	X	X	X	X	X	X	X	X	X	X	X	X	X	X	X	
			1.220.1-2.8 0.0.0.0 ПЗ	Пояснительная записка	X	X	X	X	X	X	X	X	X	X	X	X	X	X	X	X	X	X	X	X	X	X	
				Сборочные единицы																							
		1	1.220.1-2.8 0.0.6.0	Сетка С-27	1		1	1		1																	
		2	-01	Сетка С-28		1			1		1																
		3	-02	Сетка С-29								1		1													
		4	-03	Сетка С-30									1		1												
		5	-04	Сетка С-31												1											
		6	-05	Сетка С-32													1										
		7	-06	Сетка С-33														1	1	1		1	1				
		8	-07	Сетка С-34																	1			1			
		9	-08	Сетка С-35																					1		
		10	-09	Сетка С-36																						1	
		11	1.220.1-2.8 0.0.7.0	Сетка С-37	2	2	2	2	2																		
		12	-04	Сетка С-41						2	2																
		13	-05	Сетка С-42								2	2	2	2	2	2										
		14	-06	Сетка С-43														2	2	2	2	2	2	2	2	2	
		15	1.220.1-2.8 0.0.9.0	Сетка С-44				3											2				2				
		16	1.220.1-2.8 0.0.8.0 -01	Сетка С-46														2	2	2	2	2	2	2	2	2	
		17	-02	Сетка С-47														1	1	1	1	1	1	1	1	1	
		18	1.220.1-2.8 0.0.15.0 -02	Каркас КР-3			8	8	8	8	8			8	8	8	8		2			12	12	12	12	12	

	ПК72.12-4.5АтVТ	ПК70.12-4.5АтVТ	ПК72.12-6АтVТ	1ПК72.12-6АтVТ	ПК70.12-6АтVТ	ПК72.12-8АтVТ	ПК70.12-8АтVТ	ПК72.15-4.5АтVТ	ПК70.15-4.5АтVТ	ПК72.15-6АтVТ	ПК70.15-6АтVТ	ПК72.15-8АтVТ	ПК70.15-8АтVТ	ПК72.30-4.5АтVТ	1ПК72.30-4.5АтVТ	2ПК72.30-4.5АтVТ	ПК70.30-4.5АтVТ	ПК72.30-6АтVТ	1ПК72.30-6АтVТ	ПК70.30-6АтVТ	ПК72.30-8АтVТ	ПК70.30-8АтVТ
Масса ед., кг	1.220.1-2.8 0.0.6.0	1.220.1-2.8 0.0.6.0-01	1.220.1-2.8 0.0.6.0-02	1.220.1-2.8 0.0.6.0-03	1.220.1-2.8 0.0.6.0-04	1.220.1-2.8 0.0.6.0-05	1.220.1-2.8 0.0.6.0-06	1.220.1-2.8 0.0.7.0	1.220.1-2.8 0.0.7.0-01	1.220.1-2.8 0.0.7.0-02	1.220.1-2.8 0.0.7.0-03	1.220.1-2.8 0.0.7.0-04	1.220.1-2.8 0.0.7.0-05	1.220.1-2.8 0.0.8.0	1.220.1-2.8 0.0.8.0-01	1.220.1-2.8 0.0.8.0-02	1.220.1-2.8 0.0.8.0-03	1.220.1-2.8 0.0.9.0	1.220.1-2.8 0.0.9.0-01	1.220.1-2.8 0.0.9.0-02	1.220.1-2.8 0.0.9.0-03	1.220.1-2.8 0.0.9.0-04
	1.220.1-2.8 3.0.0.0																					

Зав. отд.	Бахолдина	
Гл. конс. отд.	Афанасьев	
Гл. конс. пр.	Таиров	
Ст. инж.	Семенов	
Проверил	Таиров	
Разраб.	Бедретдинова	

1.220.1-2.8 3.0.0.0

Панели перекрытия многопустотные ПК72.12; ПК70.12; ПК72.15; ПК70.15; ПК72.30; ПК70.30

Стадия	Лист	Листов
Р	1	2

КБ по железобетону Госстроя РСФСР г. Москва

Инв. № подл. | Подпись и дата | Взам. инв. №

https://zavodjbi.com/

Формат	Зона	Поз.	Обозначение	Наименование	Кол. на испол. —	01	02	03	04	05	06	07	08	09	10	11	12	13	14	15	16	17	18	19	20	21	22	
				Детали																								
				Стержни напрягаемые:																								
Б4		19		Стн1ф10АтVГОСТ10884-71 ℓ=7180	6		7	5		2		2		4				8	7	8		10	6					443кг
Б4		20		Стн8ф10АтVГОСТ " ℓ=7020		6			7		2		2		4						8			10				433кг
Б4		21		Стн9ф12АтVГОСТ " ℓ=7180				2		5		4		3		8		5	6	5		5	8		13			658кг
Б4		22		Стн11ф14АтVГОСТ " ℓ=7180																					2			86кг
Б4		23		Стн10ф12АтVГОСТ " ℓ=7020							5		4		3		8				5			5		13		623кг
Б4		24		Стн12ф14АтVГОСТ " ℓ=7020																						2		848кг
		25	1.220.1-2.8 0.0.0.1 -01	Петля П-2	4	4	4	4	4	4	4	4	4	4	4	4	4											
		26	-03	Петля П-4														4	4	4	4	4	4	4	4	4		
		27	1.220.1-2.8 0.0.18.0	Стержень составной СС-1	4	4	4	4	4	4	4	4	4	4	4	4	4	4	4	4	4	4	4	4	4	4		
				Материал																								
				Бетон тяжелый М200 м3	1.02	1.00						1.35	1.32					2.72	2.67	2.72	2.66							
				Бетон тяжелый М250 м3			1.02	0.92	1.0	1.02	1.0			1.35	1.32	1.35	1.32					2.72	2.67	2.66	2.72	2.66			

1.220.1-2.8 3.0.0.0

Инв.№ подл. | Подпись и дата | Взам.инв.№

Вид 1

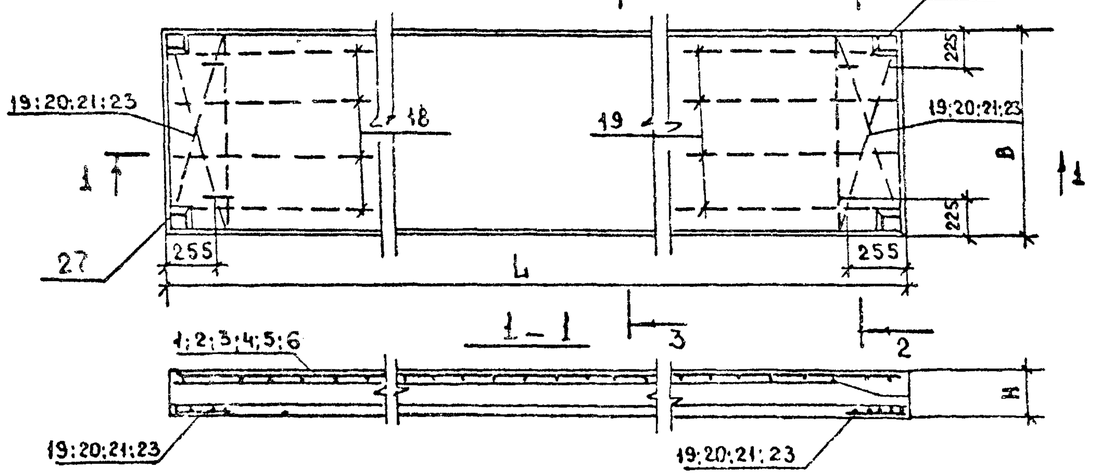

Вид 2

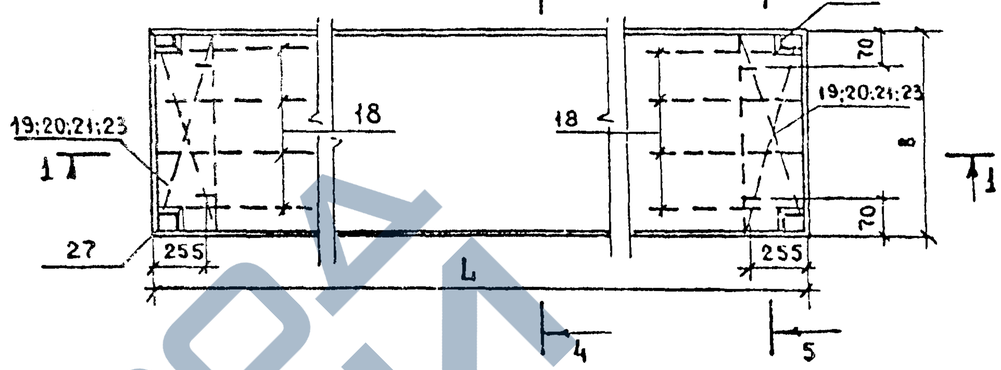

3-3 Рис.1

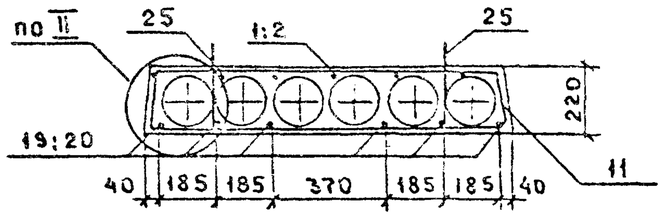

2-2 Рис.3

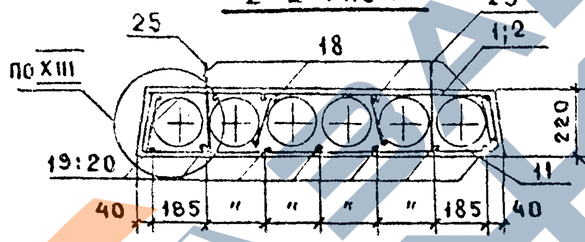

2-2 Рис.4

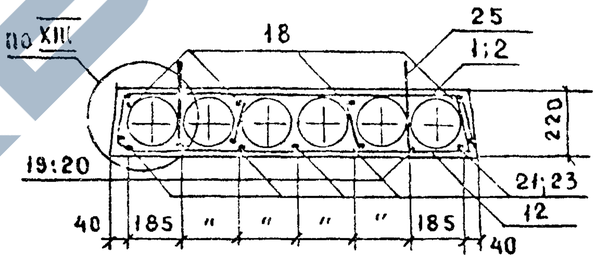

4-4 Рис.2

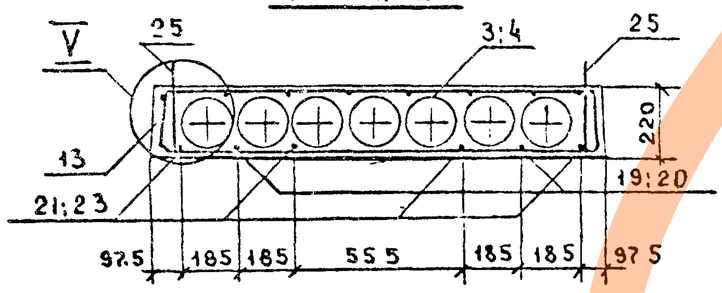

5-5 Рис.5

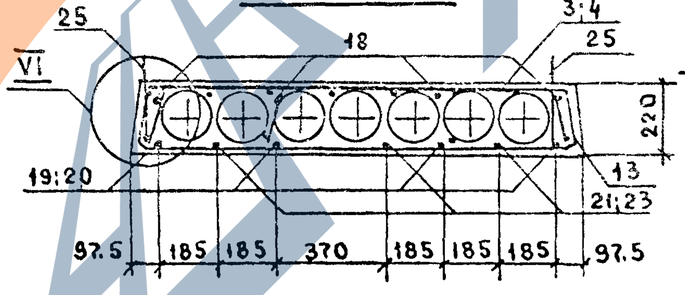

5-5 Рис.6

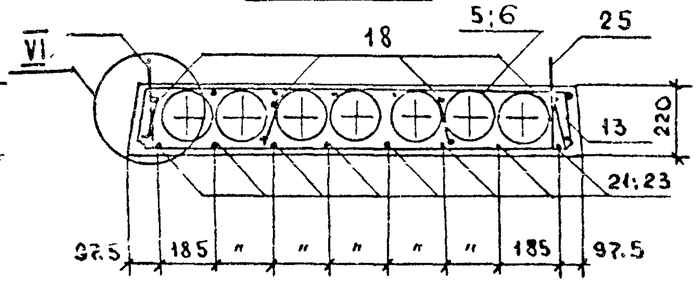

1. ПРИ ОБОСНОВАНИИ РАСЧЕТОМ СВЯЗИ ПОЗ.27 МОЖНО ЗАМЕНИТЬ НА Ø12 А II

Зав.отд.	Баходанова	
Гл.кон.отд.	Афанасьев	
Гл.кон.пр.	Таиров	
Ст.инж.	Семенов	
Проверил	Таиров	
Разраб.	Бедретдинова	

1.220.1-2.8 3.0.0.0 СБ

ПАНЕЛИ ПЕРЕКРЫТИЯ МНОГОПУСТОТНЫЕ ПК72.12; ПК70.12; ПК72.15; ПК70.15; ПК72.30; ПК70.30
СБОРОЧНЫЙ ЧЕРТЕЖ

Стадия	Масса	Масштаб
Р		
Лист 1	Листов 3	

ЦБ ПО ЖЕЛЕЗОБЕТОНУ Госстроя РСФСР г. Москва

Инв.N подл. | Подпись и дата | Взам.инв.N°

Вид 3

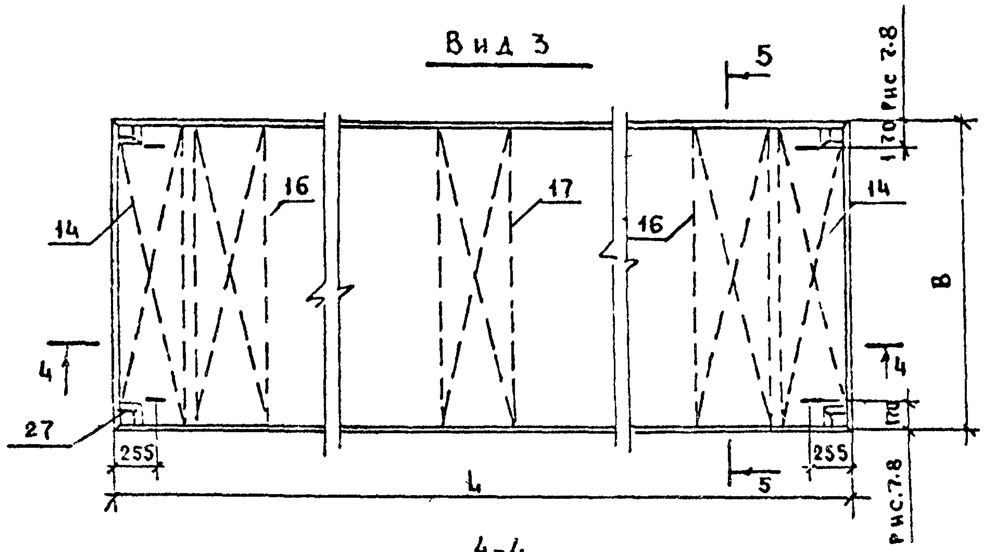

4-4

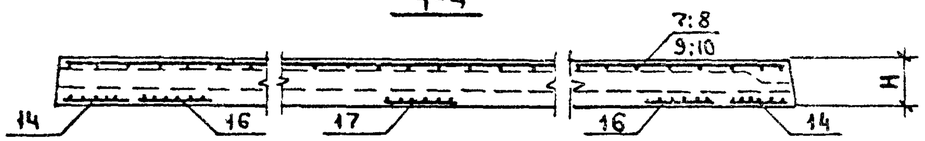

5-5 Рис.7

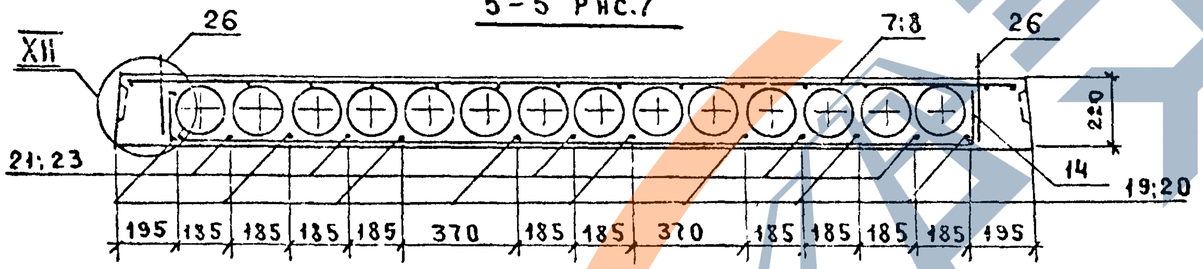

6-6 Рис.8

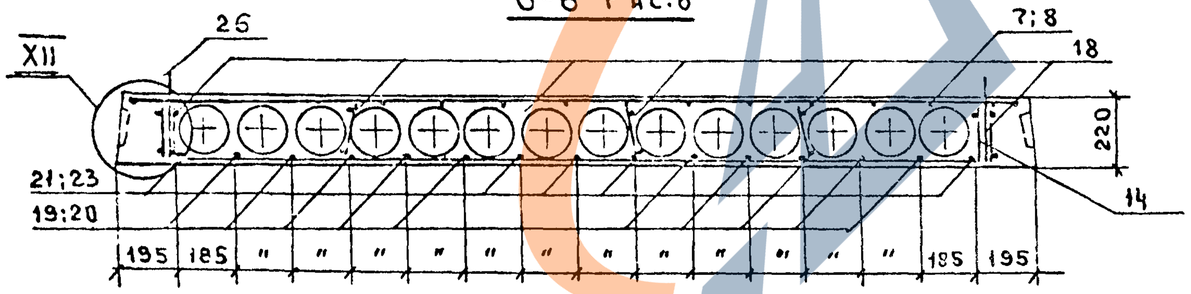

6-6 Рис.9

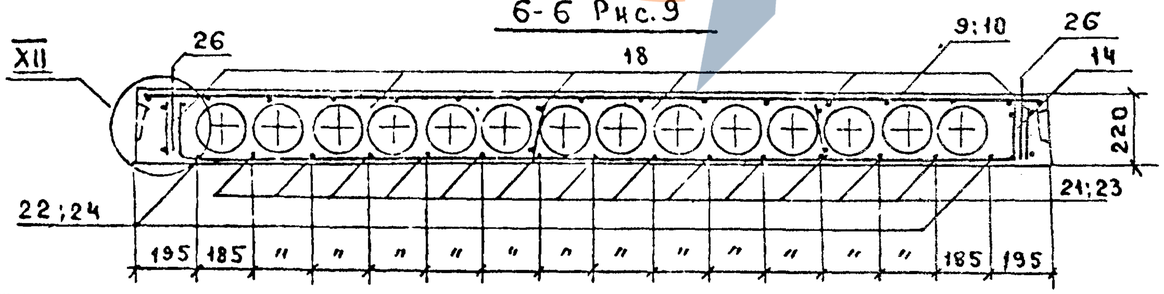

Вид 4

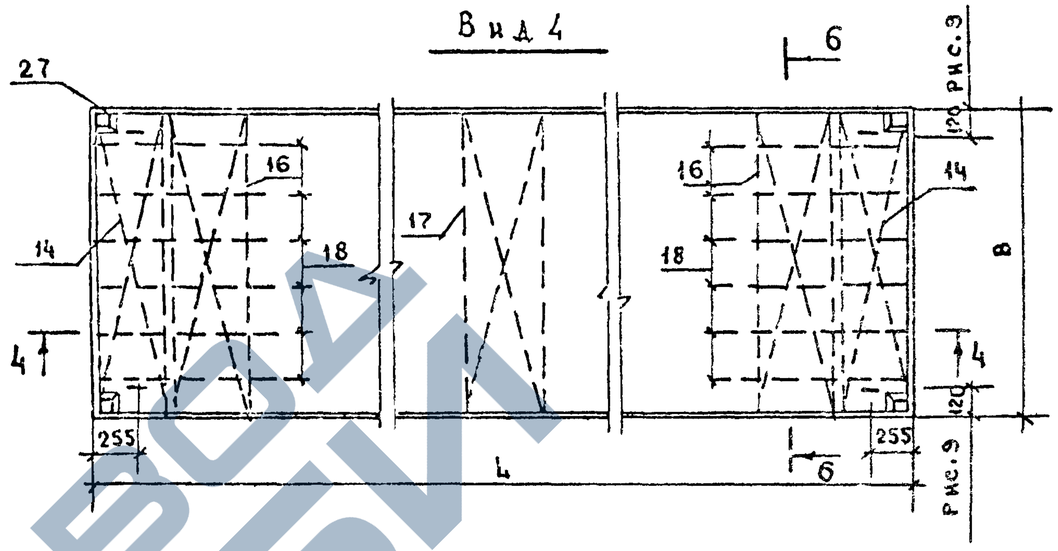

			Обозначение	Марка	L	B	Рис.
1			2.220.1-28.3.00.0	ПК-72.12-4.5 А т V Т	7180	1190	1
2			-0.1	ПК-70.12-4.5 А т V Т	7020	1190	1
3			-0.2	ПК-72.12-6 А т V Т	7180	"	2
4			-03	1ПК-72.12-6 А т V Т	7180	"	10
5			-04	ПК-70.12-6 А т V Т	7020	"	2
6			-05	ПК-72.12-8 А т V Т	7180	"	3
7			-06	ПК-70.12-8 А т V Т	7020	"	3
8			-07	ПК-72.15-4.5 А т V Т	7180	1490	4
9			-08	ПК-70.15-4.5 А т V Т	7020	"	4
10			-09	ПК-72.15-6 А т V Т	7180	"	5
11			-10	ПК-70.15-6 А т V Т	7020	"	5
12			-11	ПК-72.15-8 А т V Т	7180	"	6
13			-12	ПК-70.15-8 А т V Т	7020		6
14			-13	ПК-72.30-4.5 А т V Т	7180	2980	7
15			-14	1ПК-72.30-4.5 А т V Т	7180	"	11
16			-15	2ПК-72.30-4.5 А т V Т	7180	"	11
17			-16	ПК-70.30-4.5 А т V Т	7020	"	7
18			-17	ПК-72.30-6 А т V Т	7180	"	8
19			-18	1ПК-72.30-6 А т V Т	7180	"	12
20			-19	ПК-70.30-6 А т V Т	7020	"	8
21			-20	ПК-72.30-8 А т V Т	7180	"	9
22			-21	ПК-70.30-8 А т V Т	7020	"	9

Инв.№ подл. | Подпись и дата | Взам.инв.№

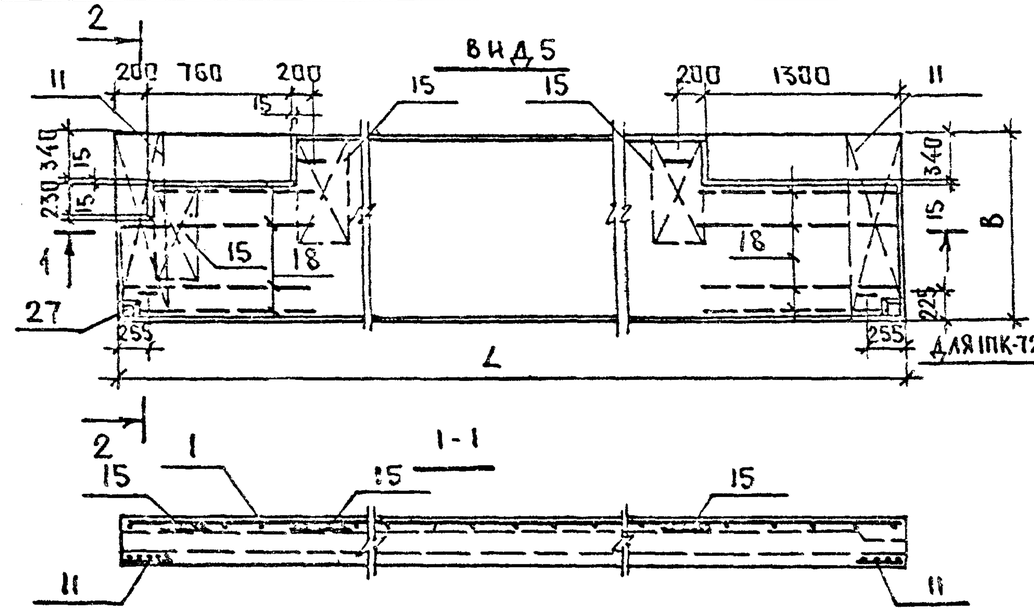

Инв.№ подл. | Подпись и дата | Взам. инв.№

1.220.1-2.83.0.0.0 СБ

Лист 3

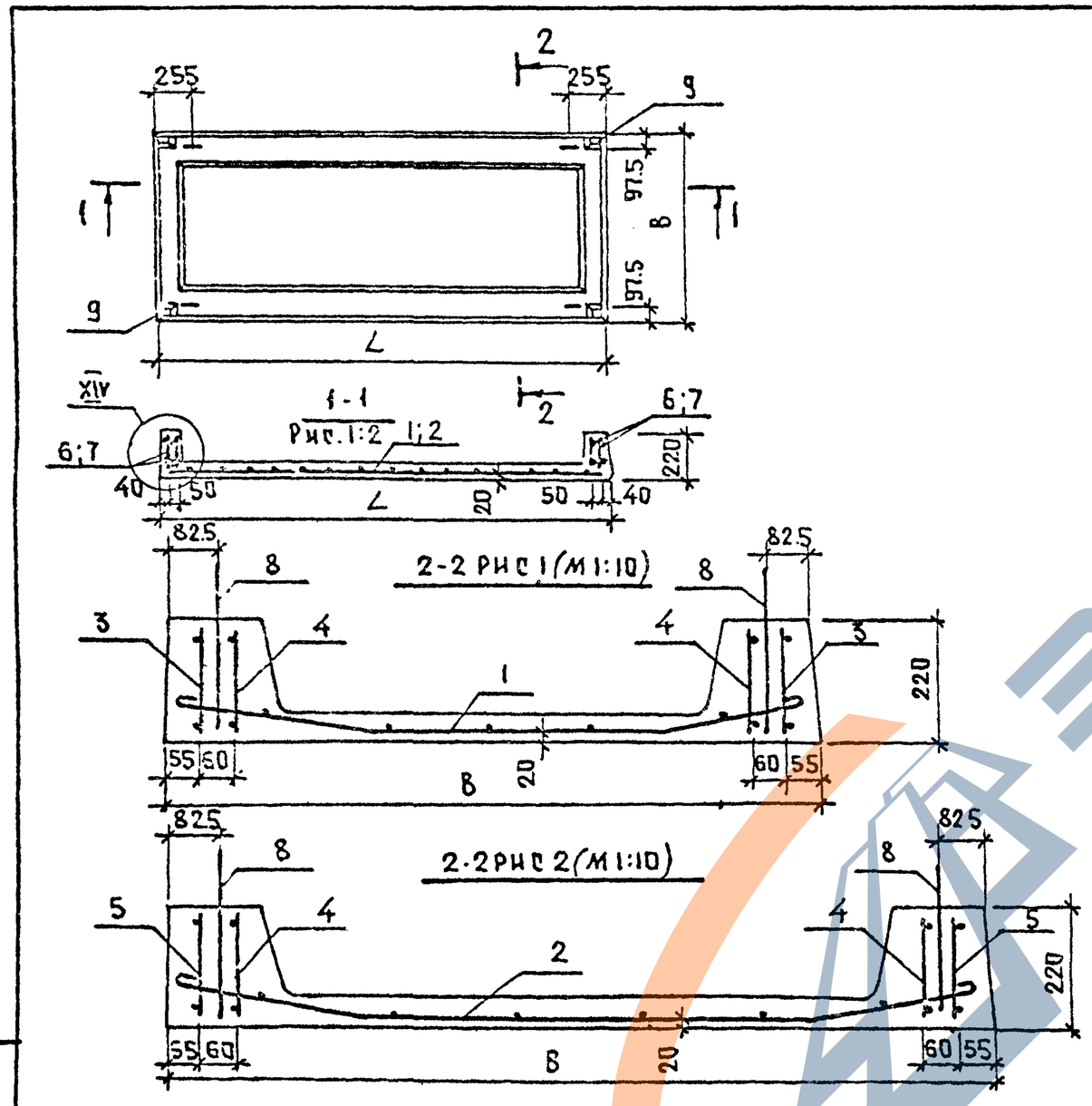

Формат	Зона	Поз.	Обозначение	Наименование	Кол. на исполн. 1.220.1-2.8 4.0.0.0 —	01	02	03		Примечание
				Документация						
			1.220.1-2.8 4.0.0.0СБ	Сборочный чертеж	X	X	X	X		
			1.220.1-2.8 0.0.0.0 ПЗ	Пояснительная записка	X	X	X	X		
			1.220.1-2.8 0.0.0.0У	Узлы	X	X	X	X		
			1.220.1-2.8 0.0.0.0 В.СТ	Выборка стали	X	X	X	X		
				Сборочные единицы						
		1	1.220.1-2.8 0.0.11.0	Сетка С50	1	1				
		2	-01	Сетка С51			1	1		
		3	1.220.1-2.8 0.0.16.0	Каркас КР4	2	2	2	2		
		4	-01	Каркас КР5	2	2				
		5	-02	Каркас КР6			2	2		
		6	-03	Каркас КР7	4	4				
		7	-04	Каркас КР8			4	4		
				Детали						
		8	1.220.1-2.8 0.0.0.1	Петли П1	4	4	4	4		
		9	1.220.1-2.8 0.0.19.0	Стержни составные СС2	4	4	4	4		
				Материал						
				Тяжелый бетон М200 м³	0.37	0.37	0.42	0.42		
					ПР30.12-6АIIIТ	ПР30.12-8АIIIТ	ПР30.15-6АIIIТ	ПР30.15-8АIIIТ		

Обозначение	Марка изделия	Рис.	L	B
1.220.1-2.8 4.000	ПР30.12-6АIIIТ	1	2980	1190
—— " —— -01	ПР30.12-8АIIIТ			
—— " —— -02	ПР30.15-6АIIIТ	2	2980	1490
—— " —— -03	ПР30.15-8АIIIТ			

Зав.отд.	Н.Бахолдина	
Гл.конс.отд.	Н.Афанасьев	
Гл.кон.пр.	М.Таиров	
Ст.инж.	С.Семенов	
Проверил	М.Таиров	
Разраб.	Е.Друзенко	

1.220.1-2.8 4.0.0.0СБ

Панели перекрытия ребристые ПР30.12; ПР30.15
Сборочный чертеж

Стадия	Масса	Масшт.
Р		
Лист 1	Листов 1	

КБ по железобетону Госстроя РСФСР г. Москва

Взамен инв. | Подпись и дата | Инв. № подл.

ИНВ.N ПОДЛ.	ПОДПИСЬ И ДАТА	ВЗАМЕН ИНВ.N

	ЗОНА	ПОЗ	ОБОЗНАЧЕНИЕ	НАИМЕНОВАНИЕ	КОЛ. НА ИСПОЛН. 1.220.1-2.8.5.0.0.0									ПРИМЕЧАНИЕ
					—	01	02	03	04	05	06	07	08	
				ДОКУМЕНТАЦИЯ										
			1.220.1-2.8 5.0.0.0 СБ	СБОРОЧНЫЙ ЧЕРТЕЖ	X	X	X	X	X	X	X	X	X	
			1.220.1-2.8 0.0.0.0 У	УЗЛЫ	X	X	X	X	X	X	X	X	X	
			1.220.1-2.8 0.0.0.0 ПЗ	ПОЯСНИТЕЛЬНАЯ ЗАПИСКА	X	X	X	X	X	X	X	X	X	
			1.220.1-2.8 0.0.0.0 ВСТ.	ВЫБОРКА СТАЛИ	X	X	X	X	X	X	X	X	X	
				СБОРОЧНЫЕ ЕДИНИЦЫ										
		1	1.220.1-2.8 0.0.12.0	СЕТКА С52	1		1						1	
		2	-01	СЕТКА С53		1		1						
		3	-02	СЕТКА С54					1		1			
		4	-03	СЕТКА С55						1		1		
		5	1.220.1-2,8 0.0.13.0	СЕТКА С56	4	4							4	
		6	-01	СЕТКА С57			4	4			4	4		
		7	-02	СЕТКА С58					4	4				
		8	1.220.1-2.8 0.0.10.0	СЕТКА С60	2		2		2				2	
					ПР60.12-6АТV̄Т	ПР58.12-6АТV̄Т	ПР60.12-8АТV̄Т	ПР58.12-8АТV̄Т	ПР60.15-6АТV̄Т	ПР58.15-6АТ-V̄Т	ПР60.15-8АТV̄Т	ПР-58.15-8АТV̄Т	ПР60.12-6АТV̄Т	

ЗАВ.ОТД.	БАХОЛДИНА	
ГЛ.КОНСОТ.	АФАНАСЬЕВ	
ГЛ.КОНСПР.	ТАИРОВ	
СТ.ИНЖ.	СЕМЕНОВ	
ПРОВЕРИЛ	ТАИРОВ	
РАЗРАБ.	БЕДРЕТДИНОВА	

1.220.1-2.8 5.0.0.0

ПАНЕЛИ ПЕРЕКРЫТИЙ РЕБРИСТЫЕ ПР60.12; ПР58.12 ПР60.15; ПР58.15

СТАДИЯ	ЛИСТ	ЛИСТОВ
Р	1	2

КБ ПО ЖЕЛЕЗОБЕТОНУ ГОССТРОЯ РСФСР Г.МОСКВА

ИНВ.N ПОДЛ.	ПОДПИСЬ И ДАТА	ВЗАМ.ИНВ.N

			ОБОЗНАЧЕНИЕ	НАИМЕНОВАНИЕ	КОЛ. НА ИСПОЛН. 1.220.1-2.8 5.0.0.0									ПРИМЕЧАНИЕ
					—	01	02	03	04	05	06	07	08	
		9	1.220.1-2.8 0.0.10.0 -01	СЕТКА С61		2		2		2				
		10	-02	СЕТКА С62							2			
		11	-03	СЕТКА С63								2		
		12	1.220.1-2.8 0.0.15.0 -01	КАРКАС КР2	8	8	8	8	8	8	8	8	8	
				ДЕТАЛИ										
				СТЕРЖНИ НАПРЯГАЕМЫЕ:										
БЧ		13		СТН1Ф10АТV̄ГОСТ10884-71 ℓ=5980	6		4						6	
БЧ		14		СТН2Ф10АТV̄ГОСТ " ℓ=5820		6		4						
БЧ		15		СТН3Ф14АТV̄ГОСТ " ℓ=5980			2				4			
БЧ		16		СТН4Ф14АТV̄ГОСТ " ℓ=5820				2				4		
БЧ		17		СТН5Ф12АТV̄ГОСТ " ℓ=5980					6		2			
БЧ		18		СТН6Ф12АТV̄ГОСТ " ℓ=5820						6		7		
				СТЕРЖНИ ОТДЕЛЬНЫЕ:										
БЧ		19		Ф8АIIIГОСТ5781-75 ℓ=600	4	4	4	4	4	4			4	
БЧ		20		Ф6АIIIГОСТ5781-75 ℓ=600	4	4	4	4	4	4	8	8	4	
		21	1.220.1-2.8 0.0.0.1 -01	ПЕТЛЯ П2	4	4	4	4	4	4	4	4	4	
		22	1.220.1-2.8 0.0.19.0	СТЕРЖЕНЬ СОСТАВНОЙ СС2	4	4	4	4	4	4	4	4		
		23	1.220.1-2.8 0.0.20.0	ЗАКЛАДНАЯ ДЕТАЛЬ МН1									2	
				МАТЕРИАЛ										
				БЕТОН ТЯЖЕЛЫЙ М200 м³	0.94		0.94		1.02	0.99			0.94	
				БЕТОН ТЯЖЕЛЫЙ М250 м³		0.91		0.91			1.02	0.99		

1.220.1-28 5.0.0.0

ЛИСТ 2

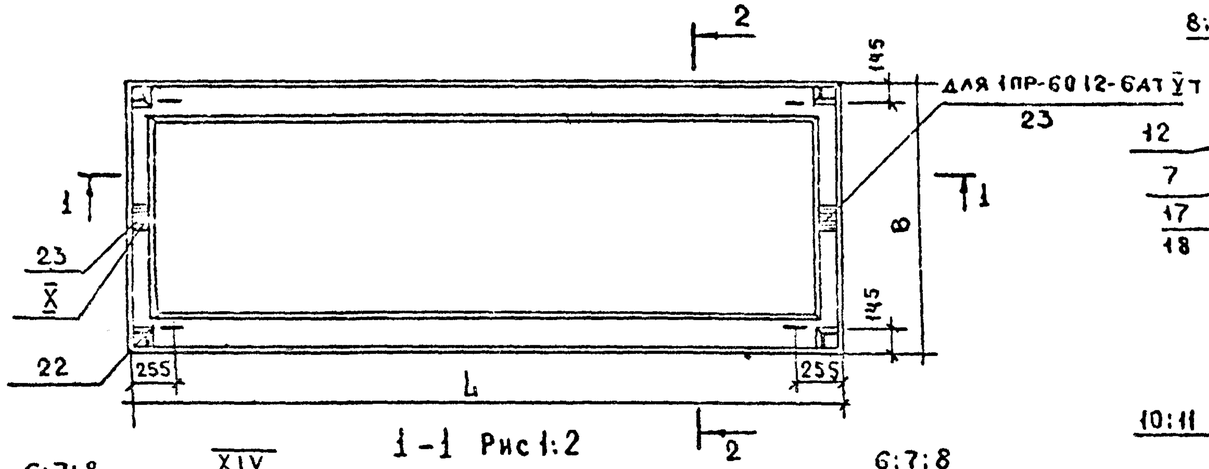

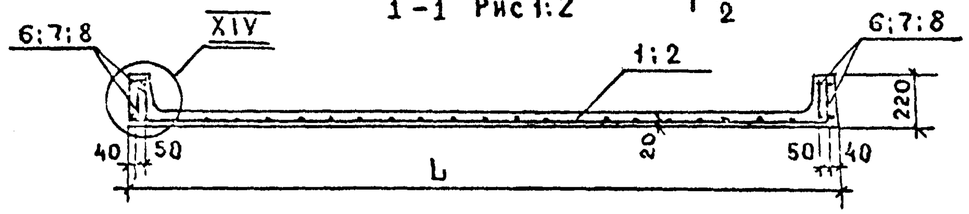

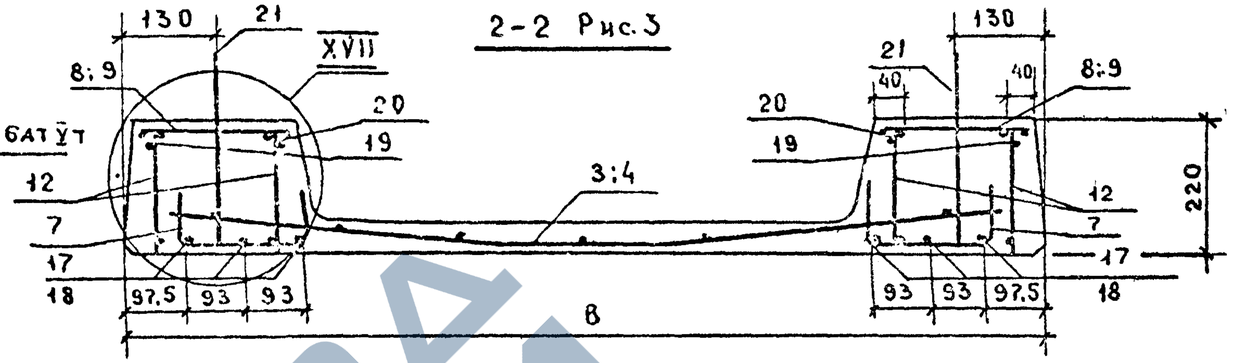

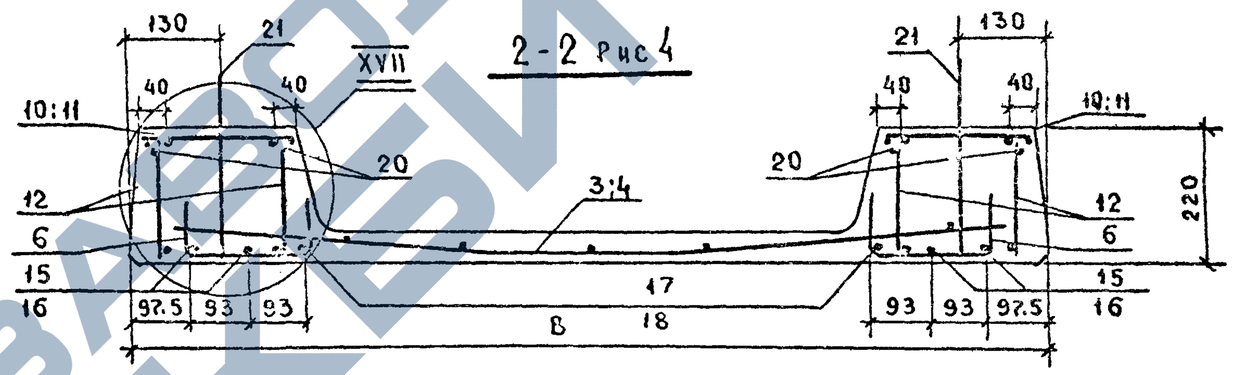

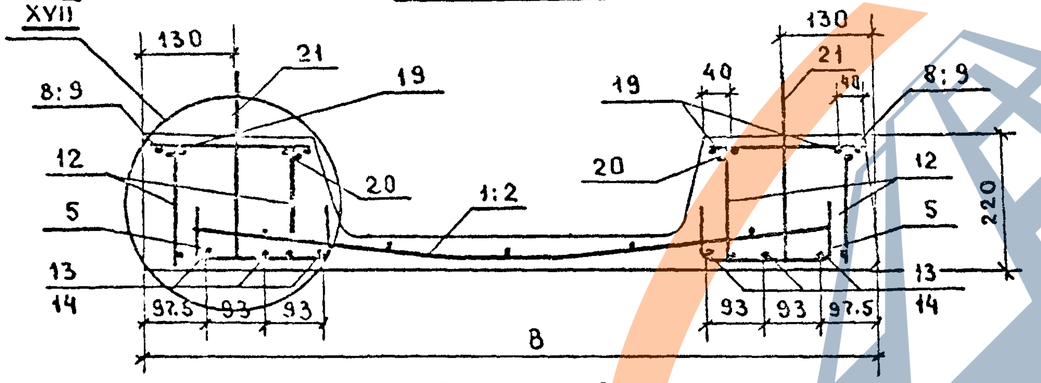

1. ПРИ ОБОСНОВАНИИ РАСЧЕТОМ СВЯЗИ ПОЗ.22;23 МОЖНО ЗАМЕНИТЬ НА Ф12 AIII

ОБОЗНАЧЕНИЕ	МАРКА ИЗДЕЛИЯ	L	B	Рис.
1.220.1-2.8 5.0.0.0	ПР60.12-6АтVт	5980	1190	1
-01	ПР58.12-6АтVт	5820		
-02	ПР60.12-8АтVт	5980		2
-03	ПР58.12-8АтVт	5820		
-04	ПР60.15-6АтVт	5980	1490	3
-05	ПР58.15-6АтVт	5820		
-06	ПР60.15-8АтVт	5980		4
-07	ПР58.15-8АтVт	5820		
08	1ПР60.12-6АтVт	5980	1190	1

Зав. отд	Баходдина	
Гл.конс.отд	Афанасьев	
Гл.конс.пр.	Таиров	
Ст.инж.	Семенов	
Проверил	Таиров	
Разраб.	Бедрстанкова	

1.220.1-2.8 5.0.0.0-СБ

ПАНЕЛИ ПЕРЕКРЫТИЙ РЕБРИСТЫЕ ПР60.12; ПР58.12; ПР60.15; ПР58.15 СБОРОЧНЫЙ ЧЕРТЕЖ

СТАДИЯ	МАССА	МАСШТАБ
Р		
ЛИСТ 1	ЛИСТОВ 2	

ЦНИИОМТП ПО ЖЕЛЕЗОБЕТОНУ Госстроя РСФСР г. МОСКВА

Инв.№ подл. | Подпись и дата | Взам.инв.№

https://zavodjbi.com/

Инв. № подл.	Подпись и дата	Взамен инв. №

Формат	Зона	Поз.	Обозначение	Наименование	Кол. на испол. 1.220.1-2.8 6.0.0 —	01	02	03	04	05	06	07	08	Примечание
				Документация										
			1.220.1-2.8 6.0.0 СБ	Сборочный чертеж	Х	Х	Х	Х	Х	Х	Х	Х	Х	
			1.220.1-2.8 0.0.0 У	Узлы	Х	Х	Х	Х	Х	Х	Х	Х	Х	
			1.220.1-2.8 0.0.0 ПЗ	Пояснительная записка	Х	Х	Х	Х	Х	Х	Х	Х	Х	
			1.220.1-2.8 0.0.0 Вст	Выборка стали	Х	Х	Х	Х	Х	Х	Х	Х	Х	
				Сборочные единицы										
		1	1.220.1-2.8 0.0.13.0 — 01	Сетка С 57	4	4	4	4	4	4	4	4	4	
		2	1.220.1-2.8 0.0.12.0 — 04	Сетка С 64	1	1		1						
		3	— 05	Сетка С 65			1		1					
		4	— 06	Сетка С 66						1		1		
		5	— 07	Сетка С 67							1		1	
		6	1.220.1-2.8 0.0.16 0 — 03	Каркас КР 7	4	4	4	4	4					
		7	— 04	Каркас КР 8						4	4	4	4	
		8	1.220.1-2.8.0.0.17.0	Каркас КР 9	4	4								
		9	— 01	Каркас КР 10			4							
		10	— 02	Каркас КР 11				4		4		2		
		11	— 03	Каркас КР 12					4		4		2	
		12	— 04	Каркас КР 13								2		

ПР 12.12-6АтУ | ПР 12.12-6АтУ | ПР 10.12-6АтУ | ПР 12.12-8АтУ | ПР 10.12-8АтУ | ПР 12.15-6АтУ | ПР 10.15-6АтУ | ПР 12.15-8АтУ | ПР 10.15-8АтУ

Нач. отд.	Н. Бахолдин	
Гл. конст. отд.	П. Афанасьев	
Гл. конструктор	М. Таиров	
Ст. инж.	С. Семенов	
Проверил	М. Таиров	
Разработ.	Е. Решетова	

1.220.1-2.8 6.0.0 СБ

Панели перекрытия ребристые ПР 12.12 ПР 10.12; ПР 12.15; ПР 10.15

Стадия	Лист	Листов
Р	1	2

КБ по железобетону Госстроя РСФСР г. Москва

Инв. № подл.	Подпись и дата	Взамен. инв. №

Формат	Зона	Поз.	Обозначение	Наименование	Кол. на испол. 1.220.1-2.8 6.00.0 —	01	02	03	04	05	06	07	08	Примечание
		13	1.220.1-2.8 0.0.17.0 — 05	Каркас КР 14									2	
				Детали										
				Стержень напрягаемый										
Бч		14		Стн 9 ф12 АтУ ГОСТ 10884-71 ℓ=7120				2						6.38 кг
Бч		15		Стн 10 ф 12 АтУ ГОСТ 10884-71 ℓ=7120					2					6.23 кг
Бч		16		Стн 11 ф 14 АтУ ГОСТ 10884-71 ℓ=7180	2	2		4		6				8.67 кг
Бч		17		Стн 12 ф 14 АтУ ГОСТ 10884-71 ℓ=7020			2		4		6			8.48 кг
Бч		18		Стн 13 ф 16 АтУ ГОСТ 10884-71 ℓ=7180	2	2						6		11.33 кг
Бч		19		Стн 14 ф 16 АтУ ГОСТ 10884-71 ℓ=7020			2						6	11.08 кг
		20	1.220.1-2.8 0.0.0.1 — 01	Петля П2	4	4	4	4	4	4	4	4	4	
		21	1.220.1-2.8 0.0.19.0	Стержень составной СС-2	4		4	4	4	4	4	4	4	
		22	1.220.1-2.8 0.0.20.0	Изделие закладное МН1		2								
				Материал										
				Бетон тяжелый М250	1.21	1.21	1.18							
				Бетон тяжелый М300				1.21	1.18	1.33	1.3			
				Бетон тяжелый М350								1.33	1.3	

1.220.1-2.8-6.0.0.0 СБ

Лист 2

https://zavodjbi.com/

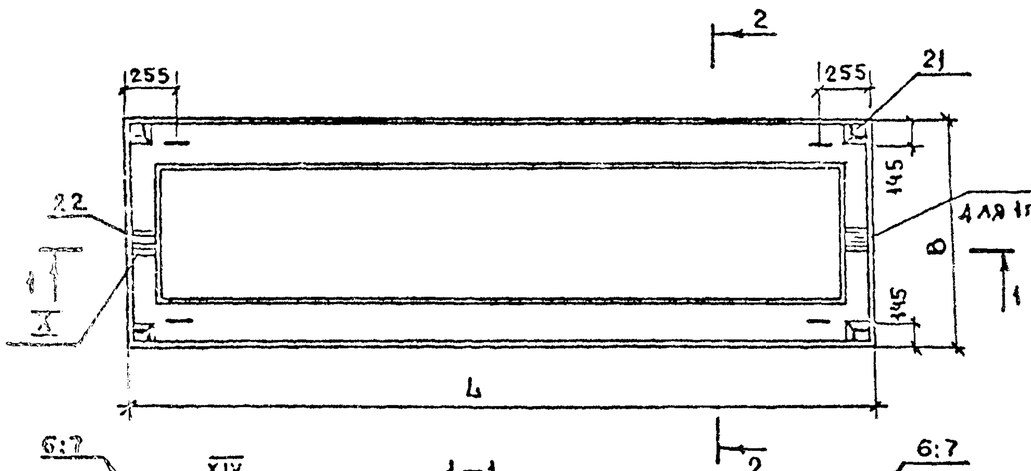

2-2 Рис.1

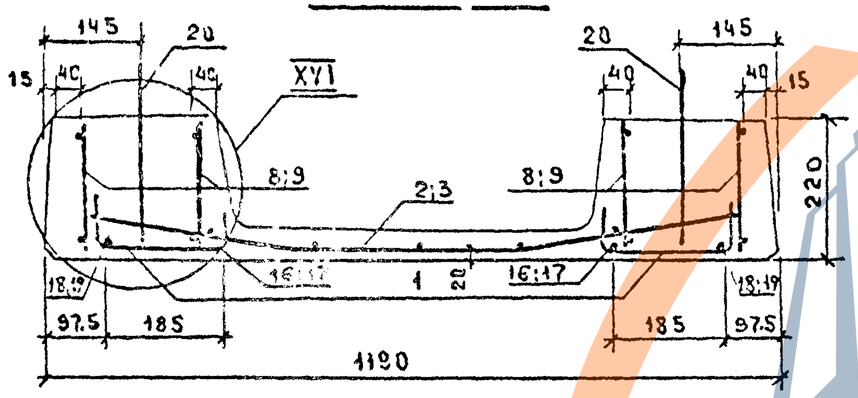

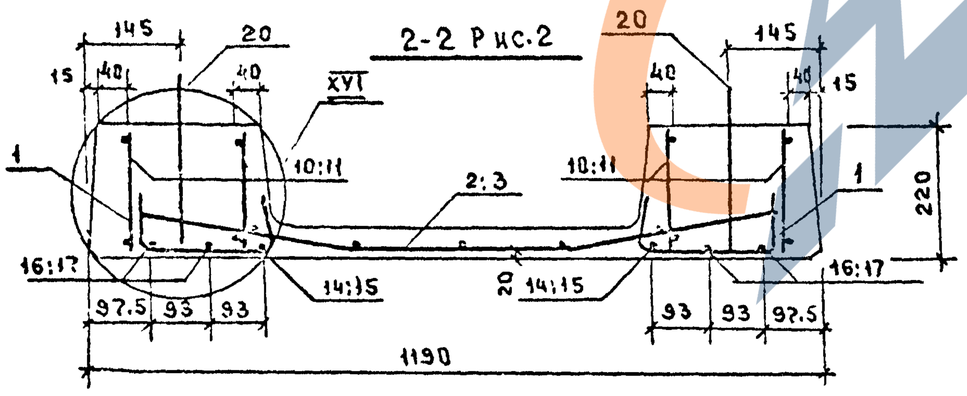

2-2 Рис.2

1. При обосновании расчетом связи поз.21;22 можно заменить на ⌀12 А III

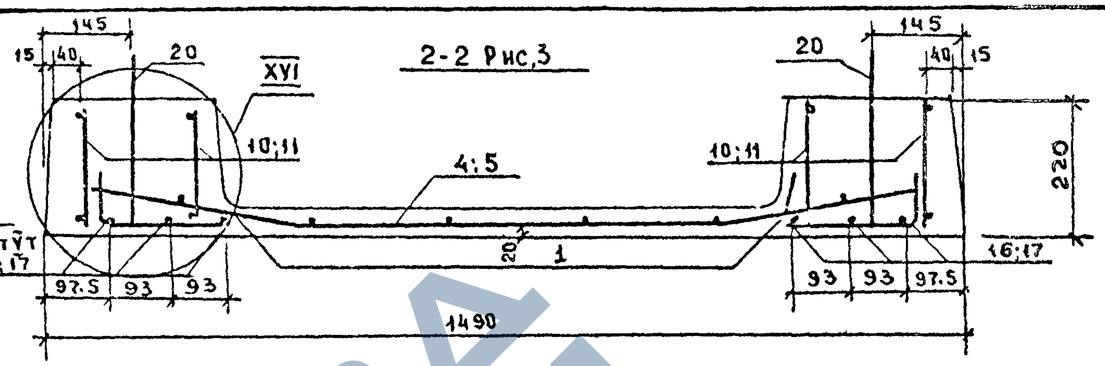

2-2 Рис.3

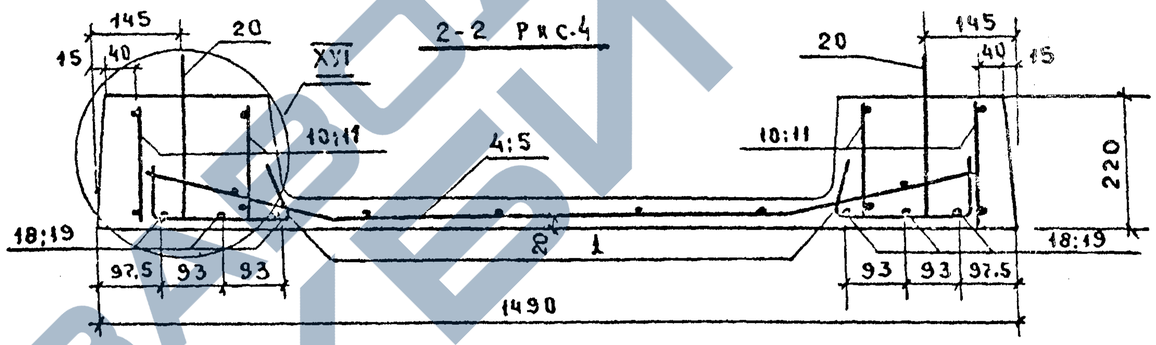

2-2 Рис.4

Обозначение	Марка изделия	Рис.	L	B
1.220.1-2.8 6.0.0.0	ПР72.12 – 6 А т V т	1	7180	1190
– 01	1ПР72.12-6 А т V т	1	7180	1190
– 02	ПР70.12-6 А т V т	1	7020	1190
– 03	ПР 72.12-8 А т V т	2	7180	1190
– 04	ПР70.12-8 А т V т	2	7020	1190
– 05	ПР 72.15-6 А т V т	3	7180	1490
– 06	ПР70.15 – 6 А т V т	3	7020	1490
– 07	ПР 72.15-8 А т V т	4	7180	1490
– 08	ПР 70.15-8 А т V т	4	7020	1490

Зав. отд	Н. Баходкина	
Гл. кон. отд	Л. Афанасьев	
Гл. кон. пр.	М. Таиров	
Ст. инж.	С. Семенов	
Проверил	М. Таиров	
Разраб.	Е. Решетова	

1.220.1-2.8-6.0.00 СБ

Панели перекрытия ребристые ПР72.12; ПР70.12; ПР72.15; ПР70.15 сборочный чертеж

Стадия	Масса	Масштаб
Р		
Лист 1	Листов 1	

КБ по железобетону Госстроя РСФСР г. Москва

Взамен инв. №

https://zavodjbi.com/

Форм.	Зона	Позиц.	Обозначение	Наименование	Кол.	Примеч.
			1.220.1-2.8 0.0.1.0	С-1		Масса ед. кг.
64		1		СТЕРЖ.Ф6А III ГОСТ5781 Е=2970	6	0.66
64		2		СТЕРЖ.Ф4ВРI ТУ14-4-659-75 Е=1140	13	0.10
			1.220.1-2.8 0.0.1.0 -01	С-2		
64		1		СТЕРЖ.Ф6А III ГОСТ5781 Е=2810	6	0.62
64		2		СТЕРЖ.Ф4ВРI ТУ14-4-659-75 Е=1140	12	0.10
			1.220.1-2.8 0.0.1.0 -02	С-3		
64		1		СТЕРЖ.Ф6А III ГОСТ5781 Е=2970	4	0.66
64		2		СТЕРЖ.Ф4ВРI ТУ14-4-659-75 Е=1140	13	0.10
64		3		СТЕРЖ.Ф8А III ГОСТ5781-75 Е=2970	2	1.17
			1.220.1-2.8 0.0.1.0 -03	С-4		
64		1		СТЕРЖ.Ф6А III ГОСТ5781-Е=2810	4	0.62
64		2		СТЕРЖ.Ф4ВРI ТУ14-4-659-75 Е=1140	12	0.10
64		3		СТЕРЖ.Ф8А III ГОСТ5781-75 Е=2810	2	1.11

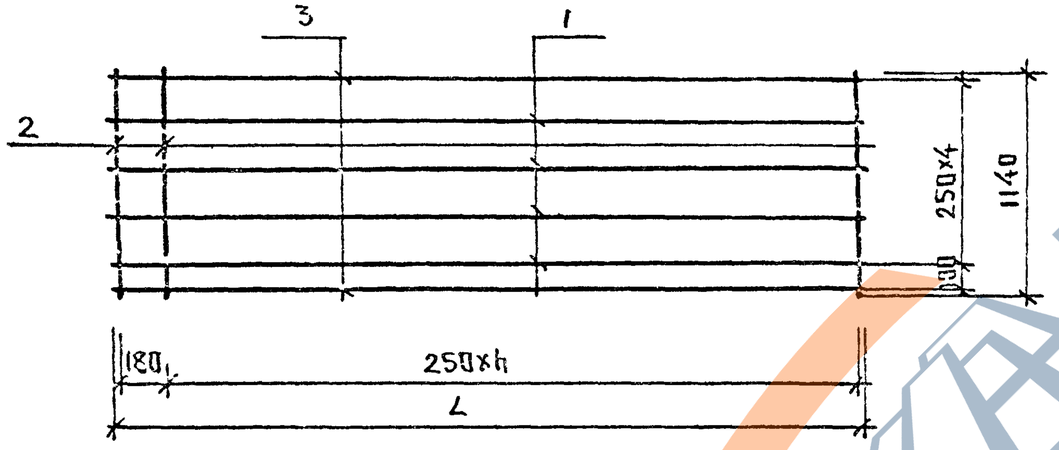

L мм	h ц	Обозначение	Марка	Масса
2970	11	1.220.1-2.8 0.0.1.0	С-1	5.26
2810	11	-01	С-2	4.92
2970	11	-02	С-3	6.28
2810	11	-03	С-4	5.90

1.220.1-2.8 0.0.1.0 СБ

Сетки С-1÷С-4
Спецификация

Стадия	Масса	Масштаб
Р	см. табл	

Лист | Листов

КБ по железобетону Госстроя РСФСР г. Москва

Зав.отд.	Бахолдина	
Гл.кон.отд.	Афанасьев	
Гл.кон.пр.	Тачров	
Ст.инж.	Семенов	
Провер.	Тачров	
Разраб.	Пашкова	

Инв.№ подл. | Подпись и дата | Взам.инв.№

Форм.	Зона	Позиц.	Обозначение	Наименование	Кол.	Примеч.
			1.220.1-2.8 0.0.2.0	С-5		Масса ед. кг.
64		1		СТЕРЖ.Ф6А III ГОСТ5781-75 Е=2970	2	0.66
64		2		СТЕРЖ.Ф4ВРI ТУ14-4-659-75 Е=1140	13	0.10
				СТЕРЖ.Ф8А III ГОСТ5781-75 Е=2970	5	1.17
			1.220.1-2.8 0.0.2.0 -01	С-6		
64		1		СТЕРЖ.Ф6А III ГОСТ5781-75 Е=2810	2	0.62
64		2		СТЕРЖ.Ф4ВРI ТУ14-4-659-75 Е=1140	12	0.10
64		3		СТЕРЖ.Ф8А III ГОСТ5781-75 Е=2810	5	1.11

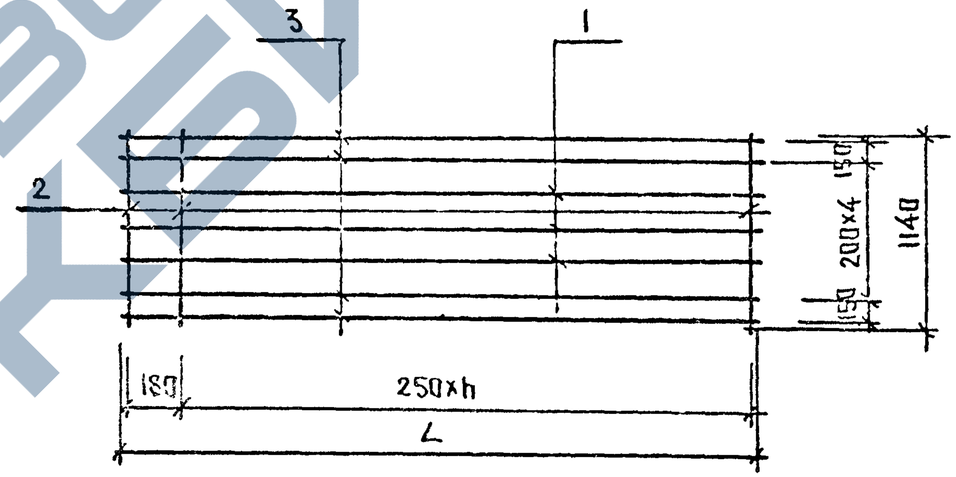

L мм	h	Обозначение	Марка	Масса
2970	11	1.220.1-2.8 0.0.2.0	С-5	8.47
2810	11	-01	С-6	7.99

1.220.1-2.8 0.0.2.0 СБ

Сетки С-5÷С-6
Спецификация

Стадия	Масса	Масштаб
Р	см табл.	

Лист | Листов

КБ по железобетону Госстроя РСФСР г. Москва

Зав.отд.	Бахолдина	
Гл.кон.отд.	Афанасьев	
Гл.кон.пр.	Тачров	
Ст.инж.	Семенов	
Провер.	Тачров	
Разраб.	Пашкова	

Инв.№ подл. | Подпись и дата | Взам.инв.№

ЗАВОД ЖБИ

Форм.	Зона	Позиц.	Обозначение	Наименование	Кол.	Примеч.
			1.220.1-2.8 0.0.3.0	С-7		Масса ед. кг
64		1		Стерж. Ф6А III ГОСТ 5781-75 ℓ=2970	8	0.66
64		2		Стерж. Ф4В Р I ТУ 14-4-659-75 ℓ=1440	13	0.13
			-01	С-8		
64		1		Стерж. Ф6А III ГОСТ 5781-75 ℓ=2810	8	0.62
64		2		Стерж. Ф4В Р I ТУ 14-4-659-75 ℓ=1440	12	0.13

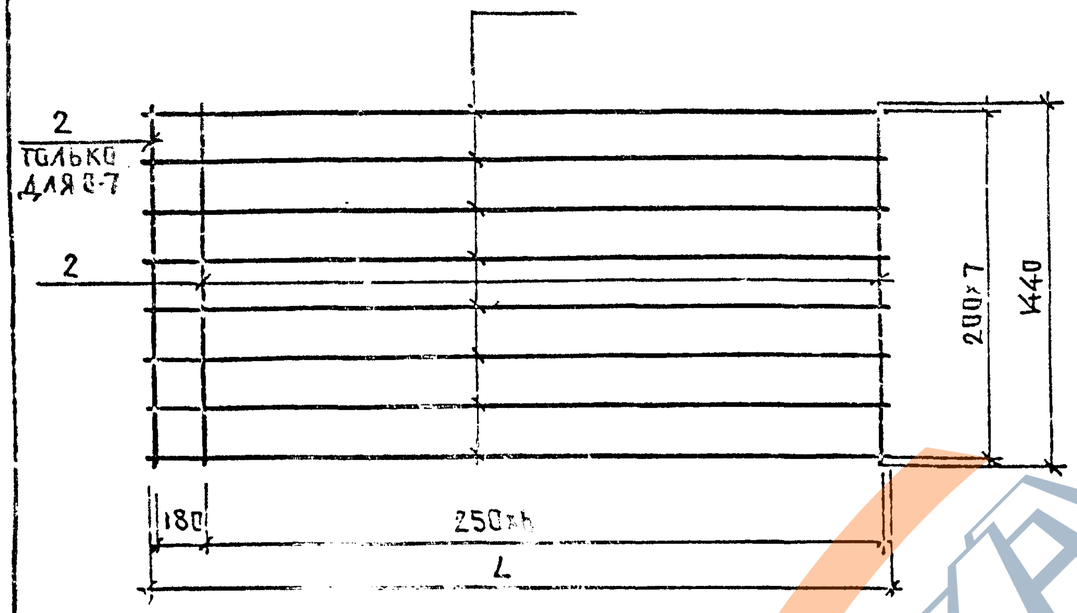

L мм	h	Обозначение	Марка	Кг
2970	11	1.220.1-2.8 0.0.3	С-7	6.97
2810	11	-01	С-8	6.52

1.220.1-2.8-0.0.3.0

Сетки С-7÷С-8
Спецификация

Стадия	Масса	Масштаб
Р	См. табл.	

Лист | Листов

КБ по железобетону Госстроя РСФСР г. Москва

Форм.	Зона	Позиц.	Обозначение	Наименование	Кол.	Примеч.
			1.220.1-2.8 0.0.4.0	С-9		Масса ед. кг
64		1		Стерж. Ф6А III ГОСТ 5781-75 ℓ=2970	9	0.66
64		2		Стерж. Ф4В Р I ТУ 14-4-659-75 ℓ=1440	13	0.13
			-01	С-10		
64		1		Стерж. Ф6А III ГОСТ 5781-75 ℓ=2810	9	0.62
64		2		Стерж. Ф4В Р I ТУ 14-4-659-75 ℓ=1440	12	0.13
			-02	С-11		
64		1		Стерж. Ф8А III ГОСТ 5781-75 ℓ=2970	3	1.17
64		2		Стерж. Ф4В Р I ТУ 14-4-659-75 ℓ=1440	13	0.13
64		3		Стерж. Ф6А III ГОСТ 5781-75 ℓ=2970	6	0.66
			-03	С-12		
64		1		Стерж. Ф8А III ГОСТ 5781-75 ℓ=2810	3	1.11
64		2		Стерж. Ф4В Р I ТУ 14-4-659-75 ℓ=1440	12	0.13
64		3		Стерж. Ф6А III ГОСТ 5781-75 ℓ=2810	6	0.62
			-04	С-13		
64		1		Стерж. Ф8А III ГОСТ 5781-76 ℓ=2970	9	1.17
64		2		Стерж. Ф4В Р I ТУ 14-4-659-75 ℓ=1440	13	0.13
			-05	С-14		
64		1		Стерж. Ф8А III ГОСТ 5781-76 ℓ=2810	9	1.11
64		2		Стерж. Ф4В Р I ТУ 14-4-659-75 ℓ=1440	12	0.13

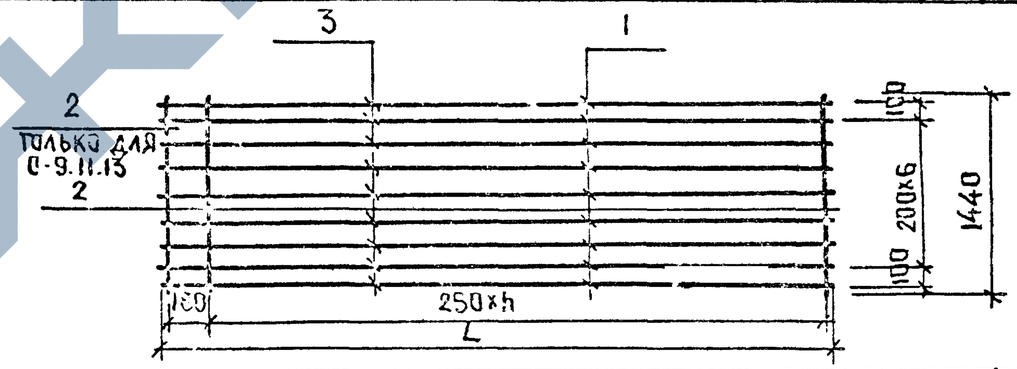

L мм	h	Обозначение	Марка	Масса кг
2970	11	1.220.1-2.8 0.0.4.0	С-9	7.24
2810	11	-01	С-10	7.14
2970	11	-02	С-11	9.16
2810	11	-03	С-12	8.61
2970	11	-04	С-13	12.22
2810	11	-05	С-14	14.55

1.220.1-2.8 0.0.4.0

Сетки С-9÷С-14
Спецификация

Стадия	Масса	Масштаб
Р	См. табл.	

Лист | Листов

КБ по железобетону Госстроя РСФСР г. Москва

Взам. инв. № | Подп. и дата | Инв. № подл.

Зав. отд. Бахолдина | Гл. кон. отд. Афанасьев | Гл. кон. пр. Таиров | Ст. инж. Семенов | Провер. Таиров | Разраб. Магнушевская

Форм.	Зона	Позиц.	Обозначение	Наименование	Кол.	Примеч.
				С-15		Масса ед. кг
64		1	1220.1-2.80.050	СТЕРЖ.Ф3ВРIТУ14-4-659-75С=2940	7	0.15
64		2		СТЕРЖ.Ф3ВРIТУ14-4-659-75С=1140	13	0.06
			-01	С-16		
64		1		СТЕРЖ.Ф3ВРIТУ14-4-659-75С=2810	7	0.14
64		2		СТЕРЖ.Ф3ВРIТУ14-4-659-75С=1140	12	0.06
			-02	С-17		
64		1		СТЕРЖ.Ф3ВРIТУ14-4-659-75С=2940	8	0.15
64		2		СТЕРЖ.Ф3ВРIТУ14-4-659-75С=1440	13	0.07
			-03	С-18		
64		1		СТЕРЖ.Ф3ВРIТУ14-4-659-75С=2810	8	0.14
64		2		СТЕРЖ.Ф3ВРIТУ14-4-659-75С=1440	12	0.07
			04	С-19		
64		1		СТЕРЖ.Ф3ВРIТУ14-4-659-75С=5940	7	0.30
64		2		СТЕРЖ.Ф3ВРIТУ14-4-659-75С=1140	25	0.06
			-05	С-20		
64		1		СТЕРЖ.Ф3ВРIТУ14-4-659-75С=5780	7	0.29
64		2		СТЕРЖ.Ф3ВРIТУ14-4-659-75С=1140	24	0.06
			-06	С-21		
64		1		СТЕРЖ.Ф3ВРIТУ14-4-659-75С=5940	8	0.30
64		2		СТЕРЖ.Ф3ВРIТУ14-4-659-75С=1440	25	0.07
			-07	С-22		
64		1		СТЕРЖ.Ф3ВРIТУ14-4-659-75С=5780	8	0.29
64		2		СТЕРЖ.Ф3ВРIТУ14-4-659-75С=1440	24	0.07
			-08	С-23		
64		1		СТЕРЖ.Ф4ВРIТУ14-4-659-75С=5940	9	0.53
64		2		СТЕРЖ.Ф3ВРIТУ14-4-659-75С=1440	25	0.07
			-09	С-24		
64		1		СТЕРЖ.Ф4ВРIТУ14-4-659-75С=5780	9	0.52
64		2		СТЕРЖ.Ф3ВРIТУ14-4-659-75С=1440	24	0.07
			-10	С-25		
64		1		СТЕРЖ.Ф3ВРIТУ14-4-659-75С=5940	16	0.30
64		2		СТЕРЖ.Ф3ВРIТУ14-4-659-75С=2940	25	0.07
			-11	С-26		
64		1		СТЕРЖ.Ф3ВРIТУ14-4-659-75С=5780	16	0.29
64		2		СТЕРЖ.Ф3ВРIТУ14-4-659-75С=2940	24	0.07

Зав.отд.	Бахолдина	
Гл.кон.отд.	Афанасьева	
Гл.кон.пр.	Таиров	
Ст.инж.	Семенов	
Провер.	Таиров	
Исполн.	Семенов	

1.220.1-2.8 0.0.5.0 СБ

Сетки С-15÷С-26

Стадия	Лист	Листов
Р		

КБ по железобетону Госстроя РСФСР г. Москва

Инв. № подл. | Подпись и дата | Взам. инв. №

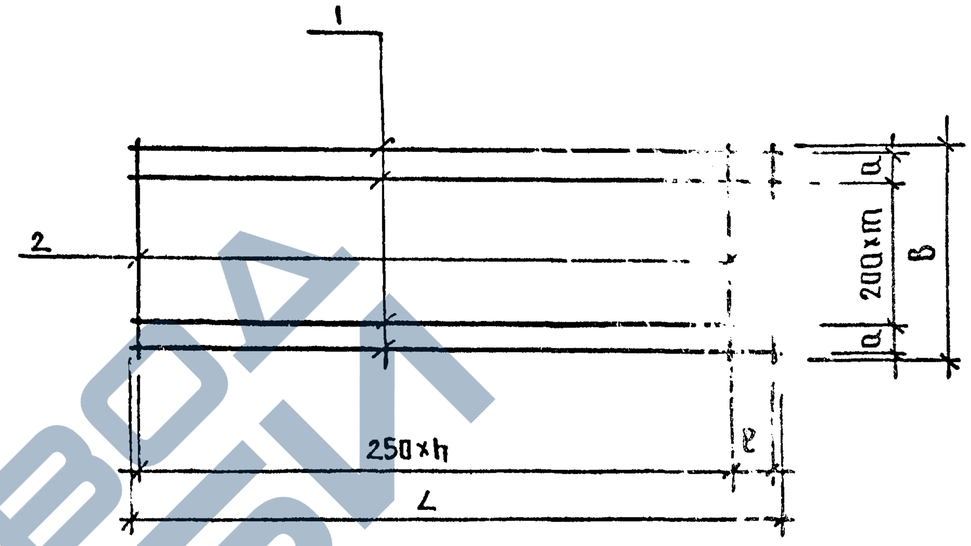

L мм	B мм	ℓ мм	h	m	a мм	a₁ мм	Обозначение	Марка	Масса кг
2940	1140	150	11	4	150	150	1.220.1-2.80.05.0	С-15	1.85
2810	1140	—	11	4	150	150	-01	С-16	1.70
2940	1140	150	11	7	—	—	-02	С-17	2.11
2810	1140	—	11	7	—	—	-03	С-18	1.96
5940	1140	150	23	4	150	150	-04	С-19	3.60
5780	1140	—	23	4	150	150	-05	С-20	3.47
5980	1440	150	23	7	—	—	-06	С-21	4.15
5780	1440	—	23	7	—	—	-07	С-22	4.00
5940	1440	150	23	7	—	—	-08	С-23	6.52
5780	1440	—	23	7	—	—	-09	С-24	6.36
5940	2940	150	23	14	100	—	-10	С-25	6.55
5780	2940	—	23	14	100	—	-11	С-26	6.32

1.220.1-2.8 0.0.5.0 СБ

Зав.отд.	Бахолдина	
Гл.кон.отд.	Афанасьев	
Гл.кон.пр.	Таиров	
Ст.инж.	Семенов	
Провер.	Таиров	
Исполн.	Семенов	

Сетки С-15÷С-26

Стадия	Масса	Масштаб
Р	См. табл.	

Лист. | Листов

КБ по железобетону Госстроя РСФСР г. Москва

Инв. № подл. | Подпись и дата | Взам. инв. №

ЗАВОД КБИ

Форма	Зона	Поз.	Обозначение	Наименование	Кол.	Примеч.
			1.220.1-2.80.D.6.D	С-27		Масса ед. кг.
БЧ		1		СТЕРЖ. Ф3ВрIТУ14-4-659-75 ℓ=7140	7	D.36
БЧ		2		СТЕРЖ. Ф3ВрIТУ14-4-659-75 ℓ=1140	29	D.06
			-D1	С-28		
БЧ		1		СТЕРЖ. Ф3ВрIТУ14-4-659-75 ℓ=6980	7	D.36
БЧ		2		СТЕРЖ. Ф3ВрIТУ14-4-659-75 ℓ=1140	27	D.06
			-D2	С-29		
БЧ		1		СТЕРЖ. Ф3ВрIТУ14-4-659-75 ℓ=7140	8	D.36
БЧ		2		СТЕРЖ. Ф3ВрIТУ14-4-659-75 ℓ=1140	29	D.06
			-D3	С-30		
БЧ		1		СТЕРЖ. Ф3ВрI ТУ14-4-659-75 ℓ=6980	8	D.36
БЧ		2		СТЕРЖ. Ф3ВрI ТУ14-4-659-75 ℓ=1140	27	D.06
			-D4	С-31		
БЧ		1		СТЕРЖ. Ф4ВрIТУ14-4-659-75 ℓ=7140	9	D.64
БЧ		2		СТЕРЖ. Ф3ВрIТУ14-4-659-75 ℓ=1140	29	D.06
			-D5	С-32		
БЧ		1		СТЕРЖ. Ф4ВрIТУ14-4-659-75 ℓ=7140	9	D.64
БЧ		2		СТЕРЖ. Ф3ВрIТУ14-4-659-75 ℓ=1140	27	D.06
			-D6	С-33		
БЧ		1		СТЕРЖ. Ф3ВрIТУ14-4-659-75 ℓ=7140	16	D.36
БЧ		2		СТЕРЖ. Ф3ВрIТУ14-4-659-75 ℓ=2940	29	D.15
			-D7	С-34		
БЧ		1		СТЕРЖ. Ф3ВрIТУ14-4-659-75 ℓ=6980	16	D.36
БЧ		2		СТЕРЖ. Ф3ВрIТУ14-4-659-75 ℓ=2940	27	D.15
			-D8	С-35		
БЧ		1		СТЕРЖ. Ф4ВрIТУ14-4-659-75 ℓ=7140	16	D.64
БЧ		2		СТЕРЖ. Ф3ВрIТУ14-4-659-75 ℓ=2940	29	D.15
			-D9	С-36		
БЧ		1		СТЕРЖ. Ф4ВрIТУ14-4-659-75 ℓ=6980	16	D.63
БЧ		2		СТЕРЖ. Ф3ВрIТУ14-4-659-75 ℓ=2940	27	D.15

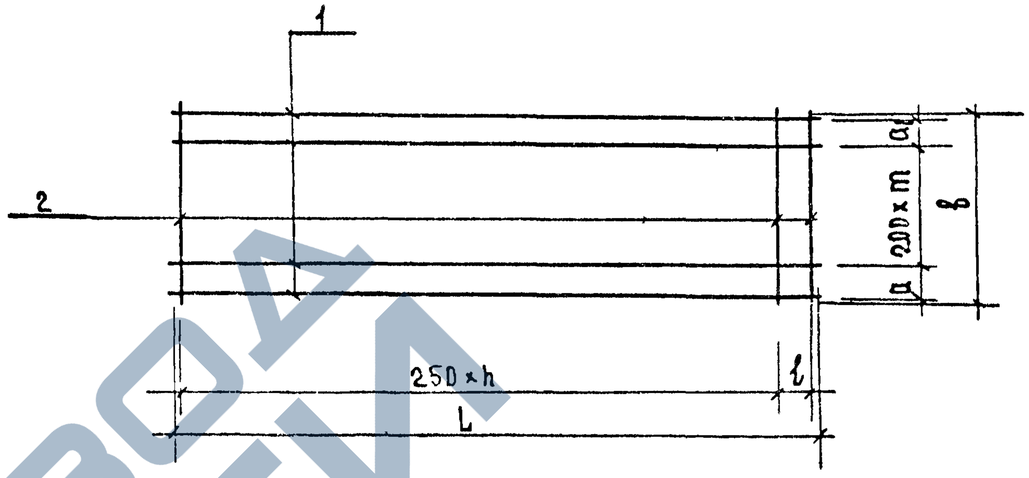

L мм	b мм	a мм	a1 мм	n	m	ℓ	Обозначение	Марка	Масса
7140	1140	150	150	28	4	100	1.220.1-2.80.D.6D	С-27	4.26
6980	1140	150	150	27	4	100	-D1	С-28	4.14
7140	1440	—	—	28	7	100	-D2	С-29	4.62
6980	1440	—	—	27	7	100	-D3	С-30	4.50
7140	1440	100	100	28	6	100	-D4	С-31	7.50
6980	1440	100	100	27	6	100	-D5	С-32	7.29
7140	2940	—	100	28	14	100	-D6	С-33	10.11
6980	2940	—	100	27	14	100	-D7	С-34	9.81
7140	2940	—	100	28	14	100	-D8	С-35	14.59
6980	2940	—	100	27	14	100	-D9	С-36	14.13

Взам. инв. №

Подпись и дата

Инв. № подл.

Зав. отд.	Бахадина	
Гл. конс. пр.	Афанасьев	
Гл. конс. пр.	Таиров	
Ст. инж.	Семенов	
Провер.	Таиров	
Разраб.	Магнушевск	

1.220.1-2.80.D.6.D СБ

Сетки С-27 ÷ С-36

Спецификация

Стадия	Лист	Листов
Р		1

КБ по железобетону Госстроя РСФСР г. Москва

Взам. инв. №

Подпись и дата

Инв. № подл.

Зав. отд.	Бахадина	
Гл. конс. пр.	Афанасьев	
Гл. конс. пр.	Таиров	
Ст. инж.	Семенов	
Провер.	Таиров	
Разраб.	Магнушевск	

1.220.1-2.80.D6D СБ

Сетки С-27 ÷ С-36

Стадия	Масса	Масштаб
Р	см табл.	

Лист	Листов

КБ по железобетону Госстроя РСФСР г. Москва

Формат	Зона	Позиц	Обозначение	Наименование	Кол	Примеч
			1.220.1-2.80.07.0	С-37		Масса ед. кг
БЧ		1		Стерж. ФЧ Вр I ТУ 14-4-659-75 ℓ=1540	6	0.14
БЧ		2		Стерж. ФЧ Вр I ТУ 14-4-659-75 ℓ=270	8	0.02
			1.220.1-2.80.07.0-01	С-38		
БЧ		1		Стерж. ФЧ Вр I ТУ 14-4-659-75 ℓ=1740	6	0.16
БЧ		2		Стерж. ФЧ Вр I ТУ 14-4-659-75 ℓ=270	9	0.02
			1.220.1-2.80.07.0-02	С-39		
БЧ		1		Стерж. ФЧ Вр I ТУ 14-4-659-75 ℓ=1740	8	0.16
БЧ		2		Стерж. ФЧ Вр I ТУ 14-4-659-75 ℓ=390	9	0.035
			1.220.1-2.80.07.0-03	С-40		
БЧ		1		Стерж. ФЧ Вр I ТУ 14-4-659-75 ℓ=3040	6	0.27
БЧ		2		Стерж. ФЧ Вр I ТУ 14-4-659-75 ℓ=270	15	0.02
			1.220.1-2.80.07.0-04	С-41		
БЧ		1		Стерж. ФЧ Вр I ТУ 14-4-659-75 ℓ=1540	7	0.15
БЧ		2		Стерж. ФЧ Вр I ТУ 14-4-659-75 ℓ=320	8	0.03
			1.220.1-2.80.07.0-05	С-42		
БЧ		1		Стерж. ФЧ Вр I ТУ 14-4-659-75 ℓ=1740	7	0.16
БЧ		2		Стерж. ФЧ Вр I ТУ 14-4-659-75 ℓ=320	9	0.03
			1.220.1-2.80.07.0-06	С-43		
БЧ		1		Стерж. ФЧ Вр I ТУ 14-4-659-75 ℓ=3040	7	0.27
БЧ		2		Стерж. ФЧ Вр I ТУ 14-4-659-75 ℓ=320	15	0.03

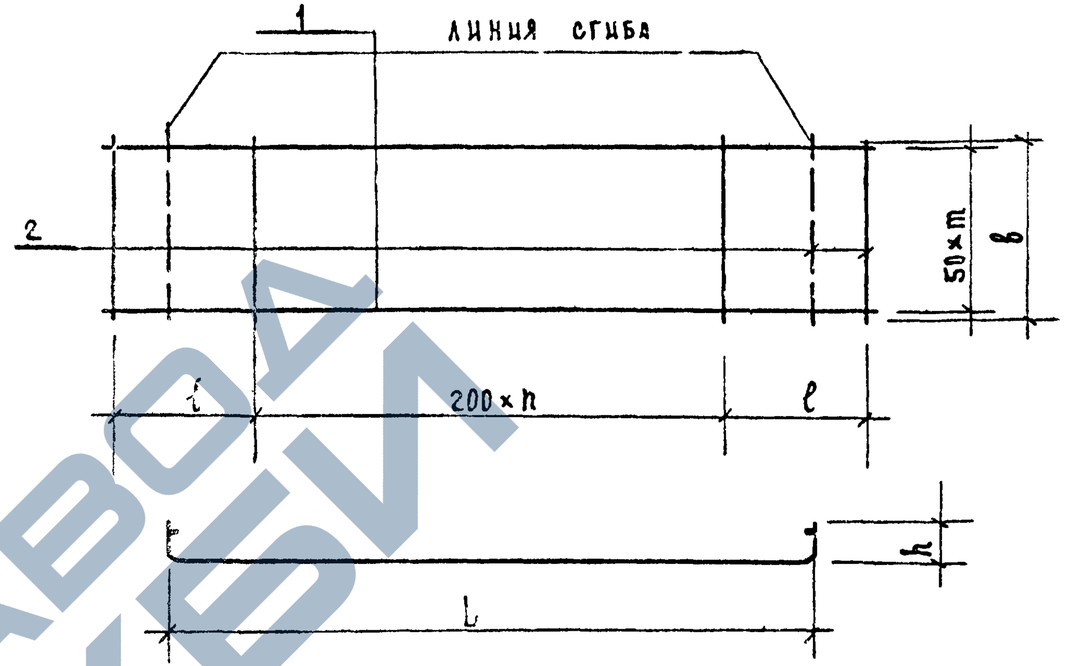

L мм	b мм	h мм	b	h	m	Обозначение	Марка	Масса кг
1140	270	200	250	5	5	1.220.1-2.80.07.0	С-37	1.00
1340	270	200	250	5	5	-01	С-38	1.14
1340	390	200	250	5	7	-02	С-39	1.60
2640	270	200	250	12	5	-03	С-40	1.92
1140	320	200	250	5	6	-04	С-41	1.22
1340	320	200	250	6	6	-05	С-42	1.39
2640	320	200	200	13	6	-06	С-43	2.34

Взам. инв. № | Подпись и дата | Инв. № подл.

Зав. отд.	Бахолдина	
Гл. конст.	Афанасьев	
Гл. констр.	Танров	
Ст. инж.	Семенов	
Провер.	Танров	
Разраб.	Магнушевск	

1.220.1-2.8 0.07.0 СБ

Сетки С-37÷С-43

Спецификация

Стадия	Лист	Листов
Р	1	

КБ по железобетону Госстроя РСФСР г. Москва

Зав. отд.	Бахолдина	
Гл. конст.	Афанасьев	
Гл. констр.	Танров	
Ст. инж.	Семенов	
Провер.	Танров	
Разраб.	Магнушевск	

1.220.1-2.8 0.07.0 СБ

Сетки С-37÷С-43

Стадия	Масса	Масштаб
Р	См. табл.	
Лист	Листов	

КБ по железобетону Госстроя РСФСР г. Москва

Форм	Зона	Поз.	Обозначение	Наименование	Кол.	Примеч.
			1.220.1-2.80.080	С-45		Масса ед. кг
Бч		1		Стерж.Ф5ВрIТУ14-4-659-75 ℓ=2970	4	0.41
Бч		2		Стерж.Ф3ВрIТУ14-4-659-75 ℓ=640	13	0.03
			-01	С-46		
Бч		1		Стерж.Ф5ВрIТУ14-4-659-75 ℓ=2570	6	0.41
Бч		2		Стерж.Ф3ВрIТУ14-4-659-75 ℓ=1040	13	0.05
			-02	С-47		
Бч		1		Стерж.Ф4ВрIТУ14-4-659-75 ℓ=2970	3	0.28
Бч		2		Стерж.Ф3ВрIТУ14-4-659-75 ℓ=440	13	0.02

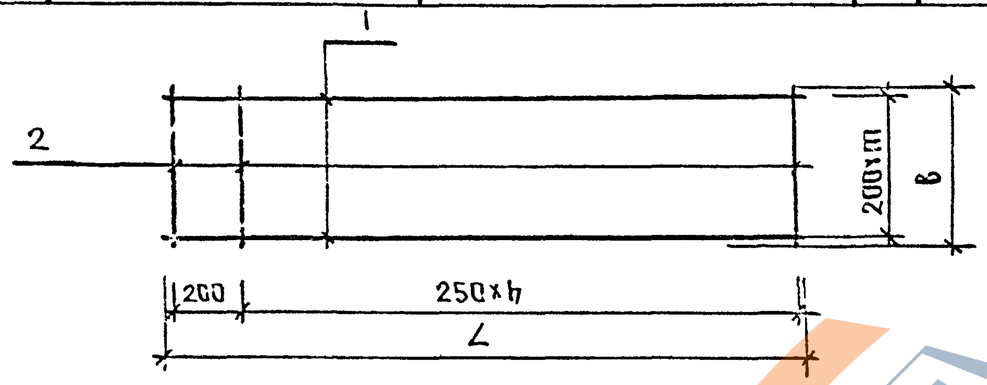

L мм	в мм	h	m	Обозначение	Марка	Масса кг
2970	640	11	3	1.220.1-2.80.080 -01	С-45	2.03
2970	1040	11	5	-01	С-46	3.11
2970	440	11	2	-02	С-47	1.10

1.220.1-2.80.080 СБ

Сетки С-45÷С-47
Спецификация

Стадия	Масса	Масштаб
Р	см. табл.	
Лист	Листов	

ГПИ по железобетону Госстроя РСФСР г. Москва

Зав.отд. Бахолдина
Гл.конс.отд. Афанасьев
Гл.конс.пр. Танров
Ст.инж. Семенов
Провер. Танров
Разраб. Бедрединова

Подпись и дата | Взам.инв.№ | Инв.№ подл.

Форм	Зона	Поз	Обозначение	Наименование	Кол.	Примечан
			1.220.1-2.8.0.0.9.0	С-44		Масса ед. кг
Бч		1		Стерж.Ф4ВрIТУ14-4-659-75 ℓ=620	3	0.06
Бч		2		Стерж.Ф3ВрIТУ14-4-659-75 ℓ=220	4	0.01

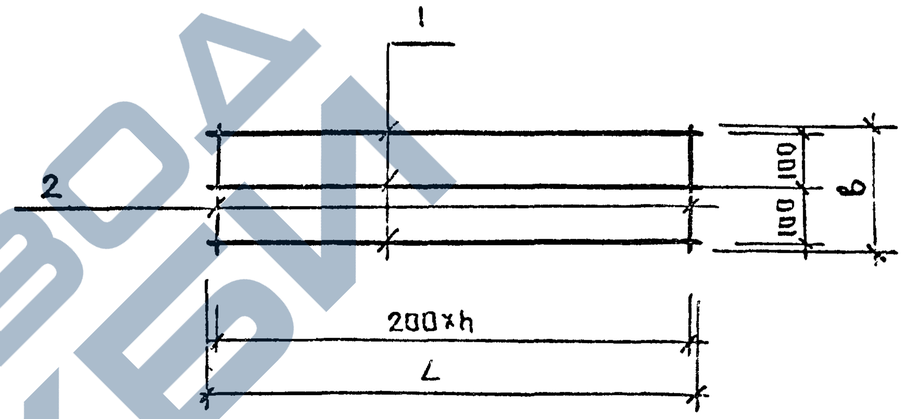

L мм	в мм	h	Обозначение	Марка	Масса
620	220	3	1.220.1-2.8.0.0.9.0	С-44	0.22

1.220.1-2.80.0.9.0СБ

Сетка С-44
Спецификация

Стадия	Масса	Масштаб
Р	см. табл.	
Лист	Листов	

ГПИ по железобетону Госстроя РСФСР г. Москва

Зав.отд. Бахолдина
Гл.конс.отд. Афанасьев
Гл.конс.пр. Танров
Ст.инж. Семенов
Провер. Танров
Разраб. Бедрединова

Подпись и дата | Взам.инв.№ | Инв.№ подл.

			Обозначение	Наименование	Кол	Примеч
			1.220.1-2.8 Д.Д.10.Д	С-60		Масса ед., кг.
БЧ		1		Стерж Ф3 Вр I ТУ 14-4-659-75 ℓ=5940	3	0.30
БЧ		2		Стерж. Ф3 Вр I ТУ 14-4-659-75 ℓ=240	24	0.01
			-Д1	С-61		
БЧ		1		Стерж. Ф3 Вр I ТУ 14-4-659-75 ℓ=5780	3	0.29
БЧ		2		Стерж. Ф3 Вр I ТУ 14-4-659-75 ℓ=240	23	0.01
			-Д2	С-62		
БЧ		1		Стерж Ф4 Вр I ТУ 14-4-659-75 ℓ=5940	3	0.53
БЧ		2		Стерж Ф3 Вр I ТУ 14-4-659-75 ℓ=240	24	0.01
			-Д3	С-63		
БЧ		1		Стерж Ф4 Вр I ТУ 14-4-659-75 ℓ=5780	3	0.52
БЧ		2		Стерж Ф3 Вр I ТУ 14-4-659-75 ℓ=240	23	0.01

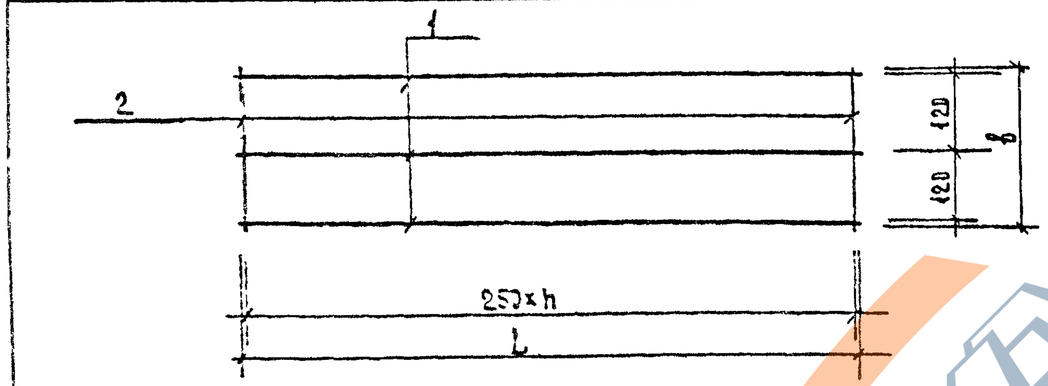

L мм	b мм	h	Обозначение	Марка	Масса кг
5940	240	23	1.220.1-2.8 Д.Д.10.Д	С-60	1.14
5780	240	22	-Д1	С-61	1.1
5940	240	23	-Д2	С-62	1.83
5780	240	22	-Д3	С-63	1.79

Зав.отд.	Бахолдина	
Гл.конст.	Афанасьев	
Гл.констр.	Танров	
Ст.инж.	Семенов	
Провер.	Танров	
Разраб.	Бедретдинов	

1.220.1-2.8 Д.Д.10.Д СБ

Сетки С-60 ÷ С-63
Спецификация

Стадия	Масса	Масштаб
Р	см. табл.	
Лист	Листов	

КБ по железобетону Госстроя РСФСР г. Москва

Взам. инв.№ | Подпись и дата | Инв.№ подл.

Формат	Зона	Позиция	Обозначение	Наименование	Кол	Примеч.
			1.220.1-2.8 Д.Д.11.Д	С-50		Масса ед., кг
БЧ		1		Стерж Ф4 Вр I ТУ 14-4-659-75 ℓ=2900	6	0.25
БЧ		2		Стерж. Ф5 Вр I ГОСТ 6727-53* ℓ=1150	19	0.18
			-Д1	С-51		
БЧ		1		Стерж. Ф4 Вр I ТУ 14-4-659-75 ℓ=2900	7	0.25
БЧ		2		Стерж. Ф5 Вр I ГОСТ 6727-53* ℓ=1500	19	0.21

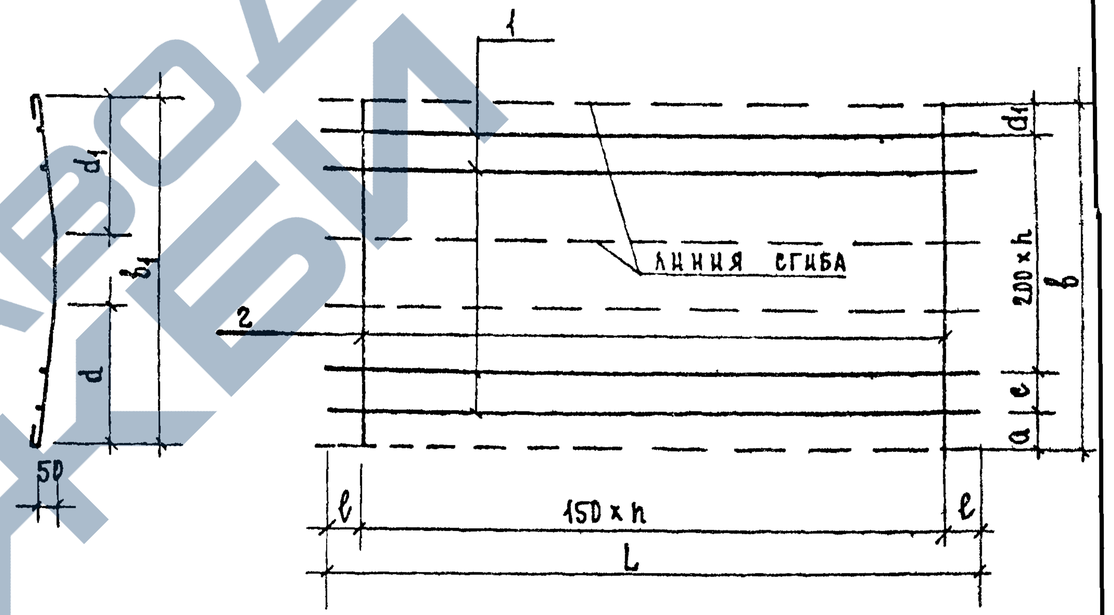

L мм	ℓ мм	b мм	b1 мм	a мм	a1 мм	c мм	d1 мм	d мм	n	m	Обозначение	Марка	Масса кг
2900	100	1150	1100	200	200	150	363	363	18	3	1.220.1-2.8 Д.Д.11.Д	С-50	4.6
2900	100	1500	1450	150	150	—	458	458	18	6	-Д1	С-51	5.81

Зав.отд.	Бахолдина	
Гл.конст.	Афанасьев	
Гл.констр.	Танров	
Ст.инж.	Семенов	
Провер.	Танров	
Разраб.	Бедретдинов	

1.220.1-2.8 Д.Д.11.Д СБ

Сетки С-50; С-51
Спецификация

Стадия	Масса	Масштаб
Р	см. табл.	
Лист	Листов	

КБ по железобетону Госстроя РСФСР г. Москва

Взам. инв.№ | Подпись и дата | Инв.№ подл.

Формат	Зона	Позиц	Обозначение	Наименование	Кол.	Примеч.
			1.220.1-2.8 D.0.12.0	С-52		Масса ед., кг
Бч		1		Стерж.Ф4ВрIТУ14-4-659-75 ℓ=5900	4	0.53
Бч		2		Стерж.Ф5ВрIТУ14-4-659-75 ℓ=1040	39	0.14
			-01	С-53		
Бч		1		Стерж.Ф4ВрIТУ14-4-659-75 ℓ=5740	4	0.52
Бч		2		Стерж.Ф5ВрIТУ14-4-659-75 ℓ=1040	38	0.14
			-02	С-54		
Бч		1		Стерж.Ф4ВрIТУ14-4-659-75 ℓ=5900	6	0.53
Бч		2		Стерж.Ф5ВрIТУ14-4-659-75 ℓ=1340	39	0.19
			-03	С-55		
Бч		1		Стерж.Ф4ВрIТУ14-4-659-75 ℓ=5740	6	0.52
Бч		2		Стерж.Ф5ВрIТУ14-4-659-75 ℓ=1340	38	0.19
			-04	С-64		
Бч		1		Стерж.Ф4ВрIТУ14-4-659-75 ℓ=7100	4	0.64
Бч		2		Стерж.Ф5ВрIТУ14-4-659-75 ℓ=1040	47	0.14
			-05	С-65		
Бч		1		Стерж.Ф4ВрIТУ14-4-659-75 ℓ=6940	4	0.62
Бч		2		Стерж.Ф5ВрIТУ14-4-659-75 ℓ=1040	46	0.14
			-06	С-66		
Бч		1		Стерж.Ф4ВрIТУ14-4-659-75 ℓ=7100	6	0.64
Бч		2		Стерж.Ф5ВрIТУ14-4-659-75 ℓ=1340	47	0.19
			-07	С-67		
Бч		1		Стерж.Ф4ВрIТУ14-4-659-75 ℓ=6940	8	0.62
Бч		2		Стерж.Ф5ВрIТУ14-4-659-75 ℓ=1340	46	0.19

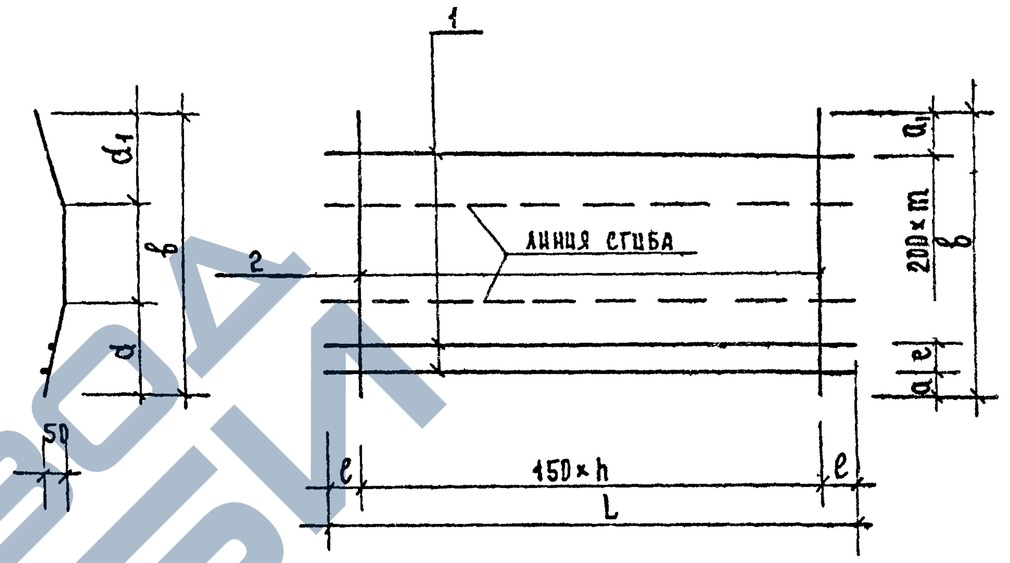

L мм	ℓ мм	в мм	а мм	а1 мм	е мм	а мм	а1 мм	h	m	Обозначение	Марка	Масса
5900	100	1040	220	220	—	375	375	38	3	1.220.1-2.8 D.0.12.0	С-52	7.58
5740	95	1040	220	220	—	375	375	37	3	-01	С-53	7.4
5900	100	1340	220	220	100	450	450	38	4	-02	С-54	10.59
5740	95	1340	220	220	100	450	450	37	4	-03	С-55	10.34
7100	100	1040	220	220	—	375	375	46	3	-04	С-64	9.14
6940	95	1040	220	220	—	375	375	45	3	-05	С-65	8.92
7100	100	1340	220	220	100	450	450	46	4	-06	С-66	12.77
6940	95	1340	220	220	100	450	450	45	4	-07	С-67	12.46

Инв.№ подл. | Подпись и дата | Взам.инв.№

Зав.отд	Баходанна	
Гл.конст	Афанасьев	
Гл.констр	Таиров	
Ст.инж.	Семенов	
Провер.	Таиров	
Разработ.	Бедретдинова	

1.220.1-2.8 D.0.12.0

Сетки С-52- С-55
Сетки С-64-С-67
Спецификация

Стадия	Лист	Листов
Р		

КБ по железобетону Госстроя РСФСР г. Москва

Инв.№ подл. | Подпись и дата | Взам.инв.№

Зав.отд	Баходанна	
Гл.конст	Афанасьев	
Гл.констр	Таиров	
Ст.инж.	Семенов	
Провер.	Таиров	
Разраб.	Бедретдинова	

1.220.1-2.8 D.0.12.0

Сетки С-52÷С-55
Сетки С-64÷С-67
Сборочный чертеж

Стадия	Масса	Масштаб
Р	см таб	

Лист	Листов

КБ по железобетону Госстроя РСФСР г. Москва

Формат	Зона	Позиц.	Обозначение	Наименование	Кол.	Примеч.
			1.220.1-2.8 0.0.13.0	С56		Масса ед. кг
Б4		1		Стержень Ф4 Вр I ТУ14-4-650-75 ℓ=400	6	0.04 кг
Б4		2		Стержень Ф4 Вр I ТУ14-4-650-75 ℓ=270	2	0.02 кг
			1.220.1-2.8 0.0.13.0-01	С57		
Б4		1		Стержень Ф4 Вр I ТУ14-4-650-75 ℓ=400	8	0.04 кг
Б4		2		Стержень Ф4 Вр I ТУ14-4-650-75 ℓ=390	2	0.04 кг
			1.220.1-2.8 0.0.13.0-02	С58		
Б4		1		Стержень Ф4 Вр I ТУ14-4-650-75 ℓ=400	7	0.04 кг
Б4		2		Стержень Ф4 Вс I ТУ14-4-650-75 ℓ=320	2	0.03 кг

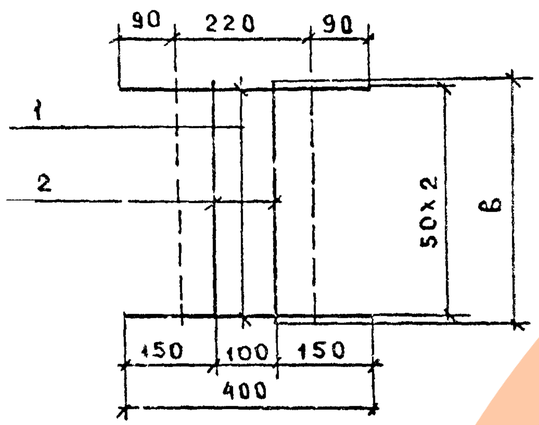

в мм	n	Обозначение	Марка	Масса кг
270	5	1.220.1-2.8 0.0130	С56	0.28
390	7	-01	С57	0.4
320	6	-02	С58	0.34

Зав.отд.	Бахолдина		
Гл.конс.отд	Афанасьев		
Гл.конс.пр.	Таиров		
Ст.инж.	Семенов		
Проверил	Таиров		
Разраб.	Бедретдинова		

1.220.1-2.8 0 СБ

Сборочный чертеж сетки С56 ÷ С58

Стадия	Масса	Масштаб
Р	см. габл.	
Лист 1	Листов	

КБ по железобетону Госстроя РСФСР г. Москва

Формат	Зона	Поз.	Обозначение	Наименование	Кол.	Примеч.
			1.220.1-2.8 0.0.14.0	КР17		Масса ед. кг
Б4		1		Стержень Ф3 Вр I ТУ14-4-659-75 ℓ=820	2	0.04
Б4		2		Стержень Ф3 Вр I ТУ14-4-659-75 ℓ=200	9	0.01

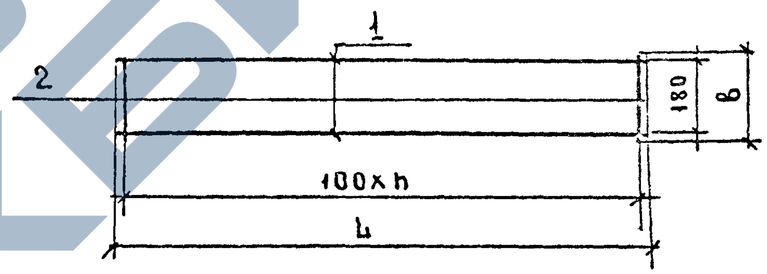

L мм	в мм	h	Обозначение	Марка	Масса кг
820	200	8	1.220.1-28 0.0.14.0	КР17	0.17

Зав.отд	Бахолдина		
Гл.конс.отд	Афанасьев		
Гл.конс.пр.	Таиров		
Ст.инж.	Семенов		
Проверил	Таиров		
Разраб.	Бедретдинова		

1.220.1-2.8 0.0.14.0 СБ

Каркас КР17

Стадия	Масса	Масштаб
Р		
Лист 1	Листов	

КБ по железобетону Госстроя РСФСР г. Москва

Взам. инв.№ | Подпись и дата | Инв.№ подл.

ЗАВОДА ЖБИ

Форм	Зона	Позиц	Обозначение	Наименование	Кол.	Примеч.
			1.220.1-2.8 0.0.15.0	КР1		Масса ед. кг.
64		1		СТЕРЖ Ф3ВРI ТУ14-4-659-75Е:1440	2	0.07
64		2		СТЕРЖ Ф3ВРI ТУ14-4-659-75Е:205	15	0.02
64						
			1.220.1-2.8 0.0.15.0 -01	КР2		
64		1		СТЕРЖ Ф4ВРI ТУ14-4-659-75Е:1440	2	0.13
64		2		СТЕРЖ Ф4ВРI ТУ14-4-659-75Е:205	15	0.02
64		3				
			1.220.1-2.8 0.0.15.0 -02	КР3		
64		1		СТЕРЖ Ф4ВРI ТУ14-4-659-75Е:1820	2	0.16
64		2		СТЕРЖ Ф4ВРI ТУ14-4-659-75Е:205	19	0.02
64						

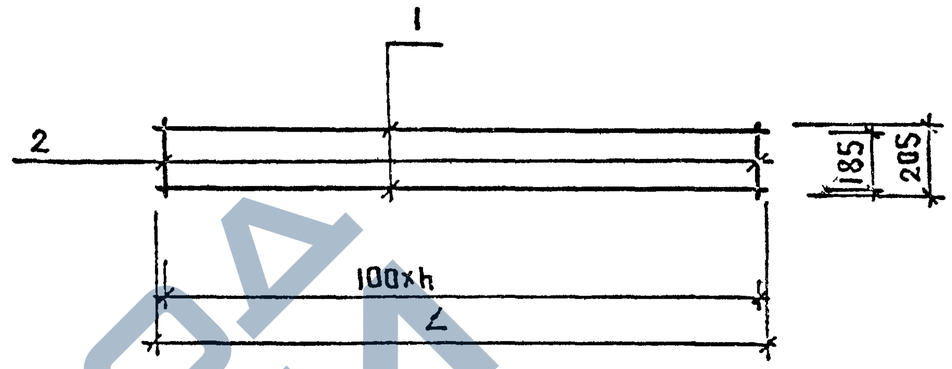

L мм	n	Обозначение	Марка	Масса кг
1440	14	1.220.1-2.8 0.0.15.0	КР1	0.44
1440	14	-01	КР2	0.56
1820	18	-02	КР3	0.7

Зав.отд.	Бахолдина		
Гл.кон.отд.	Афанасьев		
Гл.кон.пр.	Таиров		
Ст.инж.	Семенов		
Проверил	Таиров		
Разраб.	Бедретдинова		

1.220.1-2.8 0.0.15.0 СБ

Каркасы КР1÷КР3

Спецификация

Стадия	Лист	Листов
Р	1	

ЦНИИ по железобетону Госстроя РСФСР г. Москва

Инв. № подл. | Подпись и дата | Взам. инв. №

Зав.отд.	Бахолдина		
Гл.кон.отд.	Афанасьев		
Гл.кон.пр.	Таиров		
Ст.инж.	Семенов		
Провер.	Таиров		
Разраб.	Бедретдинова		

1.220.1-2.8 0.0.15.0 СБ

Сборочный чертеж каркасы КР1÷КР3

Стадия	Масса	Масштаб
Р	см. табл.	

Лист | Листов

ЦНИИ по железобетону Госстроя РСФСР г. Москва

Инв. № подл. | Подпись и дата | Взам. инв. №

ЗАВОД ЖБИ

Формат	Зона	Позиц.	Обозначение	Наименование	Кол.	Примеч.
			1.220.1-2.8 В.О.16.О	КР4		Масса ед. кг
БЧ		1		Стерж. Ф3 В-I ТУ14-4-659-75 ℓ=2940	1	0.15
БЧ		2		Стерж. Ф3 В-I ТУ14-4-659 ℓ=205	30	0.01
БЧ		3		Стерж. Ф10 А-III ГОСТ 5781-75 ℓ=2940	1	1.81
			1.220.1-2.8 В.О.16.О-01	КР5		
БЧ		1		Стерж. Ф3 В-I ТУ14-4-659-75 ℓ=2940	1	0.15
БЧ		2		Стерж. Ф3 В-I ТУ14-4-659-75 ℓ=205	30	0.01
БЧ		3		Стерж. Ф8 А-III ГОСТ 5781-75 ℓ=2340	1	1.16
			1.220.1-2.8 В.О.16.О-02	КР6		
БЧ		1		Стерж. Ф3 В-I ТУ14-4-659-75 ℓ=2940	1	0.15
БЧ		2		Стерж. Ф4 В-I ТУ14-4-659-75 ℓ=205	30	0.018
БЧ		3		Стерж. Ф12 А-III ГОСТ 5781-75 ℓ=2940	1	2.61
			1.220.1-2.8 В.О.16.О-03	КР7		
БЧ		1		Стерж. Ф3 В-I ТУ14-4-659-75 ℓ=1140	1	0.058
БЧ		2		Стерж. Ф3 В-I ТУ14-4-659-75 ℓ=185	12	0.009
БЧ		3		Стерж. Ф4 В-I ТУ14-4-659-75 ℓ=1140	1	0.10
			1.220.1-2.8 В.О.16.О-04	КР-8		
БЧ		1		Стерж. Ф3 В-I ТУ14-4-659-75 ℓ=1440	1	0.07
БЧ		2		Стерж. Ф3 В-I ТУ14-4-659-75 ℓ=185	15	0.009
БЧ		3		Стерж. Ф4 В-I ТУ14-4-659-75 ℓ=1440	1	0.13

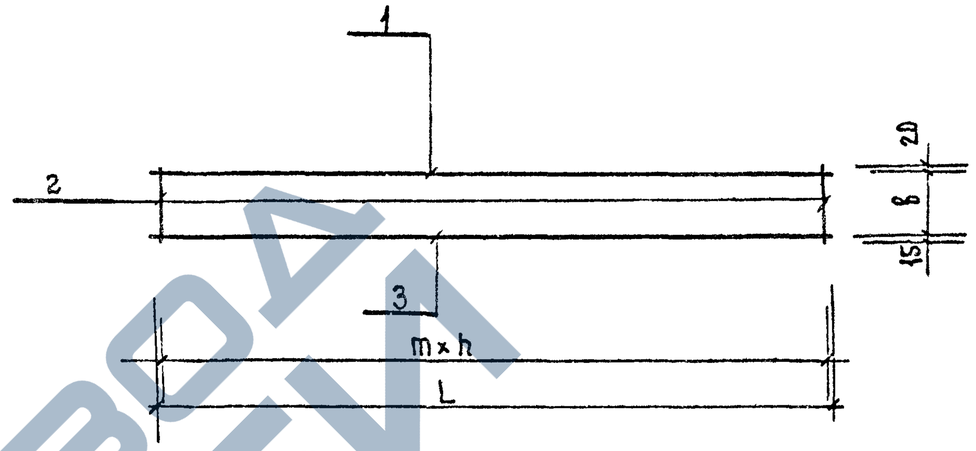

L мм	ℓ мм	b мм	m мм	n	Обозначение	Марка	Масса кг
2940	—	170	100	29	1.220.1-2.8 В.О.16.О	КР4	2.26
2940	—	170	100	29	-01	КР5	1.64
2940	—	170	100	29	-02	КР6	3.30
1140	100	150	100	11	-03	КР7	0.27
1440	100	150	100	14	-04	КР8	0.34

Зав. отд.	Бахолдина		
Гл. конст.	Афанасьев		
Гл. конд.	Таиров		
Ст. инж.	Семенов		
Провер.	Таиров		
Разработ.	Бедретдинова		

1.220.1-2.81 В.О.16.О СБ

Спецификация

Каркасы КР4 ÷ КР8

Стадия	Лист	Листов
Р		

КБ ПО Железобетону Госстроя РСФСР г. Москва

1.220.1-2.8 В.О.16.О СБ

Каркасы

КР4 ÷ КР8

Стадия	Масса	Масштаб
Р	См. табл.	

Лист	Листов

КБ ПО Железобетону Госстроя РСФСР г. Москва

Инв. № подл. | Подпись и дата | Взам. инв. №

ЗАВОДА ЖБИ

Поз.	Зона	Позиц.	Обозначение	Наименование	Кол.	Примеч.
			1.220.1-2.8 0.0.17.0	КР 9		Масса ед.кг
54		1		СТЕРЖ. Ф5ВрI ТУ14-4-659-75 ℓ=714D	1	0.99
54		2		СТЕРЖ. Ф4ВрI ТУ14-4-659-75 ℓ=205	51	0.02
54		3		СТЕРЖ. Ф3ВрI ТУ14-4-659-75 ℓ=714D	1	0.36
54		4		СТЕРЖ. Ф8АIII ГОСТ5781-75 ℓ=64D	2	0.25
			1.220.1-2.8 0.0.17.0 -01	КР 10		
54		1		СТЕРЖ. Ф5ВрI ТУ14-4-659-75 ℓ=698D	1	0.97
54		2		СТЕРЖ. Ф4ВрI ТУ14-4-659-75 ℓ=205	51	0.02
54		3		СТЕРЖ. Ф3ВрI ТУ14-4-659-75 ℓ=698D	1	0.36
54		4		СТЕРЖ. Ф8АIII ГОСТ5781-75 ℓ=64D	2	0.25
			1.220.1-2.8 0.0.17.0 -02	КР 11		
54		1		СТЕРЖ. Ф6АIII ГОСТ5781-75 ℓ=714D	1	1.59
54		2		СТЕРЖ. Ф4ВрI ТУ14-4-659-75 ℓ=205	51	0.02
54		3		СТЕРЖ. Ф4ВрI ТУ14-4-659-75 ℓ=714D	1	0.64
54		4		СТЕРЖ. Ф8АIII ГОСТ5781-75 ℓ=64D	2	0.25
			1.220.1-2.8 0.0.17.0 -03	КР 12		
54		1		СТЕРЖ. Ф6АIII ГОСТ5781-75 ℓ=698D	1	1.55
54		2		СТЕРЖ. Ф4ВрI ТУ14-4-659-75 ℓ=205	51	0.02
54		3		СТЕРЖ. Ф4ВрI ТУ14-4-659-75 ℓ=698D	1	0.63
54		4		СТЕРЖ. Ф8АIII ГОСТ5781-75 ℓ=64D	2	0.25
			1.220.1-2.8 0.0.17.0 -04	КР 13		
54		1		СТЕРЖ. Ф8АIII ГОСТ5781-75 ℓ=714D	1	2.82
54		2		СТЕРЖ. Ф4ВрI ТУ14-4-659-75 ℓ=205	51	0.02
54		3		СТЕРЖ. Ф4ВрI ТУ14-4-659-75 ℓ=714D	1	0.64
54		4		СТЕРЖ. Ф6АIII ГОСТ5781-75 ℓ=64D	2	0.14
			1.220.1-2.8 0.0.17.0 -05	КР 14		
54		1		СТЕРЖ. Ф8АIII ГОСТ5781-75 ℓ=698D	1	2.76
54		2		СТЕРЖ. Ф4ВрI ТУ14-4-659-75 ℓ=205	51	0.02
54		3		СТЕРЖ. Ф4ВрI ТУ14-4-659-75 ℓ=698D	1	0.63
54		4		СТЕРЖ. Ф6АIII ГОСТ5781-75 ℓ=64D	2	0.14

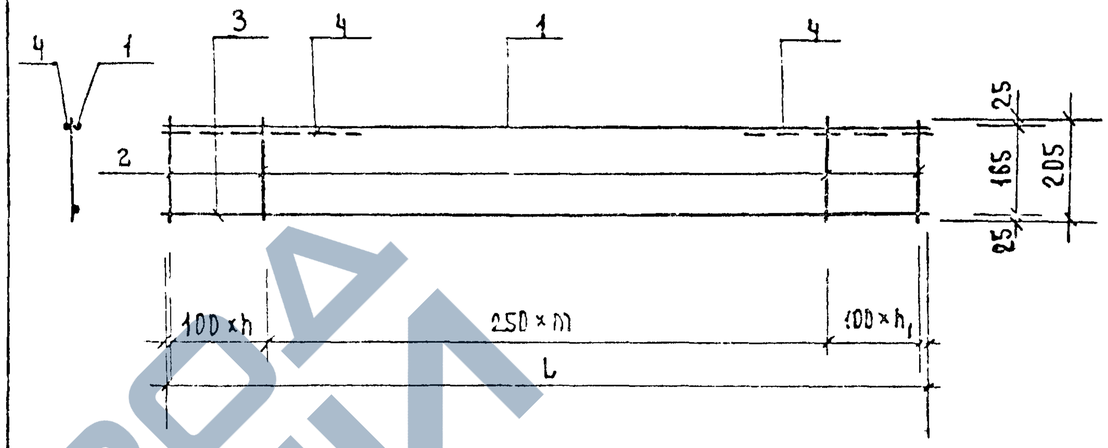

L мм	h	h1	m	Обозначение	Марка	Масса кг
714D	18	18	14	1.220.1-2.8 0.0.17.0	КР 9	2.87
698D	18	19	13	-01	КР 10	2.85
714D	18	18	14	-02	КР 11	3.75
698D	16	19	13	-03	КР 12	3.70
714D	18	18	14	-04	КР 13	4.75
698D	18	19	13	-05	КР 14	4.69

1.220.1-2.8 0.0.17.0 СБ

Каркасы КР9 - КР16

Спецификация

Стадия	Лист	Листов
Р		

КБ по железобетону Госстроя РСФСР г. Москва

Зав.отд.	Бахолдина	
Гл.кон.отд.	Афанасьев	
Гл.кон.пр.	Таиров	
Ст.инж.	Семенов	
Проверил	Таиров	
Исполн.	Магнушева	

Инв. № подл. | Подпись и дата | Взам. инв. №

1.220.1-2.8 0.0.17.0 СБ

Каркасы КР9 ÷ КР16

Сборочный чертеж

Стадия	Масса	Масшт.
Р	См. табл.	

Лист	Листов

КБ по железобетону Госстроя РСФСР г. Москва

Зав.отд.	Бахолдина	
Гл.кон.отд.	Афанасьев	
Гл.кон.пр.	Таиров	
Ст.инж.	Семенов	
Провер.	Таиров	
Исполн.	Магнушева	

Инв. № подл. | Подпись и дата | Взам. инв. №

ЗАВОД КБИ

Формат	Зона	Поз.	Обозначение	Наименование	Кол.	Примечан.
			1.220.1-2.8 00.0.1	П1		
		1		Стержень Ф10А I ГОСТ 5781-75 ℓ=800	1	0.49 кг
			1.220.1-2.8 0.0.0.1 -01	П2		
		1		Стержень Ф12А I ГОСТ 5781-75 ℓ=810	1	0.72 кг
			1.220.1-2.8 0.0.0.1 -02	П3		
		1		Стержень Ф16А I ГОСТ 5781-75 ℓ=930	1	1.47 кг
			1.220.1-2.2 0.0.01 -03	П4		
		1		Стержень Ф18А I ГОСТ 5781-75 ℓ=910	1	1.82 кг

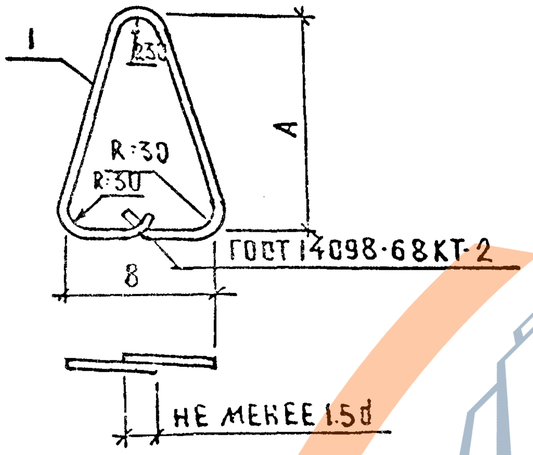

А мм	В м	Обозначение	Марка	Масса кг
280	165	1.220.1-2.8 0.0.01	П1	0.49
280	155	-01	П2	0.72
280	200	-02	П3	1.47
280	240	-03	П4	1.82

1.220.1-2.80.0.0.1

Петли П1÷П4
Спецификация

Стадия	Масса	Масштаб
Р	см. табл.	

Лист | Листов

КБ по железобетону Госстроя РСФСР г. Москва

Инв. № подл. | Подпись и дата | Взам. инв. №

Формат	Зона	Поз.	Обозначение	Наименование	Кол.	Примечан.
			1.220.1-2.8 0.0.18.0	СС1		Масса ед. кг
64		1		Стержень Ф10А II ГОСТ 5781-75 ℓ=500	1	0.31 кг
64		2		Стержень Ф10А II ГОСТ 5781-75 ℓ=390	1	0.24 кг
64		3		Стержень Ф10А II ГОСТ 5781-75 ℓ=100	1	0.06 кг

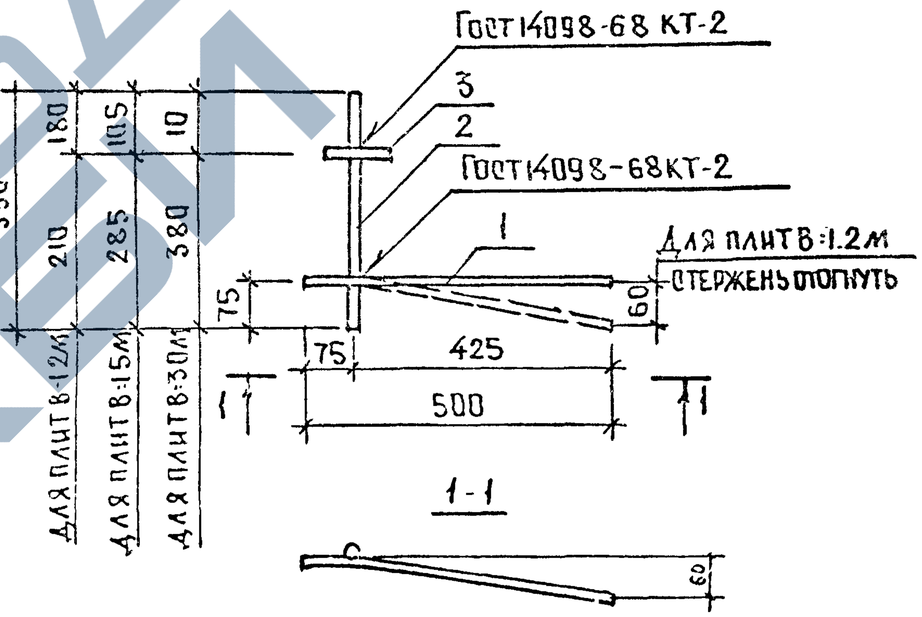

Обозначение	Марка	Масса кг
1.220.1-2.8 0.0.18.0	СС1	0.61

1.220.1-2.8 0.0.18.0 СБ

Составной стержень СС1

Стадия	Масса	Масшт.
Р	см. табл.	

Лист | Листов

КБ по железобетону Госстроя РСФСР г. Москва

Инв. № подл. | Подпись и дата | Взам. инв. №

Форма	Зона	Поз.	Обозначение	Наименование	Кол.	Примечан
			1.220.1-2.8 0.0.19.0	СС2		Масса ед.кг
Бч		1		стержень Ф10 А-II ГОСТ 5781-75 ℓ=500	1	0.31 кг
Бч		1		стержень Ф10 А-II ГОСТ 5781-75 ℓ=500	1	0.31 кг

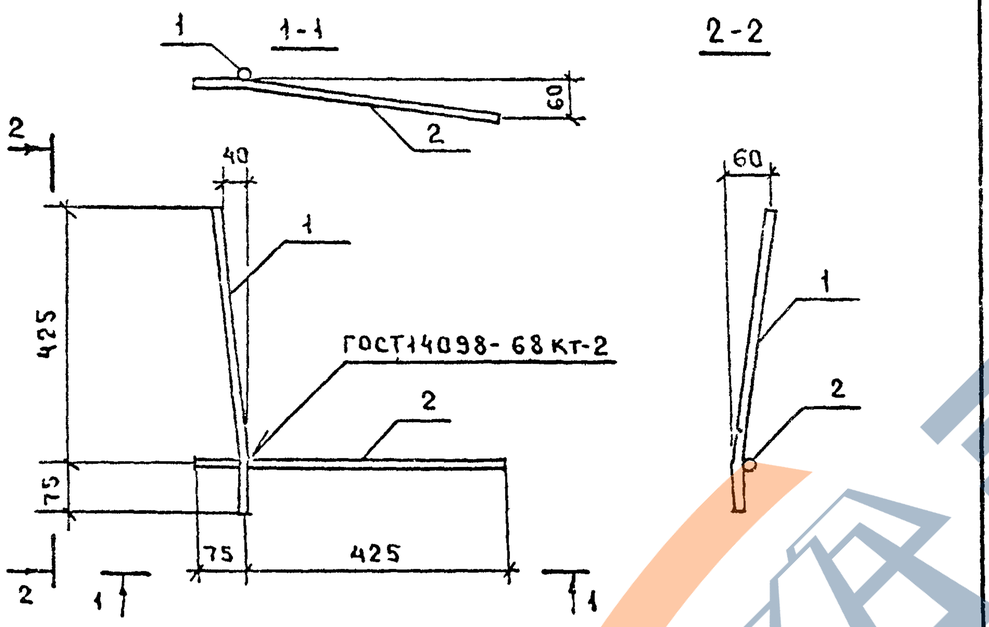

Обозначение	Марка	Масса кг
1.220.1-2.8 0.0.19.0	СС2	0.62

Зав.отд.	Бахолдина		
Гл.конс.отд.	Афанасьев		
Гл.конст.пр.	Таиров		
Ст.инж.	Семенов		
Провер.	Таиров		
Разработ.	Магнушевская		

1.220.1-2.8 0.0.19.2 СБ

Составной стержень СС2

Стадия	Масса	Масштаб
Р	см. табл.	
Лист	Листов	

КБ по железобетону Госстроя РСФСР г. Москва

Инв.№ подл. | Подпись и дата | Взам.инв.№

Форма	Зона	Поз	Обозначение	Наименование	Кол.	Примеч.
			1.220.1-2.8 0.0.20.0	МН1		Масса ед.кг
Бч		1		стержень Ф10 А-II ГОСТ 5781-75 ℓ=1160	1	0.72 кг
Бч		2		-100х6 ГОСТ 103-76 ℓ=180	1	0.85 кг

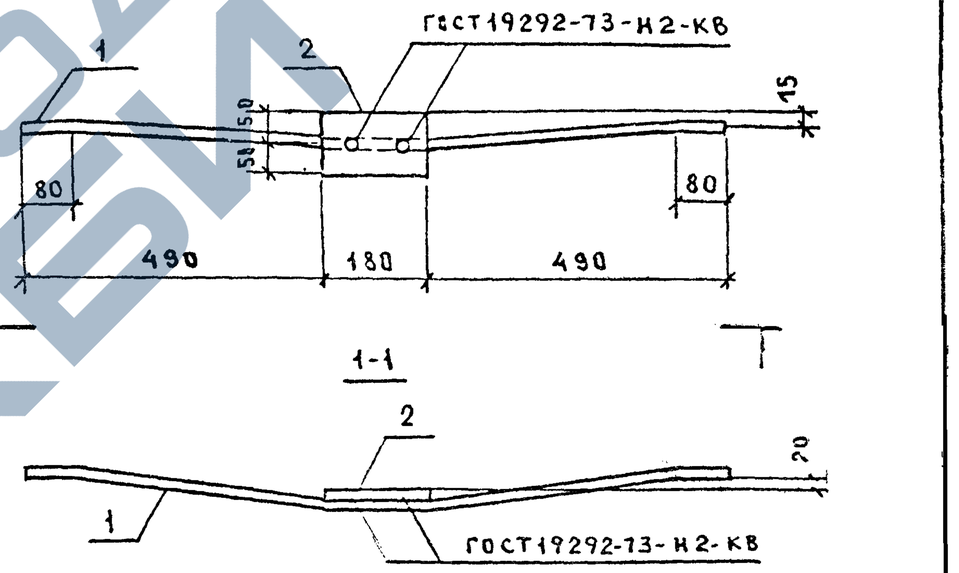

Обозначение	Марка	Масса кг
1.220.1-2.8 0.0.20.0	МН1	1.57

Зав.отд.	Бахолдина		
Гл.конс.отд.	Афанасьев		
Гл.конс.пр.	Таиров		
Ст.инж.	Семенов		
Проверил	Таиров		
Разраб.	Магнушевская		

1.220.1-2.8 0.0.20.0 СБ

Закладная деталь МН1

Стадия	Масса	Масштаб
Р	см. табл.	
Лист	Листов	

КБ по железобетону Госстроя РСФСР г. Москва

Инв.№ подл. | Подпись и дата | Взам.инв.№