ТИПОВЫЕ СТРОИТЕЛЬНЫЕ КОНСТРУКЦИИ,
ИЗДЕЛИЯ И УЗЛЫ

СЕРИЯ 3.501.1-175.93
ПРОЛЕТНЫЕ СТРОЕНИЯ СБОРНЫЕ ЖЕЛЕЗОБЕТОННЫЕ ДЛЯ ЖЕЛЕЗНОДОРОЖНЫХ МОСТОВ
(БАЛЛАСТНОЕ КОРЫТО ШИРИНОЙ 4180мм)

ВЫПУСК 31.

БАЛКА ПЛИТНАЯ ДЛИНОЙ 5.0м С НЕНАПРЯГАЕМОЙ АРМАТУРОЙ СТАНЦИОННЫХ ПРОЛЕТНЫХ СТРОЕНИЙ. РАБОЧИЕ ЧЕРТЕЖИ.

https://zavodjbi.com/

ТИПОВЫЕ СТРОИТЕЛЬНЫЕ КОНСТРУКЦИИ,
ИЗДЕЛИЯ И УЗЛЫ

СЕРИЯ 3.501.1-175.93
ПРОЛЕТНЫЕ СТРОЕНИЯ СБОРНЫЕ ЖЕЛЕЗОБЕТОННЫЕ ДЛЯ ЖЕЛЕЗНОДОРОЖНЫХ МОСТОВ
(БАЛЛАСТНОЕ КОРЫТО ШИРИНОЙ 4180мм)

ВЫПУСК 31.

БАЛКА ПЛИТНАЯ ДЛИНОЙ 5.0м С НЕНАПРЯГАЕМОЙ АРМАТУРОЙ СТАНЦИОННЫХ ПРОЛЕТНЫХ СТРОЕНИЙ. РАБОЧИЕ ЧЕРТЕЖИ.

Разработаны АО"Трансмост"

Главный инженер В.С.Кисляков

Начальник отдела типового проектирования С.С.Ткаченко

Главный инженер проекта В.М.Пашковский

Утверждены указанием МПС РФ
N М-926у от 22.10.96г
Введены в действие с 15.05.2002
приказом ОАО «Трансмост» № 12/Т
от 18.04.2002

ОБОЗНАЧЕНИЕ	НАИМЕНОВАНИЕ	СТР.
3.501.1-175.93.31-3	Техническое описание	3
31-4	Балка станционная длиной 5.0м. БС1.50	6
31-5	Балка станционная длиной 5.0м. БС1.50 Общий вид.	8
31-6	Балка станционная длиной 5.0м. БС1.50 Арматурный чертеж.	11
31-7	Сетка арматурная С1...С6	13
31-8	Сетка арматурная С7...С11	14

Инв.N подл. | Подпись и дата | Взам.инв.N

Нач.пр.гр.	Акулова		
Гл.инж.пр.	Пашковский		
Нач.отд.	Ткаченко		
Н.контр.	Муронова		

3.501.1-175.93.31-2

Содержание

Стадия	Лист	Листов
Р		1

АО "ТРАНСМОСТ"

https://zavodjbi.com/

Настоящий выпуск включает в себя рабочие чертежи железобетонных плитных балок длиной 5.0 м с ненапрягаемой арматурой для станционных пролетных строений железнодорожных мостов, разработанные взамен серии 3.501.-108 в соответствии со СНиП 2.05.03-84 "Мосты и трубы" (с изменениями от 26.11.91).

Балки предназначены для мостов и путепроводов, находящихся в пределах станции и эксплуатируемых во всех климатических районах России и подрайонах с сейсмичностью до 9 баллов включительно.

МАРКИРОВКА И ПРИМЕНЯЕМЫЕ МАТЕРИАЛЫ

В таблице 1 приведена маркировка балок и применяемые материалы в зависимости от климатических условий эксплуатации.

Таблица 1

Климатические условия эксплуатации			Марка балки	Характеристика бетона		Характеристика арматуры		Сталь закладных деталей ГОСТ 6713-91 марки
				Класс бетона по прочности на сжатие	Марка бетона по морозостойкости	Стержневая		
						Периодическ. профиля марки	Гладкая марки	
Умеренные и суровые	Средняя температура наиболее холодного месяца минус 20°С и выше	Средняя температура наиболее холодной пятидневки минус 30°С и выше	БС1.50-3 БС1.50-2	В30	F200	Ст5сп кл.А-II 10ГТ кл.Ас-II 25Г2С кл.А-III *Ст5пс кл.А-II	Ст3сп Ст3пс кл.А-I	16Д

Продолжение табл.1

Климатические условия эксплуатации			Марка балки	Характеристика бетона		Характеристика арматуры		Сталь закладных деталей ГОСТ 6713-91 марки
				Класс бетона по прочности на сжатие	Марка бетона по морозостойкости	Стержневая		
						Периодическ. профиля марки	Гладкая марки	
Особо суровые	Средняя температура наиболее холодного месяца ниже минус 20°С	Средняя температура наиболее холодной пятидневки ниже минус 30°С до минус 40°С включительно	БС1.50-3М БС1.50-2М	В30	F300	Ст5сп кл.А-II 10ГТ кл.Ас-II 25Г2С кл.А-III *Ст5пс кл.А-II	Ст3сп кл.А-I Ст3пс кл.А-I	16Д
		Средняя температура наиболее холодной пятидневки ниже минус 40°С	БС1.50-3М1 БС1.50-2М1	В35	F300	10ГТ кл.Ас-II 25Г2С кл.А-III	Ст3сп кл.А-I	10ХСНД 15ХСНД

* допускается применять в балках пролетных строений (исключая хомуты) стержни диаметром до 18мм

Исполнил	Васильева		3.501.1-175.93.31-3
Проверил	Акулова		
Нач.пр.гр.	Акулова		
Гл.инж.пр.	Пашковский		Техническое описание
Нач.отд.	Ткаченко		Стадия: р; Лист: 1; Листов: 3
Н.контр.	Миронова		АО "ТРАНСМОСТ"

Взам.инв.№ | Подпись и дата | Инв.№подл.

https://zavodjbi.com/

В таблице 2 приведены марки стали и характеристики соединений арматурных стержней в зависимости от средней температуры наружного воздуха наиболее холодной пятидневки.

Таблица 2

Наименование стали		Средняя температура наиболее холодной пятидневки		
		минус 30°С и выше	ниже минус30°С до минус 40°С включител.	ниже минус 40°С
Арматурная сталь по ГОСТ 5781-82	Сталь класса А-I марки Ст3сп ф6-10 мм	сварные и вязаные соединения		
	Сталь класса А-I марки Ст3пс ф6-10 мм	сварные и вязаные соединения	вязаные соединения	———
	Сталь класса А-II марки Ст5сп ф10-40мм	сварные и вязаные соединения		
	Сталь класса А-II марки Ст5пс ф10-16мм (кроме хомутов)	сварные и вязаные соединения	вязаные соединения	———
	Сталь класса А-II марки Ст5пс ф18-40мм (кроме хомутов)	вязаные соединения	———	———
	Сталь класса Ас-II марки 10ГТ	сварные и вязаные соединения		
	Сталь класса А-III марки 25Г2С	сварные и вязаные соединения	вязаные соединения	

Для изготовления балок пролетных строений применяется тяжелый конструкционный бетон по ГОСТ 26633-91, имеющий марку по водонепроцаемости не менее W4.

Пример маркировки балки БС1.50-3М1:

БС1 – балка плитная с ненапрягаемой арматурой для станционных пролетных строений;
50 – длина балки в дм;
3 – рабочая арматура класса А-III;
М1 – балка эксплуатируется при среднемесячной температуре воздуха ниже минус 20°С и пятидневной температуре ниже минус 40°С.

КОНСТРУКЦИЯ БАЛОК

В выпуске разработана конструкция балок таврового сечения. Верхнему поясу (плите балластного корыта) балок придается 3‰ поперечный уклон для отвода воды в продольную щель между балками (односкатный водоотвод).

Стыки сварных или вязаных сеток и каркасов выполняются внахлестку на длине не менее 30 диаметров продольных стержней и не менее 250 мм.

Отпускная прочность бетона балок пролетных строений, эксплуатируемых при температуре наружного воздуха до минус 40°С и отгружаемых при положительной температуре должна быть не менее 70% от проектного класса бетона; для балок пролетных строений, отгружаемых при отрицательной температуре – не менее 75% от проектного класса бетона.

Отпускная прочность бетона балок пролетных строений, эксплуатируемых при температуре наружного воздуха ниже минус 40°С и отгружаемых при положительной температуре, должна быть не менее 70% от проектного класса бетона, для балок пролетных строений, отгружаемых при отрицательной температуре – не менее 100% от проектного класса бетона.

В конструкции арматурного каркаса предусмотрены монтажные петли из арматурной стали,для извлечения балки из опалубки. Строповка балок должна производиться вертикальными стропами.

ГИДРОИЗОЛЯЦИЯ

В проекте разработано 2 вида гидроизоляции:

- оклеечная (тиоколовая, резиноподобная, изольная), конструкция и технология устройства которой приняты по ВСН 32-81 – " Инструкция по устройству гидроизоляции конструкций мостов и труб на железных, автомобильных и городских дорогах" и "Рекомендациями по устройству гидроизоляции железобетонных пролетных строений железнодорожных мостов с односкатным поперечным отводом воды", ЦНИИС, 1983 г.;
- обмазочная (жидкая мастика "изолакт"), конструкция и технология нанесения которой приняты по "Технологической инструкции по гидроизоляции балластных корыт железобетонных блоков пролетных строений железнодорожных мостов" (для опытного применения на Дмитровском заводе МЖБК в 1992 году).

Инв.№ подл. | Подпись и дата | Взам.инв.№

ДОПУСКИ ПО ИЗГОТОВЛЕНИЮ

Предельные отклонения от предельных размеров не должны превышать величин, указанных в ТУ-3.501.1-175.93.1 и СНиП 3.06.04-91.

Основные предельные отклонения балок:

по длине: +30; -10 мм
по высоте: +15 мм
по наибольшей ширине: +20; -10 мм
по остальным измерениям: + 5; -5 мм
искривление продольной оси: 0.001 пролета, но не более 30 мм

ПЕРЕВОЗКА, СТРОПОВКА МОНТАЖ

Балки перевозятся по железной дороге на открытом подвижном составе, как габаритные грузы. Перевозка осуществляется в соответствии с "Техническими условиями погрузки и крепления грузов", МПС, 1990 г.

Установка балок на опоры производится крановым оборудованием грузоподъемностью не менее 15т.

ОХРАНА ТРУДА

Все работы по изготовлению, монтажу и эксплуатации балок пролетных строений должны выполняться в соответствии с требованиями, изложенными в действующих нормативных документах по охране труда, основными из которых являются: СНиП Ш-4-80, "Правила по охране труда при сооружении мостов", "Правила устройства и безопасной эксплуатации грузоподъемных кранов", "Система стандартов безопасности труда" и ведомственные нормативы по безопасному выполнению специальных работ.

Более подробные данные по конструкции, изготовлению и монтажу балок приведены в общей пояснительной записке к проекту типовых конструкций (Выпуск 0).

Взам.инв.№ | Подпись и дата | Инв.№подл.

https://zavodjbi.com/

Инв.N°подл.	Подпись и дата	Взам.инв.N°

Поз.	ОБОЗНАЧЕНИЕ	НАИМЕНОВАНИЕ	Количество на марку												Примечание
			БС1.50-3 БС1.50-3М	БС1.50-2 БС1.50-2М	БС1.50-3М1	БС1.50-2М1									
		Документация													
	3.501.1-175.93.1	Технические условия													
	3.501.1-175.93.31-5	Общий вид													
	3.501.1-175.93.31-6	Арматурный чертеж													
		Сборочные единицы													
1	3.501.1-175.93.31-7	Сетка арматурная С1	1	1	1	1									
2		С2	1	1	1	1									
3		С3	1	1	1	1									
4		С4	1	1	1	1									
5		С5	1	1	1	1									
6		С6	1	1	1	1									
7	3.501.1-175.93.31-8	С7	1	1	1	1									

Исполнил	Чернова	
Проверил	Васильева	
Нач.пр.гр.	Акулова	
Гл.инж.пр.	Пашковский	
Нач.отд.	Ткаченко	
Н.контр.	Миронова	

3.501.1-175.93.31-4

Балка станционная длиной 5.0м БС1.50

Стадия	Лист	Листов
Р	1	3

АО "ТРАНСМОСТ"

Инв.N°подл.	Подпись и дата	Взам.инв.N°

Поз.	ОБОЗНАЧЕНИЕ	НАИМЕНОВАНИЕ	Количество на марку												Примечание
			БС1.73-3 БС1.73-3М	БС1.73-2 БС1.73-2М	БС1.73-3М1	БС1.73-2М1									
8	3.501.1-175.93.31-8	Сетка арматурная С8	1	1	1	1									
9		С9	2	2	2	2									
10		С10	2	2	2	2									
11		С11	2	2	2	2									
12	3.501.1-175.93.15-10	Изделие закладное МН2н(МН2н-М); МН2(МН2-М)	4	4	4	4									
13	3.501.1-175.93.15-49	МН16(МН16-М)	2	2	2	2									
		Детали													
14		Ф25AIII(AII) l=2050	1	1	1	1									7.9кг
15		l=2450	1	1	1	1									9.4
16		l=2850	1	1	1	1									11.0
17		l=3250	1	1	1	1									12.5
18		l=3650	1	1	1	1									14.1
19		l=4050	1	1	1	1									15.6
20		l=4450	2	2	1	1									17.1;34.2
21		l=4850	8	8	11	11									149.4;205.4
22		l=5140	7	7	5	5									99.0;138.5

https://zavodjbi.com/

https://zavodjbi.com/

Инв.N°подл.	Подпись и дата	Взам.инв.N°

Поз.	ОБОЗНАЧЕНИЕ	НАИМЕНОВАНИЕ		Количество на марку												Примечание
				БС1.50-3 БС1.50-3М	БС1.50-2 БС1.50-2М	БС1.50-3М1	БС1.50-2М1									
23		Ф25AIII(AII)	l=5090			2	2									39.2кг
24			l=5520	2	2	2	2									42.5
25		Ф12AI	l=4950	8	8	8	8									35.2
26		Ф25AI	l=2520	4	4	4	4									38.8
27		Ф25AIII(AII)	l=400	4	4	4	4									6.2
28		Ф10AI	l=1200	84	84	84	84									62.5
29			l=1170	28	28	28	28									20.3
30			l=1050	28	28	28	28									18.2
		Материал														
		Бетон класса В		30	30	35	35									
		Объем бетона, $м^3$		3.2	3.2	3.2	3.2									

Арматура класса AI, AII, AIII
по ГОСТ 5781-82

3.501.1-175.93.31-4

Лист 3

Инв.N°подл.	Подпись и дата	Взам.инв.N°

https://zavodjbi.com/

Фасад
1:50

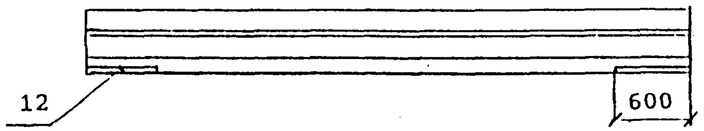

План

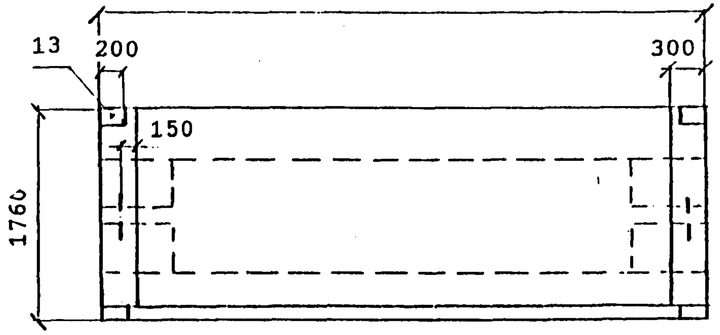

Сечение в середине пролета
1:20

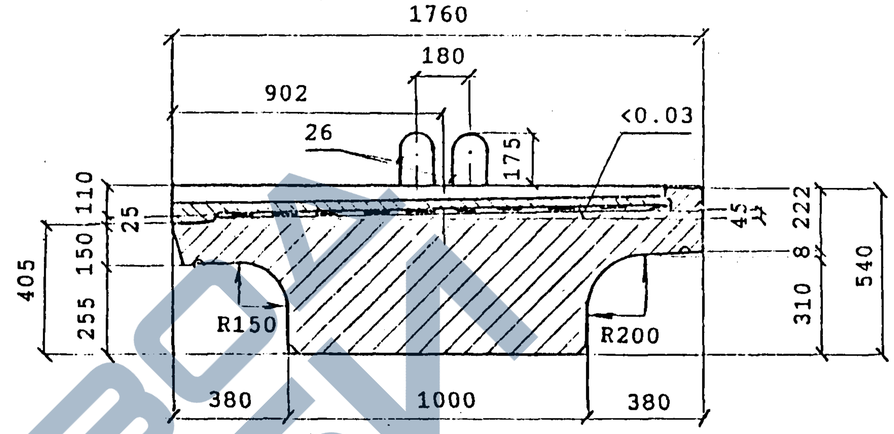

Поперечный бортик балки
1:10

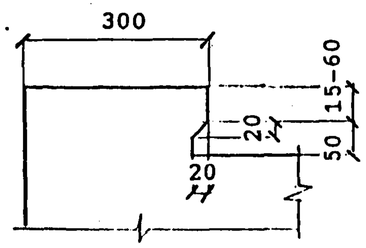

Продольный бортик балки
1:10

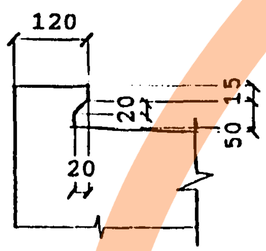

Конструкция концевого участка плиты балластного корыта
1:10

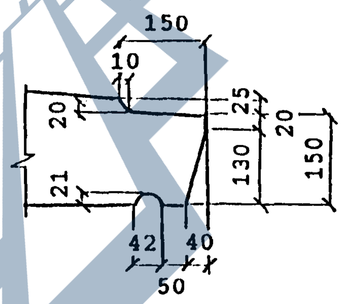

Деталь заделки изоляции
1:10

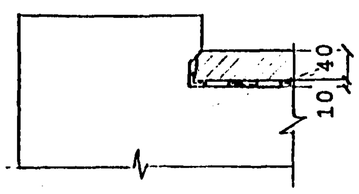

Деталь заделки изоляции
1:10

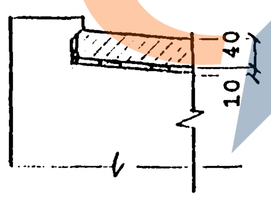

Марка балки	Масса балки, т без изоляции / с изоляцией
БС1.50-3 БС1.50-3М БС1.50-3М1	8.0 ——— 9.0
БС1.50-2 БС1.50-2М БС1.50-2М1	8.0 ——— 9.0

Исполнил	Гордеев		
Проверил	Башкова		
Нач.пр.гр.	Акулова		
Гл.инж.пр.	Пашковский		
Нач.отд.	Ткаченко		
Н.контр.	Миронова		

3.501.1-175.93.31-5

Балка станционная
длиной 5.0м
БС1.50
Общий вид

Стадия	Лист	Листов
Р	1	3

АО "ТРАНСМОСТ"

Взам.инв.№ | Подпись и дата | Инв.№подл.

https://zavodjbi.com/

Вид гидроизоляции	Марки балок	Конструкция гидроизоляции (без защитного слоя)	Толщина слоя, мм
Тиоколовая мастичная	БС1.50 БС1.50-М БС1.50-М1	Грунтовка Мастика тиоколовая СМ1 по ТУ38.33-119-69 Армирующий материал-сетки стеклянные СС1,СС5 по ТУ6-11-99-75 Минхимпрома Мастика тиоколовая СМ1 по ТУ38.33-119-69	0.1 1.5 0.2 1.5
Резино-полобная рулонная	БС1.50	Грунтовка Мастика изольная МРБ-Х-15 по ТУ200УССР82-73 Бутизол вулканизированный по ТУ38.103-301-75 или арногидробутил по ТУ21-27-54-79 МПСМ Мастика изольная МРБ-Х-15 по ТУ200УССР82-73 Бутизол вулканизированный по ТУ38.103-301-75 или арногидробутил по ТУ21-27-54-79 МПСМ	0.1 1.0 2.0 1.0 2.0
	БС1.50-М БС1.50-М1	ВАРИАНТ 1 Грунтовка Мастика МББ-Х-120 по ТУ21-27-54-79 МПСМ Бутизол вулканизированный по ТУ38.103-301-75 или резина техническая ТМКШ (С-С1) по ГОСТ 7338-90 Мастика МББ-Х-120 (как герметик в стыках) по ТУ 21-27-39-74 МПСМ Бутизол вулканизированный по ТУ38.103-301-75 или резина техническая ТМКШ (С-С1) по ГОСТ 7338-90	0.1 1.0 2.0 1.0 2.0
	БС1.50-М1	ВАРИАНТ 2 Грунтовка Клей СВ-1 по ГОСТ 38.105651-74 Резина техническая ТМКШ (С-С1) по ГОСТ 7338-90 Клей СВ-1 (как герметик в стыках) по ТУ 38.105651-74 Резина техническая ТМКШ (С-С1) по ГОСТ 7338-90	0.1 1.0 2.0 1.0 2.0
Изольная рулонная	БС1.50 БС1.50-М	ВАРИАНТ 1 Грунтовка Мастика изольная МРБ-Х-15 по ТУ200 УССР 82-73 Арконзол по ТУ 21-27...79 Мастика изольная МРБ-Х-15 по ТУ200 УССР 82-73 Изол рулонный по ГОСТ 10296-79	0.1 2.0 2.0 1.0 1.0
		ВАРИАНТ 2 Грунтовка Мастика изольная МРБ-Х-15 по ТУ200 УССР 82-73 Изол рулонный по ГОСТ 10296-79 Мастика изольная МРБ-Х-15 по ТУ200 УССР 82-73 Армирующий материал-сетки стеклянные СС1,СС5 по ТУ6-11-99-75 Минхимпрома Мастика изольная МРБ-Х-15 по ТУ200 УССР 82-73 Изол рулонный по ГОСТ 10296-79	0.1 2.0 2.0 1.0 0.2 1.0 2.0
Обмазочная	БС1.50	Смачивающий раствор 1% сульфонола НП-3 (или моющего средства типа "Лотос") Грунтовка жидкой мастикой "Изолакт" ЛСП-901 в соотношении с водой 1:1 с расходом 0.5 кг/м2 4-6 слоев мастики "Изолакт" ЛСП-901 с расходом не менее 2 кг/м2	Общая толщина пленки 0.7 мм

КОНСТРУКЦИЯ ЗАЩИТНОГО СЛОЯ

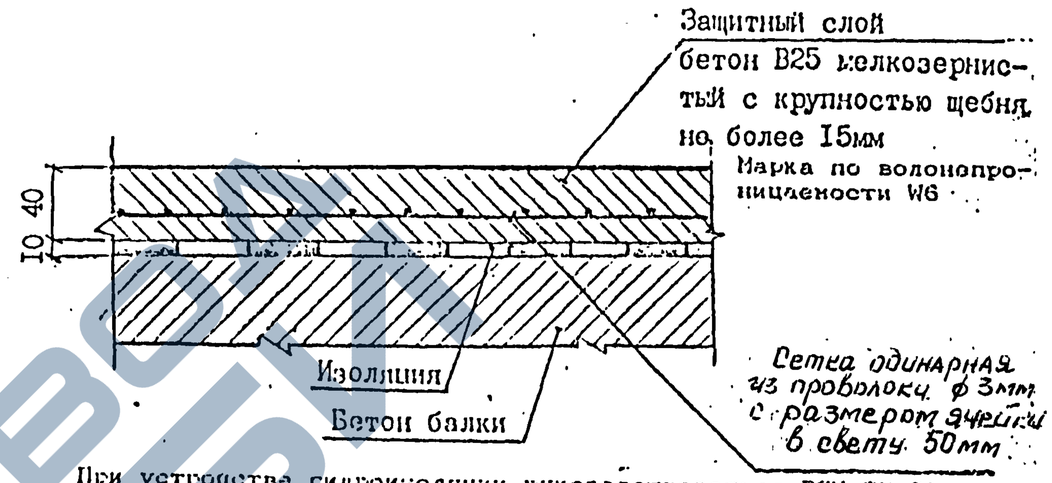

При устройстве гидроизоляции руководствоваться ВСН 32-81 -"Инструкция по устройству гидроизоляции конструкций мостов и труб на железных, автомобильных и городских дорогах"; "Рекомендациями по устройству гидроизоляции железобетонных пролетных строений железнодорожных мостов с односкатным поперечным отводом воды", ЦНИИС, 1983 г.; "Технологической инструкцией по гидроизоляции балластных корит железобетонных блоков пролетных строений железнодорожных мостов"

ЗАДЕЛКА ИЗОЛЯЦИИ НА КОНЦЕВОМ УЧАСТКЕ ПЛИТЫ

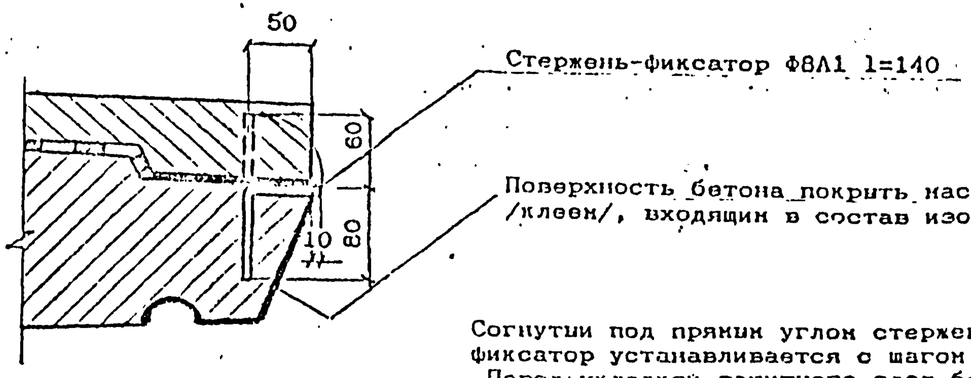

Согнутый под прямым углом стержень-фиксатор устанавливается с шагом 200мм
Перед укладкой защитного слоя бетона стержень-фиксатор отгибается в вертикальное положение.

Инв.№подл. | Подпись и дата | Взам.инв.№

ВЕДОМОСТЬ РАСХОДА МАТЕРИАЛОВ НА УСТРОЙСТВО ГИДРОИЗОЛЯЦИИ

Марка балки	Тиоколовая мастичная гидроизоляция			Защитный слой		Фиксатор
	Грунтовка на основе тиоколовой мастики СМ1	Мастика тиоколовая СМ1 по ТУ 38.33-119-69	Сетка стеклянная СС1, СС5 по ТУ 6-11-99-75 Минхимпрома	Бетон В25 F200*	Сетка арматурная 50-3. 0-0 ГОСТ 5336-80	ф8АI ГОСТ 5781-82
	$м^2$	кг	$м^2$	$м^2$ / $м^3$	$м^2$ / кг	шт / кг
БС1.50-3 БС1.50-2 БС1.50-3М БС1.50-2М БС1.50-3М1 БС1.50-2М1	7.9	26.0	7.4	8.0 / 0.3	7.5 / 18.2	22 / 1.2

Расход материалов приведен для тиоколовой мастичной гидроизоляции. В случае необходимости применения иной конструкции гидроизоляции расход материалов считается индивидуально.

* Марка бетона по морозостойкости при эксплуатации конструкции в особо суровых климатических условиях-F300.

Взам.инв.№ | Подпись и дата | Инв.№подл.

ЗАВОД ЖБИ
https://zavodjbi.com/

Схема расположения сеток

Сетки плиты

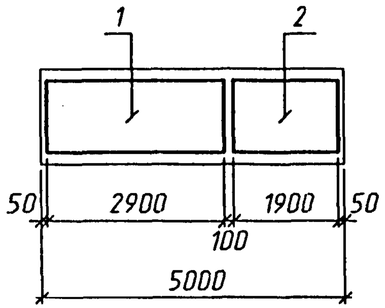

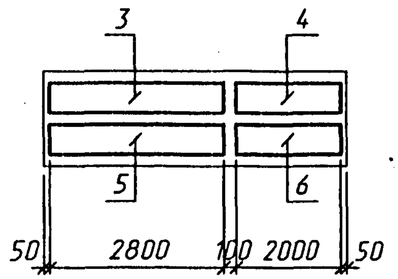

Сетки бортиков

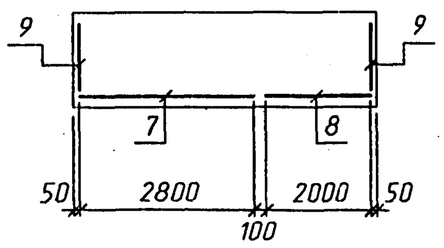

Сетки вутов

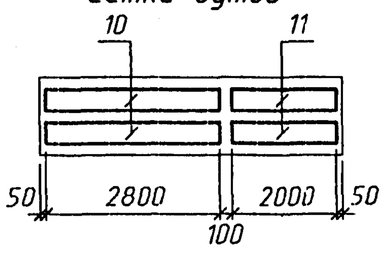

Схема расположения хомутов

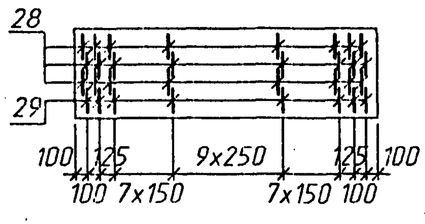

БС1.50-2М1; БС1.50-2М; БС1.50-2

						14						
23	22	21	20	18	16	15	17	19	21	21	22	23
24	22	22	21	21	21	21	21	21	21	21	22	24

БС1.50-3М1; БС1.50-3М; БС1.50-3

21	16	21	18	20	14		15	20	19	21	17	21
24	21	22	21	22	22	22	22	22	21	22	21	24

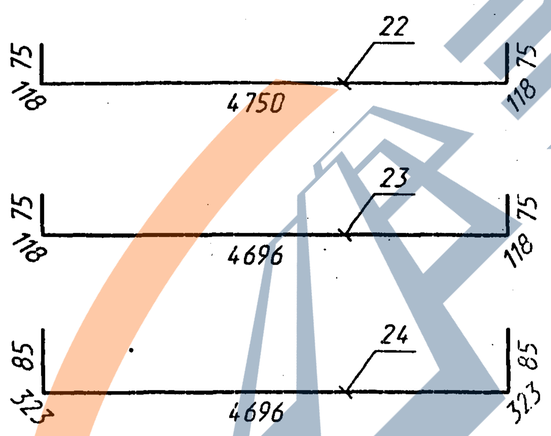

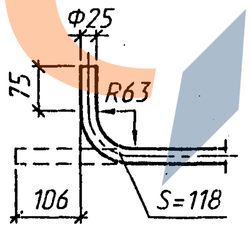

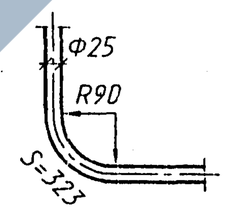

Сечение в середине пролета

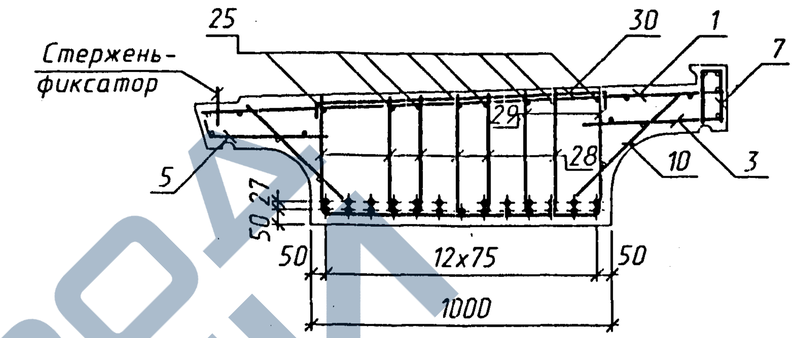

Деталь заделки строповочной петли

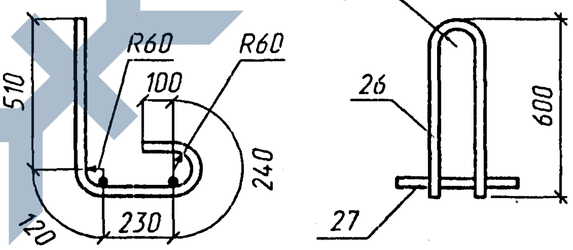

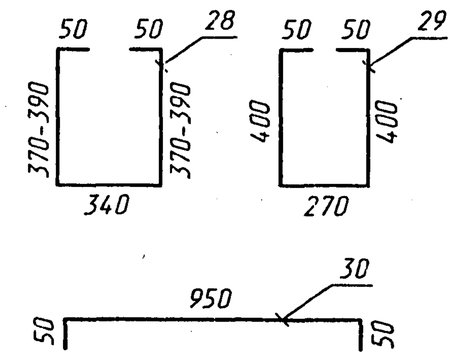

Наименьшая толщина защитного слоя бетона до поверхности хомутов-20мм; до поверхности рабочей арматуры-30мм.

Привязка закладных изделий, строповочных петель, стержня-фиксатора см. докум. 3.501.1-175.93.31-5

Исполнил	Гордеев		3.501.1-175.93.31-6
Проверил	Васильева		
Нач.пр.гр.	Акулова		
Гл.инж.пр.	Пашковский		Балка станционная длиной 5.0м БС1.50 Арматурный чертеж
Нач.отд.	Ткаченко		
Н.контр.	Миронова		

Стадия	Лист	Листов
Р	1	2

АО "ТРАНСМОСТ"

Взам.инв.№ | Подпись и дата | Инв.№подл.

ЗАВОД ЖБИ

ВЕДОМОСТЬ РАСХОДА СТАЛИ, кг

Марка балки	ИЗДЕЛИЯ АРМАТУРНЫЕ								Вязальная проволока ГОСТ 3282-74	Всего
	АРМАТУРА КЛАССА									
	AIII (AII)			AI						
	ГОСТ 5781-82									
	⌀25	⌀12	Итого	⌀25	⌀12	⌀10	⌀8	Итого		
БС1.50-3 БС1.50-3М	441.3	75.0	516.3	38.8	49.6	101.0	57.1	246.5	2.1	764.9
БС1.50-2 БС1.50-2М	441.3	75.0	516.3	38.8	49.6	101.0	57.1	246.5	2.1	764.9
БС1.50-3М1	409.9	75.0	484.9	38.8	49.6	101.0	57.1	246.5	1.9	733.3
БС1.50-2М1	409.9	75.0	484.9	38.8	49.6	101.0	57.1	246.5	1.9	733.3

продолжение ведомости

Марка балки	ИЗДЕЛИЯ ЗАКЛАДНЫЕ								Всего	Общий расход
	ПРОКАТ					Сталь арматурная ГОСТ 5781-82				
	Листовой ГОСТ 19903-74, δ					Класса AIII(AII)				
	40	16	12	8	Итого	⌀22	⌀12	Итого		
БС1.50-3 БС1.50-3М	8.8	120.4	4.8	15.6	149.6	8.0	3.2	11.2	160.8	925.7
БС1.50-2 БС1.50-2М										925.7
БС1.50-3М1										894.1
БС1.50-2М1										894.1

Взам.инв.№ | Подпись и дата | Инв.№ подл.

C1

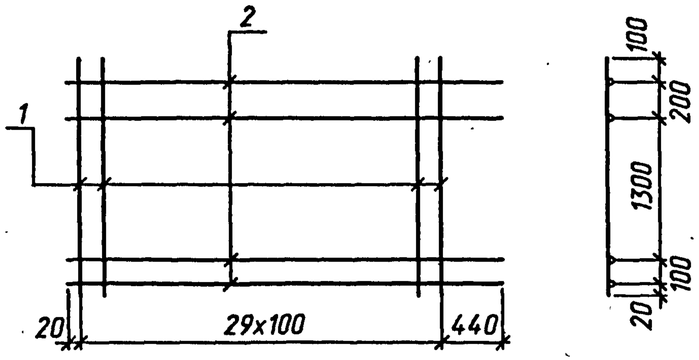

C2

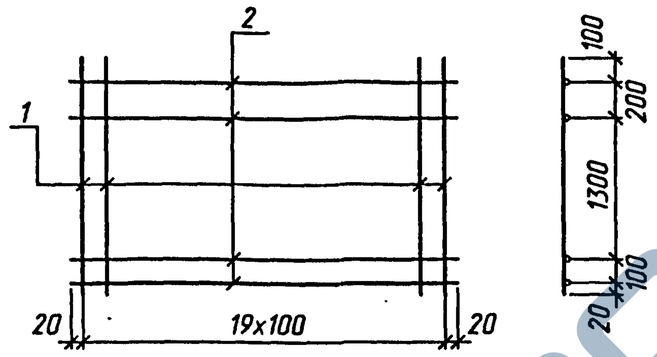

C3

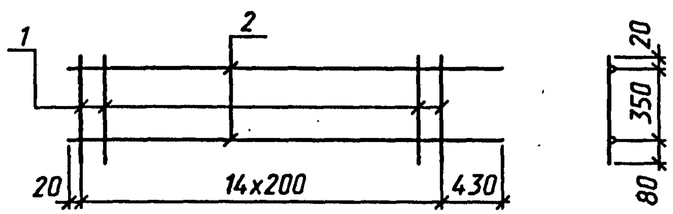

C4

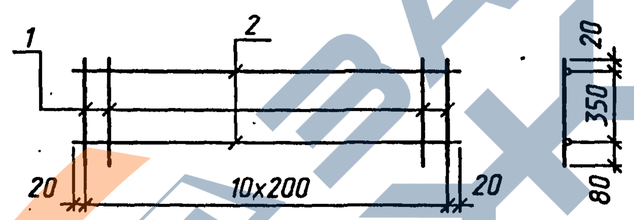

C5

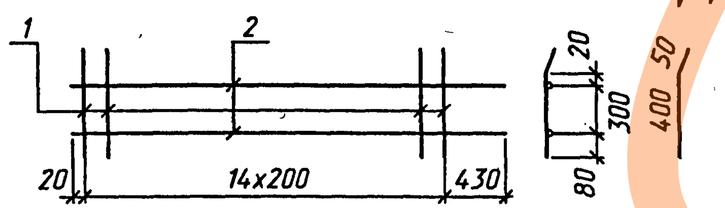

C6

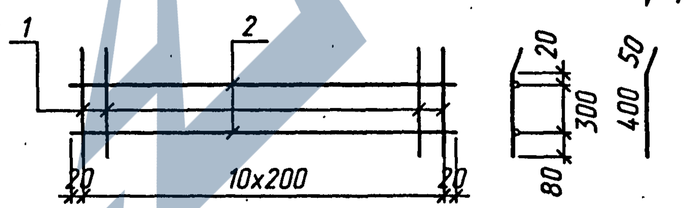

Марка сетки кол.	Поз.	Наименование		Кол.	Масса ед. кг	Масса сетки кг
C1	1	⌀12AIII(AII)	L=1720	30	1.5	57.9
	2	⌀12AI	l=3360	4	3.0	
C2	1	⌀12AIII(AII)	l=1720	20	1.5	37.5
	2	⌀12AI	l=1940	4	1.7	
C3	1	⌀8AI	l=450	15	0.2	5.2
	2	⌀8AI	l=3250	2	1.3	
C4	1	⌀8AI	l=450	11	0.2	3.6
	2	⌀8AI	l=2040	2	0.8	
C5	1	⌀8AI	l=450	15	0.2	5.2
	2	⌀8AI	l=3250	2	1.3	
C6	1	⌀8AI	l=450	11	0.2	3.6
	2	⌀8AI	l=2040	2	0.8	

Арматура класса AI, AII, AIII по ГОСТ 5781-82.

Соединение стержней в сетках производится контактной точечной сваркой по ГОСТ 14098-91 или вязальной проволокой.

Для районов с расчетной температурой наружного воздуха ниже минус 30°С соединение стержней из стали класса AIII марки 25Г2С только вязаное,а в марку сетки вводится индекс "М".

Для районов с расчетной температурой ниже минус 40°С применение стали марки Ст5сп не допускается.

Исполнил	Гордеев		
Проверил	Васильева		
Нач.пр.гр.	Акулова		
Гл.инж.пр.	Пашковский		
Нач.отд.	Ткаченко		
Н.контр.	Миронова		

3.501.1-175.93.31-7

Сетка арматурная

C1...C6

Стадия	Лист	Листов
Р		1

АО "ТРАНСМОСТ"

Инв.№подл. | Подпись и дата | Взам.инв.№

https://zavodjbi.com/

C7

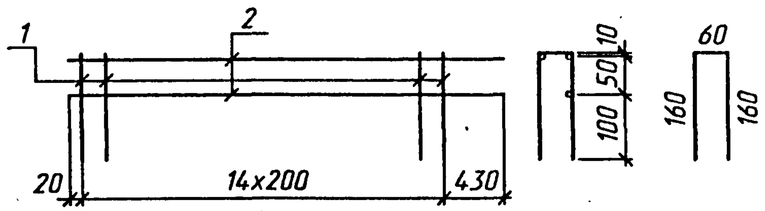

C8

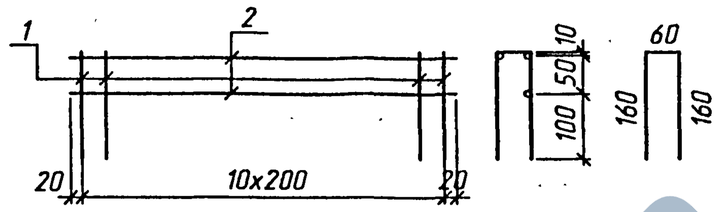

C9

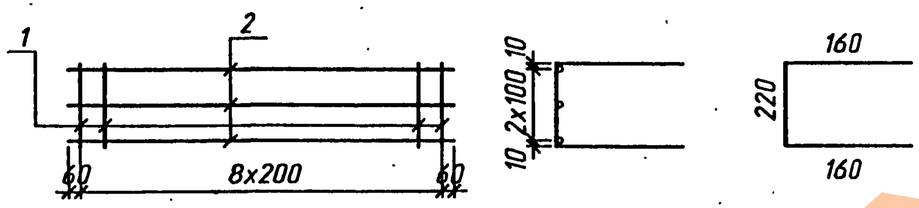

Марка сетки кол.	Поз.	Наименование		Кол.	Масса ед. кг.	Масса сетки кг
C7	1	⌀8AI	L=380	15	0.2	6.1
	2	⌀8AI	l=3250	3	1.3	
C8	1	⌀8AI	l=380	11	0.2	4.1
	2	⌀8AI	l=2040	3	0.8	
C9	1	⌀8AI	l=540	9	0.2	4.0
	2	⌀8AI	l=1720	3	0.7	
C10	1	⌀8AI	l=500	15	0.2	5.5
	2	⌀8AI	l=3250	2	1.3	
C11	1	⌀8AI	l=500	11	0.2	3.8
	2	⌀8AI	l=2040	2	0.8	

Арматура класса AI по ГОСТ 5781-82.
Соединение стержней в сетках производится контактной точечной сваркой по ГОСТ 14098-91 или вязальной проволокой.

C10

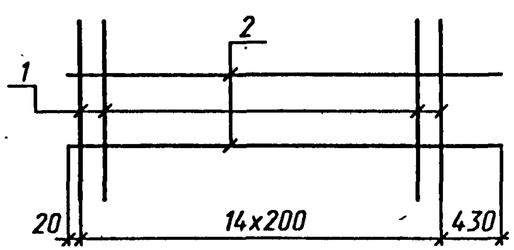

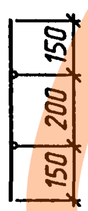

C11

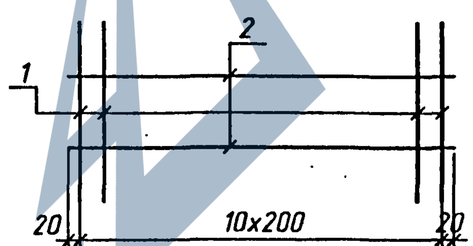

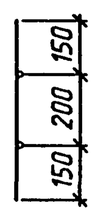

Взам.инв.№			
Подпись и дата			
Инв.№подл.			

Исполнил	Гордеев		
Проверил	Васильева		
Нач.пр.гр.	Акулова		
Гл.инж.пр.	Пашковский		
Нач.отд.	Ткаченко		
Н.контр.	Миронова		

3.501.1-175.93.31-8

Сетка арматурная C7...C11

Стадия	Лист	Листов
Р		1

АО "ТРАНСМОСТ"

https://zavodjbi.com/