https://zavodjbi.com/

ТИПОВЫЕ КОНСТРУКЦИИ, ИЗДЕЛИЯ И УЗЛЫ ЗДАНИЙ И СООРУЖЕНИЙ

СЕРИЯ 1.050.1—3

СБОРНЫЕ ЖЕЛЕЗОБЕТОННЫЕ МАРШИ, ПЛОЩАДКИ И ПРОСТУПИ ДЛЯ МНОГОЭТАЖНЫХ ОБЩЕСТВЕННЫХ, АДМИНИСТРАТИВНЫХ И БЫТОВЫХ ЗДАНИЙ И ПРОИЗВОДСТВЕННЫХ ЗДАНИЙ, ПРОМЫШЛЕННЫХ ПРЕДПРИЯТИЙ

ВЫПУСК 2

ОГРАЖДЕНИЯ ЛЕСТНИЦ. РАБОЧИЕ ЧЕРТЕЖИ

1976-02
Цена: 6-23

https://zavodjbi.com/

1.050.1-3 В.2

ТИПОВЫЕ КОНСТРУКЦИИ, ИЗДЕЛИЯ И УЗЛЫ ЗДАНИЙ И СООРУЖЕНИЙ

СЕРИЯ 1.050.1-3

СБОРНЫЕ ЖЕЛЕЗОБЕТОННЫЕ МАРШИ, ПЛОЩАДКИ И ПРОСТУПИ ДЛЯ МНОГОЭТАЖНЫХ ОБЩЕСТВЕННЫХ, АДМИНИСТРАТИВНЫХ И БЫТОВЫХ ЗДАНИЙ И ПРОИЗВОДСТВЕННЫХ ЗДАНИЙ, ПРОМЫШЛЕННЫХ ПРЕДПРИЯТИЙ

ВЫПУСК 2

ОГРАЖДЕНИЯ ЛЕСТНИЦ. РАБОЧИЕ ЧЕРТЕЖИ

РАЗРАБОТАНЫ ТБИЛЗНИИЭП

ДИРЕКТОР ИНСТИТУТА Н.А.ЭДИШЕРАШВИЛИ

ГЛ.КОНСТР.ИНСТ. А.Г.ЧИКОБАВА

НАЧАЛЬНИК ОТДЕЛА Г.В.ТУРМАНИДЗЕ

ГЛ.ИНЖ.ПРОЕКТА Н.А.КАПАНАДЗЕ

ПРИ УЧАСТИИ НИИЖБ ГОССТРОЯ СССР

УТВЕРЖДЕНЫ ГОСКОМАРХИТЕКТУРЫ
ПРИКАЗ ОТ 29.03.1991 г. №43

ВВЕДЕНЫ В ДЕЙСТВИЕ С 01.07.1991 г.
ТБИЛЗНИИЭП, ПРИКАЗ №41 ОТ 03.04.19 г.

1.050.1-3 В.2

Обозначение	Наименование	Стр.
I.I50.I-3 2	Содержание	2
ТТ	Технические требования	3
НИ	Номенклатура изделий	4
I	Ограждение ОМ I4-I; ОМ I5-I; ОМ I8-I	6
2	Ограждение ОМ I4-2; ОМ I5-2; ОМ I8-2	7
3	Ограждение ОМ I4-3; ОМ I5-3; ОМ I8-3	8
4	Ограждение ОМ I7-I...ОМ I7-3	9
5	Ограждение ОМ II-I...ОМ II-3	10
6	Ограждение ОМ I7-4...ОМ I7-6	11
7	Ограждение ОМ II-4...ОМ II-6	13
8	Ограждение ОМВ I4-I...ОМВ I4-3	15
9	Ограждение ОМВ I8-I...ОМВ I8-3	16
I0	Ограждение ОМВ I7-I...ОМВ I7-3	17
II	Ограждение ОМН I4-I...ОМН I4-3	18
I2	Ограждение ОМН I7-I...ОМН I7-3	19
I3	Ограждение ОМН I8-I...ОМН I8-3	20
I4	Ограждение ОМН I8-Iк...ОМН I8-9к	21
I5	Ограждение ОМВ I4-4...ОМВ I4-6	22
I6	Ограждение ОМВ I7-4...ОМВ I7-6	23
I7	Ограждение ОМН I7-4...ОМН I7-6	24
I8	Ограждение ОП I2-I...ОП I2-3	25
I9	Ограждение ОП I2-4...ОП I2-6	26
20	Ограждение ОК 26-4...ОК 26-6	27
2I	Ограждение ОМД1:ОМД2	28
22	Стойка I; Стойка 2	28
23	Связь I...Связь 4	29

Обозначение		Наименование	Стр.
I.I50.I-3 2	24	Каркас I; Каркас 3	29
	25	Каркас 2	30
	26	Каркас 4; Каркас 6	30
	27	Каркас 5; каркас 7	31
	28	Каркас 8; каркас 9	31
	29	Каркас I0	32
	30	Каркас II; каркас I2	32
	3I	Каркас I3...каркас I5	33
	32	Каркас I6...каркас I8	33
	33	Каркас I9; каркас 20	34
	34	Каркас 2I	34
	35	Кронштейн	35
	36	Вставка I...вставка 5	35
	37	Узел I-I7; 2н; I7н	36
	РС	Ведомость расхода стали на изделие	37

Разраб.	Нокель		01.91
Провер.	Капанадзе		01.91
ГИП	Бускиладзе		01.91
Н. контр.	Бускиладзе		01.91

1.050.1-3 2

Содержание

Стадия	Лист	Листов
Р		

ТбилЗНИИЭП

Инв.№подл. | Подп. и дата | Взам.инв.№

Формат А3

I. ОБЩАЯ ЧАСТЬ

I.I. Серия I.050.I-3, выпуск 2 содержит рабочие чертежи металлических ограждений лестничных маршей высотой I,4; I,5; I,65 и I,8 м и верхних лестничных площадок, разработанных в серии I.050.I-3, вып.I "Лестничные марши, площадки и проступи. Рабочие чертежи". Выпуск 2 содержит также ограждение проема лестничной клетки и специальные ограждения лестниц для детских яслей-садов с высотой марша I,65 м. Серия разработана взамен серии I.050.I-2 выпуск 2.

I.2. Ограждения лестниц разработаны в соответствии с требованиями СНиП П-23-8I* "Стальные конструкции. Нормы проектирования", СНиП 2.08.02-89* "Общественные здания и сооружения. Нормы проектирования. Общая часть", СНиП 2.0I.07-85 "Нагрузки и воздействия. Нормы проектирования.

2. ТЕХНИЧЕСКАЯ ХАРАКТЕРИСТИКА ИЗДЕЛИЙ

2.I. Ограждения лестниц разработаны решетчатого типа в трех вариантах архитектурного исполнения.

2.2. Каркасы и решетчатые заполнения ограждений должны изготовляться из стали марки ВСт3пс6-I по ГОСТ 380-7I**. Стальные элементы для каркасов ограждений необходимо изготовлять из сортового проката по ГОСТ 259I-88*, ГОСТ2590-88*, ГОСТ I0704-76* и ГОСТ I03-76*.

2.3. Поручни для ограждений применять поливинилхлоридные типа П по ГОСТ I9III-77.

2 4. Горизонтальные нагрузки на поручни приняты 0,3кН/м (30 кгс/м) и 0,8 кН/м (80 кгс/м) в соответствии с СНиП 2.0I.07.85.

3. ИЗГОТОВЛЕНИЕ И МОНТАЖ ЛЕСТНИЦ

3.I. Ограждения лестниц крепятся стойками к закладным изделиям маршей и площадок.

3.2. Соединения всех элементов ограждений выполнять на сварке по ГОСТ 5264-80*.

3.3. Соединение ограждения лестничного марша с ограждением верхней и нижней площадок марша выполняются на сварке.

3.4. Торцы ограждений нисходящего и восходящего маршей соединяются между собой с помощью металлических планок на сварке.

3.5. Изготовление, приемку, маркировку, хранение и транспортирование ограждений выполнять в соответствии с требованиями ГОСТ 25772-83.

Разраб.	Бискивадзе		01.91	1.050.1-3 2 ТТ		
Провер.	Каланадзе		01.91			
ГИП	Бискивадзе		01.91			
				Технические требования	Стадия	Лист	Листов
					Р		1
					ТбилЗНИИЭП		
Н. контр.	Бискивадзе		01.91			

ФОРМАТ А3

1.050.1-3 В.2

ИНВ.№ ПОДЛ. | ПОДП. И ДАТА | ВЗАМ.ИНВ.№

ЗАВОД КБИ

1.050.1-3-В.2

Марка изделия	Эскиз	Масса изделия, кг
ОМ 14-1	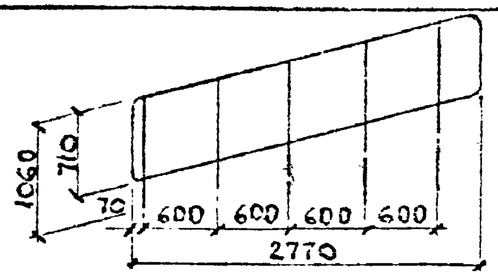	36,6
ОМ 14-2		37,9
ОМ 14-3		37,7
ОМ 15-1	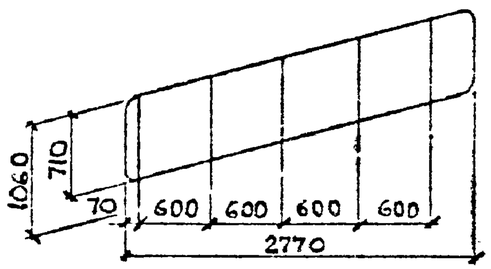	36.7
ОМ 15-2		38.0
ОМ 15-3		37.8
ОМ 17-1	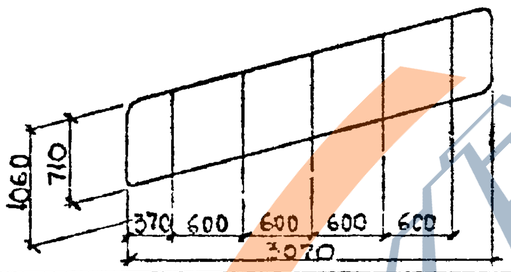	38.2
ОМ 17-2		39.7
ОМ 17-3		39.4
ОМ 18-1	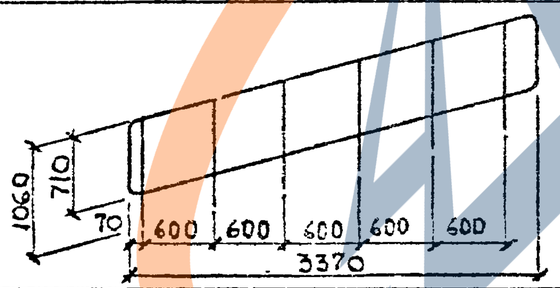	43.9
ОМ 18-2		45.5
ОМ 18-3		45.3
ОМ 11-1	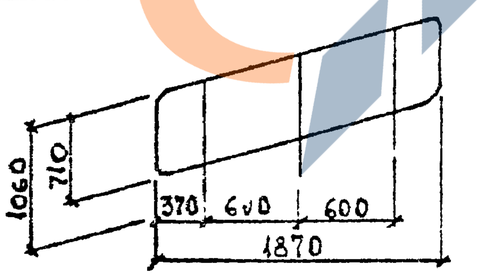	23.7
ОМ 11-2		24.6
ОМ 11-3		24.4

Марка изделия	Эскиз	Масса изделия, кг
ОМ 17-4	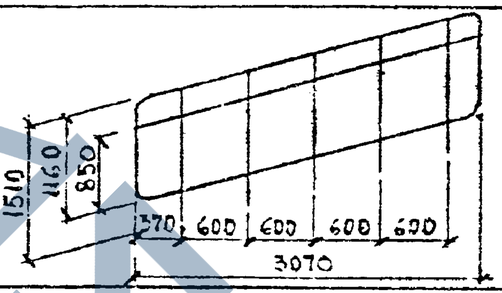	53.0
ОМ 17-5		55,9
ОМ 17-6		74,5
ОМ 11-4	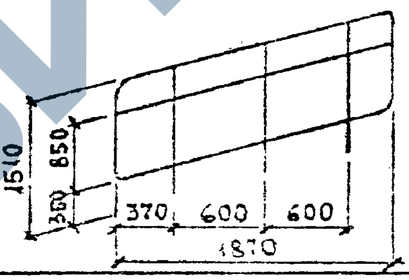	31,5
ОМ 11-5		33,3
ОМ 11-6		44.1
ОМВ 14-1	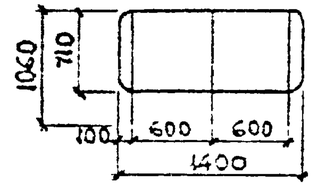	21,1
ОМВ 14-2		21,7
ОМВ 14-3		21.6
ОМВ 17-1	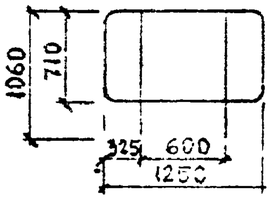	15.8
ОМВ 17-2		16,2
ОМВ 17-3		16,2
ОМВ 18-1	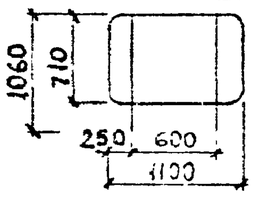	15.4
ОМВ 18-2		15.9
ОМВ 18-3		15.8

Разраб.	Нокель		
Провер.	Барбакадзе		
ГИП	Бускивадзе		
Н. контр.	Бускивадзе		

1.150.1-3 2 НИ

Номенклатура изделий

Стадия	Лист	Листов
Р	1	2

ТбилЗНИИЭП

Инв. № подл. | Подпись и дата | Взам. инв. №

Копировал

Формат А3

1.050.1-3 В.2

Марка изделия	Эскиз	Масса изделия, кг
ОМН 14-1	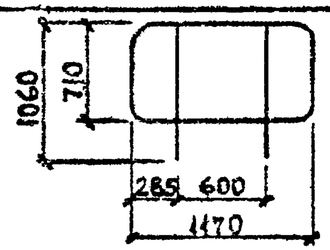	15,5
ОМН 14-2		16.0
ОМН 14-3		16.0
ОМН 17-1	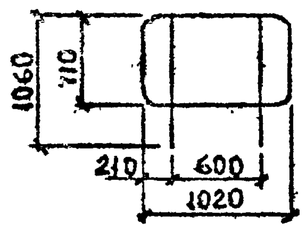	15,2
ОМН 17-2		15,7
ОМН 17-3		15,6
ОМН 18-1	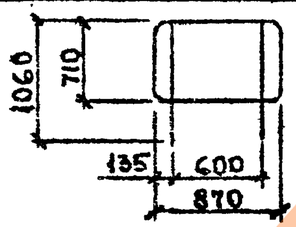	14,2
ОМН 18-2		14,5
ОМН 18-3		14,5
ОМН 18-1К	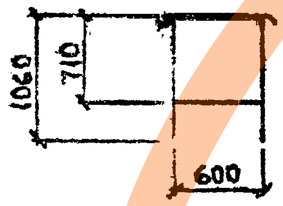	11,2
ОМН 18-2К		11,5
ОМН 18-3К		11,5
ОМД-1	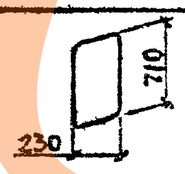	2,6
ОМД-2		2,7
ОМВ 14-4	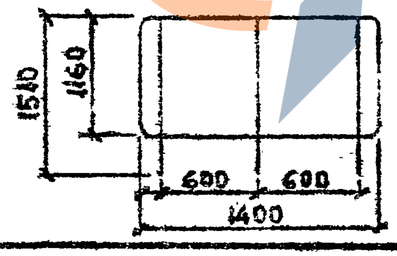	25,5
ОМВ 14-5		26,9
ОМВ 14-6		35,9

Марка изделия	Эскиз	Масса изделия, кг
ОМВ 17-4	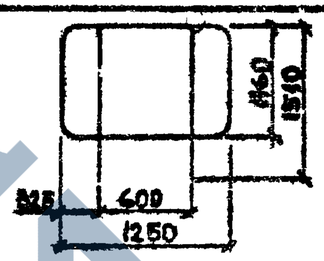	19.2
ОМВ 17-5		20.4
ОМВ 17-6		28.0
ОМН 17-4	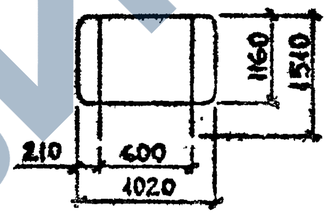	18.1
ОМН 17-5		19.1
ОМН 17-6		25.5
ОП 12-1	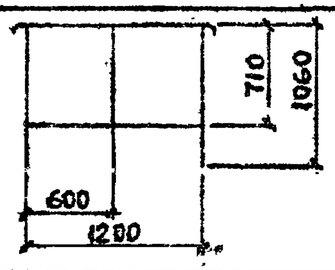	18.3
ОП 12-2		18.9
ОП 12-3		18.8
ОП 12-4	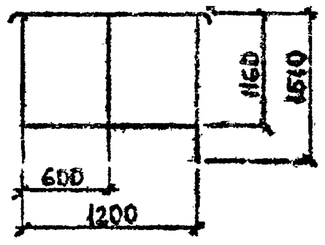	23.7
ОП 12-5		24.9
ОП 12-6		32.6
ОК 26-4	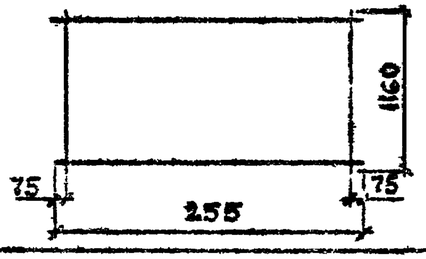	18.3
ОК 26-5		17.7
ОК 26-6		33.1

Инв. № подл. | Подпись и дата | Взам. инв. №

1.150.1-3 2 ИИ

Лист 2

Копировал

Формат А3

https://zavodjbi.com/

1.050.1-3 В.2

ОМ 14-1 ; ОМ 15-1

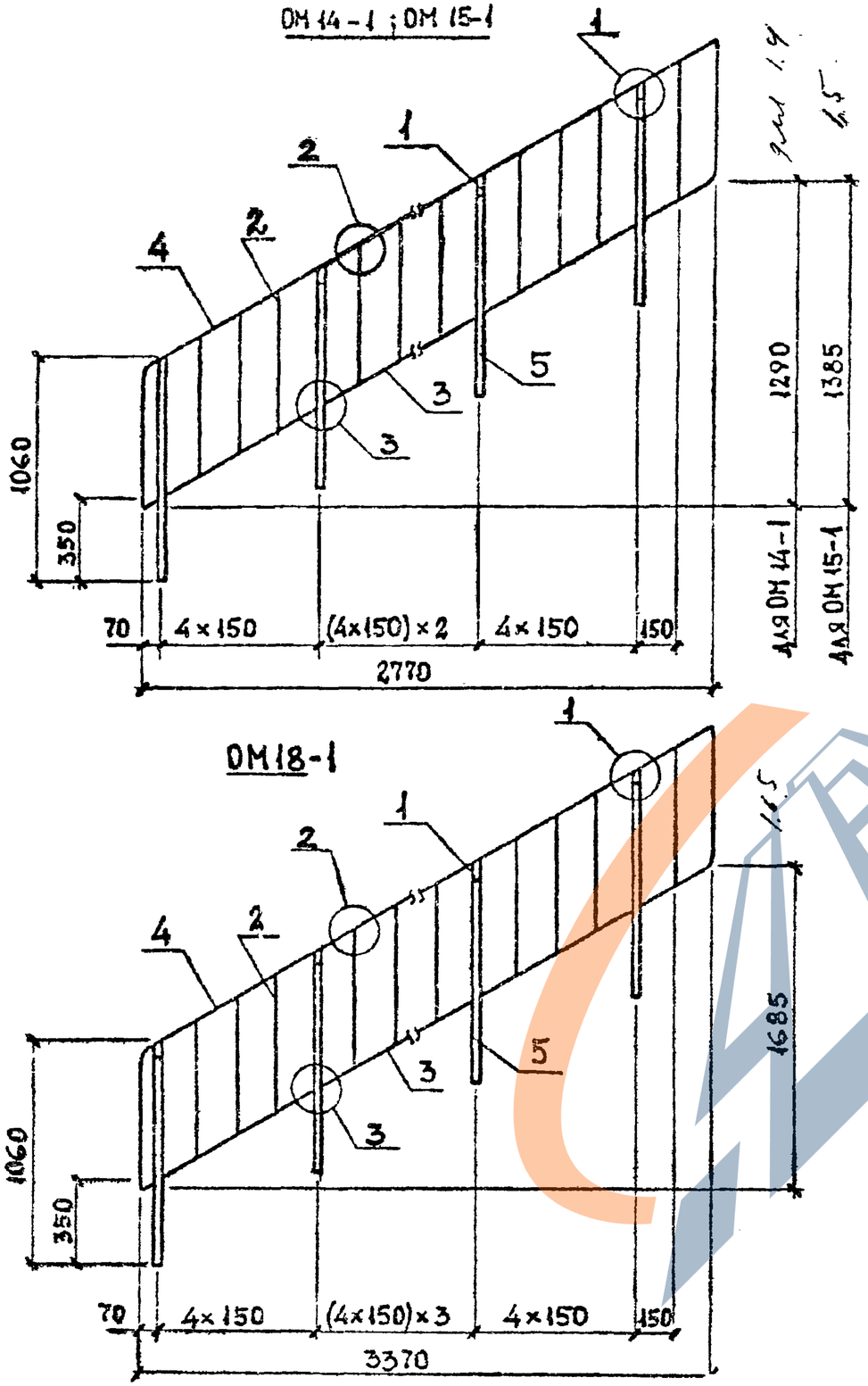

ОМ 18-1

Марка ограждения	Поз	Наименование	Кол	Обозначение документа
ОМ 14-1	1	Стойка 1	5	1.050.1-3 2 22
	2	Связь 1	13	23
	3	Связь 3	4	23
	4	Каркас 2	1	25
	5	Полоса Б20×30; ℓ=1005мм; 4,73кг	5	Б.4
		Масса ограждения, кг	36.6	
ОМ 15-1		Поз. 1; 2; 5 по ОМ 14-1		
	3	Связь 4	4	1.050.1-3 2 23
	4	Каркас 1	1	24
		Масса ограждения, кг	36.7	
ОМ 18-1	1	Стойка 1	6	1.050.1-3 2 22
	2	Связь 1	16	23
	3	Связь 4	5	23
	4	Каркас 3	1	24
	5	Полоса Б20×30; ℓ=1005мм; 4,73кг	6	Б.4
		Масса ограждения, кг	43.9	

Полоса - по ГОСТ 103-76*, марка стали ВСт3пс6-1 ТУ 14-1-3023-80

Узлы см. 1.050.1-3 2 37

Разраб.	Сичинава		11.90
Проверил	Нокель		11.90
ГИП	Бускивадзе		11.90
Н.контр.	Бускивадзе		11.90

1.050.1-3 2 1

Ограждение ОМ 14-1; ОМ 15-1; ОМ 18-1

Стадия	Лист	Листов
Р		1

ТбилЗНИИЭП

Инв.№ подл. | Подп. и дата | Взам.инв.№

Формат А3

https://zavodjk.com/

1.050.1-3 В.2

ОМ 14-2; ОМ 15-2

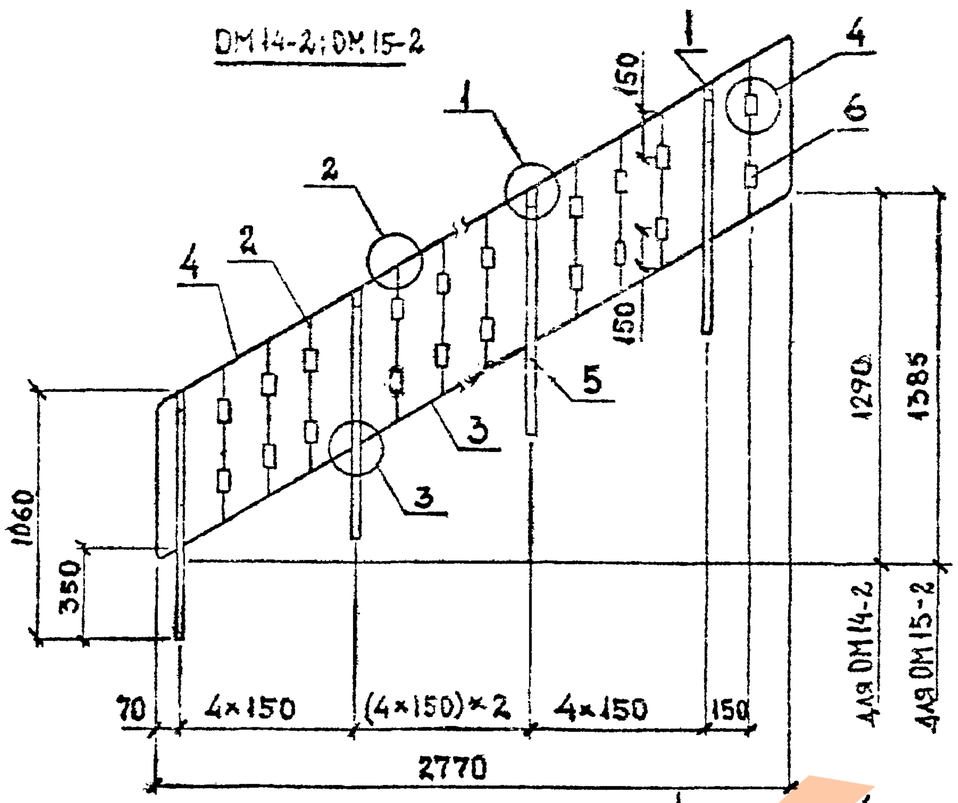

ОМ 18-2

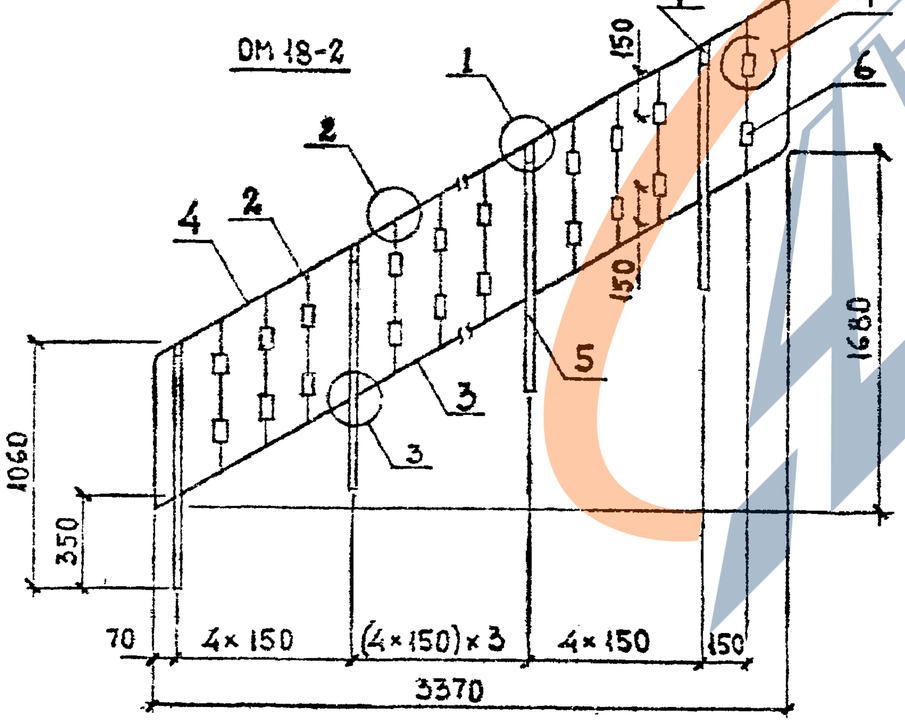

Марка ограждения	Поз.	Наименование	Кол	Обозначение документа
ОМ 14-2	1	Стойка 1	5	1.050.1-3 2 22
	2	Связь 1	13	23
	3	Связь 3	4	23
	4	Каркас 2	1	25
	5	Полоса Б 20×30; ℓ=1005 мм; 4,73 кг	5	Б.4
	6	Труба 18×4,5; ℓ=35 мм; 0,05 кг	26	Б.4
	Масса ограждения, кг		379	
ОМ 15-2	Поз. 1; 2; 5; 6 по ОМ 14-2			
	3	Связь 4	4	1.050.1-3 2 23
	4	Каркас 1	1	24
	Масса ограждения, кг		38,0	
ОМ 18-2	1	Стойка 1	6	1.050.1-3 2 22
	2	Связь 1	16	23
	3	Связь 4	5	23
	4	Каркас 3	1	24
	5	Полоса Б 20×30; ℓ=1005 мм; 4,73 кг	6	Б.4
	6	Труба 18×4,5; ℓ=35 мм; 0,05 кг	32	Б.4
	Масса ограждения, кг		455	

Полоса — по ГОСТ 103-76*, Труба — по ГОСТ 10704-76*,
марка стали ВСт3пс6-1 ТУ 14-1-3023-80

Узлы см. 1.050.1-3 2 37

Разраб.	Сичинава		11.90
Проверил	Нокель		11.90
ГИП	Бускивадзе		11.90
Н. контр.	Бускивадзе		

1.050.1-3 2 2

Ограждение ОМ 14-2
ОМ 15-2; ОМ 18-2

Стадия	Лист	Листов
Р		1

ТбилЗНИИЭП

Инв. № подл. | Подп. и дата | Взам. инв. №

Формат А3

1.050.1-3 .В.2

ОМ14-3 ; ОМ15-3

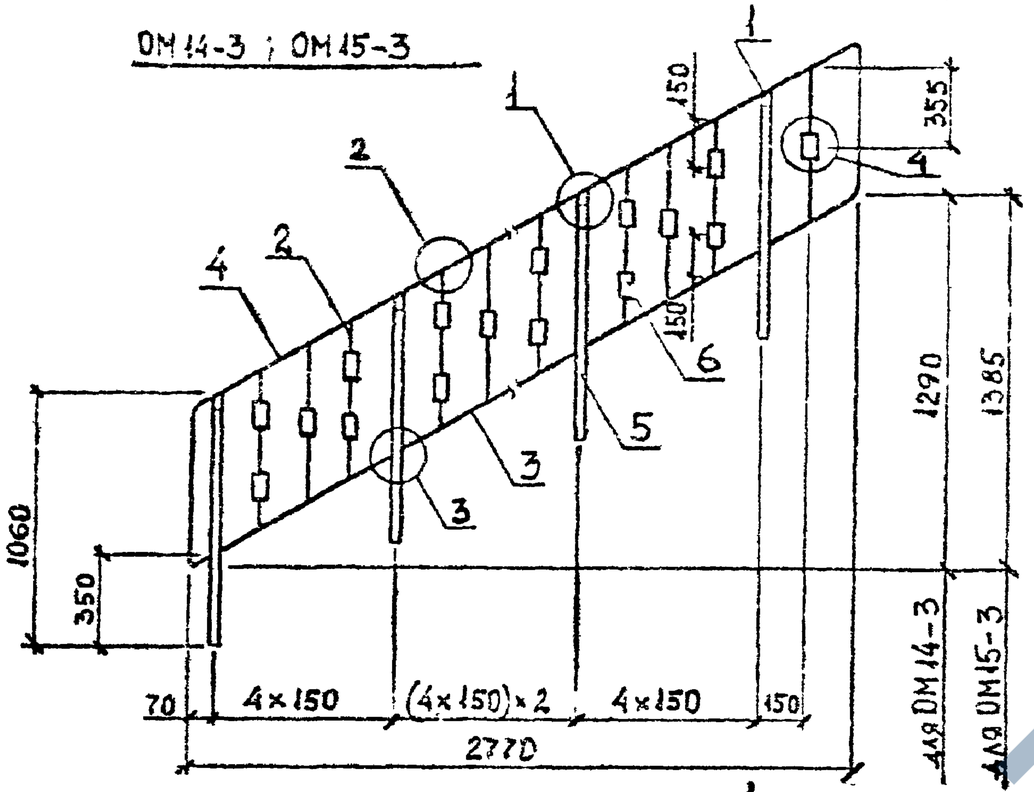

ОМ18-3

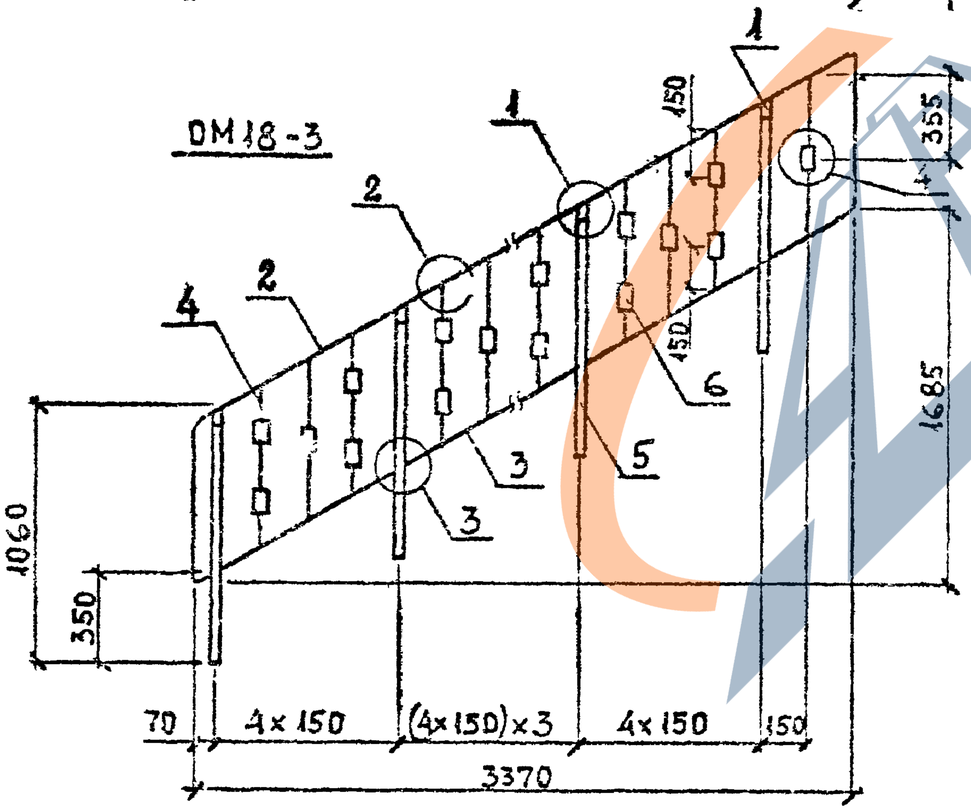

Марка ограждения	Поз	Наименование	Кол.	Обозначение документа
ОМ14-3	1	Стойка 1	5	1.050.1-3 2 22
	2	Связь 1	13	23
	3	Связь 3	4	23
	4	Каркас 2	1	25
	5	Полоса Б20×30; ℓ=1005мм; 4,73кг	5	Б.4
	6	Труба 18×4,5, ℓ=35мм; 0,05кг	21	Б.4
	Масса ограждения, кг		37,7	
ОМ15-3	Поз. 1; 2; 5; 6 по ОМ14-3			
	3	Связь 4	4	1.050.1-3 2 23
	4	Каркас 1	1	24
	Масса ограждения, кг		37,8	
ОМ18-3	1	Стойка 1	6	1.050.1-3 2 22
	2	Связь 1	16	23
	3	Связь 4	5	23
	4	Каркас 3	1	24
	5	Полоса Б20×30; ℓ=1005мм; 4,73кг	6	Б.4.
	6	Труба 18×4,5; ℓ=35мм; 0,05кг	26	Б.4.
	Масса ограждения, кг		45,3	

Полоса – по ГОСТ 103-76*; Труба – по ГОСТ 10704-76*, марка стали Вст3пс6-1 ТУ 14-1-3023-80

Узлы см. 1.050.1-3 2 37

Разраб.	Сичинава		
Провер.	Нобель		
ГИП	Бускивадзе		
Н. контр.	Бускивадзе		

1.050.1-3 2 3

Ограждение ОМ14-3; ОМ15-3; ОМ18-3

Стадия	Лист	Листов
Р		

ТбилЗНИИЭП

Инв.№ подл. | Подп. и дата | Взам.инв.№

Формат А3

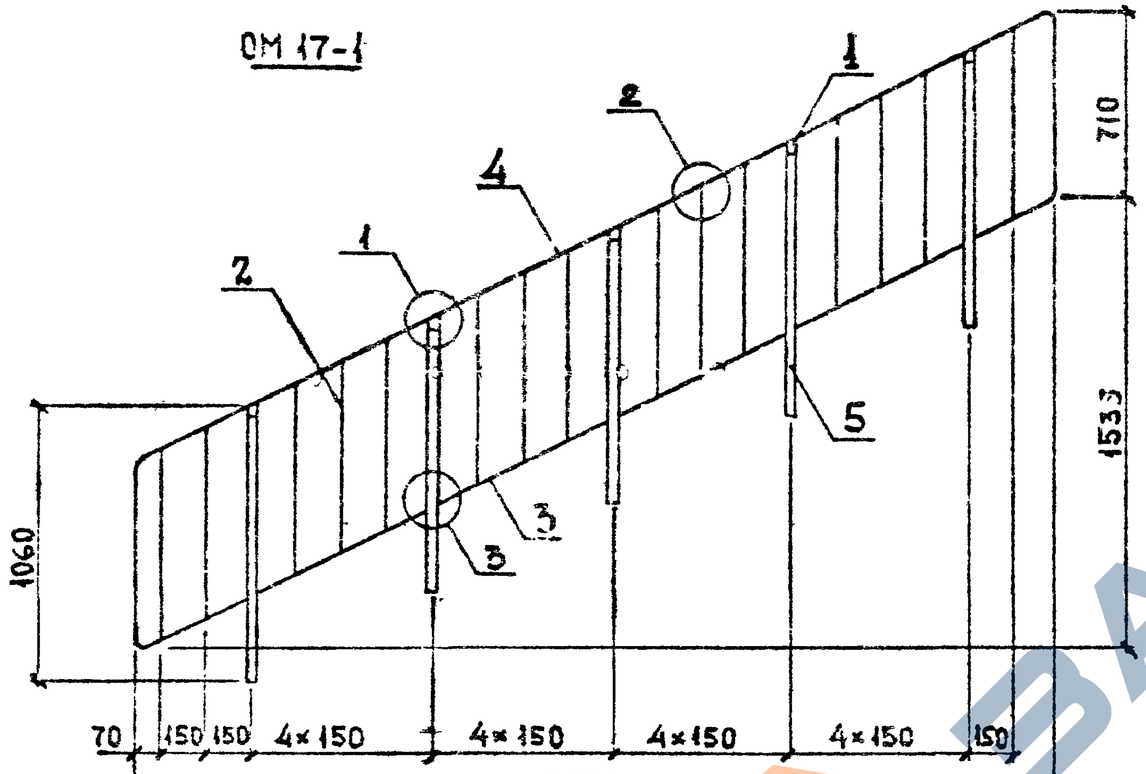

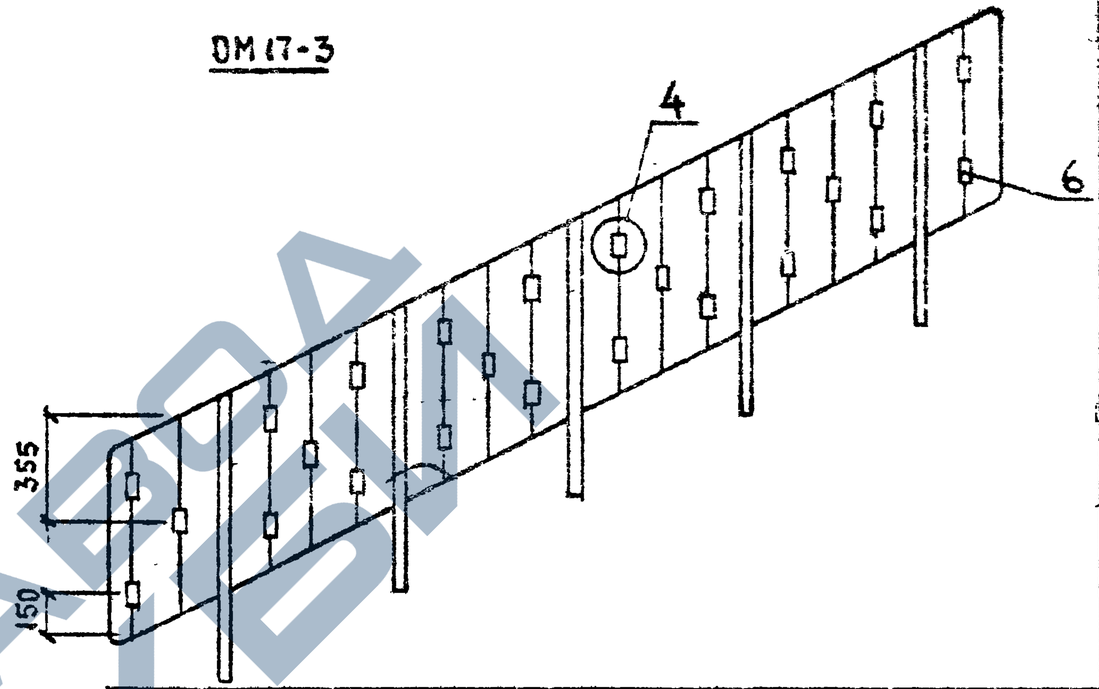

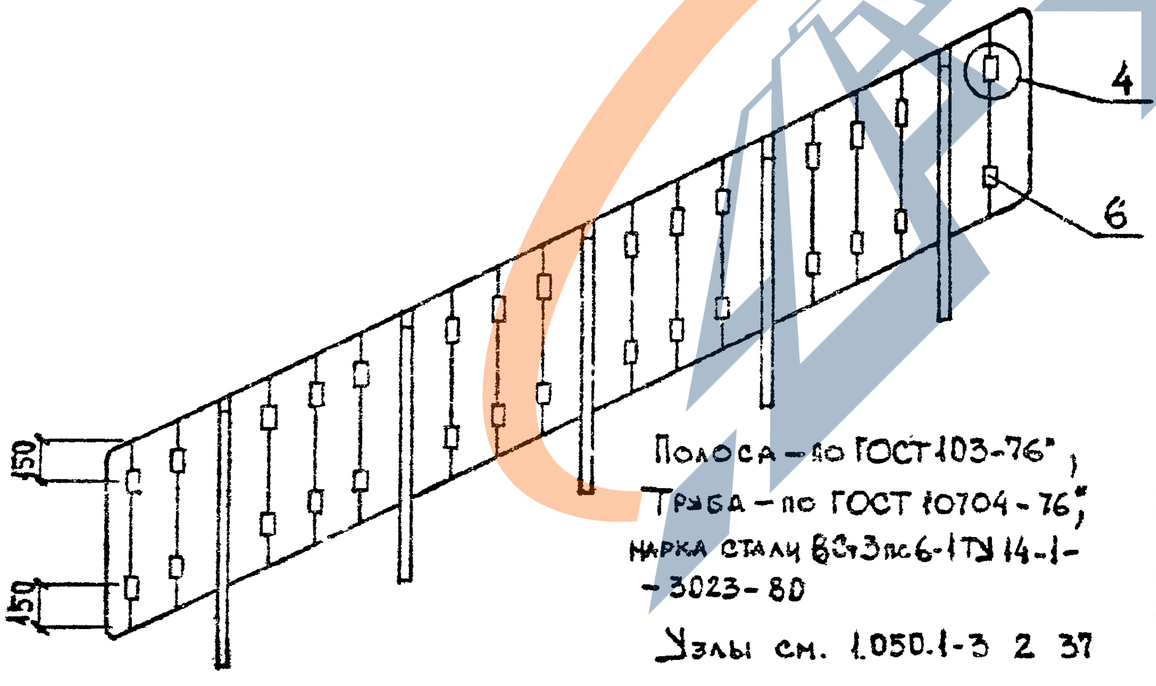

Полоса – по ГОСТ 103-76*,
Труба – по ГОСТ 10704-76*,
марка стали ВСт3пс6-1ТУ 14-1-
-3023-80

Узлы см. 1.050.1-3 2 37

Марка ограждения	Поз	Наименование	Кол	Обозначение документа
ОМ 17-1	1	Стойка 1	5	1.050.1-3 2 22
	2	Связь 1	15	23
	3	Связь 4	4	23
	4	Каркас 4	1	26
	5	Полоса 620×30; l=1005мм; 4.73кг	5	Б.4
		Масса ограждения, кг	38.2	
ОМ 17-2		Поз 1;2;3;4;5 по ОМ 17-1		
	6	Труба 18×4.5; l=35мм; 0.05кг	30	Б.4
		Масса ограждения, кг	39.7	
ОМ 17-3		Поз. 1;2;3;4;5 по ОМ 17-1		
	6	Труба 18×4.5; l=35мм; 0.05кг	25	Б.4
		Масса ограждения, кг	39.4	

Разраб.	Сичинава		
Проверил	Нокель		
ГИП	Бускивадзе		
Н.контр.	Бускивадзе		

1.050.1-3 2 4

Ограждение ОМ 17-1...
ОМ 17-3

Стадия	Лист	Листов
Р		1

ТбилЗНИИЭП

1.050.1-3 В.2

Инв.№ подл. | Подп. и дата | Взам.инв.№

ФОРМАТ А3

1.050.1-3 В.2

ОМ 11-1

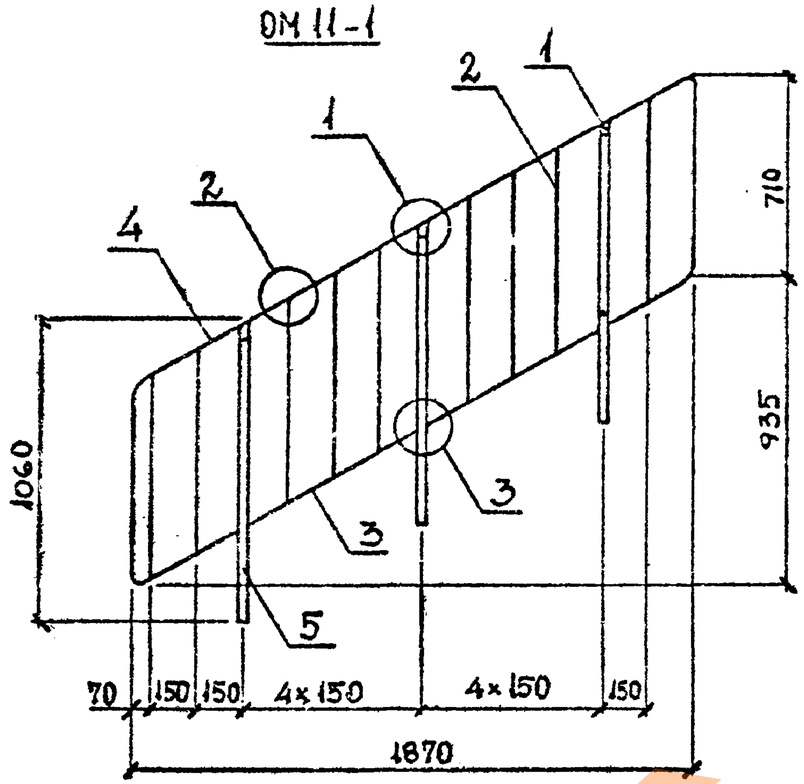

ОМ 11-2

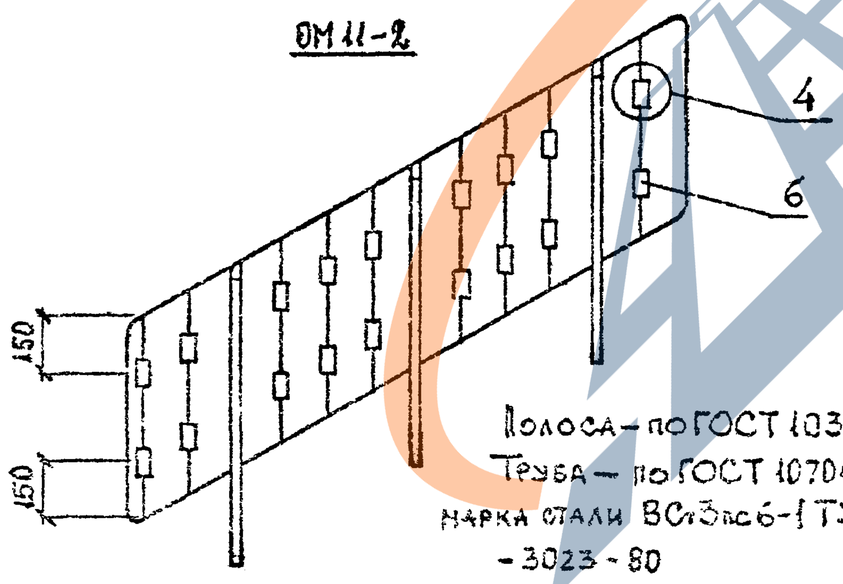

ОМ 11-3

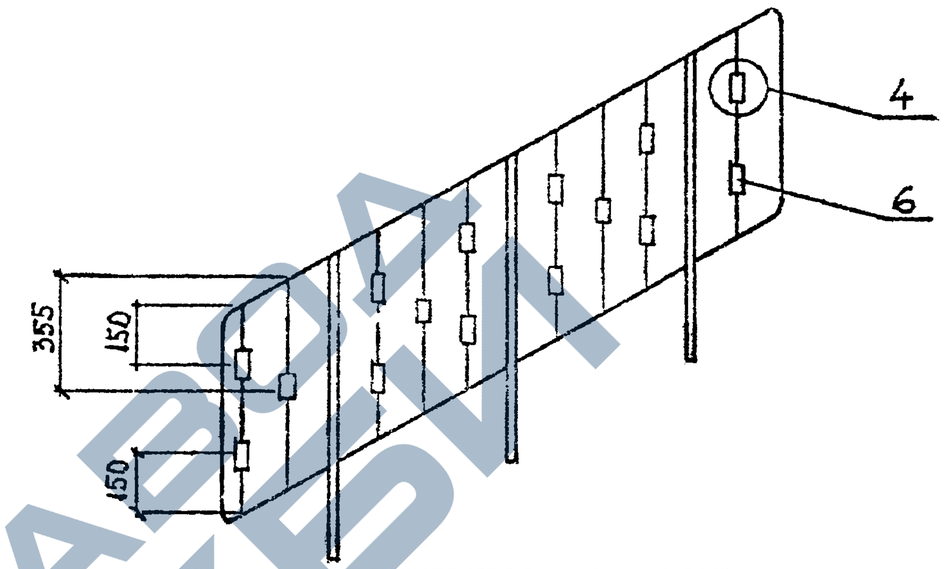

Марка ограждения	Поз	Наименование	Кол	Обозначение документа
ОМ 11-1	1	Стойка 1	3	1.050.1-3 2 22
	2	Связь 1	9	23
	3	Связь 4	2	23
	4	Каркас 6	1	26
	5	Полоса Б 20×30, ℓ=1005мм; 4,73кг	3	Б.4
		Масса ограждения, кг	23,7	
ОМ 11-2		Поз 1;2;3;4;5 по ОМ 11-1		
	6	Труба 18×4,5; ℓ=35мм; 0,05кг	18	Б.4
		Масса ограждения	24,6	
ОМ 11-3		Поз 1;2;3;4;5 по ОМ 11-1		
	6	Труба 18×4,5; ℓ=35мм; 0,05кг	15	Б.4
		Масса ограждения, кг	24,4	

Полоса — по ГОСТ 103-76*,
Труба — по ГОСТ 10704-76*,
марка стали ВСт3пс6-1 ТУ 14-1-3023-80

Узлы см. 1.050.1-3 2 37

Разраб.	Синицкая		
Проверил	Нокель		
ГИП	Бурковский		
Н. контр.	Бурковский		

1.050.1-3 2 5

Ограждение ОМ 11-1 ... ОМ 11-3

Стадия	Лист	Листов
Р		

ТбилЗНИИЭП

Инв.№ подл. | Подп. и дата | Взам.инв.№

Формат А3

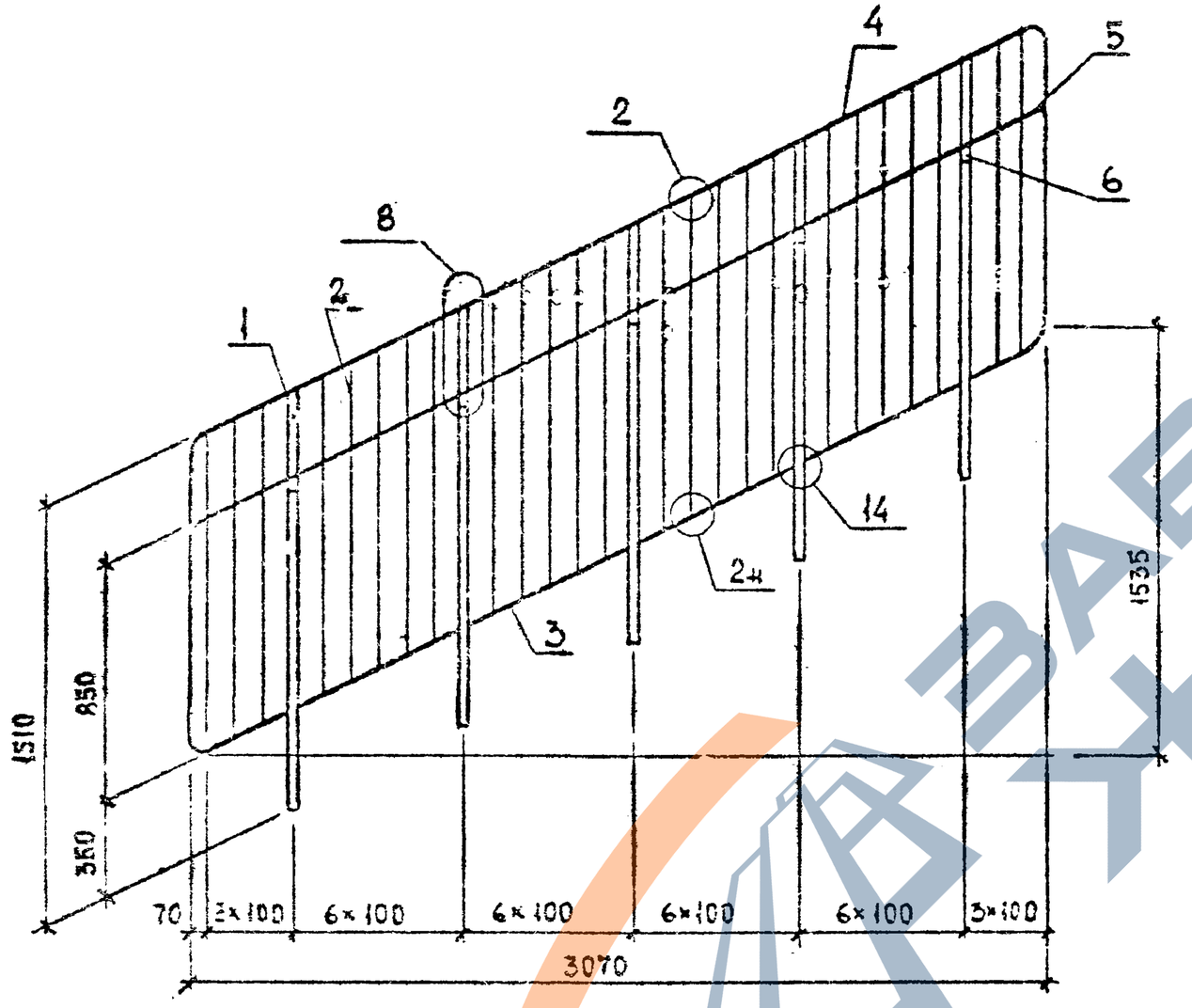

Марка ограждения	Поз	Наименование	Кол.	Обозначение документа
ОМ 17-4	1	Стойка 2	5	1.050.1-3 2 22
	2	Связь 2	25	23
	3	Связь 4	4	23
	4	Каркас 5	1	27
	5	Каркас 8	1	28
	6	Кронштейн	5	35
		Масса ограждения, кг	53,0	
ОМ 17-5		Поз 1;2;3;4;5;6 по ОМ 17-4		
	7	Вставка 2	20	36
	8	Вставка 1	10	36
		Масса ограждения, кг	55,9	
ОМ 17-6		Поз 1;2;3;4;5;6 по ОМ 17-4		
	7	Лист Б-пнг6; 125×125мм; 0,74 кг	29	Б.4
		Масса ограждения, кг	74,5	

Лист – по ГОСТ 19903-74*, марка стали ВСт3пс6-1 ТУ – – 14-1-3023-80

Узлы см. 1.050.1-3 2 37

Разраб.	Нокель		
Проверил	Капанадзе		
ГИП	Гускивадзе		
Н. контр.	Гускивадзе		

1.050.1-3 2 6

Ограждение ОМ 17-4 ... ОМ 17-6

Стадия	Лист	Листов
Р	1	2

ТбипЗНИИЭП

ФОРМАТ А3

1.050.1-3 В.2

Инв. № подл. | Подп. и дата | Взам. инв. №

1.050.1-3 В.2

ОМ 17-5

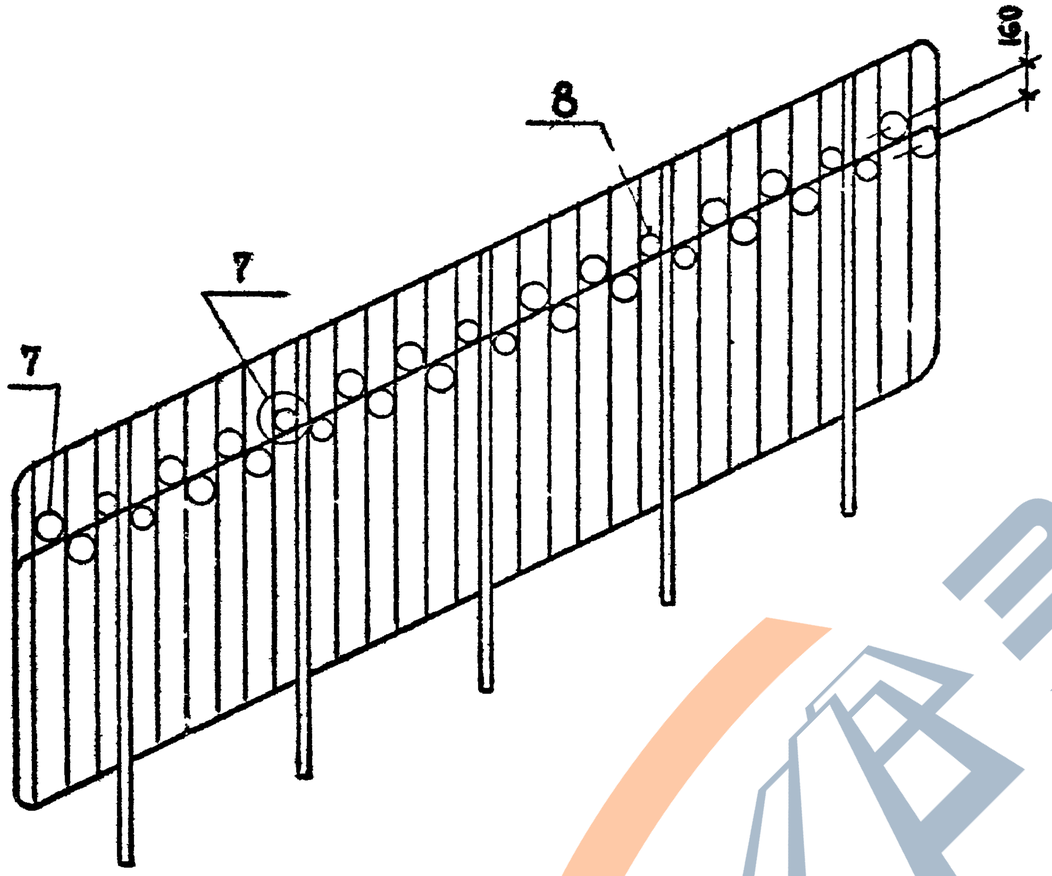

ОМ 17-6

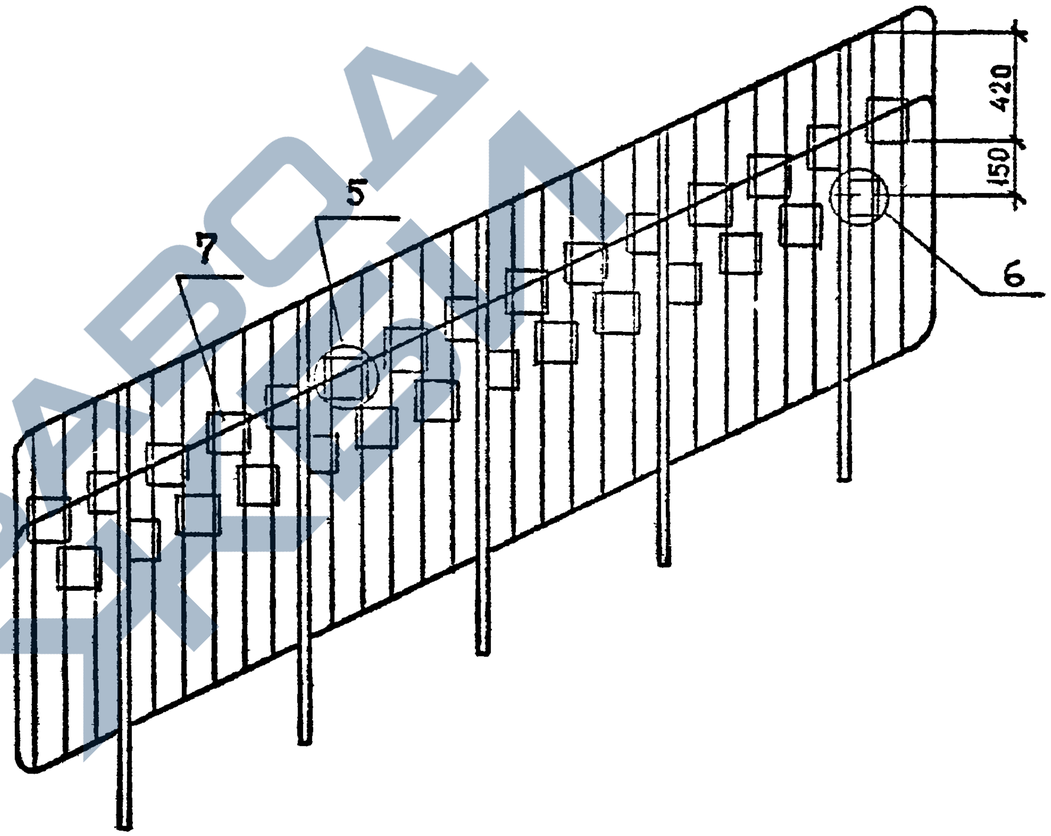

Инв. № подл.	Подпись и дата	Взам. инв. №

1.050.1-3 В.2.

ОМ 11-4

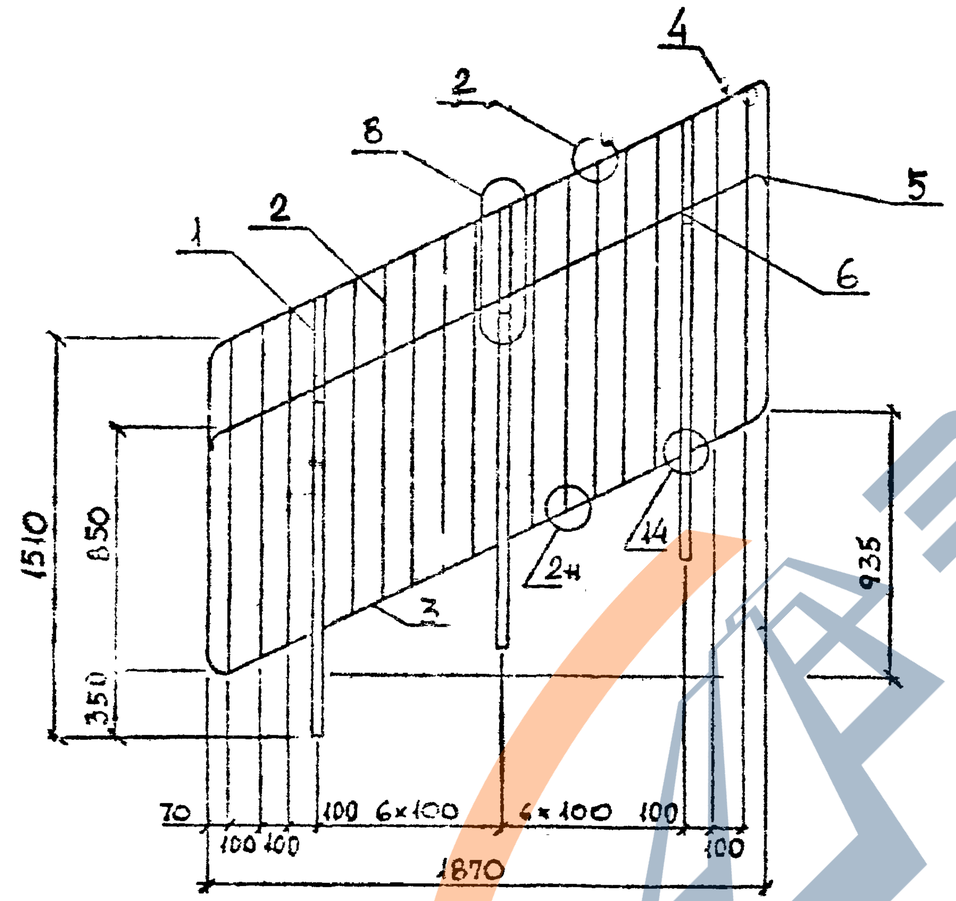

Марка ограждения	Поз.	Наименование	Кол.	Масса ограждения, кг
ОМ 11-4	1	Стойка 2	3	1.050.1-3 2 22
	2	Связь 2	15	23
	3	Связь 4	2	23
	4	Каркас 7	1	27
	5	Каркас 9	1	28
	6	Кронштейн	3	35
	Масса ограждения, кг		34,5	
ОМ 11-5	Поз 1;2;3;4;5;6 по ОМ 11-4			
	7	Вставка 1	6	36
	8	Вставка 2	12	36
	Масса ограждения, кг		33,3	
ОМ 11-6	Поз. 1;2;3;4;5;6 по ОМ 11-4			
	7	Лист б-пн-6 125×125мм; 0,74кг	17	6.4
	Масса ограждения, кг		44,1	

Лист—по ГОСТ 19903-74*, марка стали ВСт3пс6-1 ТУ 14-1-3023-80

Узлы см. 1.050.1-3 2 37

Разраб.	Сичинава		
Пров.	Жокель		
ГИП	Бускивадзе		
Н. контр.	Бускивадзе		

1.050.1-3 2 7

Ограждение ОМ 11-4 ... ОМ 11-6

Стадия	Лист	Листов
Р	1	2

ТбилЗНИИЭП

Инв. № подл. | Подп. и дата | Взам. инв. №

Формат А3

1.050.1-3 В.2

ОМ 11-5

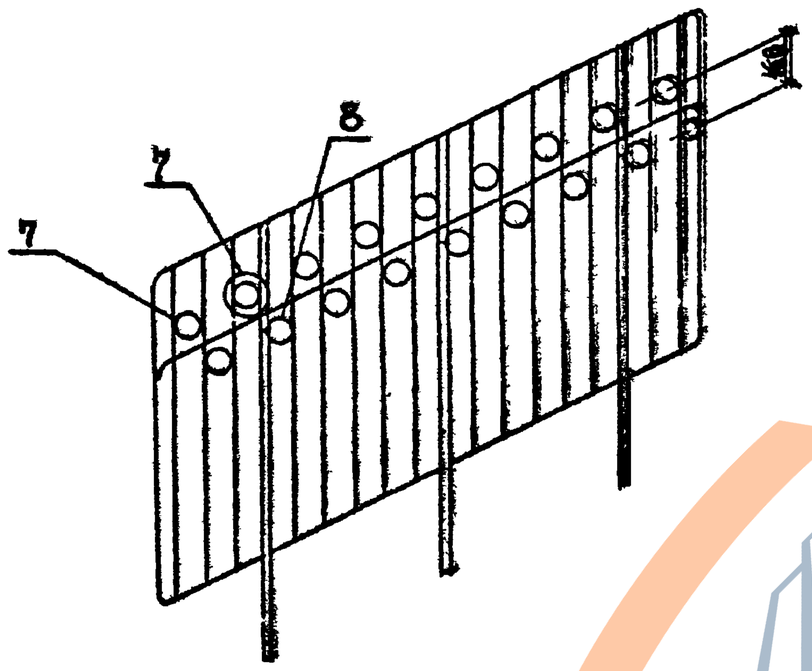

ОМ 11-6

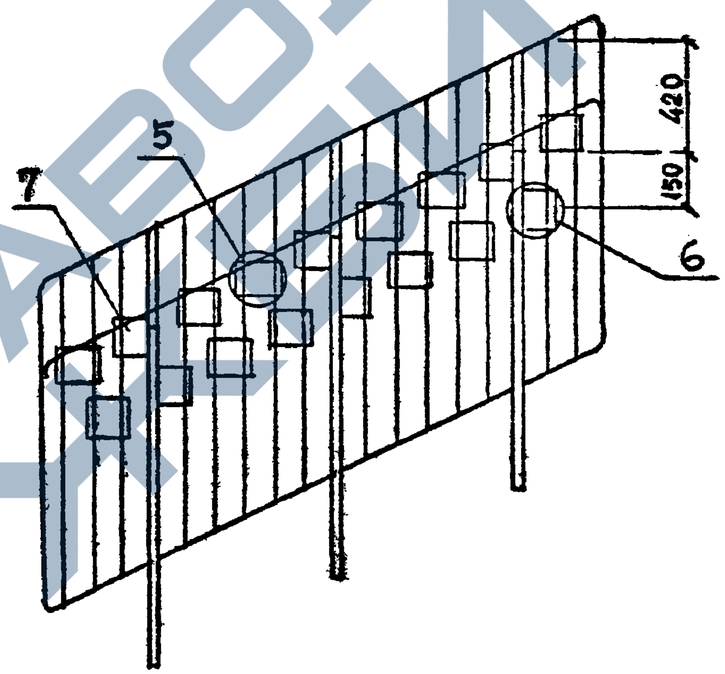

Инв. № подл.	Подпись и дата	Взам. инв. №

1.050.1-3 2 7

Лист 2

Копировал

Формат А3

https://zavodgk.com/

ОМВ 14-1

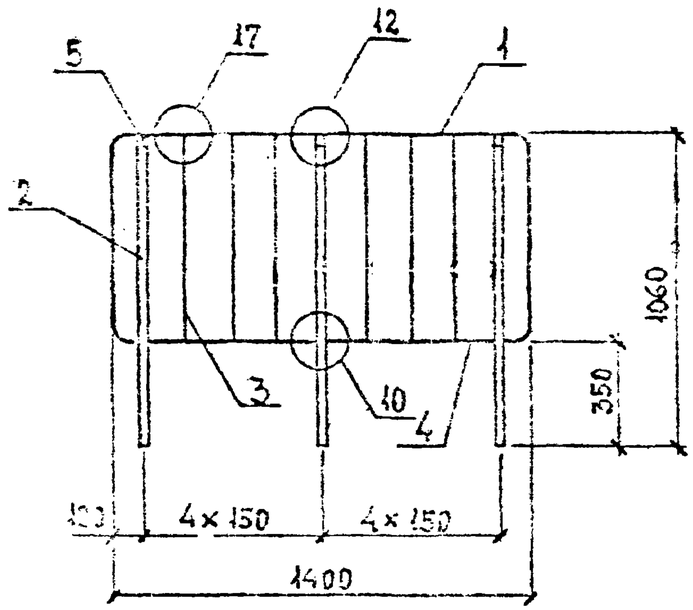

ОМВ 14-3

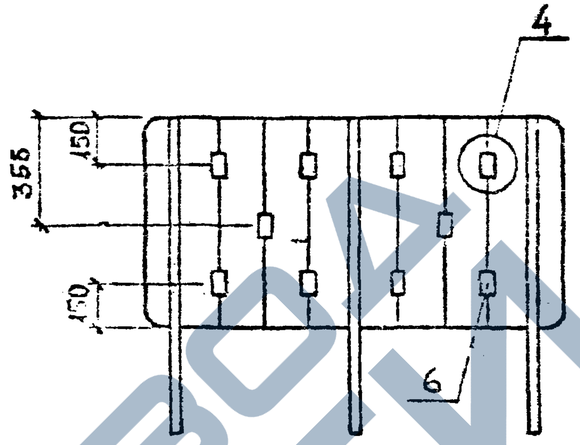

ОМВ 14-2

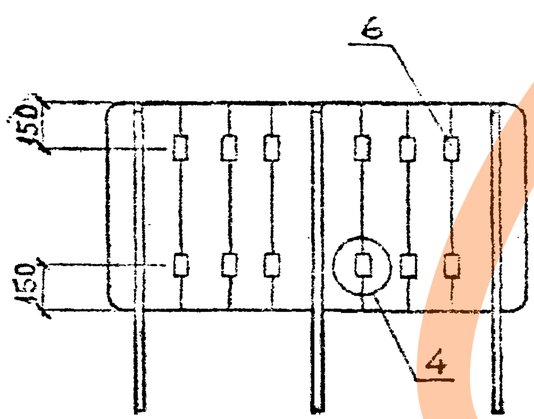

Полоса — по ГОСТ 103-76*,
Круг — по ГОСТ 2590-88*,
Труба — по ГОСТ 10704-76*,
марка стали ВСт3пс6-1 ТУ 14-1-3023-80

Узлы см. 1.050.1-3 2 37

Марка ограждения	Поз	Наименование	Кол	Обозначение документа
ОМВ 14-1	1	Каркас 10	1	1.050.1-3 2 29
	2	Полоса Б 20×30; l=1005мм; 4,73кг	3	Б.4
	3	Круг В8; l=700мм;	6	Б.4
	4	Полоса Б 4×40; l=578мм;	2	Б.4
	5	Полоса Б 6×20; l=50мм;	3	Б.4
		Масса ограждения, кг	21,1	
ОМВ 14-2		Поз. 1; 2; 3; 4; 5 по ОМВ 14-1		
	6	Труба 18×4,5; l=35мм; 0,05кг	12	Б.4
		Масса ограждения, кг	21,7	
ОМВ 14-3		Поз. 1; 2; 3; 4; 5 по ОМВ 14-1		
	6	Труба 18×4,5; l=35мм; 0,05кг	10	Б.4
		Масса ограждения, кг	21,6	

Гл.инж.	Сичинава		
Проверил	Нокелы		
ГИП	Бускиладзе		
Н.контр.	Бускиладзе		

1.050.1-3 2 8

Ограждение ОМВ 14-1 ... ОМВ 14-3

Стадия	Лист	Листов
Р		1

ТбилЗНИИЭП

ФОРМАТ А3

ЗАВОД ЖБИ

1.050.1-3 В.2

ОМВ 18-1

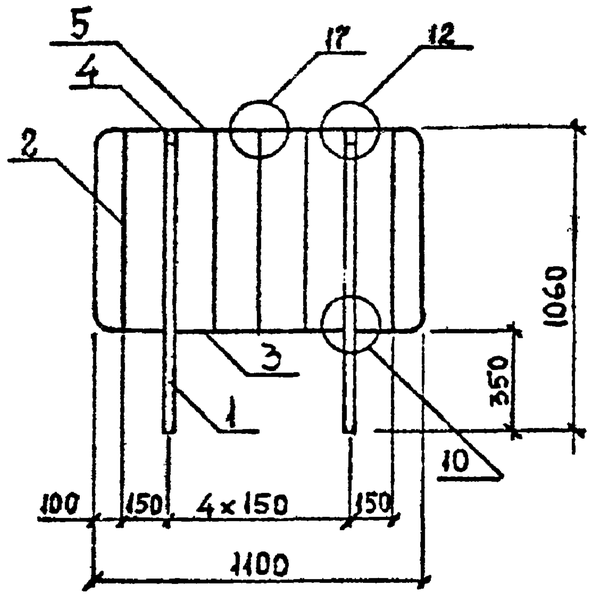

ОМВ 18-3

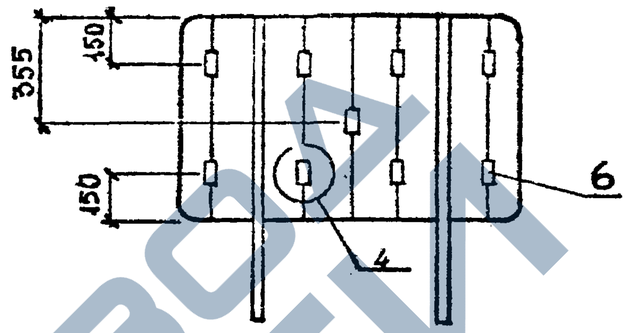

ОМВ 18-2

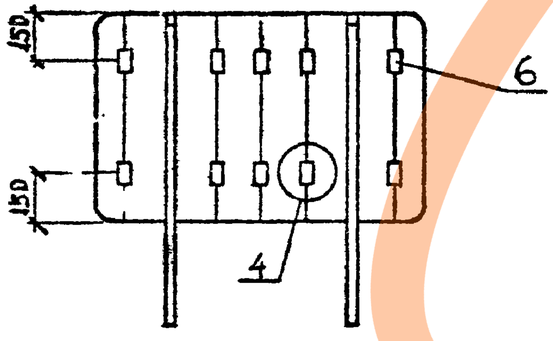

Полоса – по ГОСТ 103-76*,
Круг – по ГОСТ 2590-88*,
Труба – по ГОСТ 10704-76*,
марка стали Вст3пс6-1 ТУ 14-1-3023-80

Узлы см. 1.050.1-3 2 37

Марка ограждения	Поз	Наименование	Кол	Обозначение документа
ОМВ 18-1	1	Полоса 5 20×30; ℓ=1005 мм; 4,73 кг	2	Б.Ч.
	2	Круг В8; ℓ=700 мм; 0,28 кг	5	Б.Ч.
	3	Полоса Б 4×40; ℓ=578 мм; 0,72 кг	1	Б.Ч.
	4	Полоса Б 6×20; ℓ=50 мм; 0,05 кг	2	Б.Ч.
	5	Каркас 11	1	1.050.1-3 2 30
	Масса ограждения, кг		15,4	
ОМВ 18-2	Поз 1; 2; 3; 4; 5 по ОМВ 18-1			
	6	Труба 18×4,5; ℓ=35 мм; 0,05 кг	10	Б.Ч.
	Масса ограждения, кг		15,9	
ОМВ 18-3	Поз 1; 2; 3; 4; 5 по ОМВ 18-1			
	6	Труба 18×4,5; ℓ=35 мм; 0,05 кг	9	Б.Ч.
	Масса ограждения, кг		15,8	

Разраб.	Сичинава		
Проверил	Нокель		
ГИП	Бускивадзе		12.94
Н. контр.	Бускивадзе		

1.050.1-3 2 9

Ограждение ОМВ 18-1 ... ОМВ 18-3

Стадия	Лист	Листов
Р		1

ТбилЗНИИЭП

Инв. № подл. | Подп. и дата | Взам. инв. №

Формат А3

ОМВ 17-1

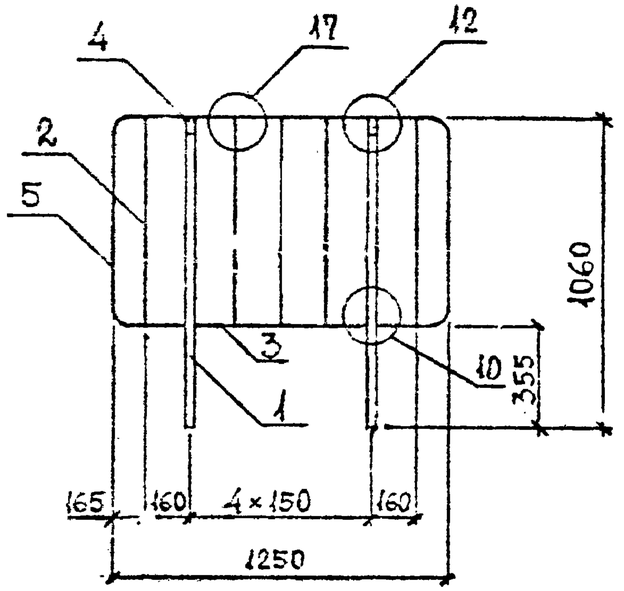

ОМВ 17-3

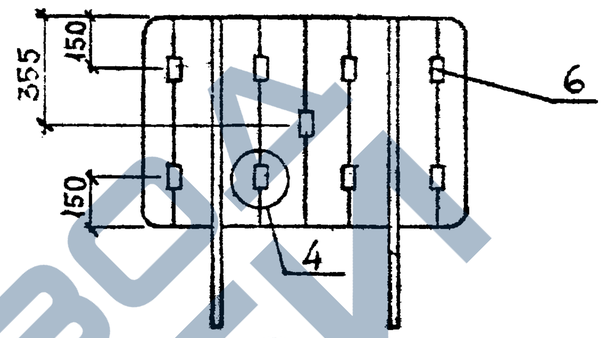

ОМВ 17-2

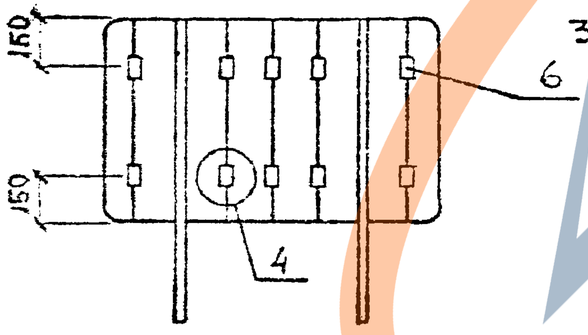

Полоса — по ГОСТ 103-76*,
Круг-по ГОСТ 2590-88*,
Труба-по ГОСТ 10704-76*,
Марка стали ВСт3пс6-1 ТУ 14-1-3023-80

Узлы см. 1.050.1-3 2 37

Марка ограждения	Поз	Наименование	Кол	Обозначение документа
ОМВ 17-1	1	Полоса Б20×30; l=1005мм; 4,73кг	2	Б.4
	2	Круг В8; l=700мм; 0,28кг	5	Б.4
	3	Полоса Б4×40; l=578мм; 0,72кг	1	Б.4
	4	Полоса Б6×20; l=50мм; 0,05кг	2	Б.4
	5	Каркас 12	1	1.050.1-3 2 30
	Масса ограждения, кг		15,8	
ОМВ 17-2	Поз 1;2;3;4;5 по ОМВ 17-1			
	6	Труба 18×4,5, l=35мм; 0,05кг	10	Б.4
	Масса ограждения, кг		16,2	
ОМВ 17-3	Поз. 1;2;3;4;5 по ОМВ 17-1			
	6	Труба 18×4,5; l=35мм; 0,05кг	9	Б.4
	Масса ограждения, кг		16,2	

Разраб	Сичинава		
Проверил	Нокель		
ГИП	Бускивадзе		11.90
Н.контр	Бускивадзе		

1.050.1-3 2 10

Ограждение ОМВ 17-1... ОМВ 17-3

Стадия	Лист	Листов
Р		1

ТбилЗНИИЭП

ФОРМАТ А3

1.050.1-3 В.2

ИНВ.№ ПОДЛ. | ПОДП. И ДАТА | ВЗАМ.ИНВ.№

ЗАВОД ЖБИ

1.050.1-3 В.2

ОМН 14-1

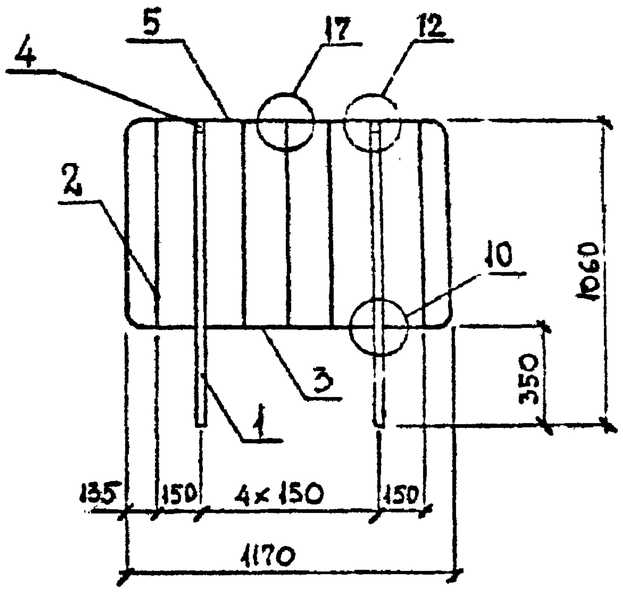

ОМН 14-3

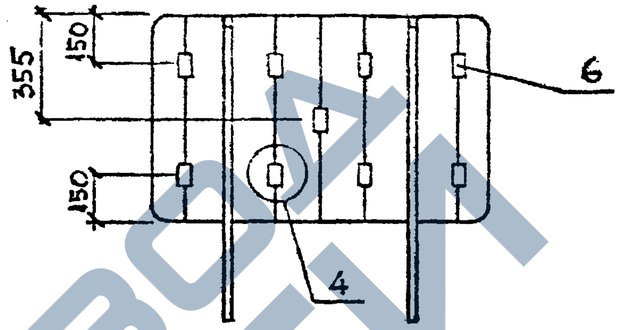

ОМН 14-2

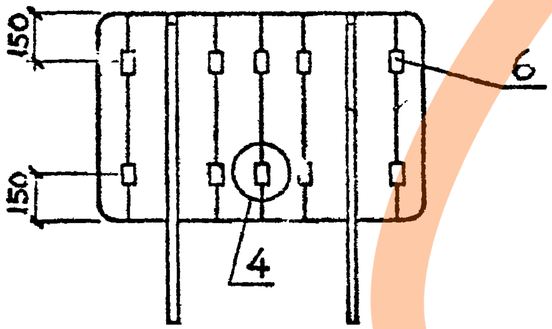

Полоса — по ГОСТ 103-76*,
Круг — по ГОСТ 2590-88*,
Труба — по ГОСТ 10704-76*,
марка стали Ст3пс6-1 ТУ 14-1-3023-80

Узлы см. 1.050.1-3 2 37

Марка ограждения	Поз	Наименование	Кол	Обозначение документа
ОМН 14-1	1	Полоса Б 20×30; ℓ=1005мм; 4,73 кг	2	Б.Ч
	2	Круг В 8; ℓ=700 мм; 0,28 кг	5	Б.Ч
	3	Полоса Б 4×40; ℓ=578мм; 0.72кг	1	Б.Ч
	4	Полоса Б 6×20; ℓ=50мм; 0.05кг	2	Б.Ч
	5	Каркас 13	1	1.050.1-3 2 31
		Масса ограждения, кг	15.5	
ОМН 14-2		Поз. 1; 2; 3; 4; 5 по ОМН 14-1		
	6	Труба 18×4,5; ℓ=35мм; 0.05кг	10	Б.Ч
		Масса ограждения	16.0	
ОМН 14-3		Поз. 1; 2; 3; 4; 5 по ОМН 14-1		
	6	Труба 18×4.5; ℓ=35мм; 0.05кг	9	Б.Ч
		Масса ограждения, кг	16.0	

Разраб.	Сичинава		
Проверил	Нокель		
ГИП	Бускин		12.90
Н.контр	Бускин		

1.050.1-3 2 11

Ограждение ОМН 14-1 ... ОМН 14-3

Стадия	Лист	Листов
Р	1	1

ТбилЗНИИЭП

Инв.№подл. | Подп. и дата | Взам.инв.№

Формат А3

https://zavodjbi.com/

ОМН 17-1

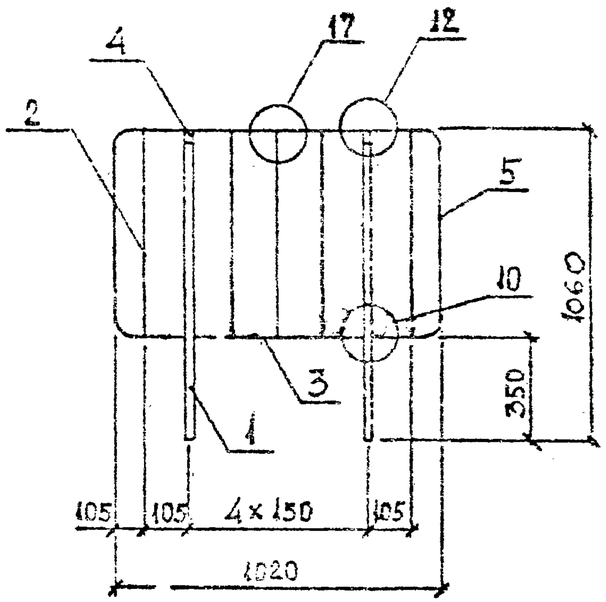

ОМН 17-3

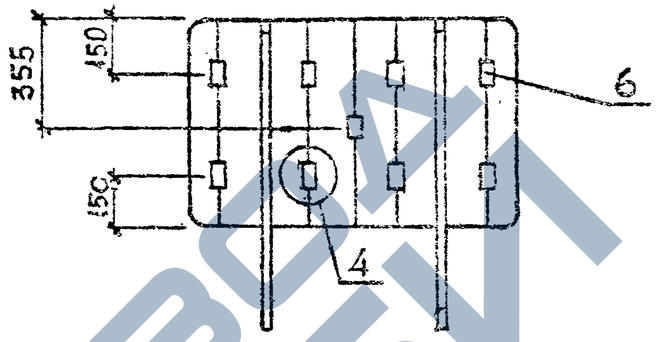

ОМН 17-2

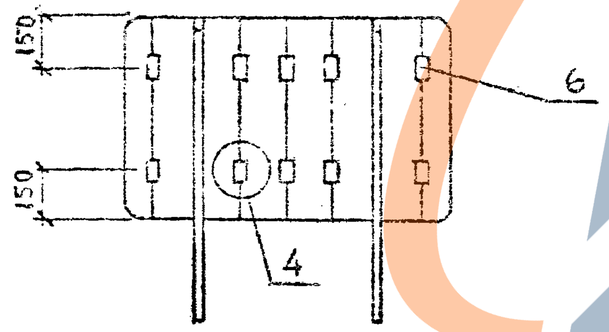

Полоса – по ГОСТ 103-76*,
Круг – по ГОСТ 2590-88*
Труба – по ГОСТ 10704-76*
Марка стали ВСт3пс6-1 ТУ 14-1-3023-80

Узлы см. 1.050.1-3 2 37

Марка ограждения	Поз.	Наименование	Кол.	Обозначение документа
ОМН 17-1	1	Полоса Б 20×30; l=1005мм; 4.73кг	2	Б.ч
	2	Круг В 8; l=700мм; 0.28 кг	5	Б.ч
	3	Полоса Б 4×40; l=575мм; 0.72кг	1	Б.ч
	4	Полоса Б 6×20; l=50мм; 0.05	2	Б.ч
	5	Каркас 15	1	1.050.1-3 2 31
		Масса ограждения, кг	15.2	
ОМН 17-2		Поз. 1;2;3;4;5 по ОМН 17-1		
	6	Труба 18×4.5; l=35мм; 0.05кг	10	Б.ч
		Масса ограждения, кг	15.7	
ОМН 17-3		Поз. 1;2;3;4;5 по ОМН 17-1		
	6	Труба 18×4.5; l=35мм; 0.05кг	9	Б.ч
		Масса ограждения, кг	15.6	

Разраб.	Синицына		
Проверил	Нокель		
ГИП	Бускиладзе		
Н. контр.	Бускиладзе		

1.050.1-3 2 12

Ограждение ОМН 17-1 ... ОМН 17-3

Стадия	Лист	Листов
Р		1

ТбилЗНИИЭП

ФОРМАТ А3

1.050.1-3 В.2

Инв. № подл. | Подп. и дата | Взам. инв. №

1.050.1-3 В.2

ОМН 18-1

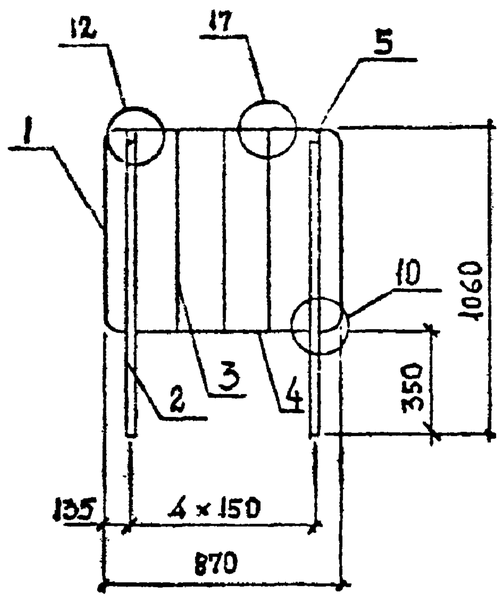

ОМН 18-2

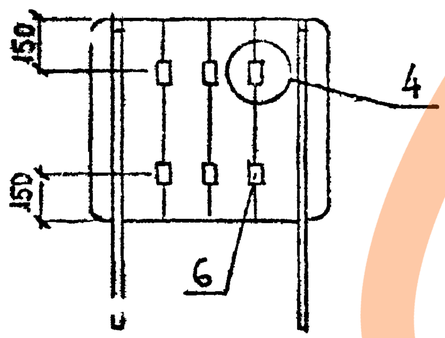

ОМН 18-3

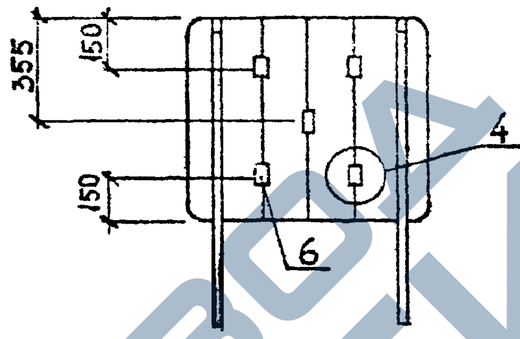

Полоса – по ГОСТ 103-76*,
Круг – по ГОСТ 2590-88*,
Труба – по ГОСТ 10704-76*,
марка стали ВСт3пс6-1 ТУ 14-1-3023-80

Узлы см. 1050.1-3 2 37

Марка ограждения	Поз	Наименование	Кол	Обозначение документа
ОМН 18-1	1	Каркас 14	1	1050.1-3 2 31
	2	Полоса Б20×30; ℓ=1005 мм; 4,73 кг	2	Б.Ч
	3	Круг В8; ℓ=700 мм; 0,28 кг	3	Б.Ч
	4	Полоса Б4×40; ℓ=578 мм; 0,72 кг	1	Б.Ч
	5	Полоса Б6×20; ℓ=50 мм; 0,05 кг	2	Б.Ч
	Масса ограждения, кг		14,2	
ОМН 18-2	Поз 1; 2; 3; 4; 5 по ОМН 18-1			
	6	Труба 18×4,5; ℓ=35 мм; 0,05 кг	6	Б.Ч
	Масса ограждения, кг		14,5	
ОМН 18-3	Поз 1; 2; 3; 4; 5 по ОМН 18-1			
	6	Труба 18×4,5; ℓ=35 мм; 0,05 кг	5	Б.Ч
	Масса ограждения, кг		14,3	

Разраб.	Сичинава		
Проверил	Нокель		
ГИП	Бускивадзе		12.94
Н. контр.	Бускивадзе		

1.050.1-3 2 13

Ограждение ОМН 18-1 ... ОМН 18-3

Стадия	Лист	Листов
Р		1

ТбилЗНИИЭП

Инв. № подл. | Подп. и дата | Взам. инв. №

Формат А3

https://zavodgk.com/

ОМН 18-1к

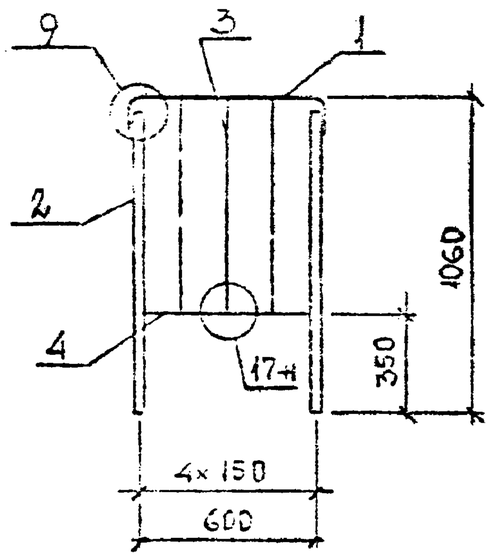

ОМН 18-2к

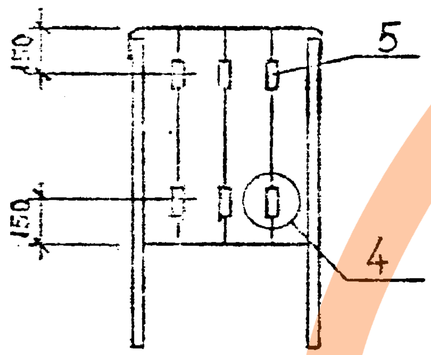

ОМН 18-3к

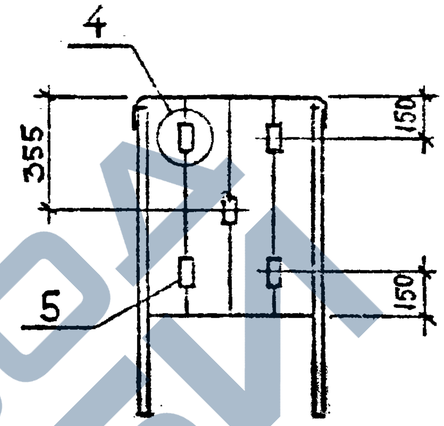

Полоса – по ГОСТ 103-76*,
Круг – по ГОСТ 2590-88*,
Труба – по ГОСТ 10704-76*,
марка стали ВСт3 пс6-1 ТУ 14-1-3023-80

Узлы см. 1.050.1-3 2 37

Марка ограждения	Поз	Наименование	Кол	Обозначение документа
ОМН 18-1к	1	Каркас 20	1	1.050.1-3 2 33
	2	Полоса Б20×30; l=905мм; 4,26кг	2	Б.4
	3	Круг В8; l=700мм; 0,28кг	3	Б.4
	4	Полоса Б4×40; l=578мм; 0,72кг	1	Б.4
		Масса ограждения, кг	11,2	
ОМН 18-2к		Поз 1;2;3;4 по ОМН 18-1к		
	5	Труба 18×4,5; l=35мм; 0,05кг	6	Б.4
		Масса ограждения, кг	11,5	
ОМН 18-3к		Поз 1;2;3;4 по ОМН 18-1к		
	5	Труба 18×4,5; l=35мм; 0,05кг	5	Б.4
		Масса ограждения, кг	11,5	

Разраб.	Нокель		
Проверил	Рускиба		
Гип	Рускиба		
Н. контр.	Рускиба		

1.050.1-3 2 14

Ограждение ОМН18-1к ... ОМН18-3к

Стадия	Лист	Листов
Р		1

ТбилЗНИИЭП

ФОРМАТ А3

Инв. № подл. | Подп. и дата | Взам. инв. №

ЗАВОД ЖБИ

1.050.1-3 В.2

ОМВ 14-4

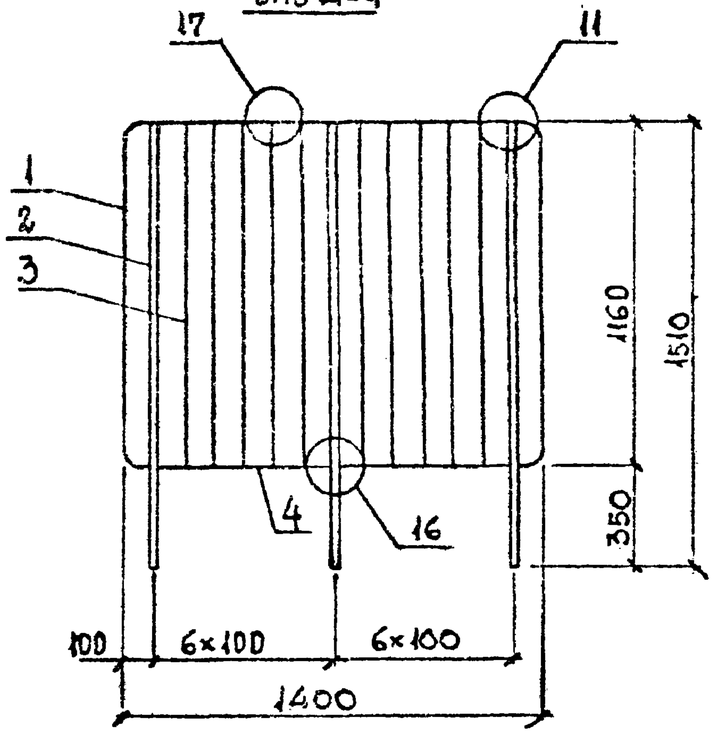

ОМВ 14-6

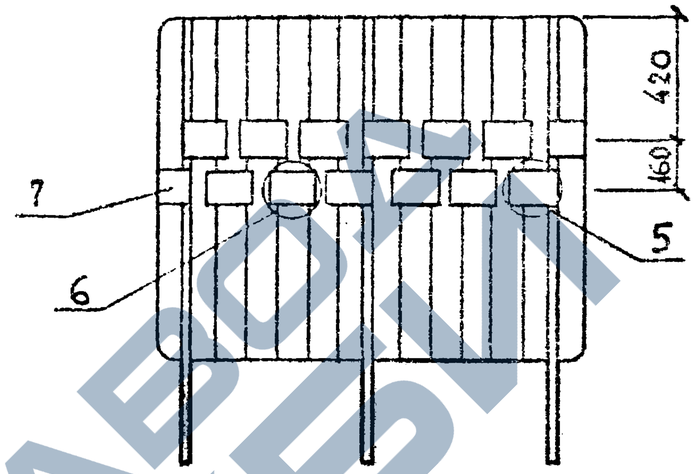

ОМВ 14-5

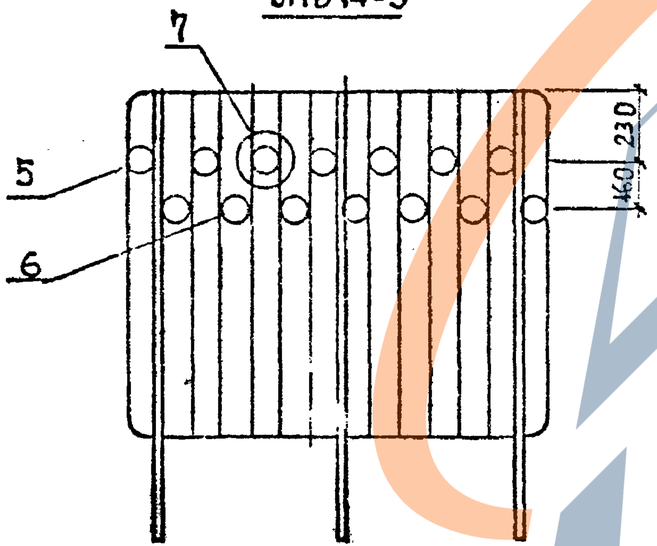

Квадрат – по ГОСТ 2591-88*,
Круг – по ГОСТ 2590-88*,
Полоса – по ГОСТ 103-76*,
Лист – по ГОСТ 19903-74*,
марка стали Ст3пс6-1 ГОСТ 14-1-3023-80

Узлы см 1.050.1-3 2 37

Марка ограждения	Поз	Наименование	Кол	Обозначение документа
ОМВ 14-4	1	Каркас 18	1	1.050.1-3 2 32
	2	Квадрат Б22; L=1505мм; 5,72кг	3	Б.Ч
	3	Круг В8; L=1150мм; 0,45кг	10	Б.Ч
	4	Полоса Б 4×25; L=523мм; 0,45	2	Б.Ч
		Масса ограждения, кг	25,5	
ОМВ 14-5		Поз 1; 2; 3; 4 по ОМВ 14-4		
	5	Вставка 1	6	1.050.1-3 2 36
	6	Вставка 2	8	36
		Масса ограждения, кг	26,9	
ОМВ 14-6		Поз 1; 2; 3; 4 по ОМВ 14-4		
	7	Лист Б-ПН-6; 125×125мм; 0,74кг	14	Б.Ч
		Масса ограждения, кг	35,9	

Разраб	Сичинава		
Проверил	Нокель		
ГИП	Бускивадзе		12.96
Н.контр	Бускивадзе		12.96

1.050.1-3 2 15

Ограждение ОМВ 14-4 ... ОМВ 14-6

Стадия	Лист	Листов
Р		

ТбилЗНИИЭП

Инв.№ подл. | Подп. и дата | Взам.инв.№

Формат А3

1.050.1-3 В.2

ОМВ 17-4

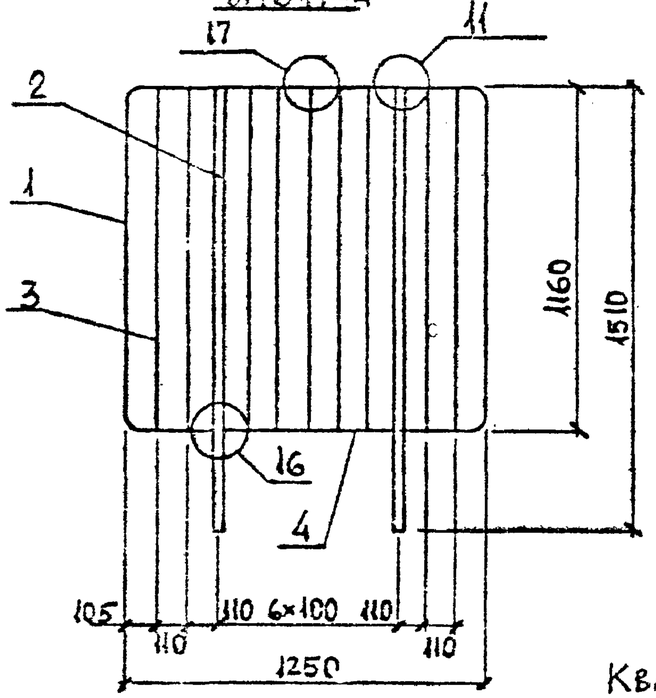

ОМВ 17-6

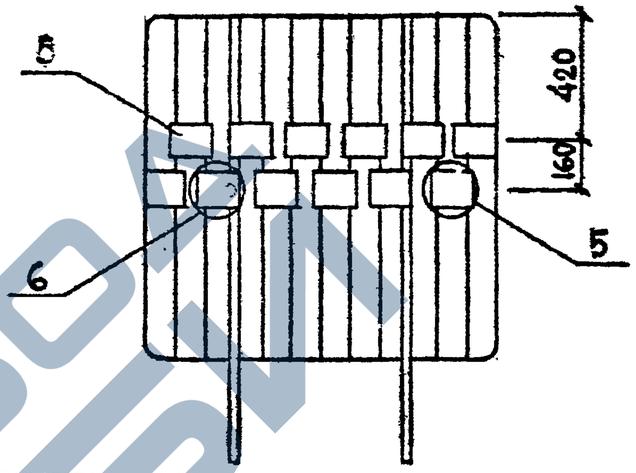

ОМВ 17-5

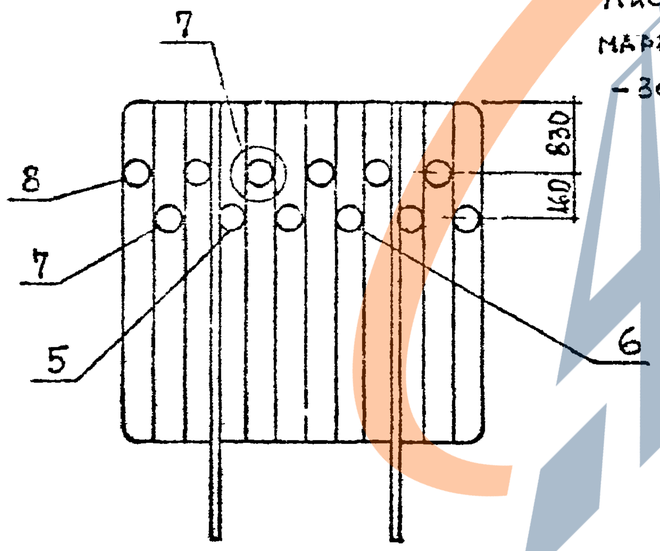

Квадрат – по ГОСТ 2591-88*,
Круг – по ГОСТ 2590-88*,
Полоса – по ГОСТ 103-76*,
Лист – по ГОСТ 19903-74*,
марка стали – ВСт3 пс 6-1 ТУ 14-1-3023-80

Узлы см. 1.050.1-3 2 37

Марка ограждения	Поз	Наименование	Кол	Масса ограждения, кг
ОМВ 17-4	1	Каркас 16	1	1.050.1-3 2 32
	2	Квадрат Б22; l=1505мм; 5,72кг	2	Б.ч
	3	Круг В8; l=1150мм; 0,45кг	9	Б.ч
	4	Полоса Б4×25; l=573мм; 0,45кг	1	Б.ч
		Масса ограждения, кг	19.2	
ОМВ 17-5		Поз 1;2;3;4 по ОМВ 17-4		
	5	Вставка 1	2	1.050.1-3 2 36
	6	Вставка 3	6	36
	7	Вставка 4	2	36
	8	Вставка 5	2	36
		Масса ограждения, кг	20.4	
ОМВ 17-6		Поз 1;2;3;4 по ОМВ 17-4		
	5	Лист Б-пн-6: 125×125мм; 0,74кг	12	Б.ч
		Масса ограждения, кг	28.0	

Разраб	Сичинава		
Проверил	Нокель		
ГИП	Бускивадзе		12.95
Н. контр	Бускивадзе		12.95

1.050.1-3 2 16

Ограждение ОМВ 17-4 ... ОМВ 17-6

Стадия	Лист	Листов
Р		1

ТбилЗНИИЭП

ФОРМАТ А3

Инв. № подл. | Подп. и дата | Взам. инв. №

1.050.1-3 В.2

ОМН 17-4

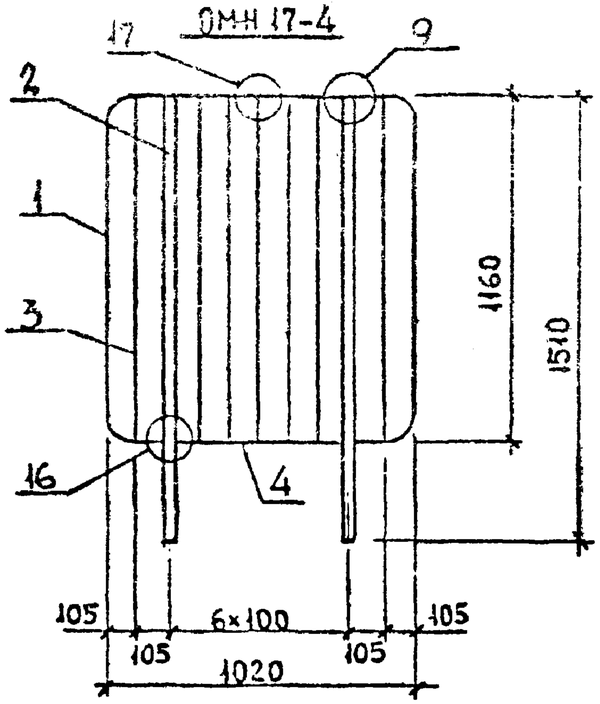

ОМН 17-5

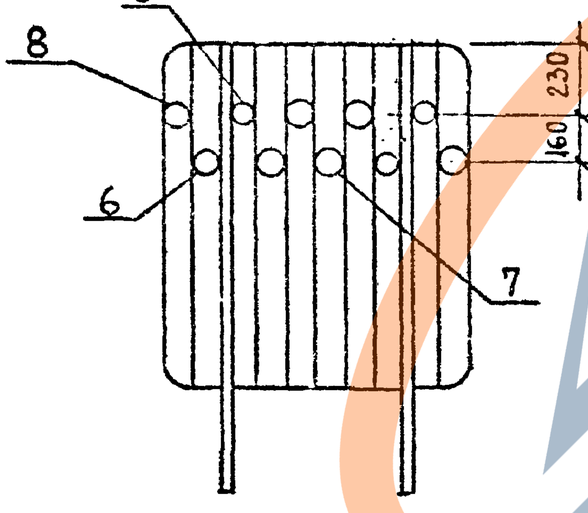

Квадрат – по ГОСТ 2591-88*
Круг – по ГОСТ 2590-88*
Полоса – по ГОСТ 103-76*
Лист – по ГОСТ 19903-74*,
марка стали – Вст3пс6-1 ТУ 14-1-3023-80

Узлы см. 1.050.1-3 2 37

ОМН 17-6

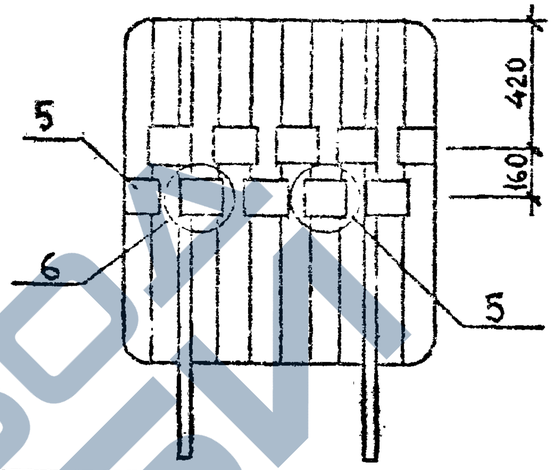

Марка ограждения	Поз	Наименование	Кол	Обозначение документа
ОМН 17-4	1	Каркас 17	1	1.050.1-3 2 32
	2	Квадрат Б22; ℓ=1505мм; 5,72кг	2	Б.ч
	3	Круг В8; ℓ=1150мм; 0.45кг	7	Б.ч
	4	Полоса Б4×25; ℓ=573мм; 0.45кг	1	Б.ч
		Масса ограждения, кг	18,1	
ОМН 17-5		Поз 1;2;3;4 по ОМН 17-4		
	5	Вставка 1	2	1.050.1-3 2 36
	6	Вставка 2	2	36
	7	Вставка 3	4	36
	8	Вставка 4	2	36
		Масса ограждения, кг	19.1	
ОМН 17-6		Поз 1;2;3;4 по ОМН 17-4		
	5	Лист Б-ПН-6; 125×125мм; 0.74кг	10	Б.ч
		Масса ограждения, кг	25.5	

Разраб	Нокель		
Проверил	Бускина		12.89
ГИП	Бускина		12.89
Н.контр	Бускина		

1.050.1-3 2 17

Ограждение ОМН 17-4 ... ОМН 17-6

Стадия	Лист	Листов
Р		1

ТбилЗНИИЭП

Инв.№ подл. | Подп. и дата | Взам.инв.№

Формат А3

1.050.1-3 В.2.

ОП 12-1

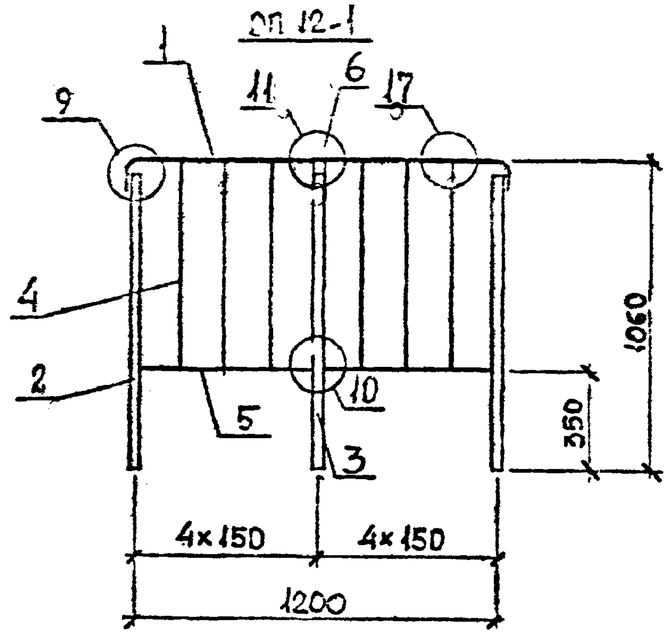

ОП 12-3

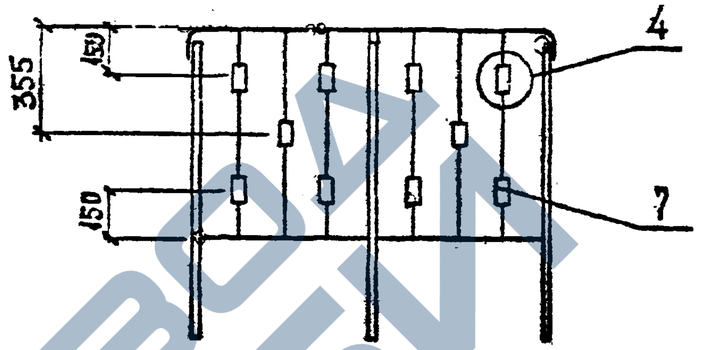

ОП 12-2

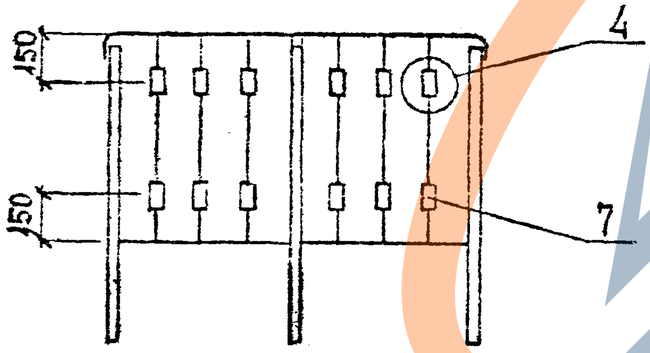

Круг – по ГОСТ 2590-88*
Полоса – по ГОСТ 103-76*
Труба – по ГОСТ 10704-76*,
марка стали Вст3пс6-1 ТУ 14-1-3023-80

Узлы см. 1.050.1-3 2 37

Марка ограждения	Поз	Наименование	Кол	Обозначение документа
ОП 12-1	1	Каркас 19	1	1.050.1-3 2 33
	2	Полоса Б20×30; ℓ=905мм; 4,2кг	2	Б.4
	3	Полоса Б20×30; ℓ=1005мм; 4,73кг	1	Б.4
	4	Круг В8; ℓ=700мм; 0,28кг	6	Б.4
	5	Полоса Б4×40; ℓ=578кг; 0,72кг	2	Б.4
	6	Полоса Б6×20; ℓ=50мм; 0,05кг	1	Б.4
	Масса ограждения, кг		18,3	
ОП 12-2	Поз 1;2;3;4;5;6 по ОП 12-1			
	7	Труба 18×4,5; ℓ=35мм; 0,05кг	12	Б.4
	Масса ограждения, кг		18,9	
ОП 12-3	Поз. 1;2;3;4;5;6 по ОП 12-1			
	7	Труба 18×4,5; ℓ=35мм; 0,05кг	10	Б.4
	Масса ограждения, кг		18,8	

Инв.№ подл. | Подп. и дата | Взам.инв.№

Разраб.	Сичинава	
Проверил	Нокель	
ГИП	Бускивадзе	
Н.контр	Бускивадзе	

1.050.1-3 2 18

Ограждение ОП 12-1 ... ОП 12-3

Стадия	Лист	Листов
Р		

ТбилЗНИИЭП

Формат А3

1.050.1-3 В 2

ОП 12-4

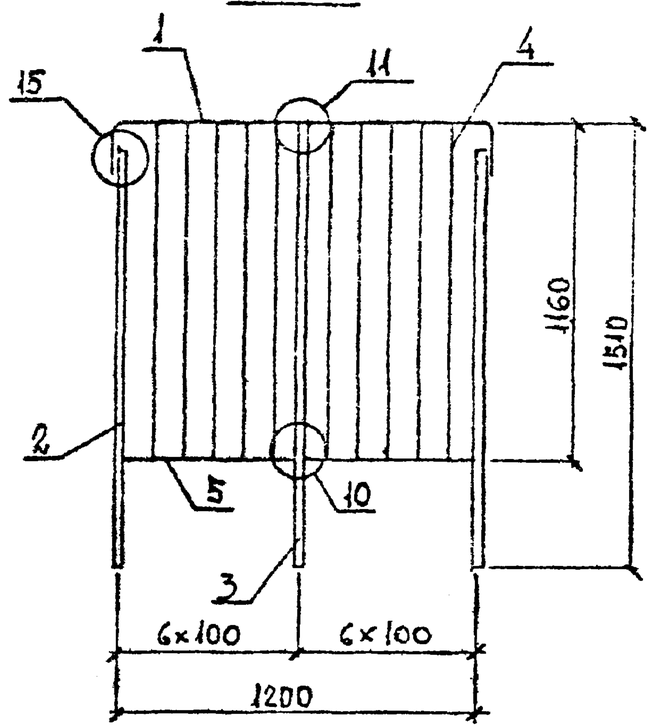

ОП 12-6

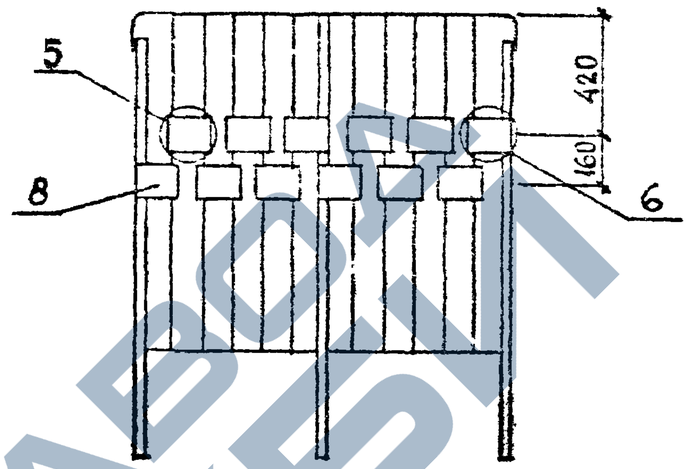

ОП 12-5

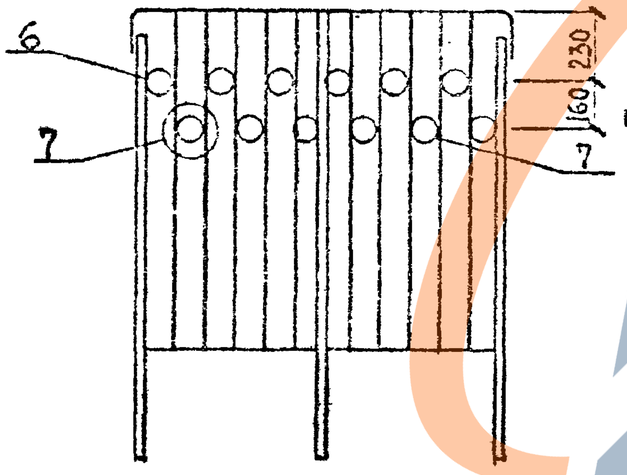

Квадрат – по ГОСТ 2591-88*,
Круг – по ГОСТ 2590-88*,
Полоса – по ГОСТ 103-76*,
Лист – по ГОСТ 19903-74*,
марка стали ВСт3пс6-1 ТУ 14-1-3023-80
Узлы см. 1.050.1-3 2 37

Марка ограждения	Поз	Наименование	Кол	Обозначение документа
ОП 12-4	1	Каркас 19	1	1.050.1-3 2 33
	2	Квадрат Б22; l=1405мм; 5,34кг	2	Б.4
	3	Квадрат Б22; l=1505мм; 5,72кг	1	Б.4
	4	Круг В8; l=1150мм;	10	Б.4
	5	Полоса Б4×25; l=573мм; 0,45кг	2	Б.4
		Масса ограждения, кг	23,7	
ОП 12-5		Поз 1;2;3;4;5 по ОП 12-4		
	6	Вставка 1	4	1.050.1-3 2 36
	7	Вставка 3	8	36
		Масса ограждения, кг	24,9	
ОП 12-6		Поз 1;2;3;4;5 по ОП 12-4		
	8	Лист Б-ПН-6; 125×125мм; 0,74кг	12	Б-4
		Масса ограждения, кг	32,6	

Разраб	Синицына		
Проверил	Нокель		
ГИП	Бускивадзе		12.90
Н.контр	Бускивадзе		12.90

1.050.1-3 2 19

Ограждение
ОП 12-4 ... ОП 12-6

Стадия	Лист	Листов
Р		1

ТбилЗНИИЭП

ИНВ.№ ПОДЛ. | ПОДП. И ДАТА | ВЗАМ.ИНВ.№

ФОРМАТ А3

ЗАВОД КБИ

1.050.1-3 В.2.

ОК26-4

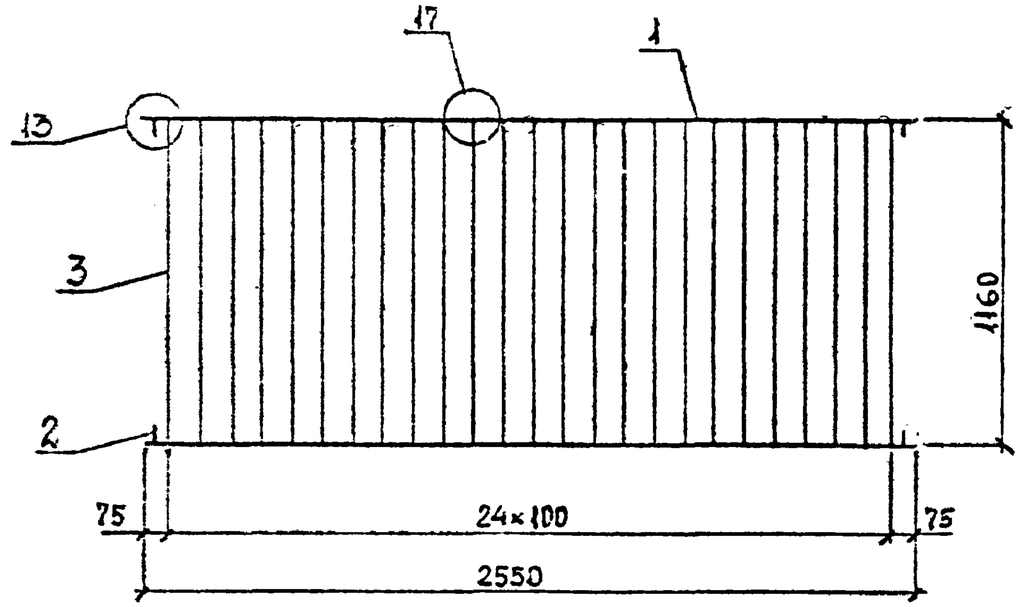

ОК26-6

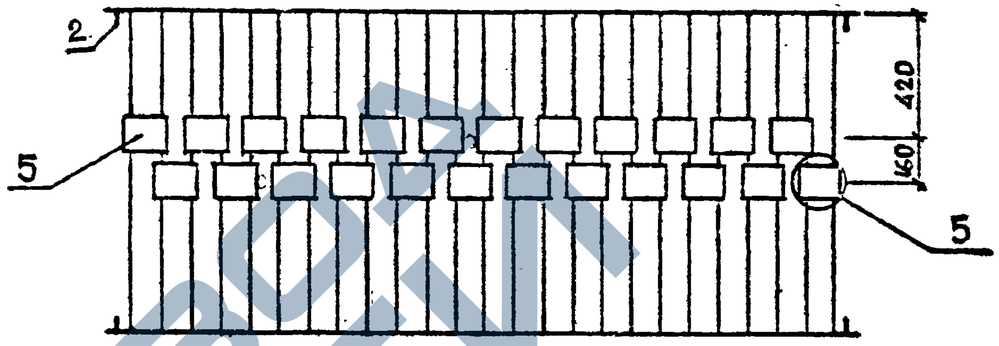

ОК26-5

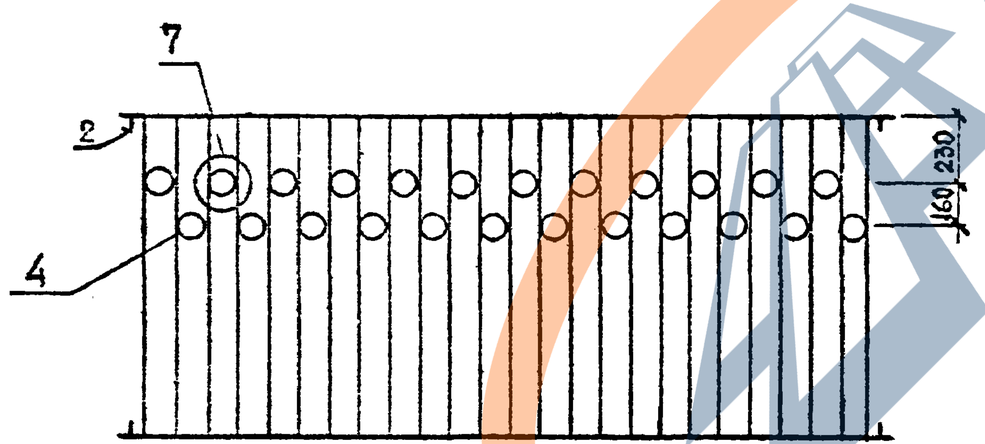

Марка ограждения	Поз	Наименование	Кол	Обозначение документа
ОК26-4	1	Полоса Б4×25; ℓ=2550мм; 2,00кг	2	Б.4
	2	Круг В8; ℓ=25мм; 0,01кг	4	Б.4
	3	Круг В8; ℓ=1150мм; 0,45кг	25	Б.4
		Масса ограждения, кг	15,3	
ОК26-5		Поз 1;2;3 по ОК26-4		
	4	Вставка 3	24	1.050.1-3 2 36
		Масса ограждения, кг	12,7	
ОК26-6		Поз 1;2;3 по ОК26-4		
	5	Лист Б-ЛН-6 125×125мм; 0,74кг	24	Б.4
		Масса ограждения, кг	33,1	

Полоса — по ГОСТ 103-76*, Круг — по ГОСТ 2590-88*,
Лист — по ГОСТ 19903-74*, марка стали Ст3пс6-1 ТУ 14-1-3023-80

Узлы см. 1.050.1-3 2 37

Разраб.	Сичинава		
Проверил	Нокель		
ГИП	Бускивадзе		11.90
Н.контр.	Бускивадзе		11.90

1.050.1-3 2 20

Ограждение ОК26-4 ... ОК26-6

Стадия	Лист	Листов
Р		1

ТбилЗНИИЭП

Инв.№ подл. | Подп. и дата | Взам.инв.№

Формат А3

1.050.1-3 В2

ОМД-1

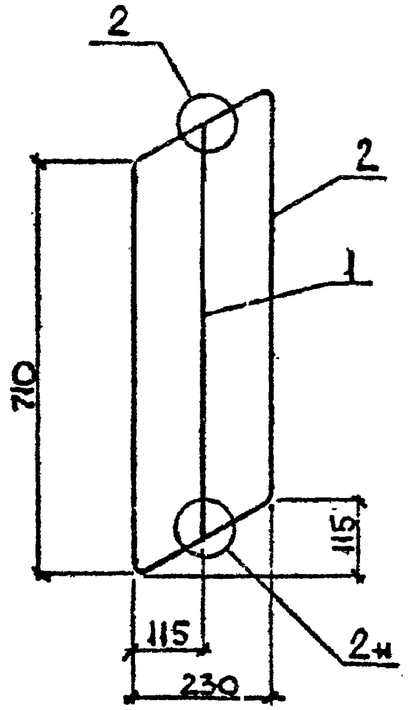

ОМД-2

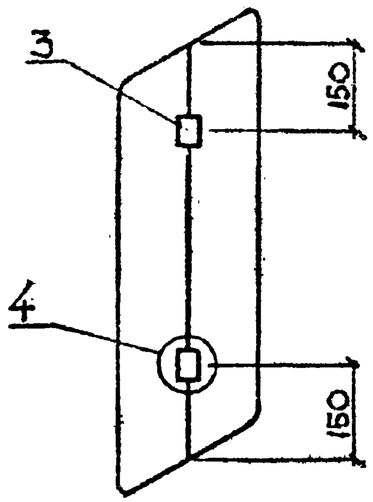

Марка ограждения	Кол	Наименование	Кол	Масса ограждения
ОМД 1	1	Связь 1	1	1.050.1-3 2 23
	2	Каркас 21	1	34
	Масса ограждения, кг		2.6	
ОМД 2	Поз 1; 2 по ОМД-1			
	3	Труба 18×4,5; ℓ=35мм; 0.05кг	2	6.4
	Масса ограждения, кг		2.7	

Труба по ГОСТ 10704-76*, марка ста ВСт3пс6-1 ТУ 14-1-3023-80

Разраб.	Нокель			
Проверил	Бускивадзе			12.90
ГИП	Бускивадзе			12.90
Н. контр.	Бускивадзе			

1.050.1-3 2 21

Ограждение ОМД 1 ; ОМД 2.

Стадия	Лист	Листов
Р		1

ТбилЗНИИЭП

Инв. № подл. | Подпись и дата | Взам. инв. №

Формат А4

Стойка 1

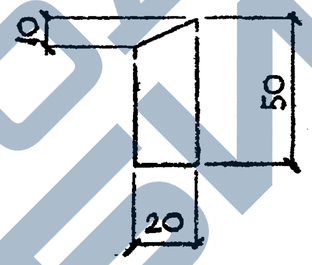

Стойка 2

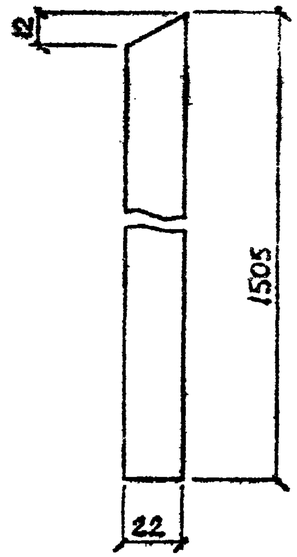

Марка стойки	Поз	Наименование	Кол	Масса стойки
Стойка 1	1	Полоса Б6×20; ℓ=50мм	1	0.04
Стойка 2	1	Квадрат В22; ℓ=1505мм	1	5.70

Полоса – по ГОСТ 103-76*, Квадрат – по ГОСТ 2591-88*,
марка стали ВСт3пс6-1 ТУ 14-1-3023-80

Разраб.	Нокель			
Проверил	Бускивадзе			12.90
ГИП	Бускивадзе			12.90
Н. контр.	Бускивадзе			12.90

1.050.1-3 2-22

Стойка 1 ; Стойка 2

Стадия	Лист	Листов
Р		1

ТбилЗНИИЭП

Инв. № подл. | Подпись и дата | Взам. инв. №

Формат А4

https://zavodjbi.com/

1.050.1-3 В.2

Связь 1 Связь 2

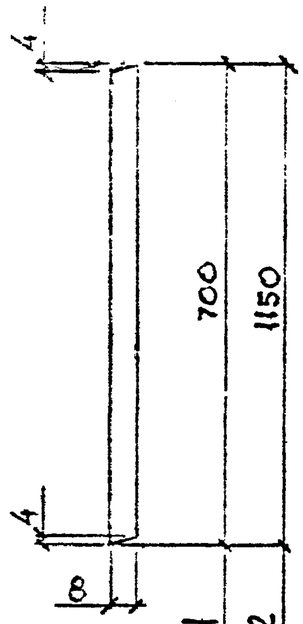

Связь 3 Связь 4

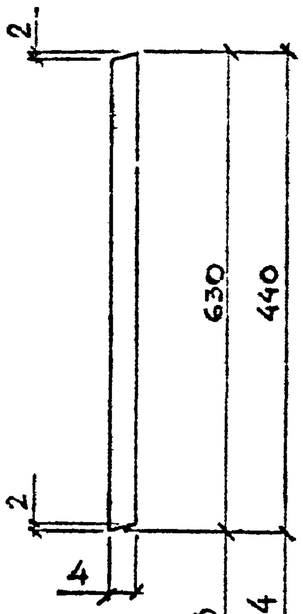

Марка связи	Поз	Наименование	Кол	Масса связи, кг
Связь 1	1	Круг В 8; ℓ= 700 мм	1	0.28
Связь 2	1	ℓ= 1150 мм	1	0.45
Связь 3		Полоса 4х40; ℓ= 630 мм	1	0.81
Связь 4		ℓ= 440 мм	1	0.79

Полоса — по ГОСТ 103-76*; Круг — по ГОСТ 2590-88*, марка стали Ст3пс6-1 ТУ 14-1-3023-80

Разраб.	Силькина		
Провер.	Чекель		
ГИП	Буженкова		12.90
Н. контр.	Буженкова		12.90

1.050.1-3 2 23

Связь 1 ... Связь 4

Стадия Р | Лист | Листов 1

ТбилЗНИИЭП

ФОРМАТ А4

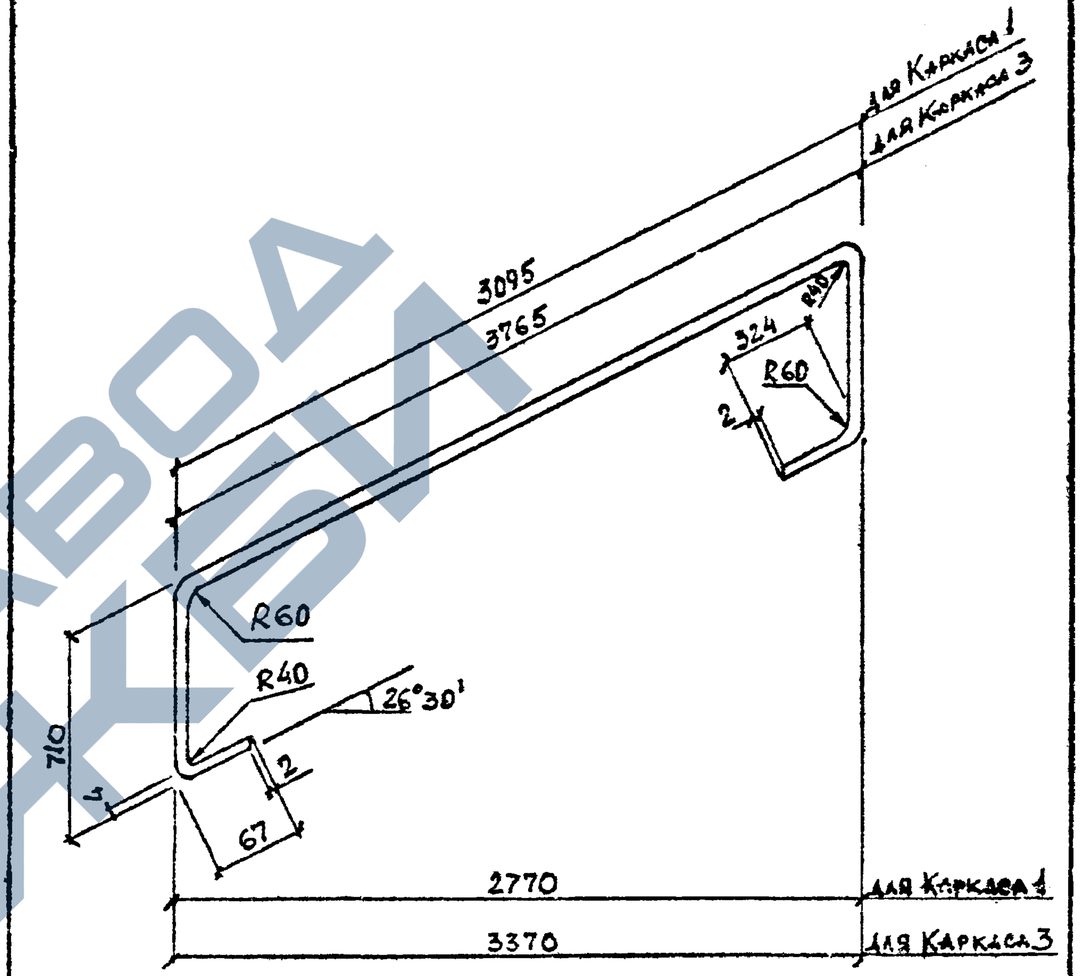

Марка каркаса	Поз	Наименование	Кол	Масса каркаса, кг
Каркас 1	1	Полоса Б4х40; ℓ=4785 мм	1	6.03
Каркас 3	1	ℓ=5455 мм	1	6.88

Полоса — по ГОСТ 103-76*, марка стали Ст3пс6-1 ТУ 14-1-3023-80

Разраб.	Чекель		
Провер.	Силькина		12.90
ГИП	Буженкова		12.90
Н. контр.	Буженкова		12.90

1.050.1-3 2 24

Каркас 1; Каркас 3

Стадия Р | Лист | Листов 1

ТбилЗНИИЭП

ФОРМАТ А4

https://zavodjbi.com/

1.050.1-3 В.2

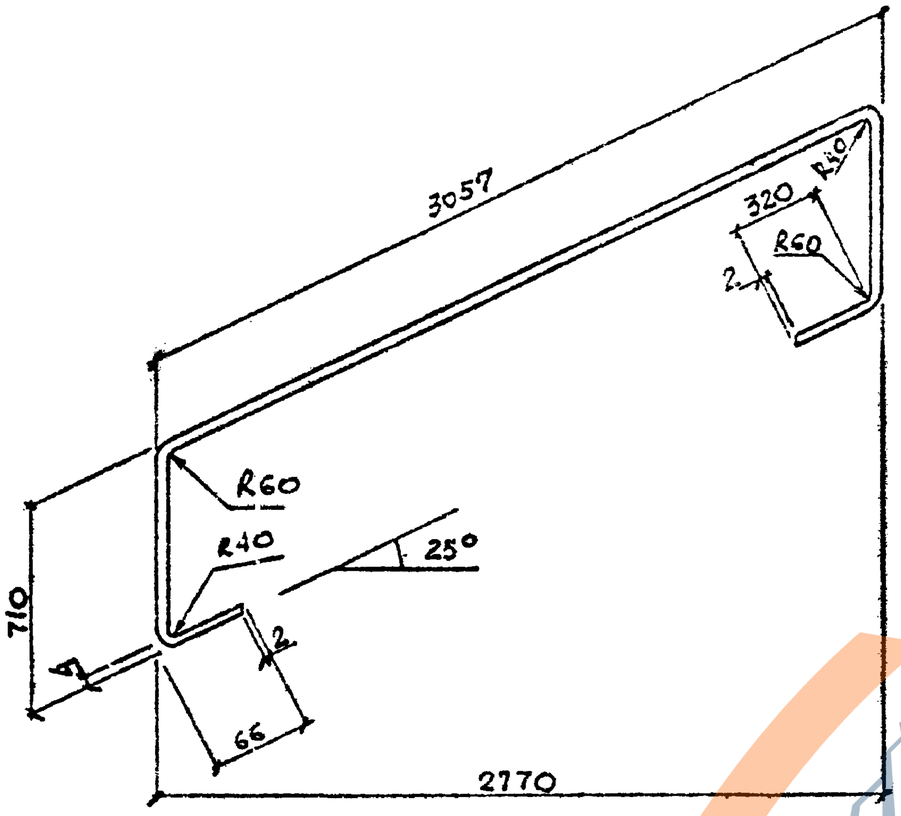

Марка каркаса	Поз	Наименование	Кол	Масса каркаса, кг
Каркас 2	1	Полоса 54×40; ℓ=4742	1	5.98

Полоса – по ГОСТ 103-76*, марка стали ВСт3пс6-1 ТУ 14-1-3023-80

Разраб.	Нокель			
Проверил	Бускивадзе			12.86
ГИП	Бускивадзе			12.86
Н. контр.	Бускивадзе			12.86

1.050.1-3 2 25

Каркас 2

Стадия: Р | Лист | Листов

ТбилЗНИИЭП

Инв. № подл. | Подпись и дата | Взам. инв. №

Формат А4

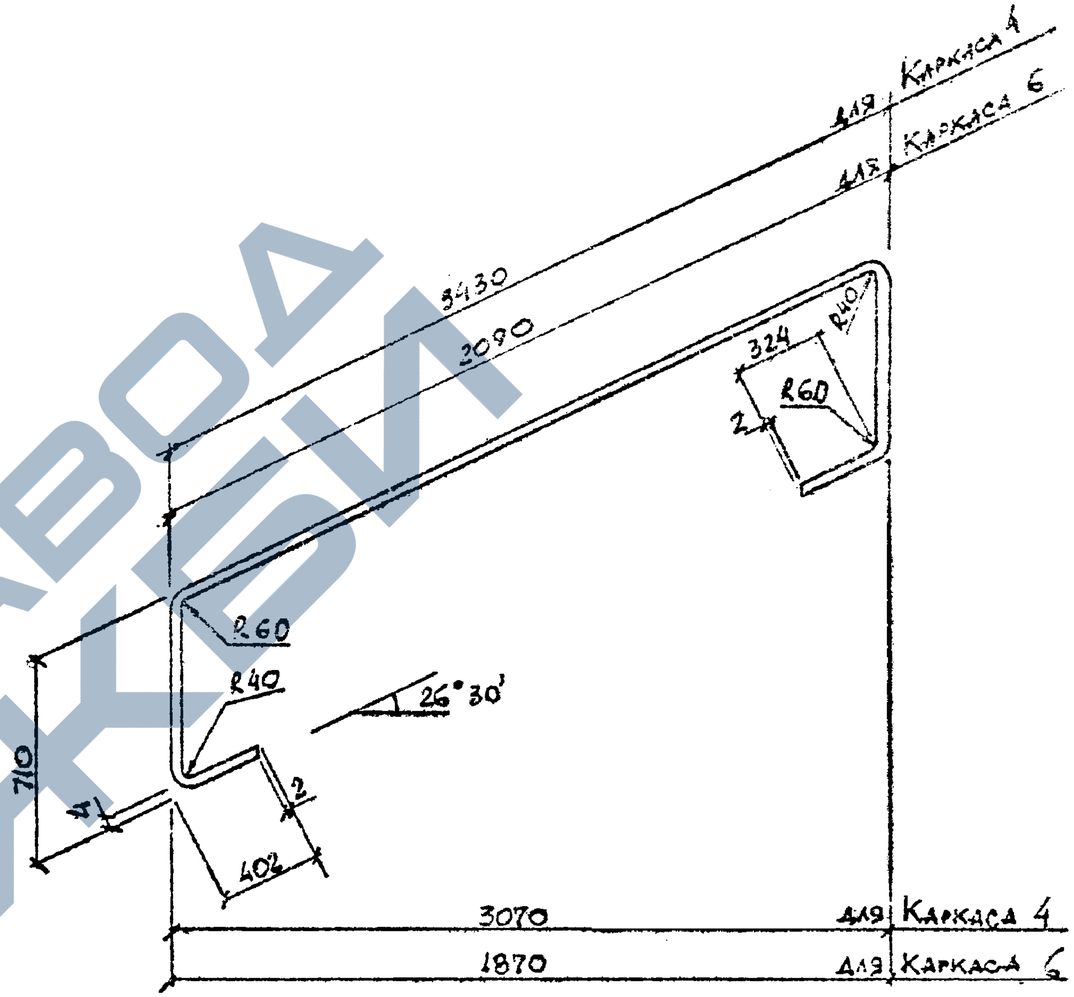

Марка каркаса	Поз.	Наименование	Кол	Масса каркаса, кг
Каркас 4	1	Полоса 54×40; ℓ=5465 мм	1	6.88
Каркас 6	1	; ℓ=4148 мм	1	5.20

Полоса – по ГОСТ 103-76*, марка стали ВСт3пс6-1 ТУ 14-1-3023-80

Разраб.	Нокель			
Проверил	Бускивадзе			12.86
ГИП	Бускивадзе			12.86
Н. контр.	Бускивадзе			12.86

1.050.1-3 2 26

Каркас 4; Каркас 6

Стадия: Р | Лист | Листов

ТбилЗНИИЭП

Инв. № подл. | Подпись и дата | Взам. инв. №

Формат А4

https://zavodgk.com/

1.050.1-3 · В.2

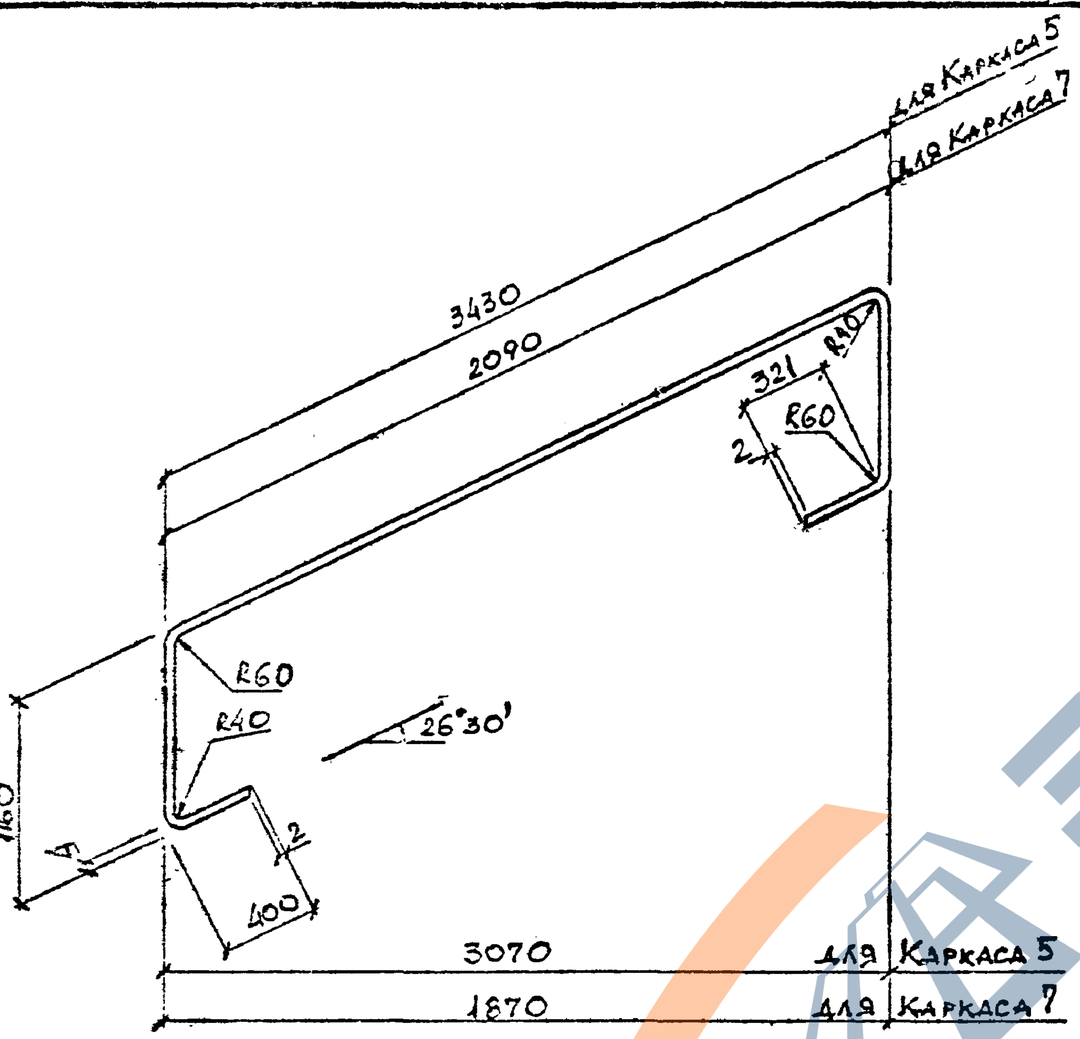

Марка каркаса	Поз	Наименование	Кол	Масса каркаса, кг
Каркас 5	1	Полоса Б 4×25; l=6358 мм	1	4.96
Каркас 7	1	; l=5043 мм	1	3.95

Полоса – по ГОСТ 103-76*, марка стали ВСт3 пс 6-1 ТУ 14-1-3023-80

Разраб.	Нокель		
Проверил	Бускивадзе		11.90
ГИП	Бускивадзе		11.90
Н. контр.	Бускивадзе		

1.050.1-3 2 27

Каркас 5 ; Каркас 7

Стадия	Лист	Листов
Р		1

ТбилЗНИИЭП

ФОРМАТ А4

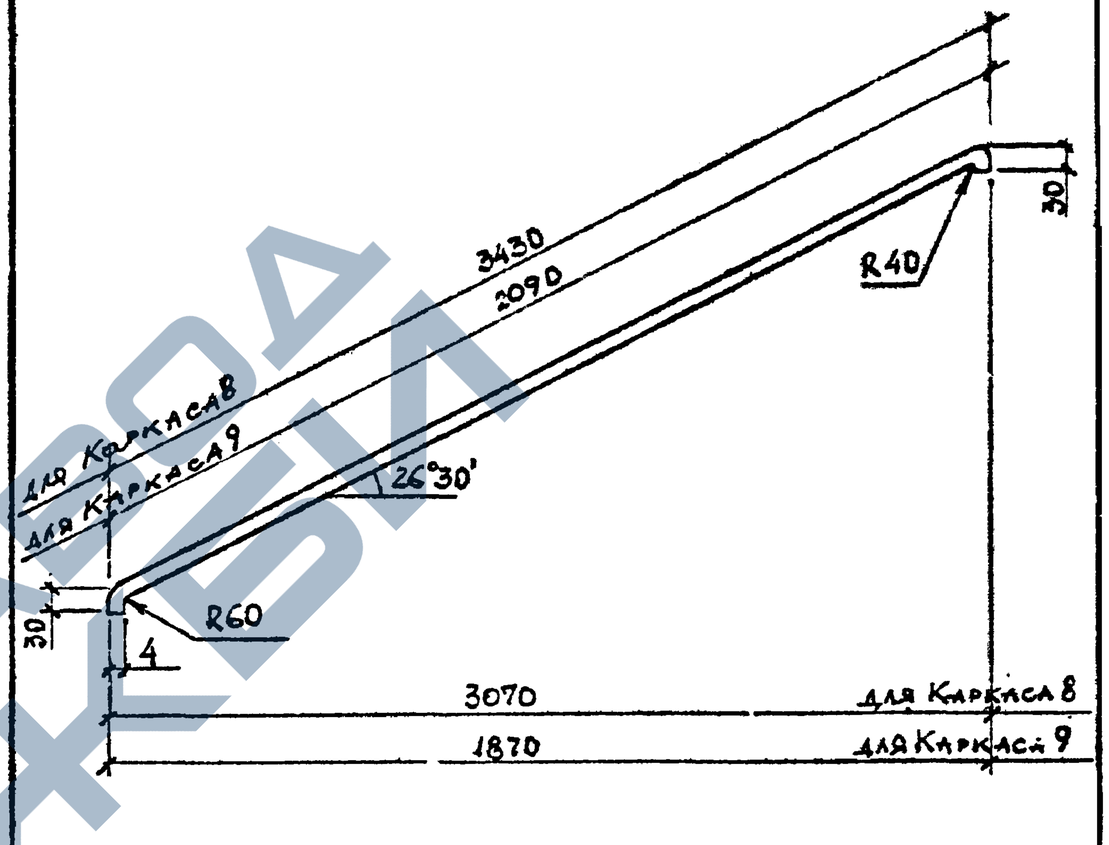

Марка каркаса	Поз	Наименование	Кол	Масса каркаса, кг
Каркас 8	1	Полоса Б 4×40; l=3438 мм	1	4.30
Каркас 9	1	Полоса Б 4×25; l=2108	1	1.66

Полоса-по ГОСТ 103-76*, марка стали ВСт пс 6-1 ТУ 14-1 3023-80

Разраб.	Сичинава		
Проверил	Нокель		
ГИП	Бускивадзе		12.90
Н. контр.	Бускивадзе		12.90

1.050.1-3 2 28

Каркас 8 ; Каркас 9

Стадия	Лист	Листов
Р		1

ТбилЗНИИЭП

ФОРМАТ А4

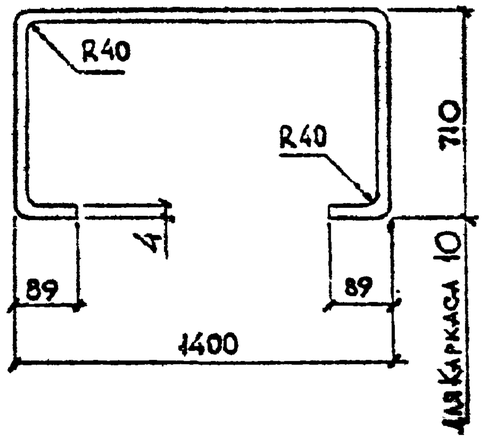

Марка каркаса	Поз	Наименование	Кол	Масса каркаса, кг
Каркас 10	1	Полоса Б 4×40; ℓ=2910 мм	1	3.67

Полоса – по ГОСТ 103-76*, марка стали ВСт3пс6-1 ТУ 14-1-3023-80

Разраб.	Нокель		
Проверил	Бускивадзе		12.90
ГИП	Бускивадзе		12.90
Н. контр.	Бускивадзе		12.90

1.050.1-3 2 29

Каркас 10

Стадия Р | Лист | Листов 1

ТбилЗНИИЭП

Инв. № подл. | Подпись и дата | Взам. инв. №

ФОРМАТ А4

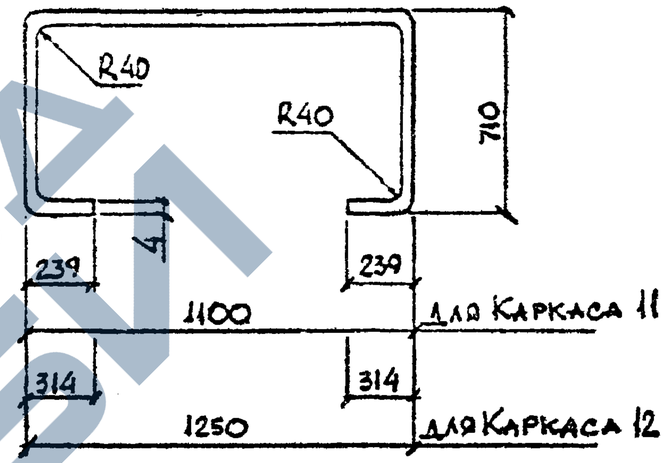

Марка каркаса	Поз	Наименование	Кол	Масса каркаса, кг
Каркас 11	1	Полоса Б 4×40; ℓ=2910 мм	1	3.67
Каркас 12	1	ℓ=3210 мм	1	4.05

Полоса – по ГОСТ 103-76*, марка стали ВСт3пс6-1 ТУ 14-1-3023-80

Разраб.	Нокель		
Проверил	Бускивадзе		11.90
ГИП	Бускивадзе		11.90
Н. контр.	Бускивадзе		11.90

1.050.1-3 2 30

Каркас 11; Каркас 12

Стадия Р | Лист | Листов

ТбилЗНИИЭП

Инв. № подл. | Подпись и дата | Взам. инв. №

ФОРМАТ А4

ЗАВОД ЖБИ

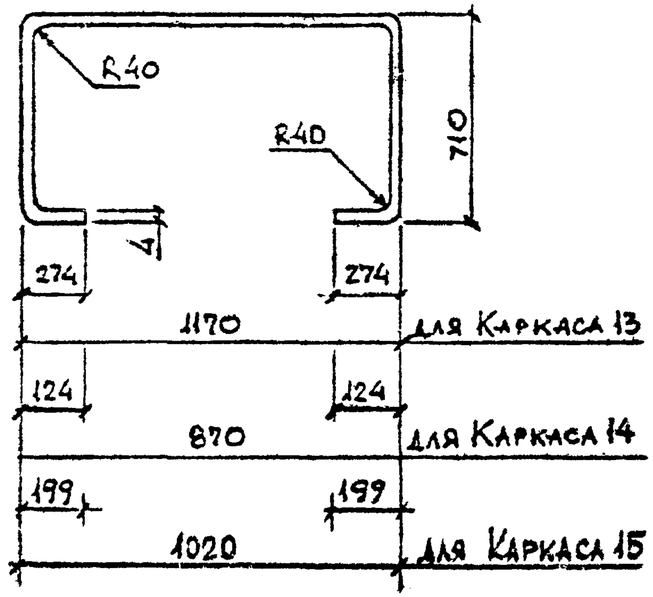

Марка каркаса	Поз	Наименование	Кол	Масса каркаса, кг
Каркас 13	1	Полоса Б4×40; ℓ 3050 мм	1	3,85
Каркас 14	1	ℓ 2450 мм	1	3,10
Каркас 15	1	ℓ=2750 мм	1	3,47

Полоса-по ГОСТ 103-76*, марка стали ВСт3пс6-1ТУ 14-1-3023-80

Разр.	Нокель		
Проверил	Бускивадзе		12.90
ГИП	Бускивадзе		12.90
Н. контр.	Бускивадзе		12.90

1.050.1-3 2 31

Каркас 13... Каркас 15

Стадия	Лист	Листов
Р	1	1

ТбилЗНИИЭП

ФОРМАТ А4

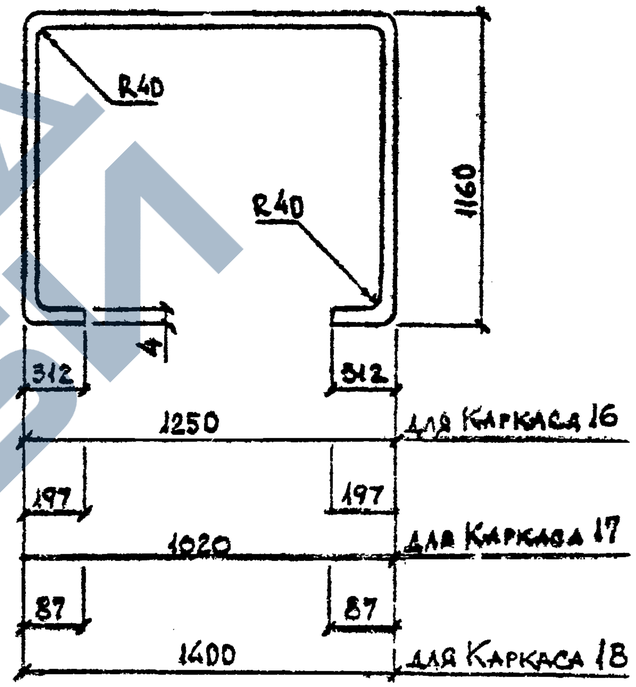

Марка каркаса	Поз	Наименование	Кол	Масса каркаса, кг
Каркас 16	1	Полоса Б4×25; ℓ=4114 мм	1	3,21
Каркас 17	1	ℓ=3654 мм	1	2,85
Каркас 18	1	ℓ=3810 мм	1	2,95

Полоса по ГОСТ 103-76* марка стали ВСт3пс6-1ТУ-14-1-3023-80

Разр.	Нокель		
Проверил	Бускивадзе		12.90
ГИП	Бускивадзе		12.90
Н. контр.	Бускивадзе		12.90

1.050.1-3 2 32

Каркас 16...Каркас 18

Стадия	Лист	Листов
Р		1

ТбилЗНИИЭП

ФОРМАТ А4

ЗАВОД ЖБИ

https://zavodjbi.com/

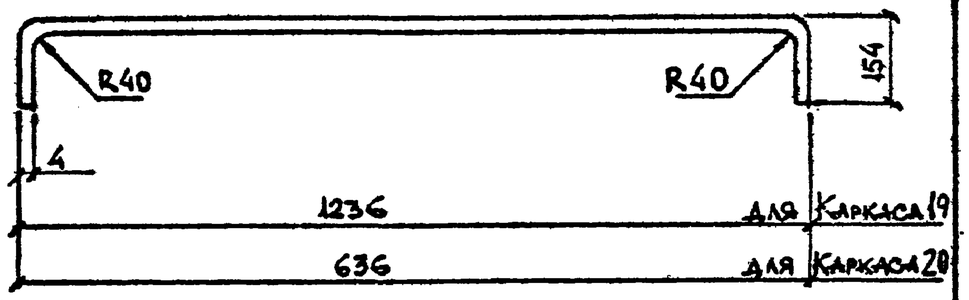

Марка каркаса	Поз	Наименование	Кол	Масса каркаса
Каркас 19	1	Полоса Б 4×40 ; ℓ=1514	1	1,91
Каркас 20	1	ℓ=914	1	1,15

Полоса – по ГОСТ 103-76*; марка стали ВСт3пс6-1 ТУ 14-1 – 3023-80

Разраб.	Нокель			
Проверил	Бускивадзе		12.90	1.050.1-3 2 33
ГИП	Бускивадзе		12.90	
Н.контр.	Бускивадзе		12.90	Каркас 19 ; Каркас 20

Стадия	Лист	Листов
Р		1

ТбилЗНИИЭП

Инв.№ подл. | Подпись и дата | Взам.инв.№

ФОРМАТ А4

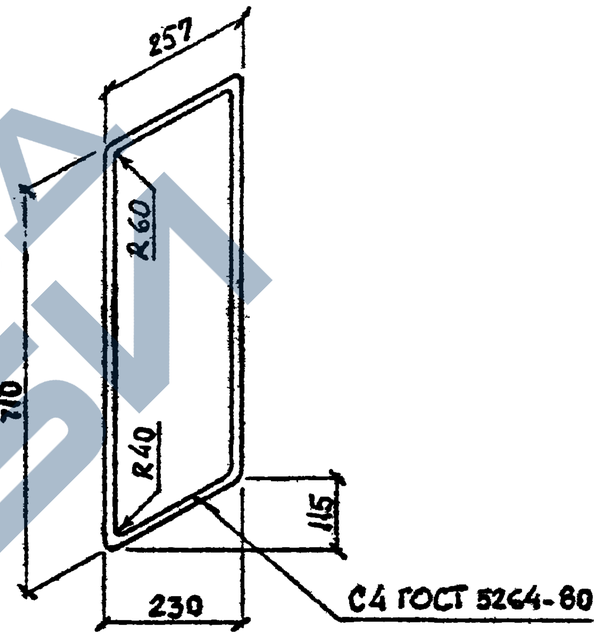

Марка каркаса	Поз	Наименование	Кол	Масса каркаса, кг
Каркас 21	1	Полоса Б 4×40 : ℓ=1813 мм	1	2,28

Полоса-по ГОСТ 103-76*, марка стали ВСт3пс6-1 ТУ 14-1-3023-80

Разраб.	Сичинава			
Проверил	Нокель			1.050.1-3 2 34
ГИП	Бускивадзе		12.90	
Н.контр.	Бускивадзе		12.90	Каркас 21

Стадия	Лист	Листов
Р		1

ТбилЗНИИЭП

Инв.№ подл. | Подпись и дата | Взам.инв.№

ФОРМАТ А4

https://zavodjbi.com/

1.050.1-3 В.2

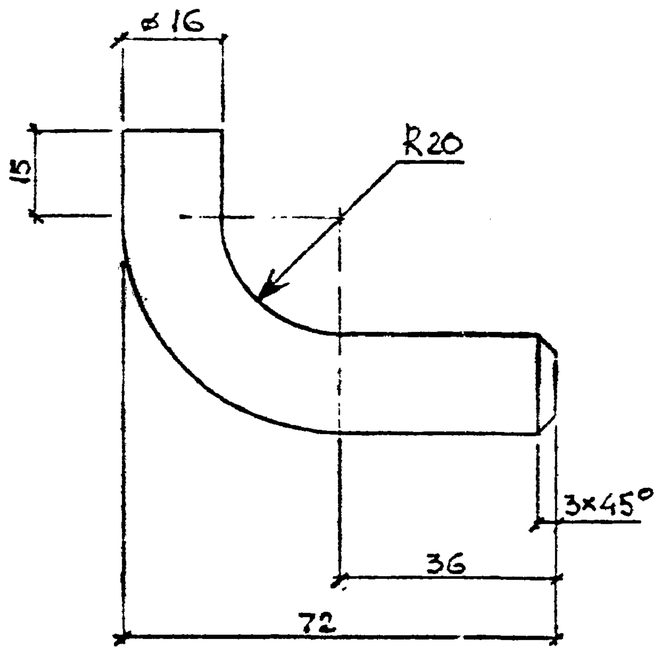

Марка изделия	Поз	Наименование	Кол	Масса изделия, кг
Кронштейн	1	Круг В16; ℓ=95мм	1	0,15

Круг по ГОСТ 2590-88* марка стали ВСт3пс6-1 ТУ14-1-3023-80

Разраб.	Сидинава		
Проверил	Нокель		
ГИП	Бускивадзе		
Н.контр.	Бускивадзе		

1.050.1-3 2 35

Кронштейн

Стадия	Лист	Листов
Р		1

ТбилЗНИИЭП

Инв.№подл. | Подпись и дата | Взам.инв.№

ФОРМАТ А4

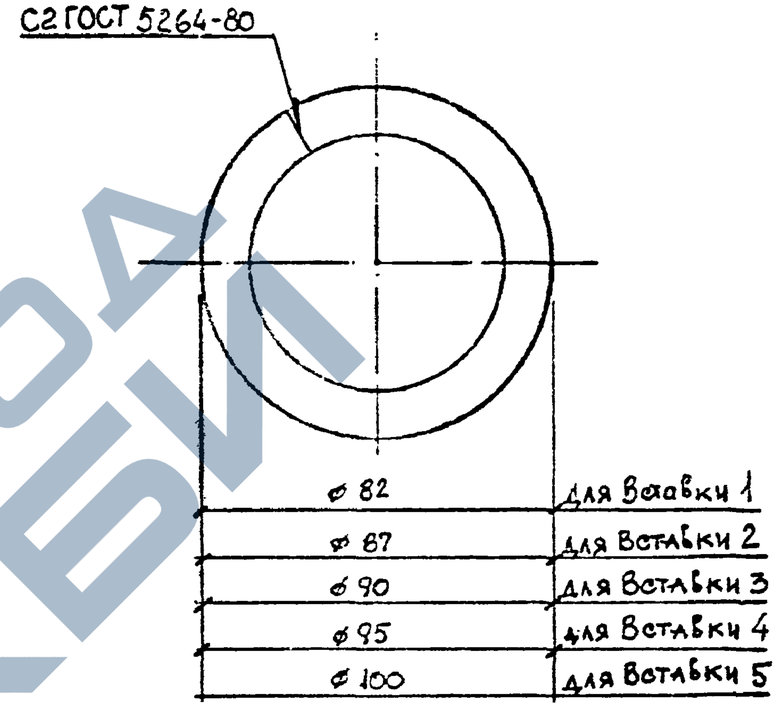

Марка Вставки	Поз	Наименование	Кол	Масса Вставки, кг
Вставка 1	1	Круг В8; ℓ=232,4 мм	1	0,09
Вставка 2	1	ℓ=248,0 мм	1	0,10
Вставка 3	1	ℓ=257,5 мм	1	0,10
Вставка 4	1	ℓ=273,2 мм	1	0,11
Вставка 5	1	ℓ=288,9 мм	1	0,11

Круг по ГОСТ 2590-88*, марка стали ВСт3пс6-1 ТУ 14-1-3023-80

Разраб.	Нокель		
Проверил	Сидинава		12.90
ГИП	Бускивадзе		12.90
Н.контр.	Бускивадзе		12.90

1.050.1-3 2 36

Вставка 1 ... Вставка 5

Стадия	Лист	Листов
Р	-	1

ТбилЗНИИЭП

Инв.№подл. | Подпись и дата | Взам.инв.№

ФОРМАТ А4

https://zavodjbi.com/

1.050.1-3 ВЗ

1

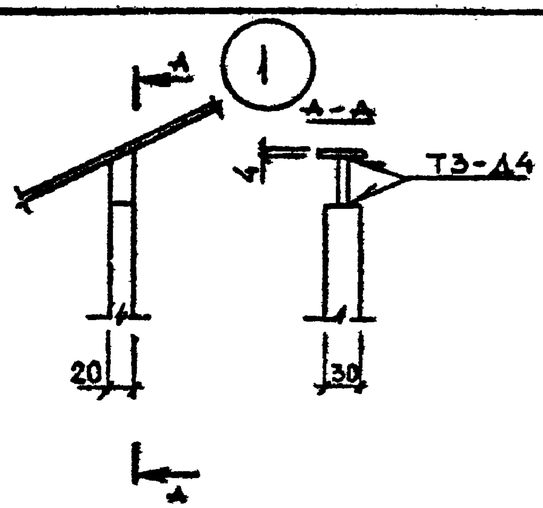

2

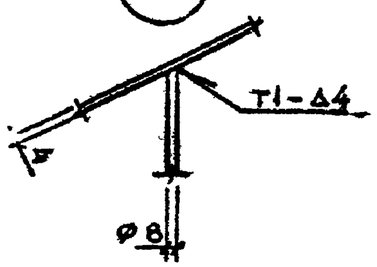

2н

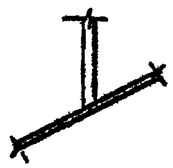

3 14

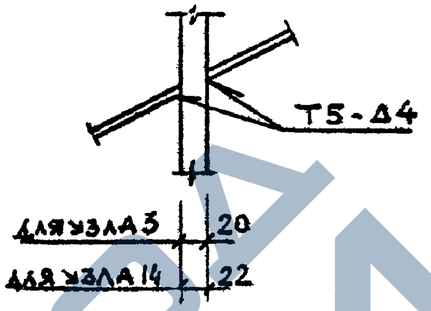

4

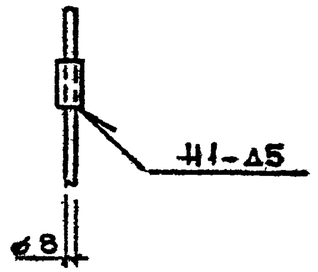

5

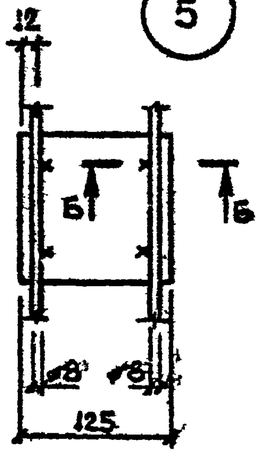

6

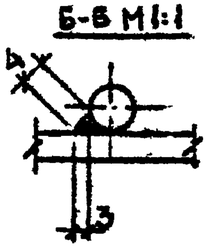

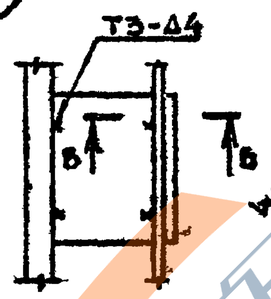

7

8

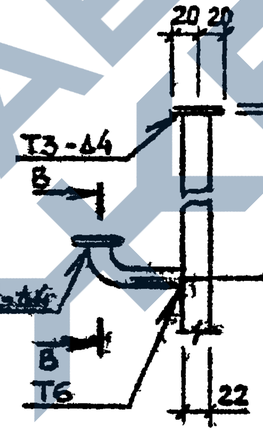

В-В М1:5

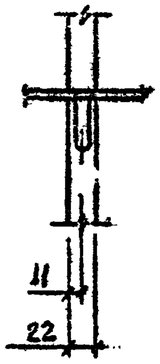

9 15

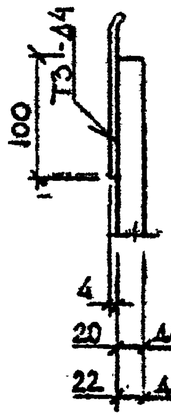

10 16

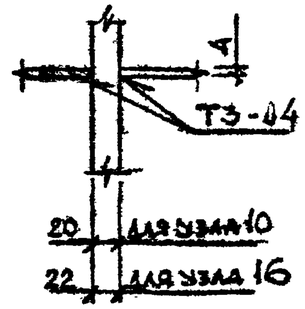

11

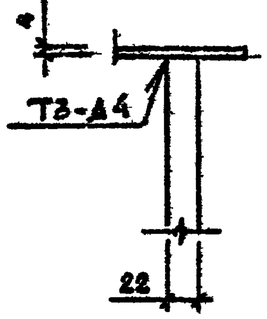

12

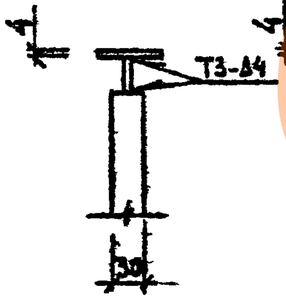

13

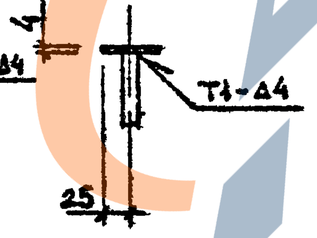

17

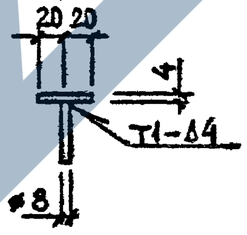

17н

Разраб.	Нокель		
Проверил	Бускивадзе		11.91
ГИП	Бускивадзе		11.91
Н.контр.	Бускивадзе		11.91

1.050.1-3 2 37

Узел 1-17 ; 2н ; 17н

Стадия	Лист	Листов
Р		1

ТбилЗНИИЭП

ФОРМАТ А3

Инв.№подл. | Подп. и дата | Взам.инв.№

1.050.1-3 в 2

ВЕДОМОСТЬ РАСХОДА СТАЛИ НА ИЗДЕЛИЕ, КГ

Табл. 2

МАРКА ИЗДЕЛИЯ	ИЗДЕЛИЯ МЕТАЛЛИЧЕСКИЕ														ОБЩИЙ РАСХОД
	ПОЛОСА СТАЛЬНАЯ					СТАЛЬ КВАДРАТНАЯ		СТАЛЬ КРУГЛАЯ			СТАЛЬ ЛИСТОВАЯ		ТРУБА СТАЛЬНАЯ		
	МАРКА СТАЛИ ВСт3пс 6-1 ТУ 14-1-3023-80														
	ГОСТ 103 - 76*					ГОСТ 2591-71*		ГОСТ 2590-71*			ГОСТ 19903-74*		ГОСТ 10704-76*		
	-4х25	-6х20	-4х40	-20х30	ИТОГО	22	ИТОГО	⌀ 8	⌀16	ИТОГО	-6х125	ИТОГО	⌀18х4,5	ИТОГО	
ОМ 14-1		0,20	9,14	23,65	32,99			3,64		3,64					36,6
ОМ 14-2		0,20	9,14	23,65	32,99			3,64		3,64			1,30	1,30	37,9
ОМ 14-3		0,20	9,14	23,65	32,99			3,64		3,64			1,05	1,05	37,7
ОМ 15-1		0,20	9,27	23,65	33,12			3,64		3,64					36,7
ОМ 15-2		0,20	9,27	23,65	33,12			3,64		3,64			1,30	1,30	38,0
ОМ 15-3		0,20	9,27	23,65	33,12			3,64		3,64			1,05	1,05	37,8
ОМ 17-1		0,20	10,12	23,65	33,97			4,20		4,20					38,2
ОМ 17-2		0,20	10,12	23,65	33,97			4,20		4,20			1,50	1,50	39,7
ОМ 17-3		0,20	10,12	23,65	33,97			4,20		4,20			1,25	1,25	39,4
ОМ 18-1		0,24	10,82	28,38	39,44			4,48		4,48					43,9
ОМ 18-2		0,24	10,82	28,38	39,44			4,48		4,48			1,60	1,60	45,5
ОМ 18-3		0,24	10,82	28,38	39,44			4,48		4,48			1,35	1,35	45,3
ОМ 17-4	4,98		7,54		12,50	28,50	28,50	11,25	0,75	12,00					53,0
ОМ 17-5	4,96		7,54		12,50	28,50	28,50	14,15	0,75	14,90					55,9
ОМ 17-6	4,96		7,54		12,50	28,50	28,50	11,25	0,75	12,00	21,46	21,46			74,5
ОМБ 14-1		0,15	5,11	14,19	19,45			1,68		1,68					21,1
ОМБ 14-2		0,15	5,11	14,19	19,45			1,68		1,68			0,60	0,60	21,7
ОМБ 14-3		0,15	5,11	14,19	19,45			1,68		1,68			0,50	0,50	21,6
ОМБ 17-1		0,10	4,77	9,46	14,33			1,40		1,40					15,8
ОМБ 17-2		0,10	4,77	9,46	14,33			1,40		1,40			0,50	0,50	16,2
ОМБ 17-3		0,10	4,77	9,46	14,33			1,40		1,40			0,45	0,45	16,2
ОМБ 18-1		0,10	4,39	9,46	13,95			1,40		1,40					15,4
ОМБ 18-2		0,10	4,39	9,46	13,95			1,40		1,40			0,50	0,50	15,9
ОМБ 18-3		0,10	4,39	9,46	13,95			1,40		1,40			0,45	0,45	15,8

Инв.№подл. | Подп. и дата | Взам.инв.№

Разраб.	Нокель		
Проверил	Бускивадзе		11.91
ГИП	Бускивадзе		11.91
Н.контр.	Бускивадзе		11.91

I.050.I-3 2 РС

ВЕДОМОСТЬ РАСХОДА СТАЛИ НА ИЗДЕЛИЕ

Стадия	Лист	Листов
Р	1	3

ТбилЗНИИЭП

ФОРМАТ А3

Продолжение табл.2

МАРКА ИЗДЕЛИЯ	ИЗДЕЛИЯ МЕТАЛЛИЧЕСКИЕ														ОБЩИЙ РАСХОД
	ПОЛОСА СТАЛЬНАЯ					СТАЛЬ КВАДРАТНАЯ		СТАЛЬ КРУГЛАЯ			СТАЛЬ ЛИСТОВАЯ		ТРУБА СТАЛЬНАЯ		
	МАРКА СТАЛИ ВСт3пс6-1 ТУ 14-1-3023-80														
	ГОСТ 103 - 76*					ГОСТ 2591-71*		ГОСТ 2590-71*			ГОСТ 19903-74*		ГОСТ 10704-76*		
	-4х25	-6х20	-4-40	-20х30	ИТОГО	⌀ 22	ИТОГО	⌀ 8	⌀ 16	ИТОГО	-6х125	ИТОГО	⌀18х4,5	ИТОГО	
ОМН I4-I		0,I0	4,57	9,46	I4,I3			I,40		I,40					I5,5
ОМН I4-2		0,I0	4,57	9,46	I4,I3			I,40		I,40			0,50	0,50	I6,0
ОМН I4-3		0,I0	4,57	9,46	I4,I3			I,40		I,40			0,45	0,45	I6,0
ОМН I7-I		0,I0	4,I9	9,46	I3,75			I,40		I,40					I5,2
ОМН I7-2		0,I0	4,I9	9,46	I3,75			I,40		I,40			0,50	0,50	I5,7
ОМН I7-3		0,I0	4,I9	9,46	I3,75			I,40		I,40			0,45	0,45	I5,6
ОМН I8-I		0,I0	3,82	9,46	I3,38			0,84		0,84					I4,2
ОМН I8-2		0,I0	3,82	9,46	I3,38			0,84		0,84			0,30	0,30	I4,5
ОМН I8-3		0,I0	3,82	9,46	I3,38			0,84		0,84			0,25	0,25	I4,5
ОМН I8-Iк			I,86	8,52	I0,38			0,84		0,84					II,2
ОМН I8-2к			I,86	8,52	I0,38			0,84		0,84			0,30	0,30	II,5
ОМН I8-3к			I,86	8,52	I0,38			0,84		0,84			0,25	0,25	II,5
ОМД-I			2,28		2,28			0,28		0,28					2,6
ОМД-2			2,28		2,28			0,28		0,28			0,I0	0,I0	2,7
ОМВ I7-4	3,66				3,66	II,44	II,44	4,05		4,05					I9,2
ОМВ I7-5	3,66				3,66	II,44	II,44	5,27		5,27					20,4
ОМВ I7-6	3,66				3,66	II,44	II,44	4,05		4,05	8,88	8,88			28,0
ОМН I7-4	3,30				3,30	II,44	II,44	3,35		3,35					I8,I
ОМН I7-5	3,30				3,30	II,44	II,44	4,35		4,35					I9,I
ОМН I7-6	3,30				3,30	II,44	II,44	3,35		3,35	7,40	7,40			25,5
ОП I2-I		0,05	3,35	I3,25	I6,65			I,68		I,68					I8,3
ОП I2-2		0,05	3,35	I3,25	I6,65			I,68		I,68			0,60	0,60	I8,9
ОП I2-3		0,05	3,35	I3,25	I6,65			I,68		I,68			0,50	0,50	I8,8
ОП I2-4	0,90		I,9I		2,8I	I6,40	I6,40	4,50		4,50					23,7
ОП I2-5	0,90		I,9I		2,8I	I6,40	I6,40	5,66		5,66					24,9
ОП I2-6	0,90		I,9I		2,8I	I6,40	I6,40	4,50		4,50	8,88	8,88			32,6
ОК 26-4	4,00				4,00			II,29		II,29					I5,3
ОК 26-5	4,00				4,00			I3,2I		I3,2I					I7,7

1.050.1-3 в.2

Инв. № подл. | Подпись и дата | Взам. инв. №

Продолжение табл.2

МАРКА ИЗДЕЛИЯ	ИЗДЕЛИЯ МЕТАЛЛИЧЕСКИЕ														ОБЩИЙ РАСХОД
	ПОЛОСА СТАЛЬНАЯ					СТАЛЬ КВАДРАТНАЯ		СТАЛЬ КРУГЛАЯ			СТАЛЬ ЛИСТОВАЯ		ТРУБА СТАЛЬНАЯ		
	МАРКА СТАЛИ ВСт3пс 6-1 ТУ 14-1-3023-80														
	ГОСТ 103 - 76*					ГОСТ 2591-71*		ГОСТ 2590-71*о			ГОСТ 19903-74*		ГОСТ 10704-76*		
	-4х25	-6х20	-4х40	-20х30	ИТОГО	□ 22	ИТОГО	ø 8	ø 16	ИТОГО	-6х125	ИТОГО	о18х4,5	ИТОГО	
ОК 26-6	4,00				4,00			11,29		11,29	17,76	17,76			33,1
ОМ II-1		0,12	6,82	14,19	21,13			2,52		2,52					23,7
ОМ II-2		0,12	6,82	14,19	21,13			2,52		2,52			0,90	0,90	24,6
ОМ II-3		0,12	6,82	14,19	21,13			2,52		2,52			0,75	0,75	24,4
ОМ II-4	5,61		1,62		7,23	17,10	17,10	6,75	0,45	7,20					31,5
ОМ II-5	5,61		1,62		7,23	17,10	17,10	8,49	0,45	8,94					33,3
ОМ II-6	5,61		1,62		7,23	17,10	17,10	6,75	0,45	7,20	12,58	12,58			44,1
ОМВ 14-4	3,85				3,85	17,16	17,16	4,50		4,50					25,5
ОМВ 14-5	3,85				3,85	17,16	17,16	5,84		5,84					26,9
ОМВ 14-6	3,85				3,85	17,16	17,16	4,50		4,50	10,36	10,36			35,9

1.050.1-3 В.2

Инв. № подл. | Подпись и дата | Взам. инв. №

https://zavodjbi.com/

Госстрой СССР
Тбилисский филиал
ЦИТП
Типовой проект (серия)
№ 1050-1-3с.62
Заказ №629
Цена 6 руб. 23 коп.
Тираж 1800
Дата "4" XII 1963 г.

https://zavodjbi.com/